Hilux

Kullanıcı El Kitabı

TOYOTA

İYİNİN DE İYİSİ



ÜRETİCİ FİRMA:

TOYOTA MOTOR CORPORATION

1, TOYOTA-CHO, TOYOTA AICHI JAPAN

Tel : (81) 338 179 730 **Fax :** (81) 338 179 038

İTHALATÇI FİRMA:

TOYOTA TÜRKİYE PAZARLAMA VE SATIŞ A.Ş.

Cumhuriyet Mahallesi E5 Yan Yol. No:11

Yakacık 34876, Kartal-İstanbul

Tel : (0216) 453 53 53 **Fax :** (0216) 671 92 42

Ticaret sicil no : 444939 - 392521

© 09/15 TOYOTA

Tüm hakları saklıdır. Toyota Türkiye Pazarlama ve Satış A.Ş.'nın izni olmaksızın bu kitabın tamamı veya bir kısmı tekrar yazılamaz ve kopya edilemez.

Bu kitap Toyota Türkiye Pazarlama ve Satış A.Ş bünyesinde EĞİTİM MÜDÜRLÜĞÜ tarafından yayımlanmıştır.

Yayın No. OM0K196T

	Resimli dizin	Şekle göre arama
1	**Emniyetiniz ve güvenliğiniz için**	İçeriği okuduğunuzdan emin olunuz.
2	**Gösterge paneli**	Uyarı ışıkları ve uyarılar gibi çeşitli göstergeler ve sayaçlar nasıl nasıl okunur.
3	**Her bir komponentin çalışması**	Kapıların ve camların açılması ve kapanması gibi sürüş öncesi ayarlar
4	**Sürüş**	Sürüş için gerekli olan çalışmalar ve öneriler
5	**Müzik sistemi**	Müzik sisteminin çalışması
6	**İç donanımlar**	İç donanımların kullanımı
7	**Aracın bakımı**	Aracınız için bakım prosedürleri
8	**Arıza durumunda**	Arıza veya acil durumda yapılması gerekenler
9	**Araç teknik özellikleri**	Araç teknik özellikleri, vb.
	Dizin	Belirtiye göre arama
		Alfabetik arama

Aracınızın kullanım ömrü 10 yıldır.

Önsöz 8
Bu kılavuzu okuyunuz 14
Arama nasıl yapılır 15
Resimli dizin 16

1 Emniyetiniz ve güvenliğiniz için

1-1. Güvenli kullanım
Sürüş öncesi 36
Güvenli sürüş için 38
Emniyet kemerleri 40
SRS hava yastıkları 45
Egzoz gazı uyarıları 56

1-2. Çocuk güvenliği
Ön yolcu koltuğu sınıflandırma sistemi 57
Hava yastığı manual iptal sistemi 62
Çocuklu sürüş 64
Çocuk koltuğu sistemleri 65

1-3. Hırsız caydırma sistemi
Motor blokaj sistemi (immobilizer) 93
Alarm 102

2 Gösterge paneli

2. Gösterge paneli
Uyarı ışıkları ve göstergeler 106
Göstergeler ve sayaçlar 112
Araç bilgi ekranı (Tip A) 117
Araç bilgi ekranı (Tip B) 120
Yakıt tüketim bilgisi 128

3 Her bir komponentin çalışması

3-1. Anahtar bilgileri
Anahtarlar 132

3-2. Kapıların açılması, kapatılması ve kilitlenmesi
Kapılar 144
Arka kapı (smart-kabin modeller) 150
Bagaj kapağı 151
Akıllı giriş ve çalıştırma sistemi 154

3-3. Koltukların ayarlanması
Ön koltuklar 170
Arka koltuklar 172
Baş dayamaları 175

3-4. Direksiyon simdi ve aynaların ayarlanması
Direksiyon simidi 178
İç dikiz aynası 180
Dış dikiz aynaları 181

3-5. Camların açılması ve kapatılması
Otomatik camlar.....184
Kelebek camlar (smart-kabin modeller).....188
Arka cam (sürgülü tip).....189

4 Sürüş

4-1. Sürüş öncesi
Aracın kullanılması 192
Yük ve eşya taşınması.....204
Römork çekerken (Varış yeri model kodu W olan modeller hariç).....205
Römork çekerken (Varış yeri model kodu W olan modeller için) 206

4-2. Sürüş talimatları
Motor çalıştırma düğmesi (Akıllı giriş ve çalıştırma sistemine sahip olmayan araçlar) 215
Kontak anahtarı (Akıllı giriş ve çalıştırma sistemine sahip araçlar) 219
Otomatik şanzıman.....227
Düz şanzıman.....233
Sinyal kolu 239
Park freni 240

4-3. Işıkların ve sileceklerin çalışması
Far anahtarı 241
Sis lambası anahtarı 247
Ön cam silecekleri ve yıkayıcıları.....249

4-4. Yakıt doldurma
Yakıt deposu iç kapağının açılması..... 252

4-5. Sürüş destek sistemlerinin kullanılması
Sabit hız kontrol sistemi 257
Geri görüntüleme sistemi .. 261
Dört tekerlekten çekiş sistemi..... 272
Arka diferansiyel kilit sistemi..... 276
Motor Durdurma/Çalıştırma Sistemi (Akıllı Durdurma) 279
Sürüş destek sistemleri 290
Eğim iniş destek kontrol sistemi..... 298
DPF (Dizel Partikül Filtresi) sistemi 301

4-6. Araç kullanım ipuçları
Kış şartlarında araç kullanım ipuçları 305

5 Müzik sistemi

5-1. Temel İşlevlerin Çalışması
Müzik sistemi tipleri..... 310
Müzik sisteminin direksiyondan kumandaları 312
AUX soketi/USB soketi..... 315

5-2. Müzik sisteminin kullanımı
Müzik sisteminin etkin şekilde kullanılması..... 316

5-3. Radyonun kullanımı
Radyonun çalışması..... 318

5-4. Müzik CD'si ve MP3/WMA disklerinin çalınması
CD çalar çalışması 323

5-5. Harici bir cihaz kullanırken
iPod'dan çalma 333
USB bellek cihazından çalma 341
AUX portun kullanımı.....348
5-6. Bluetooth®cihazı kullanımı
Bluetooth® Müzik/telefon sistemi 349
Direksiyon kumandalarının kullanımı 354
Bluetooth® cihazının kaydedilmesi.....355
5-7. "SETUP" menü
"SETUP" menüsü kullanılarak ("Bluetooth*" menü).....356
"SETUP" menüsü kullanılarak ("TEL" veya "PHONE" menü) 362
5-8. Bluetooth® radyo
Bluetooth® etkinleştirilmiş taşınabilir müzik çaların çalışması 369
5-9. Bluetooth® Telefon
Arama yapılması 371
Telefonun cevaplanması....373
Telefonda konuşurken 374
5-10. Bluetooth®
Bluetooth® 376

6 **İç donanımlar**

6-1. Klima ve buğu çözücünün kullanılması
Manuel klima sistemi..... 384
Otomatik klima sistemi 390
Koltuk ısıtıcıları..... 397
6-2. İç ışıkların kullanımı
İç ışıkların listesi..... 398
• Okuma/tavan lambası ana düğmesi 399
• Okuma/tavan lambası... 399
• Tavan lambası 399
6-3. Bölmelerin kullanımı
Bölmelerin listesi 401
• Torpido bölmesi 402
• Konsol bölmesi 402
• Bardak tutucular..... 403
• Şişe tutucuları 404
• Yardımcı bölmeler..... 405
Bagaj bölmesi..... 408
6-4. Diğer iç donanımların kullanımı
Diğer iç donanımlar 409
• Güneş siperlikleri 409
• Makyaj aynası..... 409
• Saat 410
• Güç besleme çıkışı 411
• Poşet askısı 413
• Askı kancaları 414
• Kol dayaması 414

*: Bluetooth® marka işareti ve logosu tescilli markadır ve Bluetooth SIG. firmasına aittir.

7 Aracın bakımı

7-1. Aracın bakımı

Aracın dışının temizlenmesi ve korunması 416
Aracın içinin temizlenmesi ve korunması 419

7-2. Bakım

Bakım gereksinimi 422

7-3. Kendinizin yapabileceği bakımlar

Bakımı kendiniz yaparken dikkat etmeniz gerekenler425
Motor kaputu.....427
Motor bölümü.....429
Lastikler 443
Lastik hava basıncı.....446
Jantlar 448
Kabin hava filtresi 450
Uzaktan kumanda/ elektronik anahtar pili.....452
Sigortaların kontrolü ve değiştirilmesi 455
Aydınlatma ampulleri 460

8 Arıza durumunda

8-1. Gerekli bilgiler

Dörtlü flaşör 476
Aracınızı acil bir durumda durdurmak gerekirse.....477

8-2. Acil bir durumda yapılması gerekenler

Aracınızı çekmek gerekirse479
Bir arıza olduğunu düşünüyorsanız..... 484
Yakıt kesme sistemi (sadece benzinli motorlarda) 485
Yangın söndürücü 486
Uyarı ışığı yanıyorsa veya sesli uyarı geliyorsa 487
Uyarı mesajı görünüyorsa . 494
Lastiğiniz patladığında 500
Motorunuz çalışmıyorsa 516
Vites kolu P konumundan çıkarılamazsa (otomatik şanzıman) 518
Elektronik anahtar gereği gibi çalışmazsa (akıllı giriş ve çalıştırma sistemi olan araçlar)..... 519
Araç aküsü boşaldığında... 523
Soğutma sıvısı sıcaklığı aşırı artarsa..... 529
Yakıtın bitmesi nedeniyle motorunuz çalışmıyorsa (sadece dizel motorlarda)532
Eğer aracınız saplanırsa ... 533

9 Araç teknik özellikleri

9-1. Teknik özellikler
Bakım bilgileri (yakıt, yağ seviyesi, vb) ...536
Yakıt bilgisi.....560

9-2. Kişiselleştirme
Kişiselleştirilebilir özellikler.563

9-3. Sıfırlama
Sıfırlama yapılan konular ...569

Dizin

Bu durumda ne yapmalıyım... (Arızacılık) 572
Alfabetik dizin 576

Navigasyon sistemi veya multimedya sistemi bulunan araç sahipleri aşağıda listelenen ekipmanlarla ilgili bilgiler için “Navigasyon ve Multimedya Sistemi Kullanıcı El Kitabı”na başvurmalıdır.

- Navigasyon sistemi
- Müzik sistemi
- Eller serbest sistemi (cep telefonu için)

Bilginiz için

Kullanıcı El Kitabı

Bu el kitabında, tüm modellerin ve ilave donanımlar da dahil olmak üzere tüm donanımların tanıtıldığını lütfen unutmayınız. Bu yüzden, aracınızda bulunmayan donanımlara ait açıklamalara da rastlayabilirsiniz.

Bu kitapta yer alan tüm teknik özellikler basım tarihinde geçerlidir. Bununla beraber, Toyota'nın sürekli ürün geliştirme politikası paralelinde Toyota önceden belirtmeksizin teknik özellik, donanım ve aksesuar değişikliği yapma hakkını saklı tutmaktadır.

Teknik özelliklerine ve donanımına bağlı olarak aracınız, bu kitapta verilen çizimlerden farklılık gösterebilir.

Aksesuarlar, yedek parçalar ve Toyota'nızdaki tadilatlar

Toyota marka araçlar için bugün piyasada orijinal olmayan birçok çeşit yedek parça ve aksesuar satılmaktadır. Toyota, aracınızda bulunan herhangi bir parçanın veya aksesuarın değiştirilmesi gerektiğinde orijinal parça ve aksesuarların kullanılmasını tavsiye etmektedir. Eşdeğer kalitedeki diğer parça veya aksesuarlar da kullanılabilir. Orijinal olmayan yedek parça ve aksesuarlardan veya bunların değiştirilmesi ya da montajından doğabilecek sorunlar garanti kapsamına girmez ve Toyota'yı bir yükümlülük altına sokmaz. Ayrıca orijinal olmayan yedek parça ve aksesuarların kullanımından kaynaklanacak hasar ya da performans sorunları garanti kapsamına alınmaz.

Radyo verici sisteminin takılması

Aracınıza, radyo verici sisteminin bağlanması aşağıdaki gibi elektronik sistemleri etkileyebilir.

- Çok noktadan yakıt enjeksiyon sistemi/sıralı çok noktadan yakıt enjeksiyon sistemi
- Sabit hız kontrol sistemi
- ABS (Kilitlenme önleyici fren sistemi)
- SRS hava yastığı sistemi
- Aktif gergili emniyet kemeri sistemi

Gerekli önlemler ve radyo verici sisteminin takılması ile ilgili özel talimatlar için mutlaka Toyota bayisine danışınız.

Frekans bantları, güç seviyeleri, anten pozisyonları ve radyo verici bağlama şartları hakkında daha fazla bilgi için Toyota bayisine danışabilirsiniz.

Toyota’nızın kullanımdan kaldırılması

Toyota’nızdaki SRS hava yastığı ve emniyet kemeri aktif gergi donanımları, patlayıcı kimyasal maddeler içermektedir. Eğer SRS hava yastıkları ve emniyet kemeri aktif gergi donanımları olduğu gibi bırakılarak araç kullanımdan kaldırılırsa, yangın gibi kazalara sebep olabilir. Aracınızın kullanımdan kaldırılmasından önce, SRS hava yastıklarının ve emniyet kemeri aktif gergi donanımlarının, Toyota bayisi tarafından sökülmesini sağlayınız.



Aracınızda pil ve/veya akü bulunmaktadır. Bunları çevreye atmayınız, ayrı bir yerde toplamak için işbirliğinde bulununuz.
(Talimat 2006/66/EC).

⚠ DİKKAT

Genel sürüş uyarıları

Sürüş esnasında Alkol veya uyuşturucu etkisi olan ilaç aldıktan sonra kesinlikle aracınızı kullanmayınız. Alkol ve uyuşturucu etkisi olan ilaçlar tepkilerinizi yavaşlatır, muhakeme yeteneğinizi ve koordinasyonunuzu olumsuz yönde etkiler. Bu durum, ciddi şekilde yaralanmalarla veya ölümle sonuçlanacak bir kazaya sebep olabilir.

Güvenli sürüş: Aracınızı her zaman tedbirli kullanınız. Diğer sürücülerin ve yayaların yapabileceği hatalara karşı hazırlıklı olunuz.

Sürücü dalgınlığı: Dikkatinizi tamamen sürüşe veriniz. Sürüş esnasında aracın kumandalarıyla oynama, cep telefonuyla konuşma veya okuma gibi sürücünün dikkatini dağıtan aktiviteler, ciddi şekilde yaralanmalarla veya ölümle sonuçlanabilecek bir kazaya sebep olabilir.

Çocukların güvenliğiyle ilgili genel uyarılar

Çocuklarınızı araçta kesinlikle yalnız bırakmayınız ve aracınızın anahtarıyla oynamalarına izin vermeyiniz.

Çocuklar aracınızı çalıştırabilir veya vitesi boş konuma getirebilir. Çocuklar aracınızın camları veya diğer donanımlarıyla oynarken kendilerini yaralayabilir. Ayrıca aracınızın yolcu bölümü sıcaklığının aşırı yükselmesi veya düşmesi çocuklar için ölümcül olabilir.

Aracınızın modelini kontrol ediniz.

Aracınızın hangi model olduğunu görmek için model koduna bakabilirsiniz.

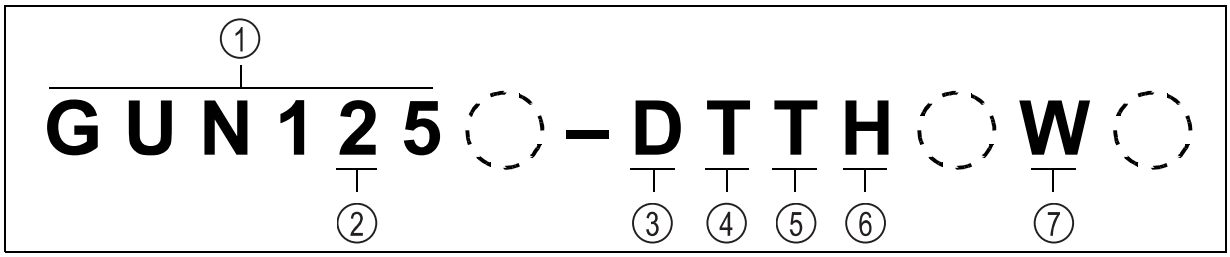

① Ana kod

TGN1*6: 2TR-FE motorlu modeller
GUN1*6: 1GD-FTV motorlu modeller
GUN1*5: 2GD-FTV motorlu modeller
KUN1*5: 2KD-FTV motorlu modeller

② Sürüş sistemi

2: 4WD modeller
3: Pre Runner (2WD modeller)

③ Kabin tipi

B: Tek-kabin
C: Smart-kabin
D: Çift kabin

④ Üretim yeri

N: Güney Afrika
T: Tayland

⑤ Şanzıman tipi

T: Otomatik şanzıman
M: 5-hızlı düz şanzıman
F: 6-hızlı düz şanzıman

⑥ Sınıf

H: YÜKSEK
M: ORTA
S: STANDARD
L: DÜŞÜK
X: EN DÜŞÜK

⑦ Varış yeri

W: Avrupa ülkeleri vb. için olan modeller
V: Kafkasya bölgesi vb. için olan modeller
Boş: Kazakistan vb. için olan modeller

Model kodu, imalatçı etiketi veya plakasında “MODEL" başlığı altında görülmektedir.

Etiket veya plaka resimde gösterilen yere yerleştirilmiştir.

▶ Tip A

Üretici etiketi sol direk üzerinde bulunmaktadır.

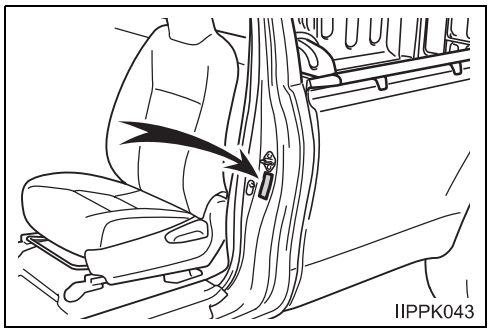

▶ Tip B

Üretici etiketi sol direk üzerinde bulunmaktadır.

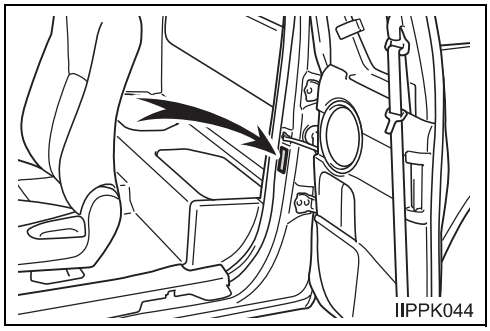

▶ Tip C

Üretici etiketi sol direk üzerinde bulunmaktadır.

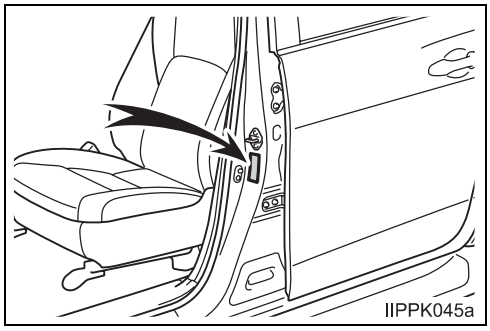

▶ Tip D

Üretici plakası motor bölmesinin yanında bulunmaktadır.

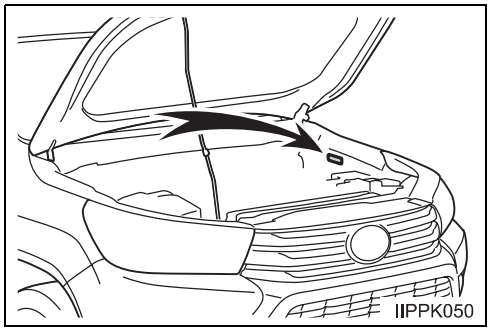

Resimli dizin

Dış görünüm

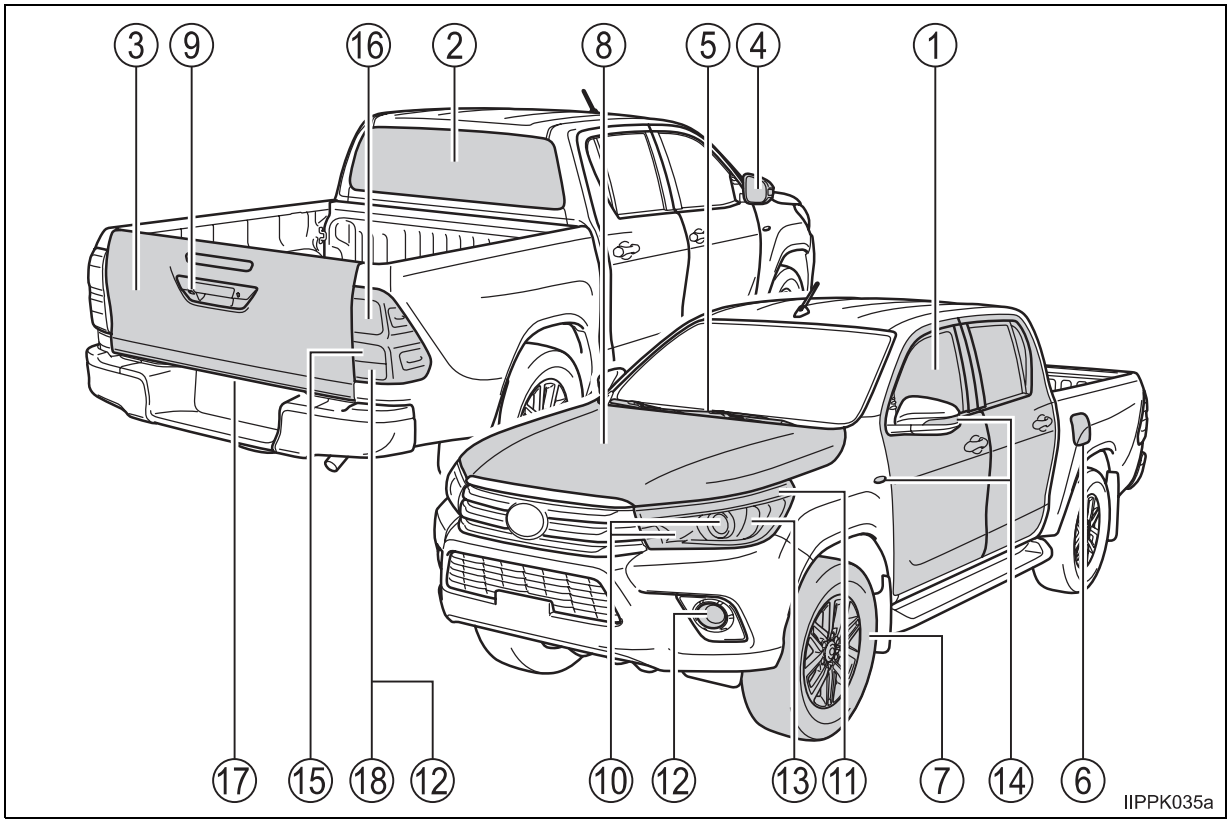

Araç sınıfına göre farların şekli farklılık gösterebilir. (→S. 460)

① **Kapılar** . . . . . **S. 144**
Arka kapılar (smart-kabin modeller) . . . . . **S. 150**
Kapıların kilitlenmesi/kapı kilitlerinin açılması . . . . . S. 144
Kapı camlarının açılması/kapatılması . . . . . S. 184
Mekanik anahtar kullanılarak kilitleme/kilit açma*1 . . . . . S. 519
Uyarı ışıkları*1/uyarı mesajları*1 . . . . . S. 146, 490

② **Arka cam (sürgülü tip)** . . . . . **S. 189**

③ **Bagaj kapağı*1** . . . . . **S. 151**

④ **Dış dikiz aynaları** . . . . . **S. 181**
Ayna açısını ayarlanması . . . . . S. 181
Aynaların katlanması . . . . . S. 182
Ayna buğu çözücüsü*1 . . . . . S. 385, 392

⑤ **Ön cam silecekleri . . . . . S. 249**
Kış şartları için uyarılar . . . . . S. 305
⑥ **Yakıt deposu dış kapağı*1 . . . . . S. 252**
Yakıt doldurma yöntemi . . . . . S. 252
Yakıt tipi/yakıt deposu kapasitesi . . . . . S. 543
⑦ **Lastikler . . . . . S. 443**
Lastik boyutu/ hava basıncı . . . . . S. 557
Kış lastikleri/zincir . . . . . S. 305
Kontrol/rotasyon . . . . . S. 444
Patlak lastik değişiminde . . . . . S. 500
⑧ **Motor kaputu . . . . . S. 427**
Açma . . . . . S. 427
Motor yağı . . . . . S. 544
Motorun yüksek hararetinde yapılması gerekenler . . . . . S. 529
⑨ **Kamera*1 . . . . . S. 261**

Sürüş için dış aydınlatma ampulleri
(Değiştirme yöntemi: S. 460, Watt: S. 559)

⑩ **Farlar . . . . . S. 241**
⑪ **Ön konum lambaları/gün boyu aydınlatma lambaları*1 . . . S. 241**
⑫ **Ön sis farları*1/arka sis farı*1, 2 . . . . . S. 247**
⑬ **Ön sinyal lambaları . . . . . S. 239**
⑭ **Yan sinyal lambaları (çamurluğa monte edilmiş tip/ aynaya monte edilmiş tip) . . . . . S. 239**
⑮ **Arka sinyal lambaları . . . . . S. 239**
⑯ **Fren/park lambaları . . . . . S. 241**
Eğim iniş destek kontrol sistemi . . . . . S. 298
⑰ **Plaka lambaları . . . . . S. 241**
⑱ **Geri vites lambaları*2**
Vites kolunu R konumuna alınız . . . . . S. 227, 233

*1: Bazı modellerde

*2: Hedef bölgeye göre karşı tarafa yerleştirilmiş olabilir.

Gösterge paneli (Soldan direksiyonlu araçlar)

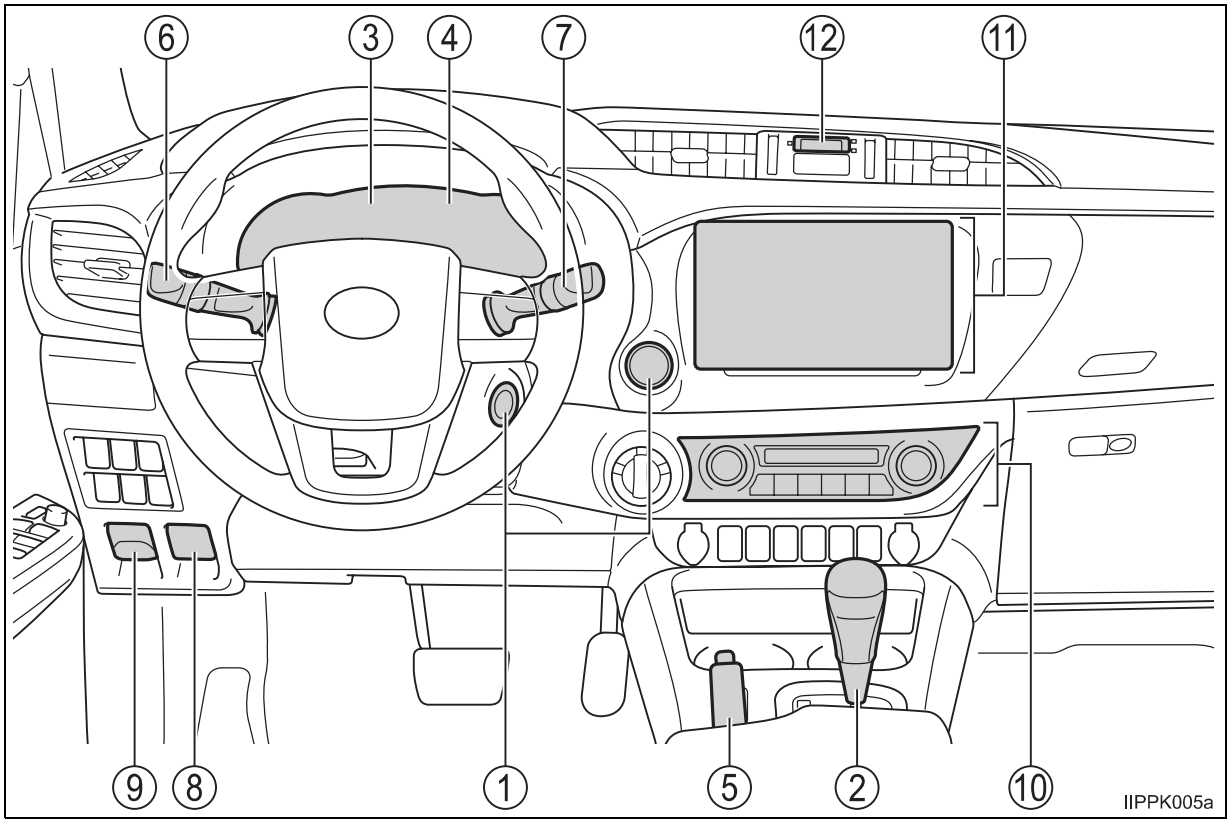

① **Kontak düğmesi/anahtarı . . . . . S. 215, 219**
Aracın çalıştırılması/konumun veya modun değiştirilmesi S. 215, 219
Acil durumda motorun durdurulması . . . . . S. 477
Motorunuz çalışmazsa. . . . . S. 516
Uyarı mesajları*1 . . . . . S. 494

② **Vites kolu (Otomatik şanzıman) . . . . . S. 227**
Vites konumunun değiştirilmesi . . . . . S. 227
Araç çekme esnasında alınacak önlemler. . . . . S. 479
Vites kolu hareket etmezse . . . . . S. 518
Vites kolu (Düz şanzıman) . . . . . S. 233
Vites konumunun değiştirilmesi . . . . . S. 233
Araç çekme esnasında alınacak önlemler. . . . . S. 479

③ **Sayaçlar . . . . . S. 112**
Sayaçların okunması . . . . . S. 112
Gösterge paneli ışığının ayarlanması*1 . . . . . S. 112
Uyarı ışıkları/gösterge ışıkları . . . . . S. 106
Bir uyarı ışığı ortaya çıktığında . . . . . S. 487

④ **Araç bilgi ekranı*1 . . . . . S. 117, 120**
Uyarı mesajı göründüğünde . . . . . S. 494

⑤ **Park freni kolu . . . . . S. 240**
Çekmek/bırakmak . . . . . S. 240
Kış şartları için uyarılar . . . . . S. 306
Sesli uyarı . . . . . S. 487

⑥ **Sinyal kolu . . . . . S. 239**
Far anahtarı . . . . . S. 241
Farlar/ön konum lambaları/park lambaları/günboyu aydınlatma lambaları*1 . . . . . S. 241
Ön sis farları*1/arka sis farı*1 . . . . . S. 247

⑦ **Ön cam silecekleri ve yıkayıcıları. . . . . S. 249**
Kullanım. . . . . S. 249
Cam yıkama sıvısının tamamlanması . . . . . S. 441
Uyarı mesajları*1 . . . . . S. 494

⑧ **Motor kaputu açma kolu . . . . . S. 427**

⑨ **Yakıt deposu dış kapağı açma kolu*1 . . . . . S. 254**

⑩ **Manuel klima sistemi*1 . . . . . S. 384**
Otomatik klima sistemi*1 . . . . . S. 390

⑪ **Müzik sistemi*1 . . . . . S. 310**
AUX soketi/USB soketi . . . . . S. 315
Navigasyon sistemi/Multimedya sistemi*1, 2
Geri görüntüleme sistemleri*1 . . . . . S. 261

⑫ **Saat . . . . . S. 410**

*1: Bazı modellerde

*2:"Navigasyon ve Multimedya sistemi Kullanıcı El Kitabı"na bakınız.

Anahtarlar (Soldan direksiyonlu araçlar)

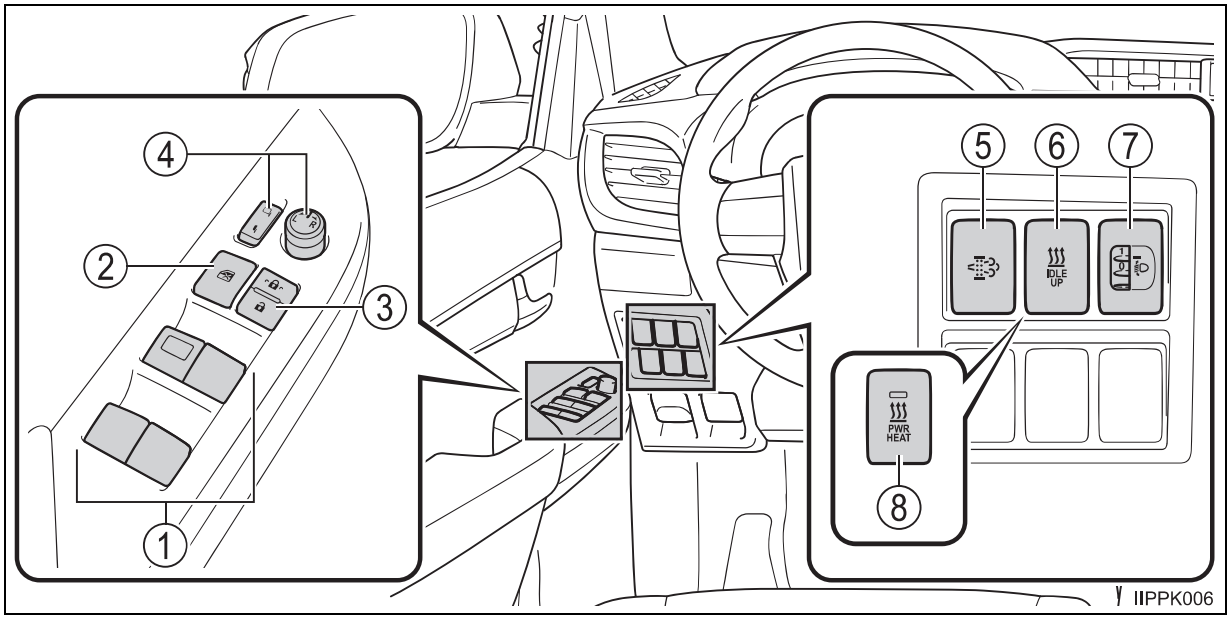

① Otomatik cam kumandaları*1 . . . . . S. 184
② Otomatik cam kilitleme düğmesi*1 . . . . . S. 185
③ Kapı kilitleme düğmesi*1 . . . . . S. 146
④ Dış dikiz aynası kumandaları*1 . . . . . S. 181
⑤ Dizel partikül filtre sistemi düğmesi*1 . . . . . S. 301
⑥ Devir yükseltme düğmesi*1 . . . . . S. 386
⑦ Manuel far seviyesi ayarlama anahtarı*1 . . . . . S. 243
⑧ Güçlü ısıtıcı anahtarı*1 . . . . . S. 386, 393

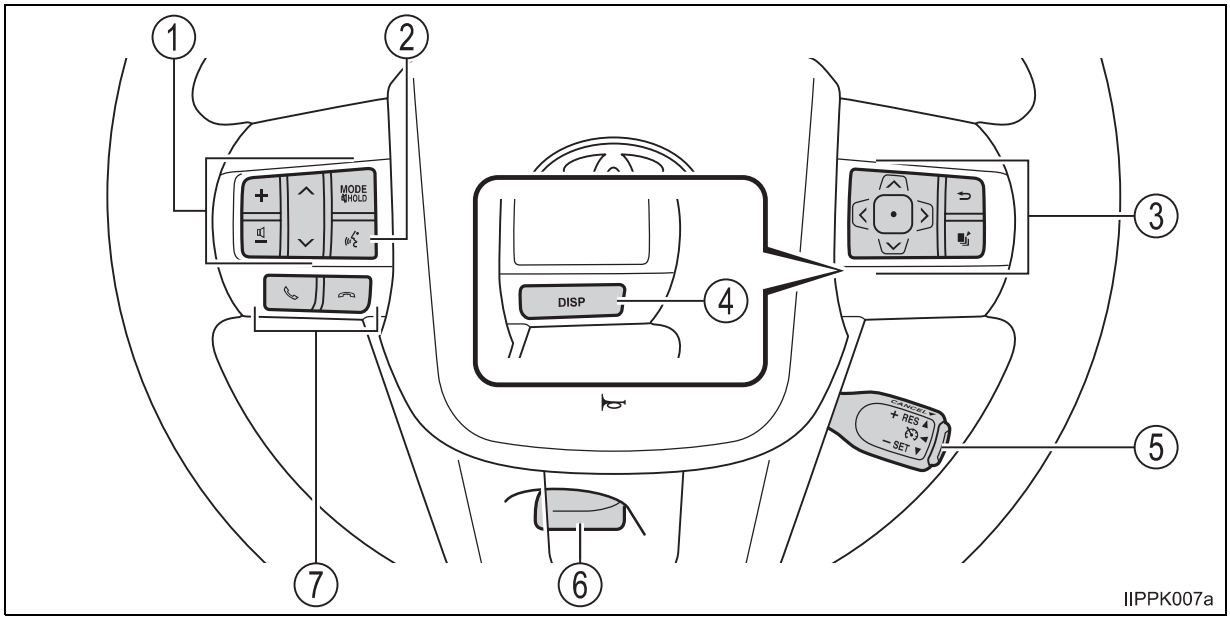

① **Müzik sistemi uzaktan kumanda düğmeleri*1, 2 . . . . . S. 312**
② **Konuşma düğmesi *1, 2**
③ **Sayaç kontrol düğmeleri*1 . . . . . S. 121**
④ **“DISP-GÖRÜNTÜ” düğmesi*1 . . . . . S. 118**
⑤ **Sabit hız kontrol anahtarı*1 . . . . . S. 257**
⑥ **Yükseklik ayarlı direksiyon simidi kilit açma kolu . . . . . S. 178**
⑦ **Telefon düğmesi*1, 2 . . . . . S. 354**

*1: Bazı modellerde

*2: “Navigasyon ve Multimedya sistemi Kullanıcı El Kitabı”na bakınız.

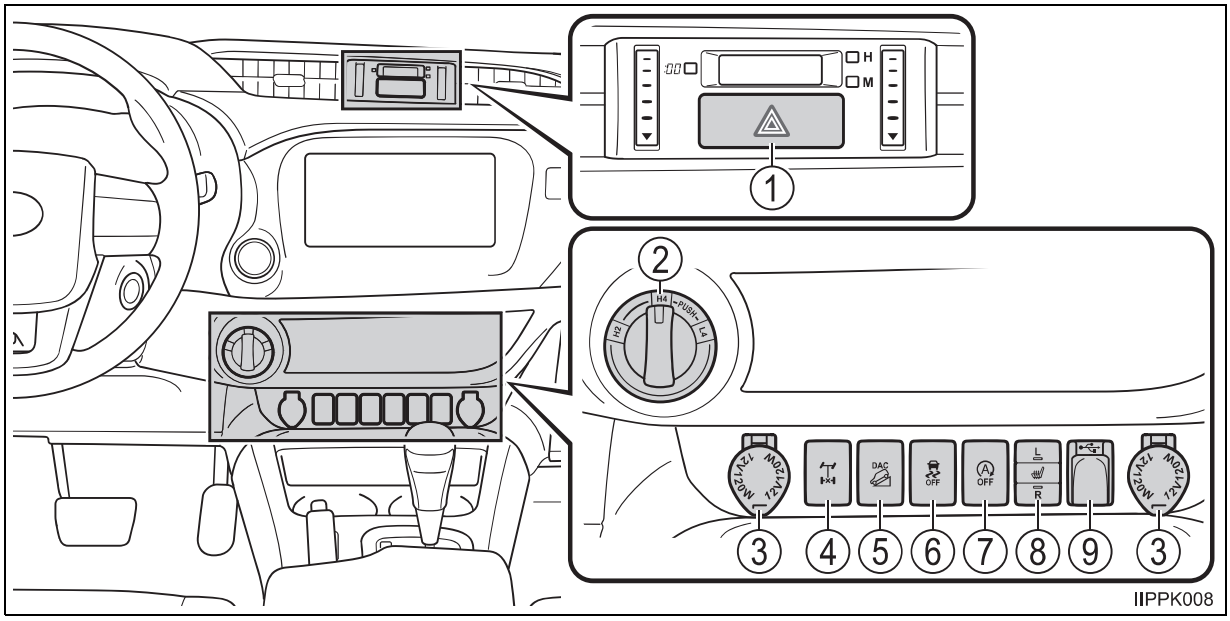

① Dörtlü flaşör düğmesi . . . . . S. 476
② Önden çekiş kontrol düğmesi*1 . . . . . S. 272
③ Güç besleme çıkışları*1 . . . . . S. 411
④ Arka diferansiyel kilitleme düğmesi*1 . . . . . S. 276
⑤ “DAC” (Eğim İniş Destek Kontrol Sistemi) düğmesi*1 . . . S. 298
⑥ VSC OFF düğmesi*1 . . . . . S. 292
⑦ Stop ve Çalıştırma iptal düğmesi*1 . . . . . S. 280
⑧ Koltuk ısıtıcı anahtarı*1 . . . . . S. 397
⑨ AUX soketi/USB soketi*1, 2

İç (Soldan direksiyonlu araçlar)

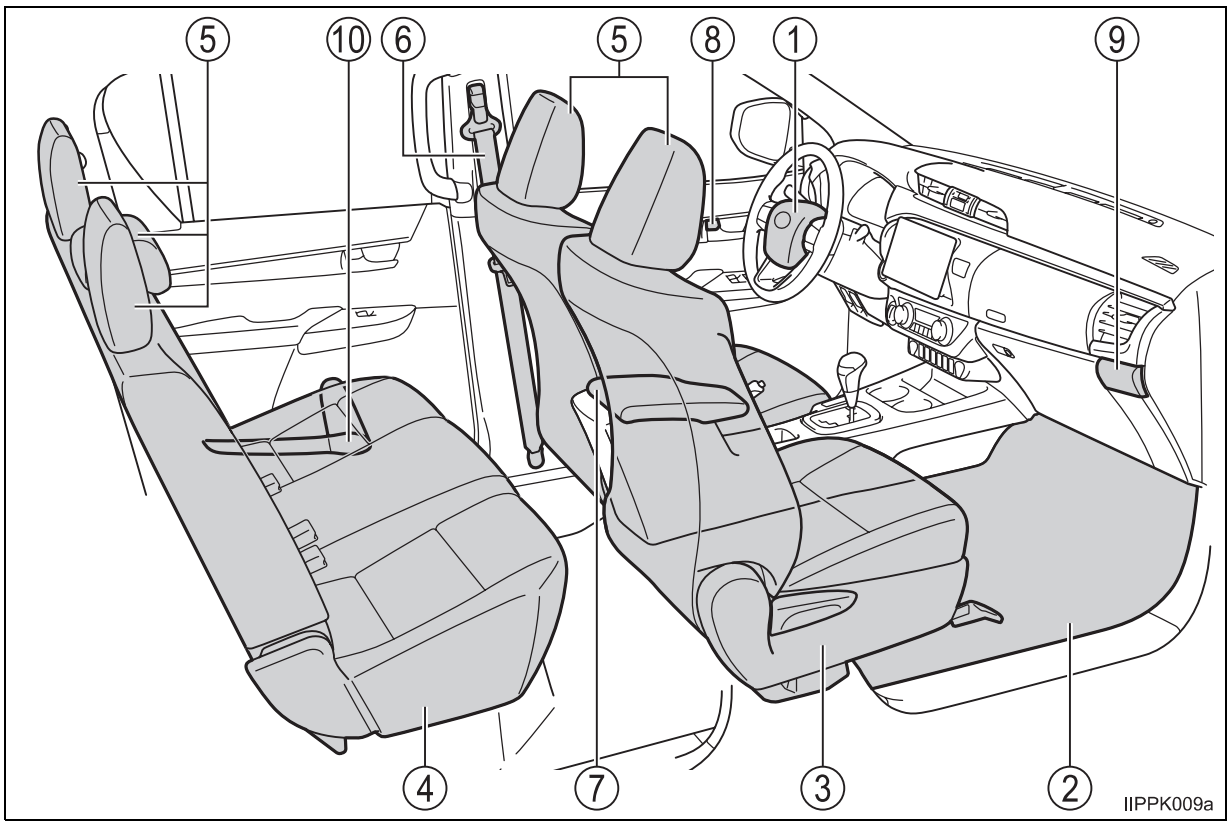

① SRS hava yastıkları*1 . . . . . S. 45
② Taban paspasları . . . . . S. 36
③ Ön koltuklar . . . . . S. 170
④ Arka koltuklar*1 . . . . . S. 172
⑤ Baş dayamaları . . . . . S. 175
⑥ Emniyet kemerleri . . . . . S. 40
⑦ Konsol bölmesi*1 . . . . . S. 402
⑧ İç kilit mandalları . . . . . S. 146
⑨ Bardak tutucular . . . . . S. 403
Yardımcı bölmeler . . . . . S. 405
⑩ Şişe tutucular*1 . . . . . S. 404

*1: Bazı modellerde

*2: “Navigasyon ve Multimedya sistemi Kullanıcı El Kitabı”na bakınız.

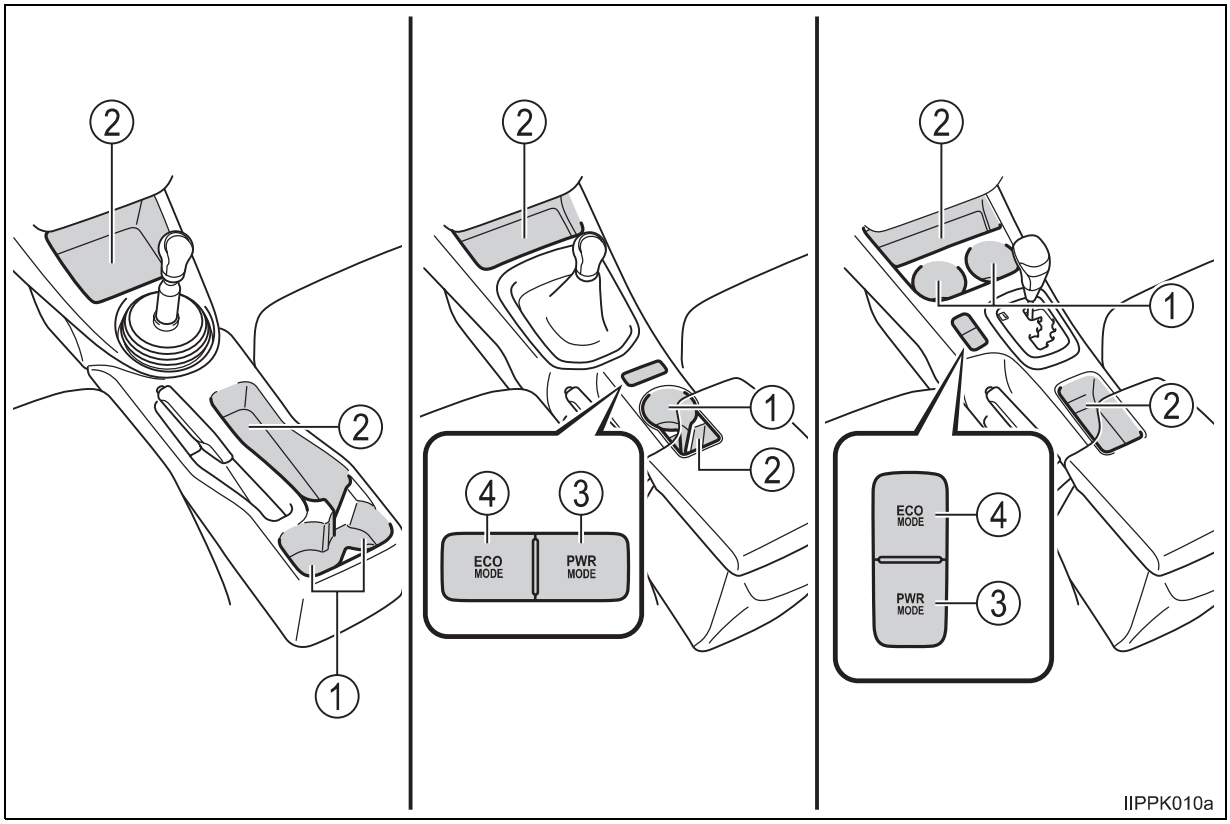

① **Bardak tutucular*1 . . . . . S. 403**
② **Yardımcı bölmeler*1 . . . . . S. 405**
③ **“PWR MODE” düğmesi*1 . . . . . S. 229, 234**
④ **“ECO MODE” düğmesi*1 . . . . . S. 229, 234**

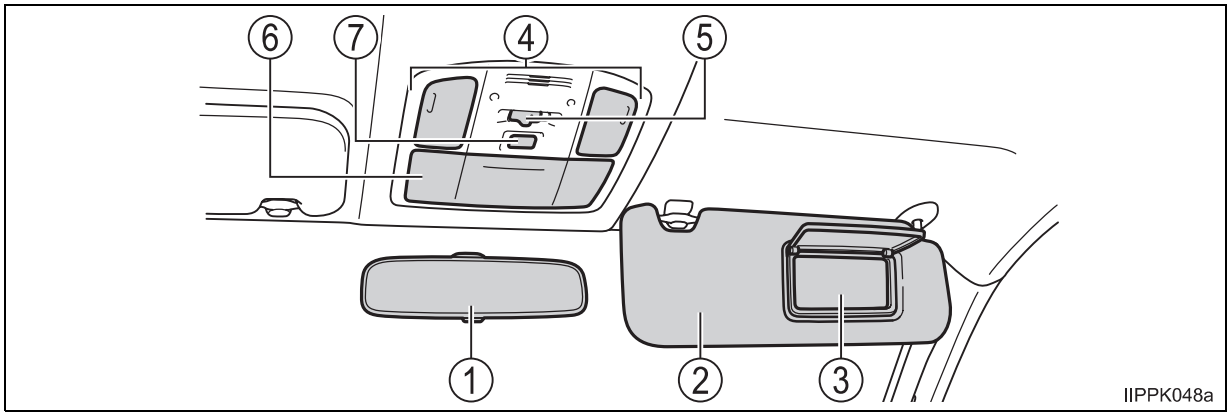

① **İç dikiz aynası** . . . . . **S. 180**
② **Güneş siperlikleri*2** . . . . . **S. 409**
③ **Makyaj aynası*1** . . . . . **S. 409**
④ **Okuma lambası** . . . . . **S. 399**
İç ışıklar*1, 3 . . . . . **S. 399**
⑤ **Okuma/tavan lambası ana düğmesi** . . . . . **S. 399**
⑥ **Yardımcı bölmeler** . . . . . **S. 405**
⑦ **"SOS" düğmesi*1, 4**

*1: Bazı modellerde

*2: ASLA yolcu hava yastığı çalışabilir durumdayken yüzü arkaya dönük tipte bebek/çocuk koltuğunu ön koltuğa takarak kullanmayınız, bu çocuk için ÖLÜM veya CİDDİ ŞEKİLDE YARALANMAYA neden olabilir. (→S. 71)

*1



*3: Şekilde ön taraf gösterilmiştir, ancak bunlar arka tarafta da bulunmaktadır.

*4: Düğme bu araçta çalıştırılamaz.

Gösterge paneli (Sağdan direksiyonlu araçlar)

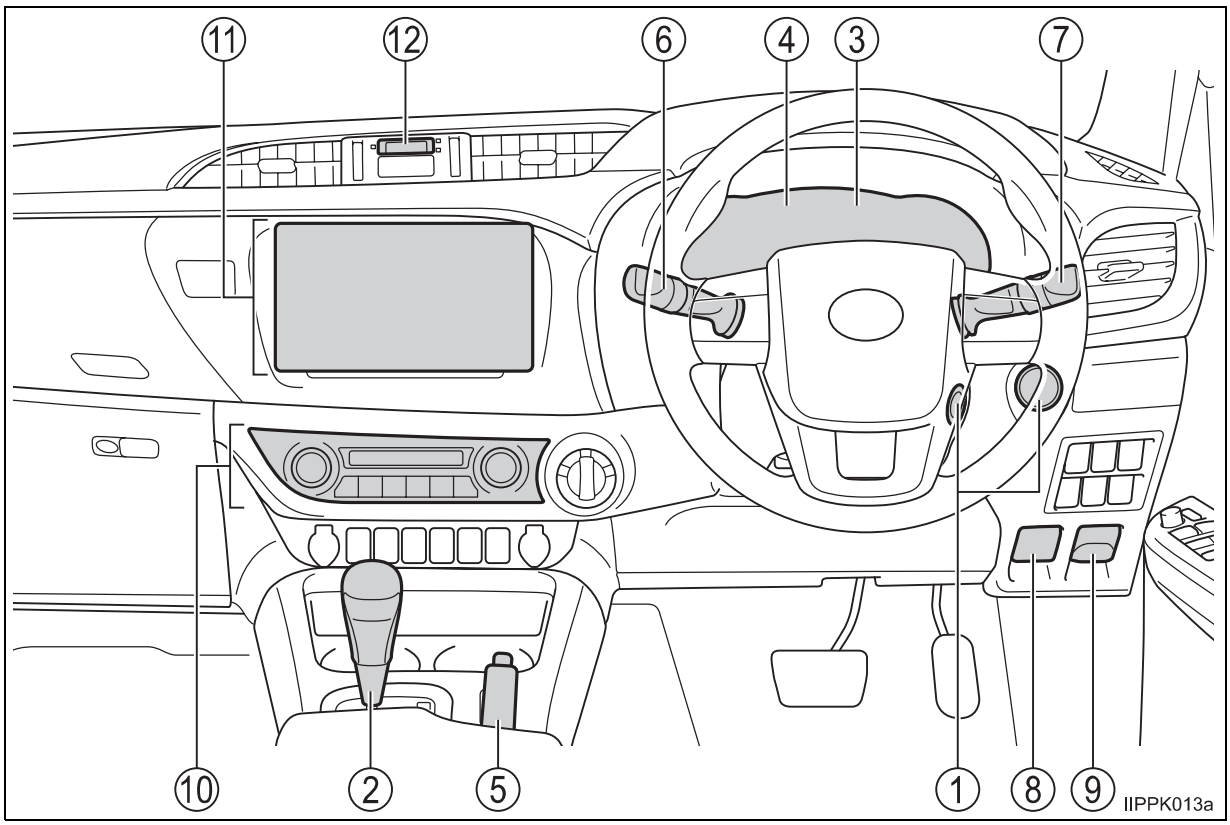

① **Kontak anahtarı . . . . . S. 215, 219**
Aracın çalıştırılması/konumun veya modun değiştirilmesi S. 215, 219
Acil durumda motorun durdurulması . . . . . S. 477
Motorunuz çalışmazsa. . . . . S. 516
Uyarı mesajları . . . . . S. 494

② **Vites kolu (Otomatik şanzıman) . . . . . S. 227**
Vites konumunun değiştirilmesi . . . . . S. 227
Araç çekme esnasında alınacak önlemler. . . . . S. 479
Vites kolu hareket etmezse . . . . . S. 518
Vites kolu (Düz şanzıman) . . . . . S. 233
Vites konumunun değiştirilmesi . . . . . S. 233
Araç çekme esnasında alınacak önlemler. . . . . S. 479

③ **Sayaçlar . . . . . S. 112**
Sayaçların okunması . . . . . S. 112
Gösterge paneli ışığının ayarlanması*1 . . . . . S. 112
Uyarı ışıkları/gösterge ışıkları . . . . . S. 106
Bir uyarı ışığı ortaya çıktığında . . . . . S. 487

④ **Araç bilgi ekranı*1 . . . . . S. 117, 120**
Uyarı mesajı göründüğünde . . . . . S. 494

⑤ **Park freni kolu . . . . . S. 240**
Çekmek/bırakmak . . . . . S. 240
Kış şartları için uyarılar . . . . . S. 306
Sesli uyarı . . . . . S. 487

⑥ **Sinyal kolu . . . . . S. 239**
Far anahtarı . . . . . S. 241
Farlar/ön konum lambaları/park lambaları/günboyu aydınlatma lambaları*1 . . . . . S. 241
Ön sis farları*1/arka sis farı*1 . . . . . S. 247

⑦ **Ön cam silecekleri ve yıkayıcıları. . . . . S. 249**
Kullanım. . . . . S. 249
Cam yıkama sıvısının tamamlanması . . . . . S. 441
Uyarı mesajları*1 . . . . . S. 494

⑧ **Motor kaputu açma kolu . . . . . S. 427**

⑨ **Yakıt deposu dış kapağı açma kolu*1 . . . . . S. 254**

⑩ **Manuel klima sistemi*1 . . . . . S. 384**
Otomatik klima sistemi*1 . . . . . S. 390

⑪ **Müzik sistemi*1 . . . . . S. 310**
AUX soketi/USB soketi . . . . . S. 315
Navigasyon sistemi/Multimedya sistemi*1, 2
Geri görüntüleme sistemleri*1 . . . . . S. 261

⑫ **Saat . . . . . S. 410**

*1: Bazı modellerde

*2: “Navigasyon ve Multimedya sistemi Kullanıcı El Kitabı”na bakınız.

Anahtarlar (Sağdan direksiyonlu araçlar)

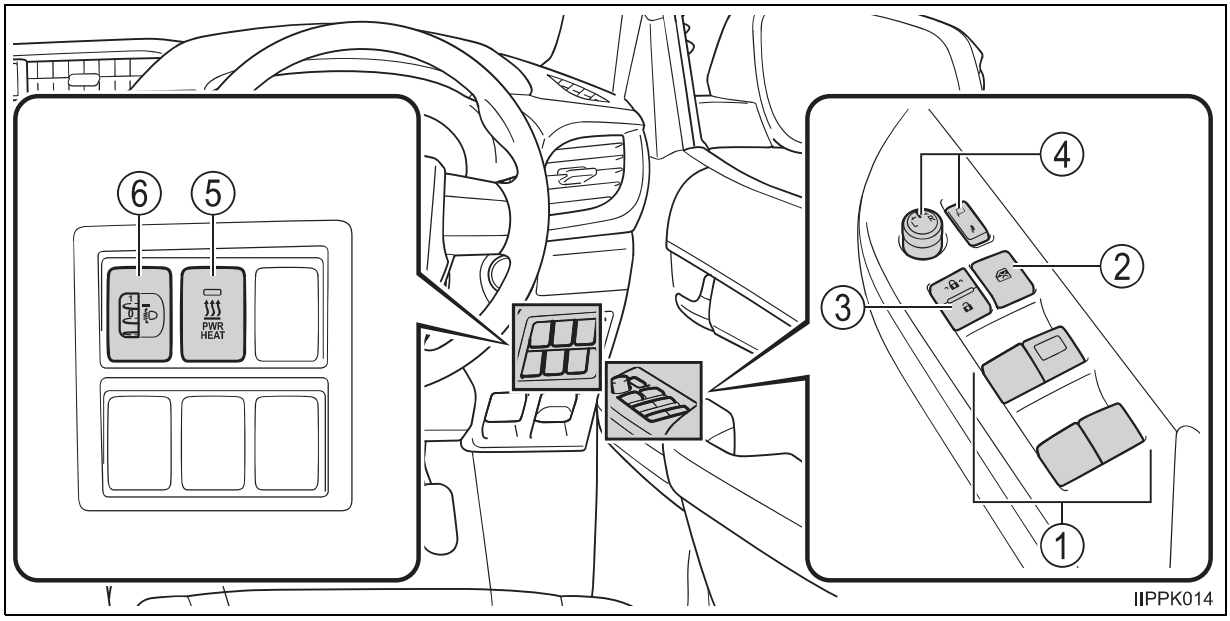

① Otomatik cam kumandaları. . . . . S. 184
② Otomatik cam kilitleme düğmesi . . . . . S. 185
③ Kapı kilitleme düğmesi . . . . . S. 146
④ Dış dikiz aynası kumandaları*1 . . . . . S. 181
⑤ Güçlü ısıtıcı anahtarı*1 . . . . . S. 386, 393
⑥ Manuel far seviyesi ayarlama anahtarı*1 . . . . . S. 243

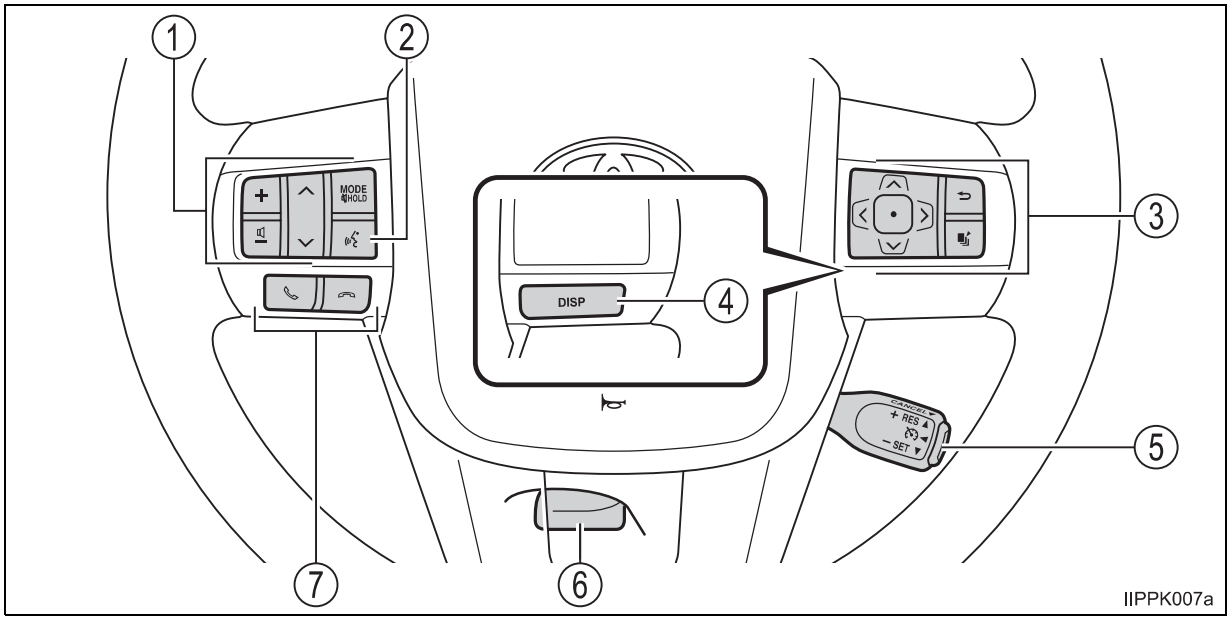

① **Müzik sistemi uzaktan kumanda düğmeleri*1, 2 . . . . . S. 312**
② **Konuşma düğmesi*1, 2**
③ **Sayaç kontrol düğmeleri*1 . . . . . S. 121**
④ **“DISP-GÖRÜNTÜ” düğmesi*1 . . . . . S. 118**
⑤ **Sabit hız kontrol anahtarı*1 . . . . . S. 257**
⑥ **Yükseklik ayarlı direksiyon simidi kilit açma kolu . . . . . S. 178**
⑦ **Telefon düğmesi*1, 2 . . . . . S. 354**

*1: Bazı modellerde

*2: “Navigasyon ve Multimedya sistemi Kullanıcı El Kitabı”na bakınız.

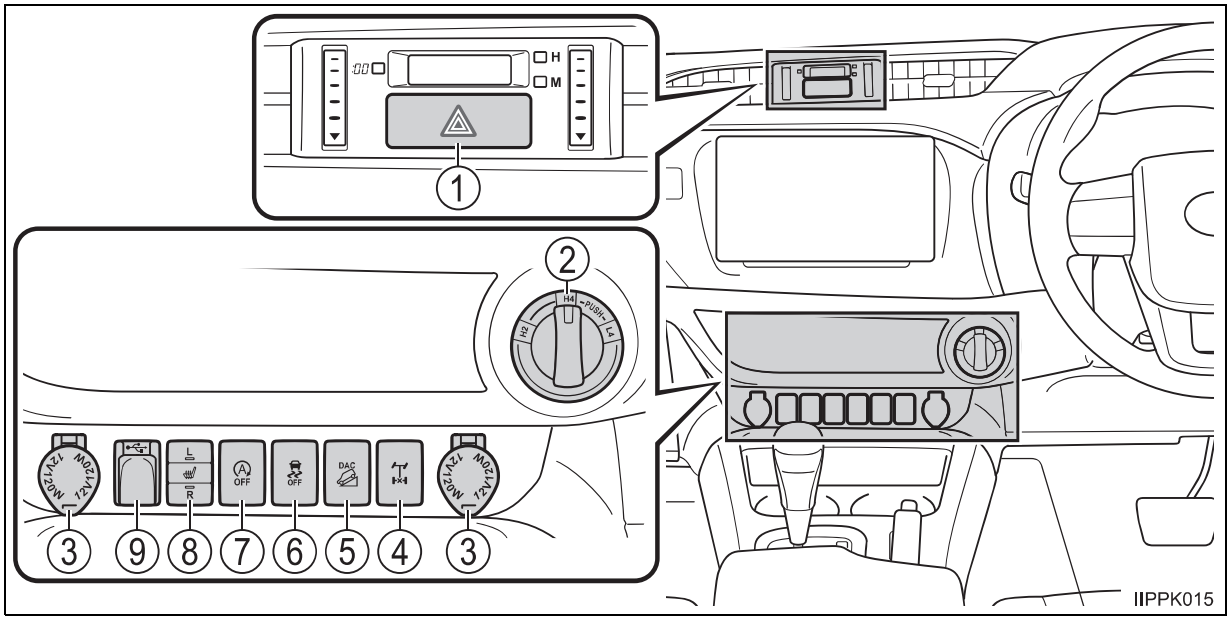

① Dörtlü flaşör düğmesi . . . . . S. 476
② Önden çekiş kontrol düğmesi*1 . . . . . S. 272
③ Güç besleme çıkışları*1 . . . . . S. 411
④ Arka diferansiyel kilitleme düğmesi*1 . . . . . S. 276
⑤ “DAC” (Eğim İniş Destek Kontrol Sistemi) düğmesi*1 . . . S. 298
⑥ VSC OFF düğmesi*1 . . . . . S. 292
⑦ Stop ve Çalıştırma iptal düğmesi*1 . . . . . S. 280
⑧ Koltuk ısıtıcı anahtarı*1 . . . . . S. 397
⑨ AUX soketi/USB soketi*1, 2

İç (Sağdan direksiyonlu araçlar)

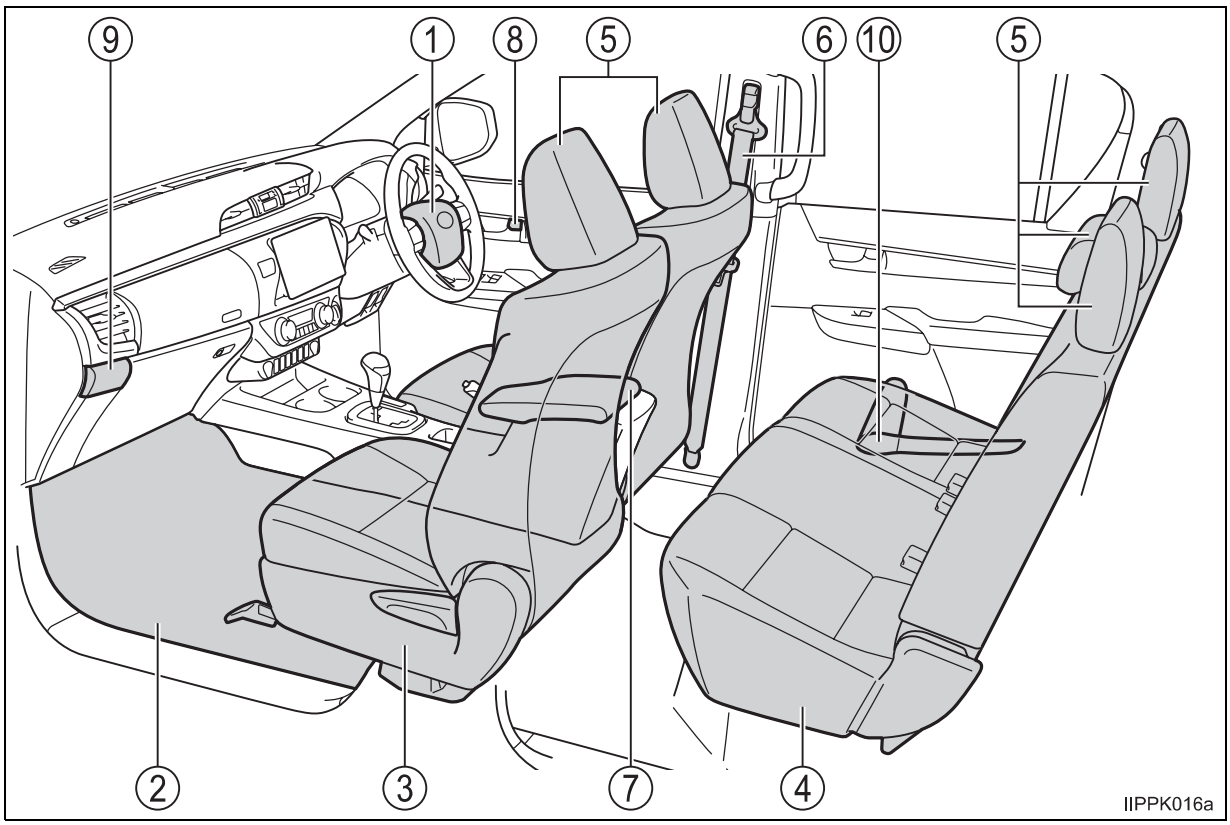

① SRS hava yastıkları . . . . . S. 45
② Taban paspasları . . . . . S. 36
③ Ön koltuklar . . . . . S. 170
④ Arka koltuklar*1 . . . . . S. 172
⑤ Baş dayamaları . . . . . S. 175
⑥ Emniyet kemerleri . . . . . S. 40
⑦ Konsol bölmesi*1 . . . . . S. 402
⑧ İç kilit mandalları . . . . . S. 146
⑨ Bardak tutucular . . . . . S. 403
Yardımcı bölmeler . . . . . S. 405
⑩ Şişe tutucular*1 . . . . . S. 404

*1: Bazı modellerde

*2: “Navigasyon ve Multimedya sistemi Kullanıcı El Kitabı”na bakınız.

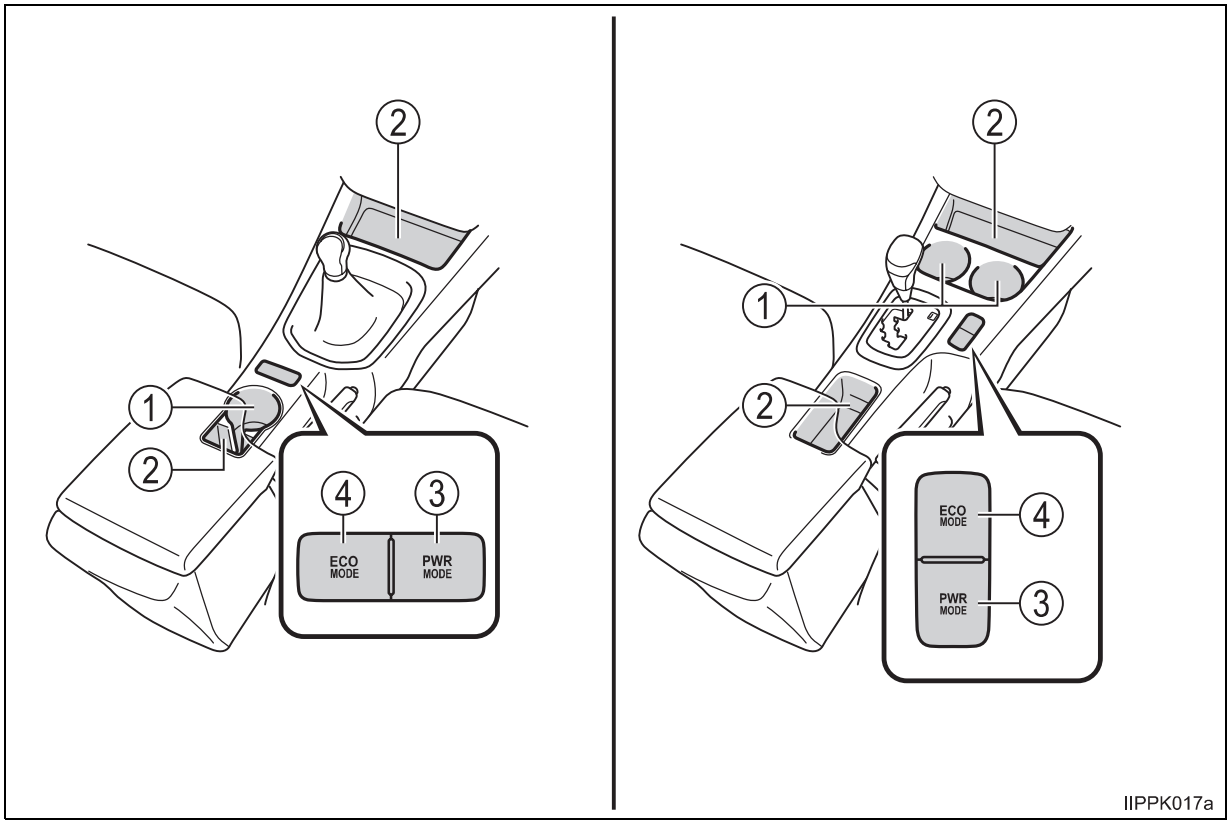

① **Bardak tutucular*1 . . . . . S. 403**
② **Yardımcı bölmeler*1 . . . . . S. 405**
③ **“PWR MODE” düğmesi*1 . . . . . S. 229, 234**
④ **“ECO MODE” düğmesi*1 . . . . . S. 229, 234**

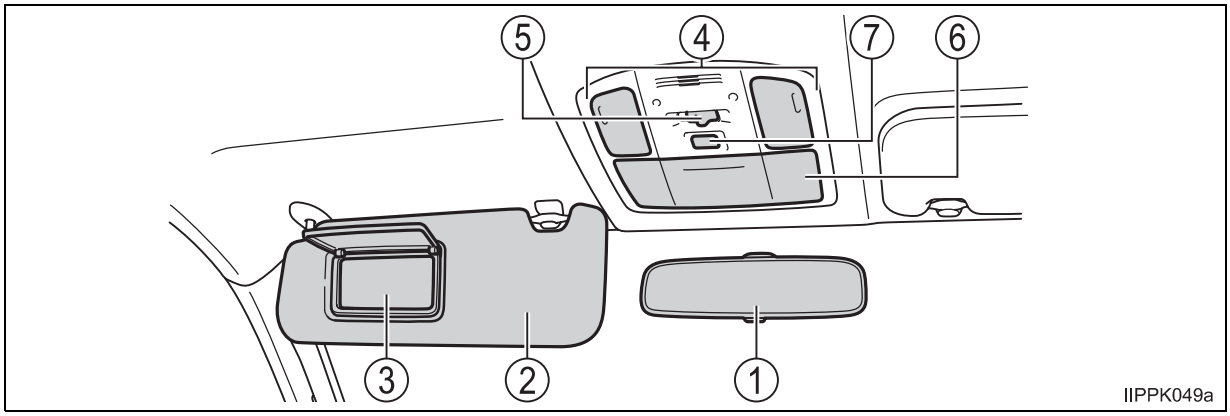

① **İç dikiz aynası** . . . . . **S. 180**
② **Güneş siperlikleri*2** . . . . . **S. 409**
③ **Makyaj aynası*1** . . . . . **S. 409**
④ **Okuma lambası** . . . . . **S. 399**
İç ışıklar*1, 3 . . . . . **S. 399**
⑤ **Okuma/tavan lambası ana düğmesi** . . . . . **S. 399**
⑥ **Yardımcı bölmeler** . . . . . **S. 405**
⑦ **"SOS" düğmesi*1, 4**

*1: Bazı modellerde

*2: ASLA yolcu hava yastığı çalışabilir durumdayken yüzü arkaya dönük tipte bebek/çocuk koltuğunu ön koltuğa takarak kullanmayınız, bu çocuk için ÖLÜM veya CİDDİ ŞEKİLDE YARALANMAYA neden olabilir. (→S. 71)

*1



*3: Şekilde ön taraf gösterilmiştir, ancak bunlar arka tarafta da bulunmaktadır.

*4: Düğme bu araçta çalıştırılamaz..

Bu kılavuzu okuyunuz

DİKKAT:
Açıklamalara uyulmadığı takdirde insanlarda ölüme veya ciddi yaralanmalara neden olunabilir.

UYARI:
Açıklamalara uyulmadığı taktirde araçlarda veya ekipmanlarında hasara veya arızaya neden olunabilir.

1 2 3 ··· İşleyiş ve çalışma prosedürlerini gösterir. Takip sırasını sayısal olarak gösterir.

Anahtarları ve diğer aletleri kullanmak için yapılacak hareketleri (itmek, çevirmek, vb) gösterir.

Hareketin sonucunu gösterir (kapağın açılması)

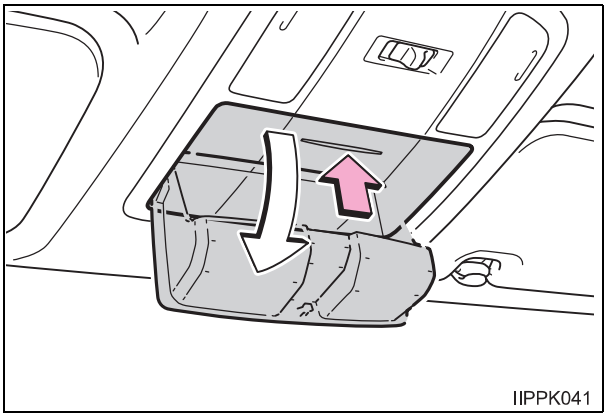

Açıklama esnasında komponenti veya konumunu belirtir.

Bunun anlamı “Yapmayınız” ya da “Olmasını önleyiniz” dir.

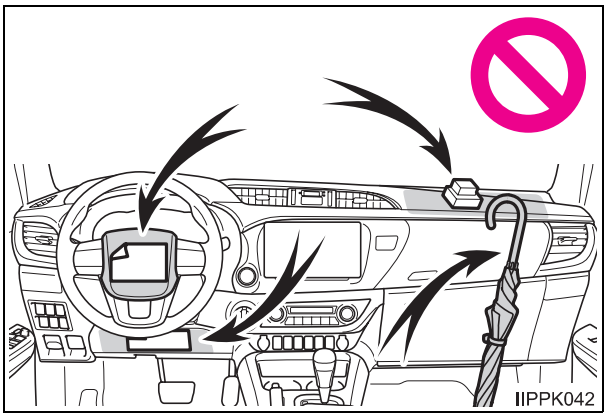

Arama nasıl yapılır

■ **İsme göre arama**

• Alfabetik dizin ..... S. 576

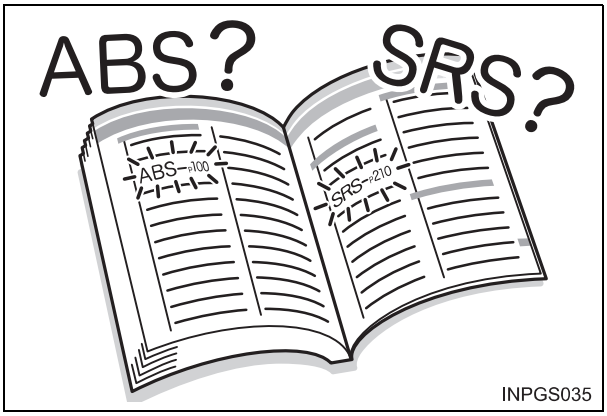

■ **Yerleştirme konumuna göre arama**

• Resimli dizin ..... S. 16

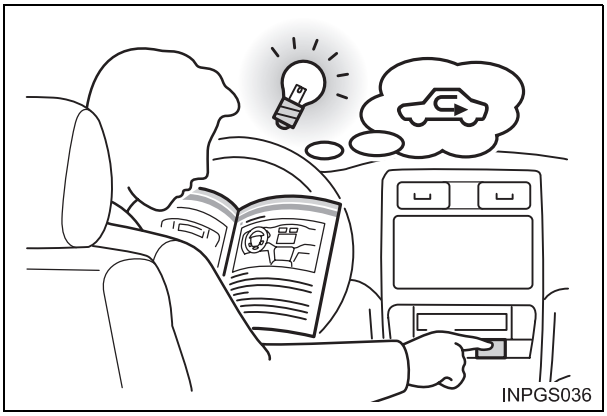

■ **Belirtiye veya sese göre arama**

• Bu durumda ne yapmalıyım...
(Arızacılık) ..... S. 572

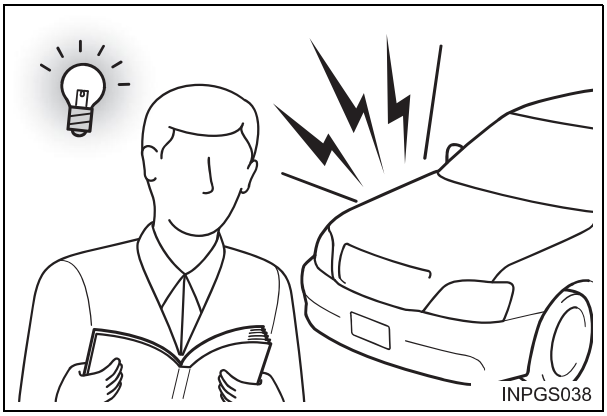

■ **Başlığa göre arama**

• İçindekiler ..... S. 2

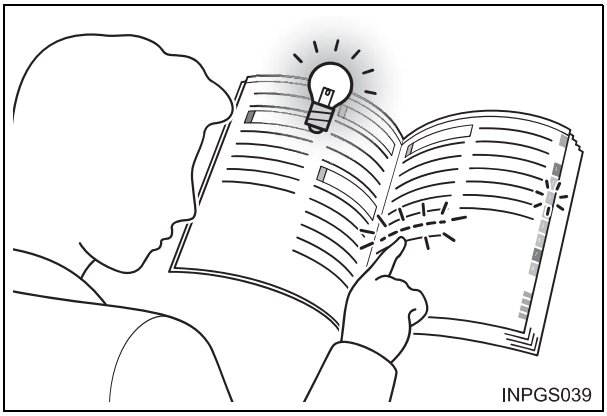

Emniyetiniz ve güvenliğiniz için

1

1-1. Güvenli kullanım

Sürüş öncesi 36
Güvenli sürüş için 38
Emniyet kemerleri 40
SRS hava yastıkları 45
Egzoz gazı uyarıları 56

1-2. Çocuk güvenliği

Ön yolcu koltuğu sınıflandırma sistemi.....57
Hava yastığı manual iptal sistemi.....62
Çocuklu sürüş.....64
Çocuk koltuğu sistemleri.....65

1-3. Hırsız caydırma sistemi

Motor blokaj sistemi (immobilizer).....93
Alarm 102

Sürüş öncesi

Taban paspası

Aracınızla aynı model ve model yılına sahip araçlar için dizayn edilen paspas kullanın. Paspası taban halısına emniyetli olacak bir şekilde sabitleyiniz.

1 Kancaları (klipsleri) taban paspasındaki halkalara takınız.

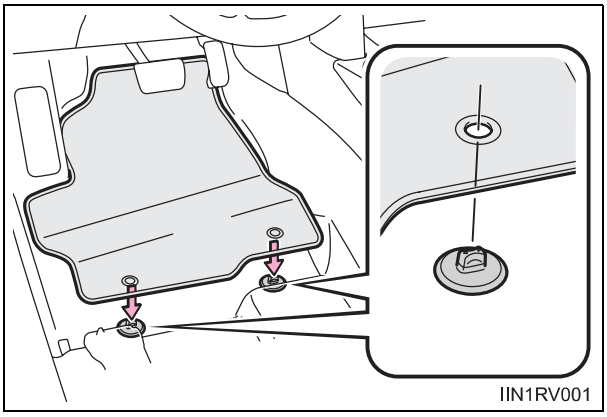

2 Taban paspaslarını sabitlemek için, sabitleme kancalarının üst kısmını çeviriniz.

*: Daima △ işaretlerini aynı hizaya getiriniz.

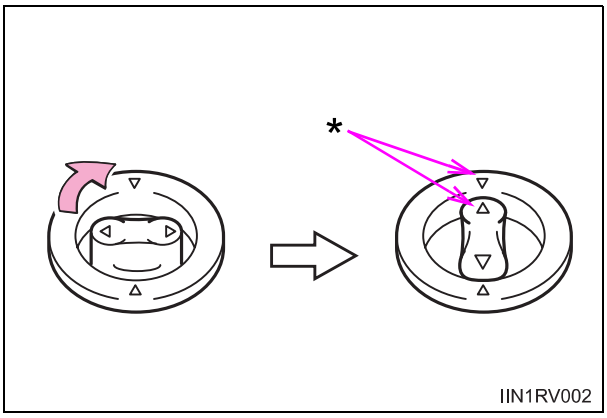

Kancaların (klipslerin) şekli şekildekinden farklı olabilir.

⚠ DİKKAT

Aşağıda belirtilen uyarılara dikkat ediniz.
Sürücü paspasının kayması, sürüş esnasında pedalın hareketini etkileyerek bir çok arızanın oluşmasına neden olabilir. Beklenmedik ani hızlanmanın oluşmasına veya aracın durdurulmasını zorlaştırabilir. Bu durum, ciddi yaralanmalara veya ölümle sonuçlanabilecek kazalara sebep olabilir.

■ Sürücü tarafı paspasını takarken

- Orijinal Toyota paspası olsa bile, diğer modeller ya da farklı model yılına ait araçlar için tasarlanmış paspasları kullanmayınız.
- Sadece sürücü koltuğu için tasarlanan paspasları kullanınız.
- Taban paspasını daima zemindeki kancaları (klipsleri) kullanarak güvenli bir şekilde takınız.
- Üst üste iki ya da daha fazla paspas kullanmayınız.
- Paspasın üst kısmı alta gelecek şekilde ters olarak yerleştirmeyiniz.

■ Sürüş öncesi

- Taban paspasının doğru yerde, kancaların (klipslerin) doğru ve güvenli bir şekilde sabitlendiğini kontrol ediniz. Özellikle, zemin temizlendikten sonra bu kontrolü yapınız.
- Aracı durdurup vites kolunu P konumuna (otomatik transaks) veya N konumuna (düz şanzımanda) alıp, her bir pedalı tamamen basarak, pedalların paspasa takılmadığından emin olunuz.

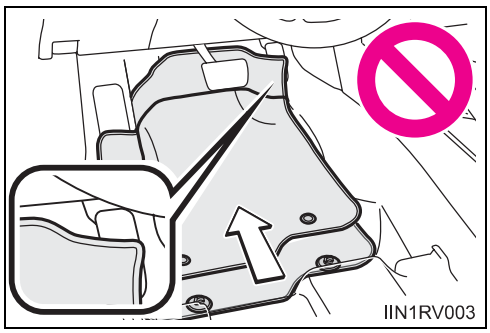

Güvenli sürüş için

Güvenli bir sürüş için, sürüşten önce koltuğu ve aynaları uygun şekilde ayarlayınız.

Doğru oturma pozisyonu

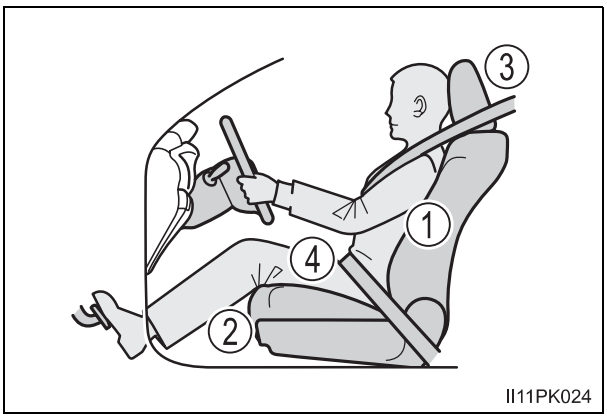

① Öne eğilerek direksiyonu kullanmamak için koltuğunuzun açısını dik durabileceğiniz şekilde ayarlayınız. (→S. 170)

② Direksiyonu kavrayabilmek için kolunuzu dirseğinizden hafifçe kırınız ve pedallara tam basabilmek için koltuğunuzu ayarlayınız. (→S. 170)

③ Ayarlanabilir tip baş dayaması olan araçlar: Baş dayamasını, dayamanın merkezi kulağınızın üst hizasına denk gelecek şekilde ayarlayıp sabitleyiniz. (→S. 175)

④ Emniyet kemerinizi düzgün bağlayınız. (→S. 40)

Emniyet kemerlerinin doğru kullanımı

Aracınızı sürmeden önce tüm yolcuların emniyet kemerlerini bağladıklarından emin olunuz. (→S. 40)

Yeteri kadar büyüyüp gerektiği şekilde aracın emniyet kemerini takabilene kadar, çocuk için uygun bir çocuk koltuğu sistemi kullanılmalıdır.
(→S. 65)

Aynaların ayarlanması

İç ve dış aynaların görüntüsünün düzgün olması için, ayarlarken arka tarafı net gördüğünüzden emin olunuz. (→S. 180, 181)

⚠ DİKKAT

Aşağıda belirtilen uyarılara dikkat ediniz.
Bunlara uyulmaması, ciddi şekilde yaralanmalara veya ölüme sebep olabilir.

- Sürüş esnasında sürücü koltuğunun konumunu ayarlamayınız.
  Bu durum, aracın sürücü hakimiyetinden çıkmasına sebep olabilir.
- Koltuk arkalığı ile sürücü veya yolcu arasına yastık vs. koymayınız.
  Yastık kullanılması durumunda emniyet kemerinin ve baş dayamasının etkinliği azalarak doğru oturma pozisyonunu alamayabilirsiniz.
- Ön koltukların altına eşya koymayınız.
  Ön koltukların altına yerleştirilen eşyalar koltuk raylarına sıkışarak, koltuğun kilitlenmesine engel olabilir. Bu durum kazaya yol açabilir ve ayarlama mekanizması hasar görebilir.
- Uzun mesafe sürüşlerinde, yorgun hissetmenizi engellemek için düzenli mola veriniz.
  Ayrıca, sürüş sırasında yorgun ve uykusuz hissediyorsanız, sürüşe devam etmek için kendinizi zorlamayınız ve acilen mola veriniz.

Emniyet kemerleri

Aracınızı sürmeden önce tüm yolcuların emniyet kemerlerini bağladıklarından emin olunuz.

Emniyet kemerlerinin doğru kullanımı

3 noktadan bağlı tip

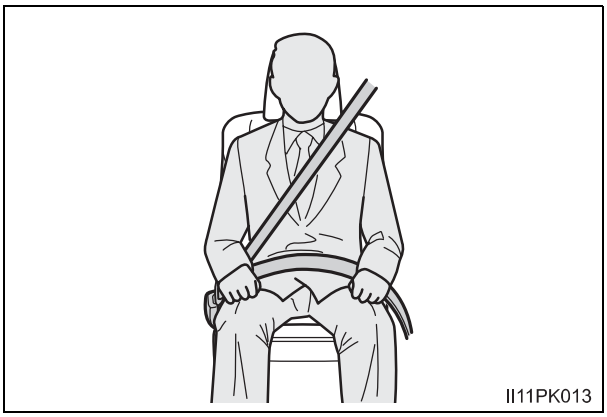

- Omuz kemerini, omzunuzu ortalayacak şekilde yerleştiriniz. Omuz kemeri boynunuzdan uzak olmalı, ancak omzunuzdan da aşağı düşmemelidir.
- Bel kemeri mümkün olduğunca aşağıdan, basenler üzerinden yerleştirilmelidir.
- Koltuk arkalığının konumunu ayarlayınız. Dik oturunuz ve geriye yaslanınız.
- Emniyet kemerini kıvırmayınız.

2 noktadan bağlı tip (bazı modellerde)

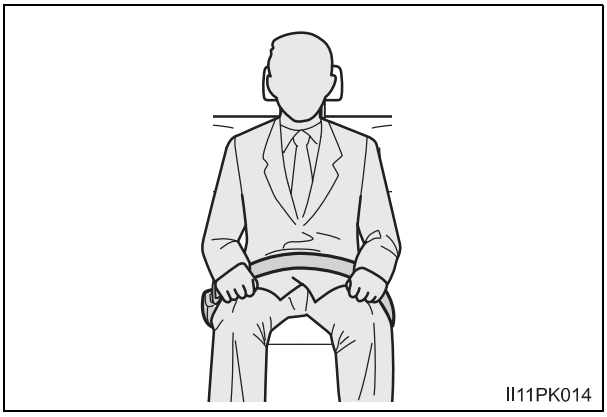

- Bel kemeri mümkün olduğunca aşağıdan, basenler üzerinden ve fazla uzunluğu kısaltılarak yerleştirilmelidir.
- Sadece ön koltuk: Koltuk arkalığının konumunu ayarlayınız. Dik oturunuz ve geriye yaslanınız.
- Emniyet kemerini kıvırmayınız.

Emniyet kemerinin bağlanması ve açılması

① Emniyet kemerini bağlamak için, bir klik sesi duyulana kadar tokanın içine itiniz.

② Emniyet kemeri kilidini çözmek için, kilit açma düğmesine basınız.

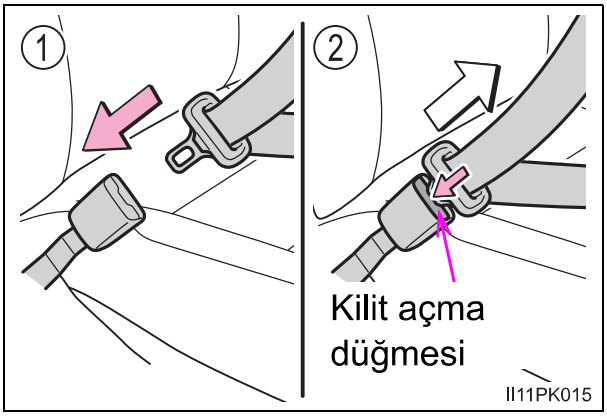

Omuz askısı yüksekliği ayarlanabilir emniyet kemeri (ön koltuklar için varsa)

① Kilit açma düğmesini çekerek, emniyet kemerinin askısını aşağı itiniz.

② Emniyet kemeri askısını yukarı itiniz.

Tıklama sesini duyana kadar askıyı aşağı ve yukarı hareket ettirerek ayarlayınız.

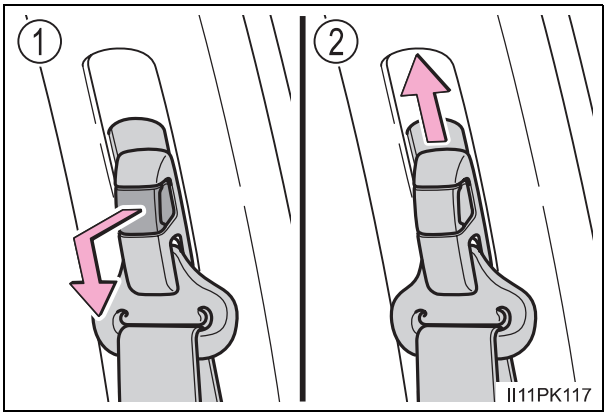

Emniyet kemeri uzunluk ayarı (2 noktadan bağlı tip emniyet kemeri) (bazı modellerde)

① Uzatmak

② Kısaltmak

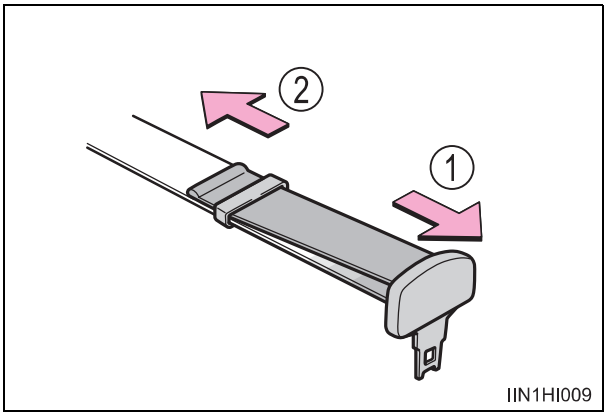

Aktif gergili emniyet kemerleri (bazı modellerde)

▶ SRS yan ve perde hava yastığı bulunmayan araçlar

Aktif gergi mekanizması, belirli hız ve açılarla gerçekleşen şiddetli önden çarpışmalarda emniyet kemerini hemen geriye doğru çekerek yolcunun sıkıca kavranmasını sağlar.

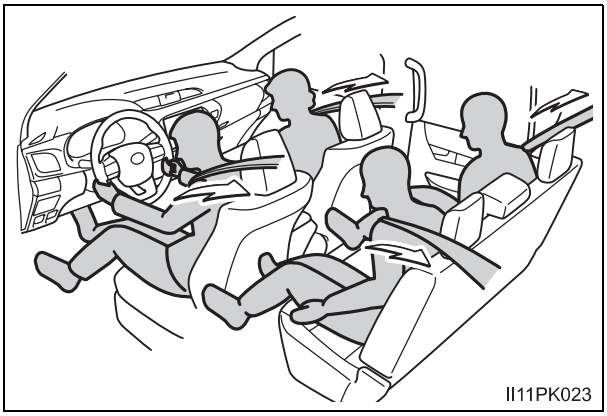

Aktif gergi mekanizması önemsiz önden çarpışmalarda, yanal çarpışmalarda, arkadan alınan darbelerde ya da aracın takla atması durumunda devreye gir-mez.

▶ SRS yan ve perde hava yastığı bulunan araçlar

Aktif gergi mekanizması, belirli hız ve açılarla gerçekleşen şiddetli önden ya da yandan çarpışmalarda emniyet kemerini hemen geriye doğru çekerek yolcunun sıkıca kavranmasını sağlar.

Aktif gergi mekanizması önemsiz önden çarpışmalarda, önemsiz yanal çarpışmalarda, arkadan alınan darbelerde ya da aracın takla atması durumunda devreye girmez.

■ Acil kilitlemeli kemer toplayıcısı (ELR) (3 noktadan bağlı tip emniyet kemeri)

Kemer toplayıcısı, ani bir duruş veya çarpma anında kilitlenecektir. Ani olarak öne doğru eğildiğinizde de kemer kilitlenecektir. Yavaş hareketler kemerin kolayca uzamasına imkan vererek rahat hareket etmenizi sağlayacaktır.

■ Çocuk emniyet kilidi kullanımı

Aracınızda bulunan emniyet kemerleri yetişkin vücut ölçülerine uygun tasarlanmıştır.

- Yeteri kadar büyüyüp gerektiği şekilde aracın emniyet kemerini takabilene kadar, çocuk için uygun bir çocuk koltuğu sistemi kullanılmalıdır. (→ S. 65)
- Çocuk aracın emniyet kemerini takabilecek kadar büyüdüğünde, emniyet kemerini 'deki talimatlara uygun olarak kullanınız. (→S. 40)

■ Devreye giren aktif gergili emniyet kemerinin değiştirilmesi (bazı modeller)

Araç birden fazla çarpışmaya maruz kalırsa, aktif gergi sadece birinci çarpışma için devreye girecek, ikinci ve daha sonraki çarpışmalarda ise devreye girmeyecektir.

■ Emniyet kemeri yönetmelikleri

Ülkenizdeki emniyet kemerleri ile ilgili yasalar çerçevesinde, emniyet kemerinin değiştirilmesi ya da montajı hususunda Toyota bayisine başvurunuz.

DİKKAT

Ani frenleme, ani dönüş veya kaza durumunda yaralanma riskini azaltmak için aşağıda belirtilen uyarılara dikkat ediniz.
Bunlara uyulmaması, ciddi şekilde yaralanmalara veya ölüme sebep olabilir.

Emniyet kemerinin takılması

- Tüm yolcuların emniyet kemerlerini bağladıklarından emin olunuz.
- Emniyet kemerinizi her zaman düzgün şekilde bağlayınız.
- Her emniyet kemerini yalnızca bir kişi için kullanınız. Çocuk dahi olsalar, bir emniyet kemerini birden fazla kişi için kullanmayınız.
- Toyota çocukların arka koltukta oturtulmasını ve her zaman emniyet kemeri ve/veya uygun çocuk koltuğu sisteminin kullanılmasını tavsiye etmektedir.
- Düzgün oturma konumu için koltuk arkalığını gereğinden fazla geriye yatırmayınız. Emniyet kemerleri, dik oturduğunuz ve geriye yaslandığınız takdirde azami korumayı sağlayacaktır.
- Omuz kemerini kolunuzun altından geçirmeyiniz.
- Emniyet kemerinizi her zaman mümkün olduğunca aşağıdan, basenler üzerinden yerleştiriniz.

Hamile kadınlar

Doktorunuza danışınız ve emniyet kemerini düzgün şekilde takınız. (→S. 40)

Hamile kadınlar, diğer yolcular gibi bel kemerini mümkün olduğunca aşağıdan, basenler üzerinden yerleştirmelidir, omuz kemerini omzunuzu ortalayacak şekilde yerleştiriniz ve karın üzerine baskı uygulamamasına dikkat ediniz.

Emniyet kemerinin düzgün bağlanmaması, ani frenleme veya kaza durumunda hem hamile kadının hem de ceninin ciddi şekilde yaralanmasına veya ölümüne sebep olabilir.

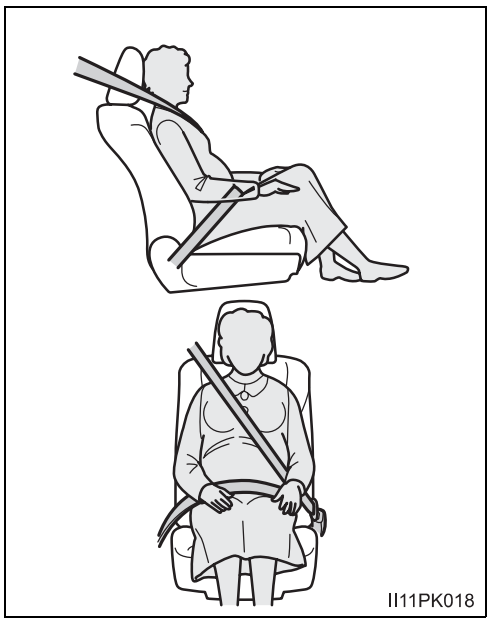

Yaralı kişiler

Doktorunuza danışınız ve emniyet kemerini düzgün şekilde takınız. (→S. 40)

⚠ DİKKAT

■ **Aracınızda çocuk yolcu bulunuyorsa**

→S. 81

■ **Aktif gergili emniyet kemerleri (bazı modellerde)**

Eğer aktif gergi aktif olmuşsa, SRS uyarı ışığı yanacaktır. Bu durumda, emniyet kemeri tekrar kullanılamaz ve Toyota bayisinde değiştirilmelidir.

■ **Ayarlanabilir omuz askısı (bazı modeller)**

Her zaman için emniyet kemeri omuz kayışının, omzunuzu ortalayacak biçimde olmasına dikkat ediniz. Kemer boynunuzdan uzak olmalı, ancak omzunuzdan da aşağı düşmemelidir. Aksi durumda, ani bir duruş, ani dönüş ya da kaza halinde kemerin sağlayacağı koruma azalabilir ve bir çarpmada ölüm ya da ciddi şekilde yaralanma olasılığı artar. (→S. 41)

■ **Emniyet kemeri hasarı ve aşınması**

- Kemerin, tokanın veya dilin kapıya sıkışarak zarar görmemesine dikkat ediniz.
- Düzenli olarak emniyet kemerlerini kontrol ediniz. Kemerde kesilme, yıpranma ya da gevşek parçalar olmamasını kontrol ediniz. Hasar görmüş bir emniyet kemerini kullanmayınız, yenisiyle değiştiriniz. Hasar görmüş emniyet kemerleri yolcuyu yaralanmalara veya ölüme karşı koruyamayacaktır.
- Kemerin ve askının sabitlenmiş olduğundan ve kemerin kıvrılmadığından emin olunuz.
  Emniyet kemeriniz düzgün çalışmıyorsa, Toyota yetkili servisinize başvurunuz.
- Aracınızla önemli bir kaza yaptıysanız, belirgin bir hasar olmasa bile, koltuk grubunu emniyet kemerleri de dahil olmak üzere değiştiriniz.
- Emniyet kemerlerini kendiniz sökmeye, kurmaya, değiştirmeye, parçalarına ayırmaya veya hurdaya çıkarmaya çalışmayınız. Gerekli tüm onarımların Toyota bayisi tarafından yapılmasını sağlayınız. Uygun olmayan onarım, hatalı çalışmaya neden olabilir.

SRS hava yastıkları*

SRS hava yastıkları, aracın maruz kaldığı belirli hız ve açılarla gerçekleşen darbelerde açılarak sürücünün ya da yolcuların yaralanmalarını önler veya asgariye indirir. Emniyet kemeriyle birlikte hava yastığı kullanımı, yaralanma veya ölüm riskini azaltmaktadır.

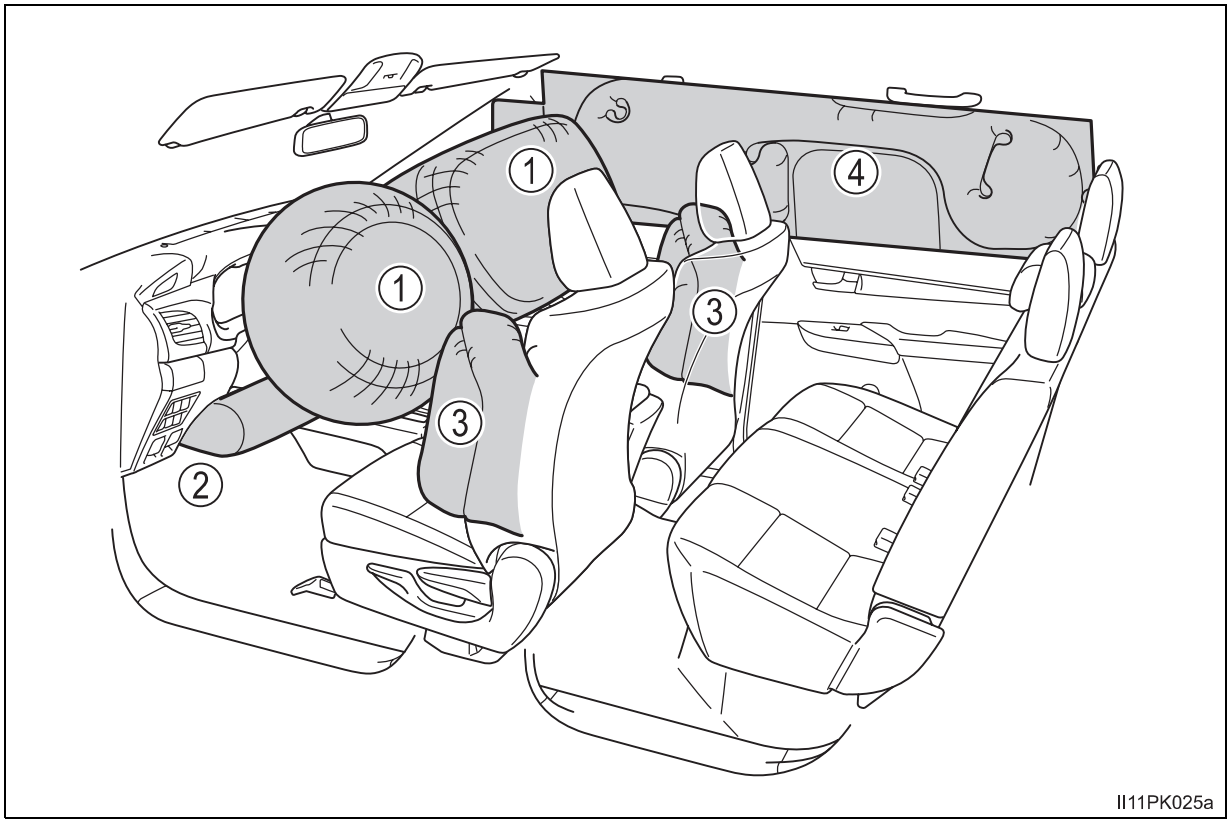

SRS ön hava yastıkları

① SRS Sürücü hava yastığı/Ön yolcu hava yastığı (bazı modeller)
Sürücünün ve ön yolcunun başını ve göğsünü darbelere karşı korumaktadır.

② SRS sürücü diz hava yastığı (bazı modellerde)
Sürücünün dizlerini korumaktadır.

SRS yan ve perde hava yastıkları

③ SRS yan hava yastıkları (bazı modellerde)
Sürücünün ve ön yolcunun gövdelerini korumaktadır.

④ SRS Perde hava yastıkları (bazı modellerde)
İlk olarak dış koltuklarda oturan yolcuların başlarını korumaktadır.

*: Bazı modellerde

SRS hava yastığı sistemi komponentleri

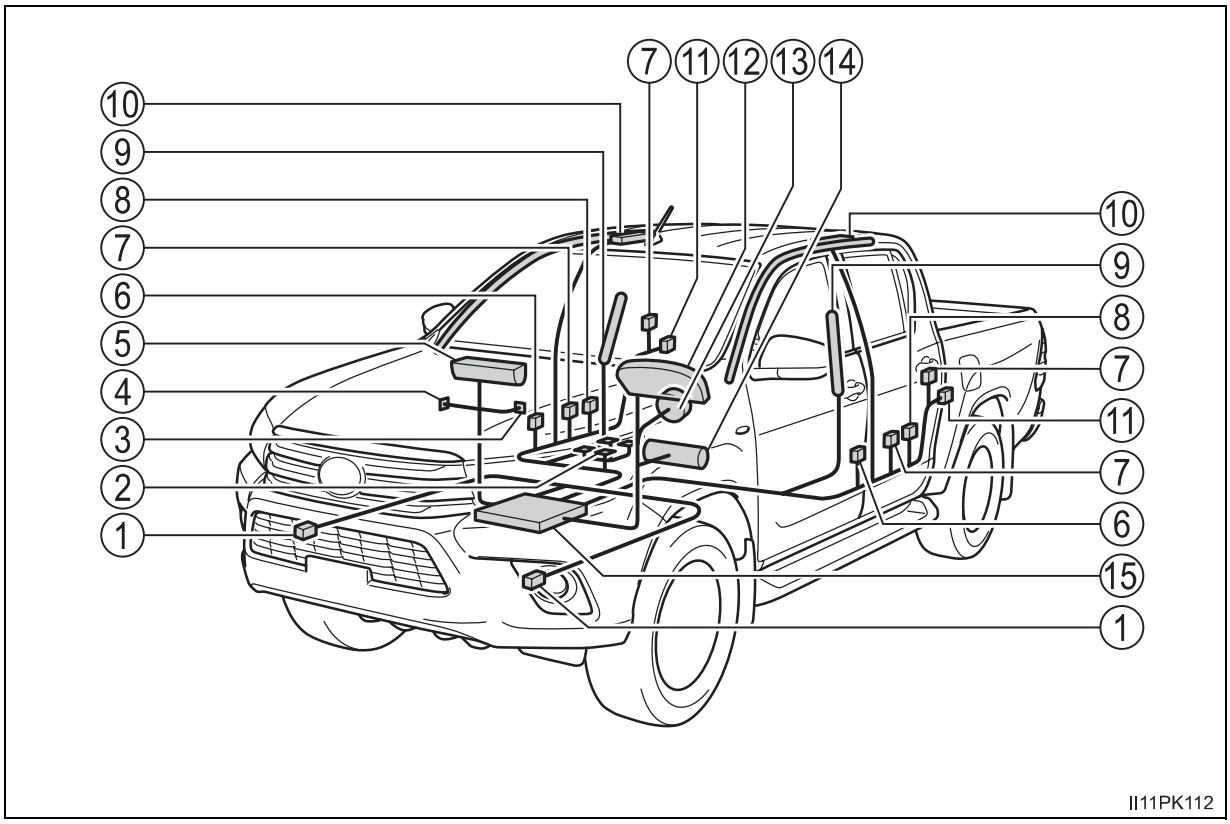

① Önden çarpma sensörleri

② Ön yolcu koltuğu sınıflandırma sistemi (ECU ve sensörler) (bazı modellerde)

③ YOLCU HAVA YASTIĞI göstergesi (bazı modeller)

④ Hava yastığı manuel iptal düğmesi (bazı modeller)

⑤ Ön yolcu hava yastığı (bazı modeller)

⑥ Yan çarpışma sensörleri (ön kapı) (bazı modellerde)

⑦ Aktif gergili emniyet kemerleri ve güç sınırlayıcıları (bazı modeller)

⑧ Emniyet sensörleri (ön) (bazı modellerde)

⑨ Yan hava yastıkları (bazı modellerde)

⑩ Perde hava yastıkları (bazı modellerde)

⑪ Yan çarpışma sensörleri (arka) (bazı modellerde)

⑫ SRS hava yastığı uyarı ışığı

⑬ Sürücü hava yastığı

⑭ Sürücü diz hava yastığı (bazı modellerde)

⑮ Hava yastığı sensör grubu

SRS hava yastığı sisteminin temel parçaları yukarıda belirtilmiştir. SRS hava yastığı sistemi, hava yastığı sensör grubu ile kontrol edilir. Hava yastıkları açıldığında, şişiricilerde gerçekleşen kimyasal bir reaksiyon, hava yastıklarını zehirli olmayan nitrojen (azot) gazıyla bir anda şişirerek yolcuların darbe etkisiyle gerçekleşen hareketlerini kısıtlamaya yardımcı olur.

Sıra tip ön koltuk: SRS hava yastıkları, sürücü ve ön dış yolcuyu korumak için tasarlanmışlardır, ön orta koltukta oturan kişileri korumak için tasarlanmamışlardır.

⚠ DİKKAT

■ SRS hava yastığı uyarıları

SRS hava yastıklarıyla ilgili aşağıda belirtilen uyarılara dikkat ediniz. Bunlara uyulmaması, ciddi şekilde yaralanmalara veya ölüme sebep olabilir.

- Sürücü ve tüm yolcular emniyet kemerlerini düzgün şekilde bağlamalıdır. SRS hava yastıkları, emniyet kemerleriyle birlikte kullanılan destekleyici donanımlardır.
- SRS sürücü hava yastığı oldukça büyük bir hız ve kuvvetle açılır. Sürücü, hava yastığına çok yakınsa ciddi şekilde yaralanabilir veya ölebilir.

  Sürücü hava yastığının açıldığı ilk 50 – 75 mm riskli bölgedir. Sürücü hava yastığından asgari 250 mm uzaklıkta durulması size yeterli güvenliği sağlayacaktır. Belirtilen bu değer, direksiyon simidinin merkeziyle göğüs kafesiniz arasında bırakmanız gereken mesafedir. Eğer 250 mm'den daha yakın oturuyorsanız, oturma pozisyonunuzu çeşitli şekillerde değiştirebilirsiniz:

  - Pedallara rahatlıkla ulaşabildiğinize dikkat ederek koltuğunuzu mümkün olduğunca geriye itiniz.
  - Koltuk arkalığını bir miktar geriye yatırınız. Araç tasarımlarındaki farklılığa rağmen, sürücülerin çoğu 250 mm mesafeyi, sürücü koltuğu en ileri konumda olsa bile, sadece koltuk arkalığını yatırarak sağlayabilmektedir. Koltuk arkalığını yatırdığınızda yolu görmekte zorlanıyorsanız, altınıza sert ve kaymayan bir yastık koyun veya koltuğunuzu yükseltin (belirtilen özellik bazı modellerde bulunmaktadır).
  - Direksiyon simidi ayarlanabiliyorsa, aşağıya doğru eğiniz. Böylece hava yastığını başınıza veya boynunuza değil, göğsünüze doğru yönlendirmiş olursunuz.

  Pedallara veya direksiyon simidine olan hakimiyetinizi ve gösterge paneli görüş alanınızı yitirmeden koltuğunuzu yukarıda belirtildiği şekilde ayarlayınız.

⚠ DİKKAT

■ SRS hava yastığı uyarıları

- SRS ön yolcu hava yastığı olan araçlar: SRS ön yolcu hava yastığı oldukça büyük bir hız ve kuvvetle açılır. Ön yolcu, hava yastığına çok yakınsa ciddi şekilde yaralanabilir veya ölebilir. Ön yolcu koltuğu, hava yastığından mümkün olduğunca uzak olmalıdır ve koltuk arkalığı yolcunun dik oturabileceği şekilde ayarlanmalıdır.
- SRS ön yolcu hava yastığı olan araçlar: Düzgün oturtulmamış ve/veya bağlanmamış bebekler veya çocuklar, hava yastığı açılırken ciddi şekilde yaralanabilir veya ölebilir. Eğer çocuk veya bebek emniyet kemeri kullanamayacak kadar küçükse çocuk koltuğu sistemi kullanılmalıdır. Toyota, bebeklerin ve çocukların araçta arka koltukta oturtulmalarını (bazı modellerde) ve doğru şekilde bağlanmalarını şiddetle tavsiye etmektedir. Arka koltuklar (bazı modeller) bebek ve çocuk için ön yolcu koltuğundan daha emniyetlidir. (→S. 65)

■ SRS hava yastığı uyarıları

- SRS ön yolcu hava yastığı olan araçlar: Koltuğun ön ucuna doğru oturmayınız veya ön göğüs üzerine eğilmeyiniz.

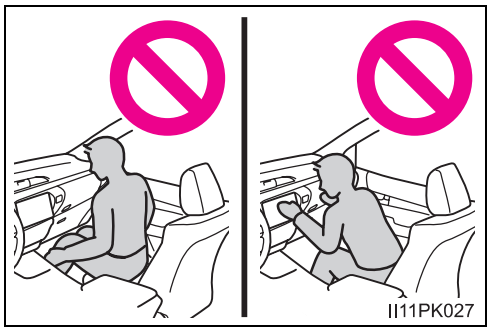

- SRS ön yolcu hava yastığı olan araçlar: Araç hareket halindeyken çocuğun SRS ön yolcu hava yastığının önünde ayakta durmasına veya çocuğun ön yolcunun kucağında oturmasına izin vermeyiniz.
- SRS ön yolcu hava yastığı olan araçlar: Önde oturan yolcuların kucaklarında eşya taşımalarına izin vermeyiniz.

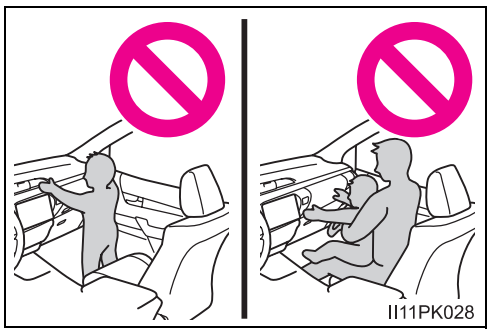

DİKKAT

SRS hava yastığı uyarıları

- SRS yan ve perde hava yastığı bulunan araçlar: Kapının ya da tavan yan saclarının ya da ön, yan ve arka direklerin üzerine eğilmeyiniz.

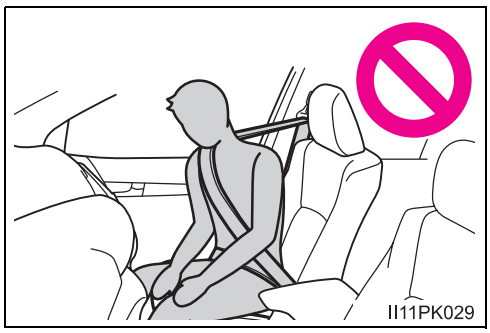

- SRS yan ve perde hava yastığı bulunan araçlar: Yolcuların yolcu koltuklarında kapıya dönük halde dizleri üzerinde durmalarına ve başlarını ya da ellerini camlara dayamalarına izin vermeyiniz.

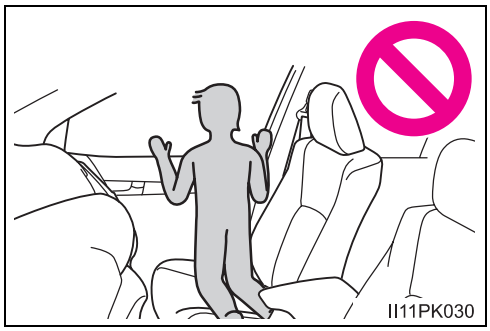

- Ön göğüs, direksiyon simidinin göbek kısmı ve gösterge panelinin alt kısmı gibi bölümlere eşya dayamayınız veya üzerlerine eşya koymayınız.

  SRS sürücü, yolcu ve diz hava yastıkları (bazı modellerde) açıldığında, bu cisimler tehlikeli şekilde yolculara doğru fırlayabilir.

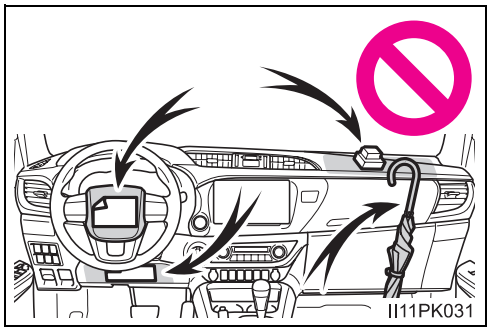

- SRS yan ve perde hava yastığı bulunan araçlar: Kapılar, ön cam, kapı camları, ön veya arka direkler, tavan yan sacları ve tutunma kolu gibi bölümlere eşya dayamayınız veya üzerlerine eşya koymayınız.

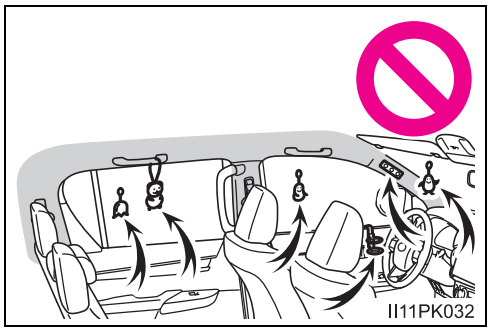

⚠ DİKKAT

■ SRS hava yastığı uyarıları

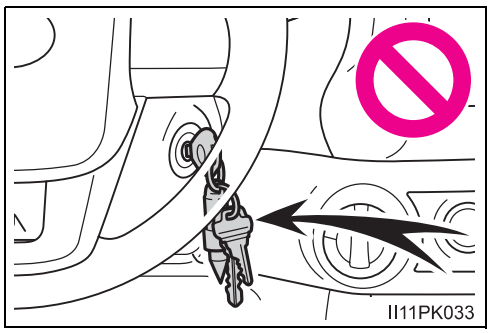

- Akıllı giriş ve çalıştırma sistemine sahip olmayan araçlar: Kontak anahtarına ağır, keskin veya sert bir cisim takmayınız. Bu cisimler, SRS diz hava yastığının (bazı modellerde) açılmasını kısıtlayabilir veya diz hava yastığının açılması durumunda sürücüye doğru fırlayabilir ve yaralanmalara sebep olabilir.
- SRS yan ve perde hava yastığı bulunan araçlar: Ceket kancalarına, elbise askısı ya da sert cisimler asmayınız. Bu gibi cisimler, hava yastıkları açıldığında ciddi şekilde yaralanmalara ya da ölüme sebep olabilir.
- SRS sürücü diz hava yastığı bulunan araçlar: SRS diz hava yastığı ve çevresi üzerinde şeffaf vinil kaplama bulunuyorsa sökünüz.
- SRS yan ve perde hava yastığı bulunan araçlar: SRS yan hava yastıklarının açılacağı bölgeyi örtecek şekilde, koltuk kılıfı gibi koltuk aksesuarları kullanmayınız. Bu aksesuarlar, yan hava yastıklarının düzgün çalışmasını engelleyebilir. Bu tip aksesuarlar yan hava yastıklarının düzgün çalışmasını engelleyebilir, sistemi devre dışı bırakabilir veya yan hava yastıklarının ölüm ve ciddi yaralanmaya sebep olacak şekilde açılmasına sebep olabilir.
- SRS hava yastığı sistem parçalarının bulunduğu bölgelere vurmayınız veya güç uygulamayınız.
  Aksi takdirde, SRS hava yastığı arızasına sebep olabilirsiniz.
- SRS hava yastığının açılması durumunda, hava yastığının herhangi bir parçasına dokunmayınız, sıcak olabilir.
- SRS hava yastığı açıldıktan sonra soluk almakta zorlanıyorsanız, kapıyı veya camı açarak içeriye temiz havanın girmesini sağlayınız veya yeterince güvenli ise aracınızı terkediniz. Cilt tahrişlerini önlemek için mümkün olan en kısa sürede cildinizde kalan artıkları yıkayarak temizleyiniz.
- SRS yan ve perde hava yastığı bulunan araçlar: Direksiyon simidi göbeği veya ön ve arka direkler gibi SRS hava yastıklarının bulunduğu bölümler hasar görmüş veya çatlamış ise bunların Toyota bayisi tarafından değiştirilmesini sağlayınız.
- SRS yan ve perde hava yastığı bulunmayan araçlar: Direksiyon simidi göbeği gibi SRS hava yastıklarının bulunduğu bölümler hasar görmüş veya çatlamış ise bunların Toyota bayisi tarafından değiştirilmesini sağlayınız.
- Ön yolcu koltuğu sınıflandırma sistemi olan araçlar: Ön yolcu koltuğuna hiçbir şey (minder vb.) koymayınız. Aksi takdirde, yolcunun ağırlığı dağılır ve sensör yolcunun ağırlığını düzgün olarak algılayamaz. Sonuç olarak, çarpışma durumunda ön yolcular için SRS ön hava yastıkları açılmayabilir.

DİKKAT

SRS hava yastığı sistem parçalarının tadilatı ve hurdaya atılması

Toyota bayisine danışmadan aracınızı hurdaya çıkarmayınız veya aşağıda belirtilenlerden herhangi birisini yapmayınız. SRS hava yastıkları arızalanabilir veya kazara patlayarak ciddi şekilde yaralanmalara veya ölüme sebep olabilir.

- SRS hava yastıklarının takılması, sökülmesi, parçalarına ayrılması ve tamiri
- Direksiyon simidinin, gösterge panelinin, ön göğsün, koltukların veya koltuk döşemelerinin, ön, yan ve arka direklerin veya tavan yan saclarının tamiri, tadilatı, sökülmesi veya yenisiyle değiştirilmesi
- Ön çamurluğun, ön tamponun veya yolcu bölümünün yan taraflarının tamiri veya tadilatı
- Aracınıza ızgara koruması, kar küreyici veya vinç takılması
- Aracınızın süspansiyon sisteminde tadilat
- Aracınıza mobil alıcı verici telsiz cihazı (radyo verici) ve CD çalar takılması

Hava yastıkları açılırsa (patlarsa)

- Açılan (patlayan) bir SRS hava yastığına temas edilmesi durumunda hafif yanık ve zedelenmeler oluşabilir.
- Şiddetli bir ses ve bir miktar duman ortaya çıkar.
- SRS perde hava yastığı bulunmayan araçlar: Hava yastığı modülü parçaları (direksiyon simidi göbeği, hava yastığı kapağı ve şişirici) ve ön koltuklar birkaç dakika süreyle sıcak kalabilir. Ayrıca hava yastığı da sıcak olabilir.
- SRS perde hava yastığı bulunan araçlar: Hava yastığı modülü parçaları (direksiyon simidi göbeği, hava yastığı kapağı ve şişirici), ön koltuklar, yan direkler ve tavan bölgesinin bir kısmı birkaç dakika süreyle sıcak kalabilir. Ayrıca hava yastığı da sıcak olabilir.
- Ön cam çatlayabilir.

SRS hava yastıklarının devreye girme koşulları (SRS ön hava yastıkları)

- Önden darbeler için (eşik değeri, yaklaşık 20-30 km/saat süratle tam önden, hareketsiz duran ve deforme olmayan sabitlenmiş bir bariyere çarpmaya eşdeğer olarak belirlenmiştir) gerçekleşen çarpışmanın şiddeti, eşik değerini aşacak olursa SRS ön hava yastıkları açılacaktır.

  Bununla birlikte, bu eşik hızı aşağıdaki durumlarda çok daha yüksek olacaktır.

  - Araç trafik işareti veya park halindeki diğer bir araç gibi çarpışmanın etkisiyle hareket edebilen ya da deforme olabilen bir nesneye çarpmışsa
  - Çarpışma, aracın bir kamyonun kasasının altına arkadan girmek şeklinde gerçekleşmişse
- Çarpışmanın şekline bağlı olarak, sadece aktif gergili emniyet kemerlerinin devreye girmesi mümkündür.
- Ön yolcu koltuğu sınıflandırma sistemi olan araçlar: Ön yolcu koltuğunda yolcu oturmuyorsa, ön yolcu SRS hava yastığı açılmayacaktır. Bununla birlikte ön yolcu koltuğu boş olmasına karşın üzerine bir eşya konulduğu takdirde hava yastığı açılabilecektir.

SRS hava yastıklarının devreye girme koşulları (SRS yan ve perde hava yastıkları)

- SRS yan ve perde hava yastıkları, belirli bir eşik değerini aştığında (eşik değeri, çarpışma şiddeti yaklaşık 1500 kg'lık ağırlıkla ve araç 20-30 km/saat süratle hareket halindeyken dikey olarak çapmasıyla oluşan şiddete ulaştığında) açılacaktır.
- Ciddi bir önden çarpışma durumunda SRS yan ve perde hava yastıkları patlayabilir.

SRS hava yastıklarının çarpışma dışında açılabileceği (patlayabileceği) diğer durumlar

Aracınızın altından sert bir darbe alınması SRS ön hava yastıklarının ve SRS yan ve perde hava yastıklarının patlamasına neden olabilir. Birkaç örnek resimde görülmektedir.

- Aracın kaldırıma, banket kenarına veya sert bir cisme çarpması halinde
- Aracın derin bir çukura düşmesi halinde
- Aracın yüksekten düşmesi halinde

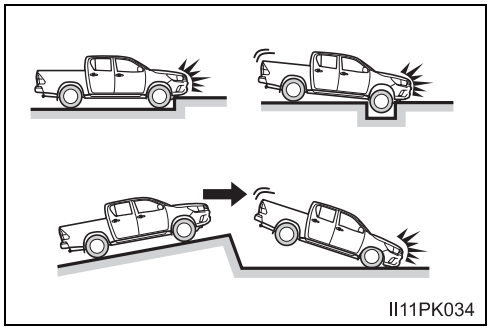

SRS hava yastıklarının (SRS ön hava yastıkları) patlamayabileceği çarpışma tipleri

SRS ön hava yastığı yandan ya da arkadan çarpışmalarda takla atma ya da önden düşük hızlı çarpışmalarda devreye girmeyebilir. Fakat, aracın yeterli derecede yavaşlamasına sebep olacak çarpışmalarda SRS ön hava yastıkları açılabilir.

- Yandan çarpma
- Arkadan çarpma
- Takla atma

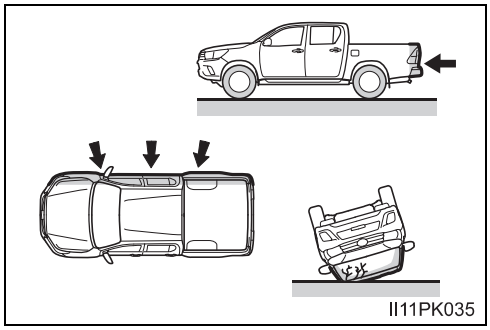

SRS hava yastıklarının açılamayabileceği çarpışma tipleri (SRS yan ve perde hava yastıkları)

SRS yan ve perde hava yastığı sistemi, aracın yandan açılı bir darbe alması durumunda veya yolcu bölümlerinin dışında kalan bölümlerden darbe alınması halinde patlamayabilir.

- Yolcu bölümlerinin dışında kalan bölümlerden darbe alınması halinde
- Yandan açılı bir darbe alınması halinde

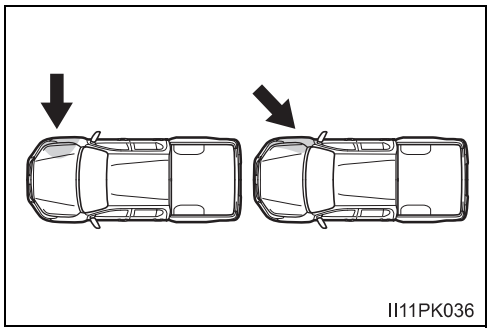

SRS yan ve perde hava yastıkları, genellikle arkadan çarpışmalarda, yuvarlanma veya yandan düşük hızlı ve önden düşük hızlı çarpışmalarda devreye girmeyebilir.

- Arkadan çarpma
- Takla atma

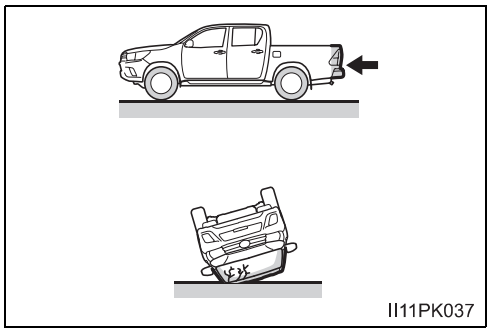

Ne zaman Toyota bayisini aramalısınız?

Aşağıdaki durumlarda, aracın incelenmesi ve/veya onarılması gerekebilir. En kısa sürede Toyota bayisine başvurunuz.

- Herhangi bir SRS hava yastığı açıldığında
- Aracınızın ön tarafı hasarlandığında veya aracınız SRS hava yastıklarının açılmasına sebep olmayacak şiddette bir kaza yaptığında.

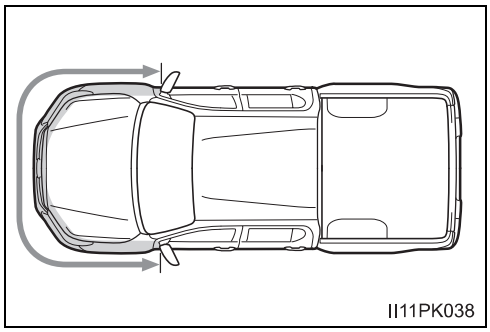

- SRS yan ve perde hava yastığı bulunan araçlar: Aracınızın herhangi bir kapısı veya çevresi hasarlandığında veya aracınız SRS yan ve perde hava yastıklarının patlamasına sebep olmayacak şiddette bir kaza yaptığında.

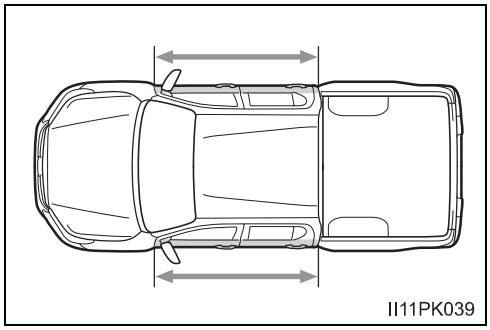

- SRS sürücü diz hava yastığı bulunmayan araçlar: Direksiyon simidinin göbek kısmı veya ön yolcu hava yastığı kapağı çevresi çizilmiş, çatlamış ya da başka bir şekilde hasar görmüş ise

  SRS sürücü diz hava yastığı bulunan araçlar: Direksiyon simidinin göbek kısmı, ön yolcu hava yastığı çevresi veya gösterge panelinin alt kısımları çizilmiş, çatlamış ya da başka bir şekilde hasar görmüş ise

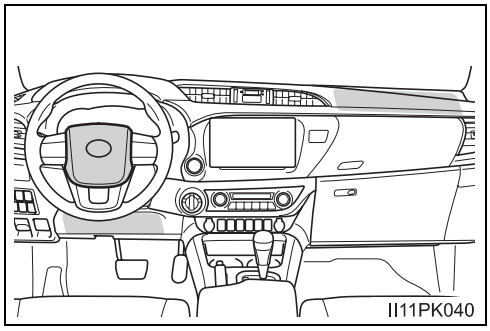

- SRS yan hava yastıklı araçlar: Yan hava yastıklı koltukların yüzeyleri çizilmiş, çatlamış ya da başka bir şekilde hasar görmüş ise

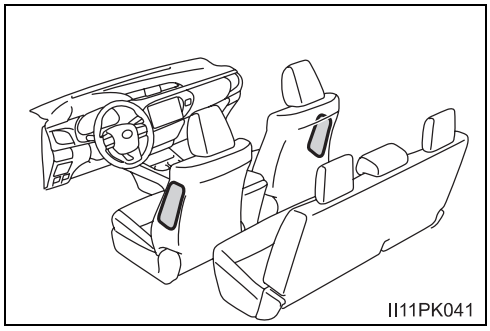

- SRS perde hava yastığı bulunan araçlar: Ön veya arka direklerin veya tavan yan saclarının perde hava yastığı ihtiva eden iç kısımları çizilmiş, çatlamış ya da başka bir şekilde hasar görmüş ise

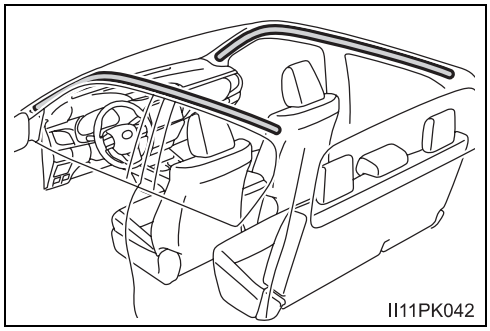

Egzoz gazı uyarıları

Egzoz gazının içine çekilmesi, zararlı maddelerin insan vücuduna girmesine neden olur.

⚠ DİKKAT

Egzoz gazları kokusuz ve renksiz olan çok zararlı karbonmonoksit (CO) içerir. Aşağıda belirtilen uyarılara dikkat ediniz.
Arıza sebebiyle egzoz gazının araç içerisine girmesi kendinden geçmeye, çok ciddi ölüm tehlikesinin oluşmasına veya ölüme neden olabilir.

■ **Sürüş ile ilgili önemli noktalar**

Eğer araç içinde egzoz gazı kokusu alırsanız, camları açınız ve en kısa zamanda aracınızı Toyota bayisine götürünüz.

■ **Park ederken**

- Aracınız havalandırmanın kötü olduğu ya da garaj gibi kapalı bir yerde ise, motoru durdurunuz.
- Aracınızı, motor çalışır durumdayken uzun süreliğine terk etmeyiniz. Mecbur kalınırsa, aracı açık alana park ediniz ve egzoz gazlarının aracın içerisine girmediğinden emin olunuz.
- Motor çalışır durumdayken aracınızı, kar yığınlarının yanında ya da kar yağarken terk etmeyiniz. Motor çalışır durumdayken aracınızın etrafında kar birikirse, egzoz gazları toplanıp aracın içine girer.

■ **Egzoz borusu**

Egzoz sisteminin belli periyotlarla kontrol edilmesi gerekmektedir. Korozyondan kaynaklan bir delik ya da çatlak olduğunda, bağlantılarda hasar ya da anormal bir ses olduğunda aracınızı Toyota bayisine gösteriniz.

Ön yolcu koltuğu sınıflandırma sistemi*

Aracınız ön yolcu koltuğu sınıflandırma sistemine sahiptir. Bu sistem ön yolcu koltuğunun durumunu kontrol ederek, ön yolcu koltuğu donanımlarının devreye girip girmemesine karar verir.

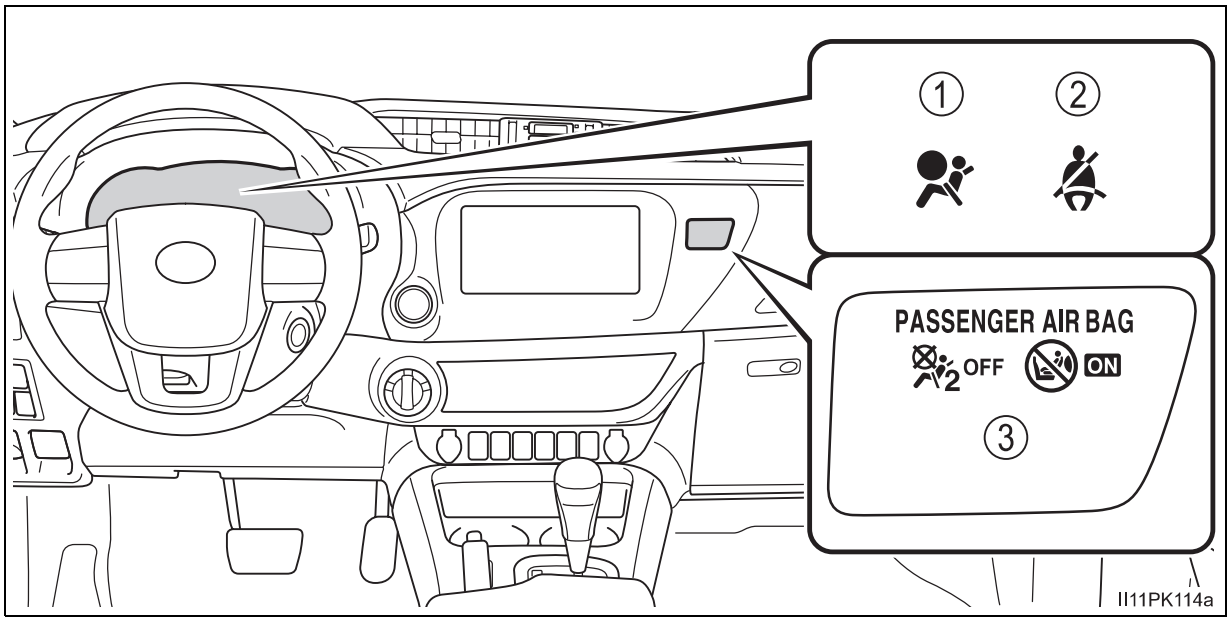

① SRS hava yastığı uyarı ışığı

② Emniyet kemeri uyarı ışığı

③ YOLCU HAVA YASTIĞI göstergesi

Akıllı giriş ve çalıştırma sistemine sahip olmayan araçlar: Hava yastığı sistemi devredeyken uyarı ışığı yanar (sadece kontak anahtarı “ON-AÇIK” konumunda.)
Akıllı giriş ve çalıştırma sistemine sahip araçlar: Hava yastığı sistemi devredeyken uyarı ışığı yanar (sadece kontak anahtarı “IGNITION ON-KONTAK AÇIK” konumunda.)

*: Bazı modellerde

Ön yolcu koltuğu sınıflandırma sisteminin çalışma koşulları

■ Yetişkin*1

Gösterge/ uyarı ışığı	YOLCU HAVA YASTIĞI göstergesi	ON göstergesi
	SRS hava yastığı uyarı ışığı	Off
	Emniyet kemeri uyarı ışığı	Off*2 veya yanıp sönüyor*3
Donanımlar	Ön yolcu hava yastığı	Devrede
	Ön yolcu koltuğu yan hava yastığı	
	Ön yolcu yan perde hava yastığı	
	Ön yolcu aktif gergili emniyet kemeri	

■ Küçük çocuk*4 veya çocuk koltuğu sistemi *5

Gösterge/ uyarı ışığı	YOLCU HAVA YASTIĞI göstergesi	OFF (Kapalı)göstergesi*6
	SRS hava yastığı uyarı ışığı	Off
	Emniyet kemeri uyarı ışığı	Off*2 veya yanıp sönüyor*3
Donanımlar	Ön yolcu hava yastığı	Devre dışı
	Ön yolcu koltuğu yan hava yastığı	Devrede
	Ön yolcu yan perde hava yastığı	
	Ön yolcu aktif gergili emniyet kemeri	

■ Oturulmayan

Gösterge/ uyarı ışığı	YOLCU HAVA YASTIĞI göstergesi	Aydınlatma yok
	SRS hava yastığı uyarı ışığı	Off
	Emniyet kemeri uyarı ışığı	
Donanımlar	Ön yolcu hava yastığı	Devre dışı
	Ön yolcu koltuğu yan hava yastığı	Devrede
	Ön yolcu yan perde hava yastığı	
	Ön yolcu aktif gergili emniyet kemeri	Devrede*7 ya da devre dışı*8

■ Sistemde bir arıza olabilir.

Gösterge/ uyarı ışığı	YOLCU HAVA YASTIĞI göstergesi	OFF göstergesi
	SRS hava yastığı uyarı ışığı	Yanar
	Emniyet kemeri uyarı ışığı	yanıp sönüyor
Donanımlar	Ön yolcu hava yastığı	Devre dışı
	Ön yolcu koltuğu yan hava yastığı	Devrede
	Ön yolcu yan perde hava yastığı	
	Ön yolcu aktif gergili emniyet kemeri	

*1: Sistem yetişkinin boyutuna karar verir. Ön yolcu koltuğuna ufak bir yetişkin oturduğunda, sistem onu fiziksel yapısına ve dürüşüna göre çocuk olarak algılar.

*2: Ön yolcu emniyet kemerini taktığında.

*3: Ön yolcu emniyet kemerini takmadığında.

*4: Ön yolu koltuğunda yerleştirilen çocuk koltuğuna, gelişmiş bir çocuk oturduğunda sistem onu fiziksel yapısına ve dürüşüna göre yetişkin olarak tanımlar.

*5: Cocuğun güvenliği için, çocuk koltuğu sistemini arka koltuğa bağlayınız. Ön yolcu koltuğuna çocuk koltuğu sistemi bağlamak kaçınılmaz olduğunda. "PASSENGER AIR BAG" (yolcu hava yastığı) uyarı lambası "OFF" uyarı ışığı devredeyken çocuk koltuğunun yüzü arkaya bakacak şekilde yerleştirilmelidir. (→S. 65)

*6: Uyarı lambası yanmadığı durumlarda, çocuk koltuğunu düzgün bir şekilde takabilmek için kullanıcı kitabına başvurunuz. (→S. 65)

*7: Yan çarpışma esnasında.

*8: Ön çarpışma esnasında.

⚠ DİKKAT

■ **Ön yolcu koltuğu sınıflandırma sistemi uyarıları**

Ön yolcu koltuğu sınıflandırma sistemi ile ilgili aşağıda belirtilen uyarılara dikkat ediniz.
Bunlara uyulmaması, ciddi şekilde yaralanmalara veya ölüme sebep olabilir.

- Emniyet kemerini takınız.
- Ön yolcu koltuğuna oturmadan önce emniyet kemer tokasının yuvasında olmadığından emin olunuz.
- Ağır bir yükü ön yolcu koltuğuna veya ekipmanın (kol dayaması vb.) üzerine koymayınız.
- Arka koltukta otururken, ön yolcu koltuğu sırtlığına el veya ayaklarınızı koyarak yük uygulamayınız.
- Arkadaki yolcunun ayaklarını kullanarak ön yolcu koltuğunu kaldırmasına veya bacaklarıyla koltuk arkasına baskı yapmasına müzaade etmeyiniz.
- Ön yolcu koltuğu altına eşya koymayınız.

DİKKAT

Ön yolcu koltuğu sınıflandırma sistemi uyarıları

- Ön yolcu koltuğunu, arka koltuğa değecek kadar yatırmayınız. Bu durum "PASSENGER AIR BAG" uyarı lambasının "OFF" yanmasına yol açarak kaza anında ön yolcunun hava yastığının açılmamasına yol açabilir. Koltuk arkası, arka koltuğa değiyorsa, koltuk arkasını arka koltuğa değmeyecek pozisyona getiriniz. Araç sürüş esnasında, ön yolcu koltuğunu olabilecek en yüksek pozisyonda tutunuz. Koltuğun aşırı yatırılması, emniyet kemer sisteminin çalışma verimliliğinin düşmesine neden olabilecektir.
- Yetişkin, ön yolcu koltuğuna oturduğunda, "PASSENGER AIR BAG" uyarı lambası "ON" yanar. Eğer "PASSENGER AIR BAG" lambası yanmıyor ise "OFF", yolcunun doğrulmasını, arkaya iyice yaslanmasını, ayaklarını tabana uzatmasını ve emniyet kemerini doğru bir şekilde takmasını sağlayınız. Eğer "PASSENGER AIR BAG" "OFF" uyarısı halen yanıyorsa yolcunun arka koltuğa gitmesini veya eğer bu mümkün değilse ön yolcu koltuğunu tamamen arkaya doğru çekmesini sağlayınız.
- Çocuk koltuğunun ön yolcu koltuğuna takılması kaçınılmazsa, çocuk koltuğunu ön yolcu koltuğuna doğru şekilde takınız. (→S. 65)
- Ön koltukları sökmeyiniz veya üzerinde değişiklik yapmayınız.
- Ön yolcu koltuğunu tekme veya sert darbelere maruz bırakmayınız. Aksi takdirde, ön yolcu koltuğu sınıflandırma sisteminde bir arıza olabileceğini göstermek için SRS uyarı ışığı yanabilir. Böyle bir durumda acil olarak Toyota bayisine başvurunuz.
- Çocuk koltuğu arka sıra koltuklarına bağlandığında, ön sıra koltuklarına temas etmemelidir.
- Koltuk örtüsü ve yastık gibi, koltuk minderini kaplayan bir aksesuar kullanmayınız.
- Ön koltuk döşemelerinde değişiklik yapmayınız veya onarmayınız.
- Yüzü arkaya dönük çocuk koltuğu sistemini ön yolcu koltuğuna takmak kaçınılmaz olduğunda, araç hareket halinde iken emniyet kemerlerini çözmeyiniz. Aksi takdirde, hava yastığı sistemi devreye girebilir.

Hava yastığı manuel iptal sistemi*

Bu sistem ön yolcu hava yastığını iptal eder.
Hava yastığını sadece ön yolcu koltuğuna çocuk koltuğu sistemi bağladığınız takdirde devredışı bırakınız.

① YOLCU HAVA YASTIĞI göstergesi

Akıllı giriş ve çalıştırma sistemine sahip olmayan araçlar: Hava yastığı sistemi devredeyken uyarı ışığı yanar (sadece kontak anahtarı “ON-AÇIK” konumunda.)

Akıllı giriş ve çalıştırma sistemine sahip araçlar: Hava yastığı sistemi devredeyken uyarı ışığı yanar (sadece kontak anahtarı “IGNITION ON-KONTAK AÇIK” konumunda.)

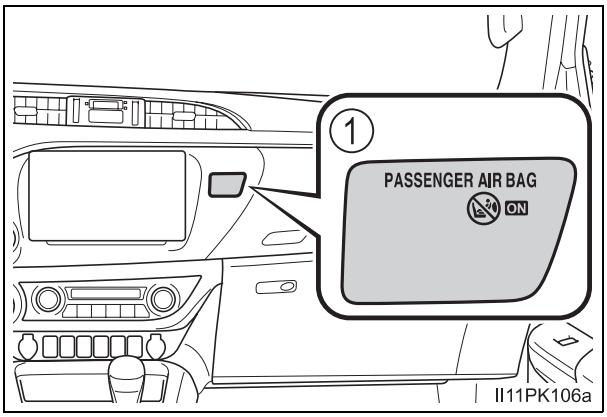

② Hava yastığı manuel iptal düğmesi

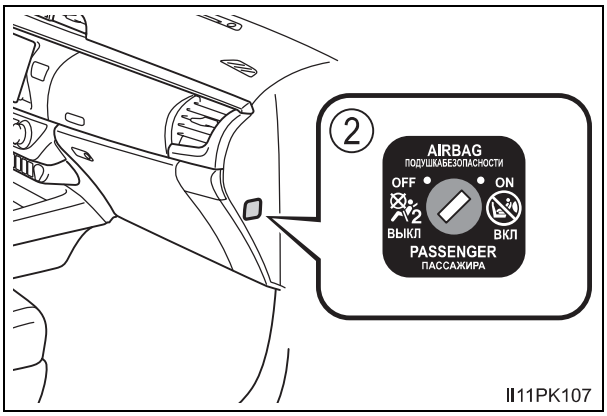

*: Bazı modellerde

Ön yolcu koltuğu hava yastığının iptal edilmesi

Akıllı giriş ve çalıştırma sistemine sahip olmayan araçlar:

Anahtarı yuvaya yerleştiriniz ve KAPALI “OFF” konumuna getiriniz.

Uyarı ışığı kapalı “OFF” şeklinde ortaya çıkacaktır (Sadece kontak anahtarı “ON-AÇIK” konumunda.)

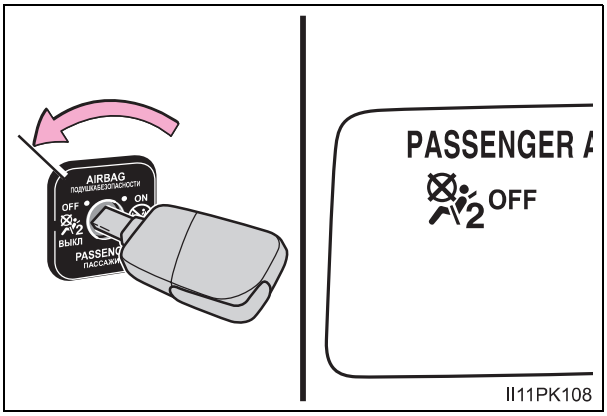

Akıllı giriş ve çalıştırma sistemine sahip araçlar:

Mekanik anahtarı yuvaya yerleştiriniz ve kapalı (OFF) konumuna getiriniz.

“OFF” uyarı ışığı yanar (sadece motor çalıştırma düğmesi KONTAK AÇIK konumunda iken).

“PASSENGER AIR BAG” (YOLCU HAVA YASTIĞI) uyarı ışığı bilgileri

Aşağıdaki durumlardan biri meydana geldiğinde, sistemde arıza olması muhtemeldir. Aracınızı Toyota bayisine kontrol ettiriniz.

- “ON” ve “OFF” uyarı ışığı belirmediğinde
- Hava yastığı manuel iptal düğmesi açık veya kapalı konuma getirildiğinde uyarı ışığının değişmemesi durumunda

⚠ DİKKAT

Çocuk koltuğu sistemi bağlarken

Güvenlik sebebiyle, çocuk koltuğu sistemini her zaman arka koltuğa bağlayınız. Arka koltuğun uygun olmaması durumunda, hava yastığı manuel iptal sisteminin KAPALI (OFF) konumuna alınması şartıyla ön yolcu koltuğu kullanılabilir.
Hava yastığı manual iptal sistemi açık (ON) konumunda bırakılırsa, hava yastığının patlamasıyla ortaya çıkan darbe çocuğun ciddi şekilde yaralanmasına veya ölümüne sebep olabilir.

Ön yolcu koltuğuna çocuk koltuğu sistemi bağlı değilse

Hava yastığı manuel iptal sisteminin AÇIK “ON” konumuna getirildiğinden emin olunuz.
Kapalı (OFF) konumunda bırakılırsa, kaza durumunda hava yastığının açılmaması ciddi şekilde yaralanmalara veya ölüme sebep olabilir.

Çocuklu sürüş

Aracınızda çocuk bulunuyorsa, aşağıda belirtilen uyarılara dikkat ediniz.
Yeteri kadar büyüyüp gerektiği şekilde aracın emniyet kemerini takabilene kadar, çocuk için uygun bir çocuk koltuğu sistemi kullanılmalıdır.

- Çocukların kaza ile, vites kolu, silecek kolu vs.'ye dokunmalarını önlemek için arka koltukta (bazı modellerde) oturması tavsiye edilir.
- Çocukların sürüş esnasında yanlışlıkla kapıları açmamaları ve elektrikli camları kullanmamaları için arka kapı çocuk kilidi (sadece çift kabinli modeller) ve cam kilit düğmesini (otomatik cam olan araçlar) kullanınız.
- Vücut parçalarının, otomatik cam (bazı modeller), tavan penceresi, arka kapı (bazı modeller), koltuklar vb. sıkışmasını veya ezilmesini engellemek için küçük çocukların ekipmanları kullanmasına izin vermeyiniz.

⚠ DİKKAT

Çocuklarınızı araçta kesinlikle yalnız bırakmayınız ve aracınızın anahtarıyla oynamalarına izin vermeyiniz.

Çocuklar aracınızı çalıştırabilir veya vitesi boş konuma getirebilir. Çocuklar aracınızın camları veya diğer donanımlarıyla oynarken kendilerini yaralayabilir. Ayrıca aracınızın yolcu bölümü sıcaklığının aşırı yükselmesi veya düşmesi çocuklar için ölümcül olabilir.

Çocuk koltuğu sistemleri

Bu kullanıcı el kitabı içerisinde, farklı tipte çocuk koltuğu sistemleri, farklı bağlama yöntemleri vb. bilgiler yer almaktadır. Çocuk koltuğu sistemini bağlamadan önce bu bilgileri ve uyarıları dikkate alınız.

- Gerektiği gibi ve uygun şekilde emniyet kemeri takamayacak küçük çocuklar için çocuk koltuğu sistemi kullanınız. Cocuğun güvenliği için, çocuk koltuğu sistemini arka koltuğa bağlayınız. Çocuk koltuğu sistemi ile verilen kullanım kılavuzunda gösterilen montaj talimatlarını izlediğinizden emin olunuz.
- Aracınızda güvenle kullanabileceğiniz orijinal Toyota çocuk koltuğu sistemi kullanmanızı öneririz. Orijinal Toyota çocuk koltuğu sistemileri Toyota araçları için özel olarak üretilmektedir. Toyota bayilerinden temin edilebilir.

İçindekiler

Önemli uyarılar ..... S. 65
Çocuk koltuğu sistemi ..... S. 67
Çocuk koltuğu sistemini kullanırken ..... S. 70
Çocuk koltuğu sisteminin bağlanma yöntemi
- Emniyet kemeri ile sabitleme ..... S. 73
- ISOFIX sabit bağlama sistemiyle sabitleme (bazı modeller) S. 82
- Bağlantı braketi kullanarak (üst bağlama kayışı) (bazı modeller) ..... S. 90

Önemli uyarılar

- Çocuk koltuğu sistemleri ile ilgili yasa ve kuralları takip ediniz ve dikkate alınız.
- Çocuğun yaşına, bedenine ve aracınıza uygun bir çocuk koltuğu kullanınız.
- Yeteri kadar büyüyüp gerektiği şekilde aracın emniyet kemerini takabilene kadar, çocuk için uygun bir çocuk koltuğu sistemi kullanılmalıdır.

⚠ DİKKAT

Bir çocuk bindiğinde

Aşağıda belirtilen uyarılara dikkat ediniz.
Bunlara uyulmaması, ciddi şekilde yaralanmalara veya ölüme sebep olabilir.

- Ani frenleme veya kaza durumunda en etkin koruma için, yaşına ve kilosuna bağlı olarak, çocuklar emniyet kemeri veya çocuk koltuğu kullanılarak güvenceye alınmalıdır.
- Toyota, çocuğun yaşına uygun bir çocuk koltuğunun, arka koltuğa bağlanarak kullanılmasını şiddetle tavsiye etmektedir. Kaza istatistikleri, çocukların arka koltukta düzgün şekilde güvenceye alınmasının, ön koltuğa göre daha yüksek güvenlik sağladığını göstermektedir.
- Çocuğu sizin ya da başkasının kolları arasında tutmak yeterli bir emniyet sağlamaz. Kaza durumunda, çocuk ön cama çarpabilir ya da sizinle ön cam arasında ezilebilir.

Çocuk koltuğu sistemini bağlama

Çocuk koltuğu sistemi uygun şekilde bağlanmazsa, ani frenleme, ani dönüş veya kaza durumunda çocuk ya da yolcular ciddi şekilde yaralanabilir veya ölebilirler.

- Trafik kazası veya benzeri bir nedenle aracın ağır darbe alması halinde çocuk koltuğu sistemi ilk bakışta anlaşılamayacak bir hasar alabilir. Böyle bir durumda koltuk sistemini tekrar kullanmayınız.
- Çocuk koltuğu sistemine bağlı olarak, koltuğu yerleştirmek zor veya imkansız olabilir. Böyle bir durumda çocuk koltuğu sisteminin aracınıza bağlanmasının uygn olup olmadığını kontrol ediniz. (→S. 73, 82) Çocuk koltuğu sistemi ile beraberinde verilen kullanım kılavuzunda ve bu kitapçıkta gösterilen çocuk koltuğu sistemi bağlama yöntemini dikkatlice okuyunuz, montajını yapınız ve kullanım kurallarına dikkat ediniz.
- Çocuk koltuğu sistemi kullanılmasa bile, sıkıca koltuğa bağlayınız. Çocuk koltuğu sistemi bağlı değilken araç içerisinde bulundurmayınız.
- Çocuk koltuğu sistemini ayırmanız gerekiyorsa, araçtan dışarı çıkarınız.

Çocuk koltuğu sistemi

Aşağıda belirtilen maddeleri teyid ettikten sonra mevcut çocuk koltuğu sisteminizin bağlantısını gerçekleştiriniz.

■ Çocuk koltuğu sistemi için standartlar

ECE R44*1 veya ECE R129*1, 2 yönetmeliğine uygun bir çocuk koltuğu kullanınız.

Standartları karşılayan çocuk koltuğu sistemlerinin üzerinde aşağıdaki onay işaretleri bulunur.

Çocuk koltuğu sistemi üzerinde standart işaretlerini kontrol ediniz.

Düzenleme standartı onay kodu örnekleri

① ECE R44 onay işareti*3
ECE R44 standardı için uygun olan çocuk ağırlık aralığı

② ECE R129 onay işareti*3
ECE R129 standardı için uygun olan çocuk boy aralığı ve çocuk ağırlıkları

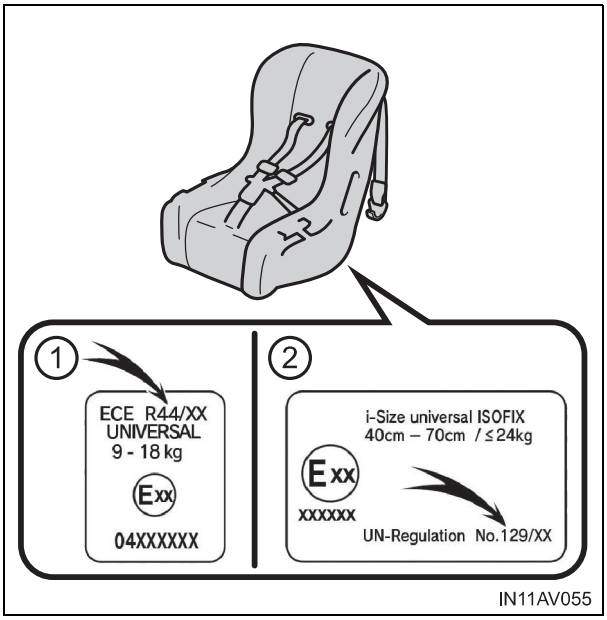

*1: ECE R44 ve ECE R129 onay kodları BM. çocuk koltuğu sistemi düzenleme standartlarına karşılık gelmektedir.

*2: Tabloda belirtilen çocuk koltuğu sistemleri, AB dışında bulunmayabilir.

*3: Ürün tipine bağlı olarak görüntülenen işaret değişebilir.

■ Ağırlık grubu (Sadece ECE R44)

Çocuk koltuğu sisteminin uyumluluğunu teyit için aşağıdaki ağırlık tablosu gereklidir. Çocuk koltuğu sistemini uyumluluk tablosuna bakarak teyit ediniz. (→S. 73, 84).

ECE R44 standartdını karşılayan çocuk koltukları çocuk ağırlıklarına bağlı olarak 5 grupta kategorize edilmiştir.

Ağırlık grubu	Çocuk ağırlığı	Referans yaş*
Grup 0	10 kg'a kadar	Yaklaşık 9 ay
Grup 0+	13 kg'a kadar	Yaklaşık 1,5 yaş
Grup 1	9 -18 kg (20 to 39 lb.)	9 aylık - yaklaşık 4 yaş
Grup II	15 - 25 kg (34 to 24,95 kg.)	3 yaş - yaklaşık 7 yaş arası
Grup III	22 -36 kg (49 to 35,83 kg.)	6 yaş - yaklaşık 12 yaş arası

*: Yaş aralığı tahmini verilmiştir. Çocuğun ağırlığına bağlı olarak seçim yapınız.

Çocuk koltuğu sistemi tipleri bağlanma yöntemleri

Çocuk koltuğunu bağlamak için, çocuk koltuğu sistemi ile ilgili kullanım kılavuzundaki talmatlara uyunuz.

Bağlama yöntemi		Sayfa
Emniyet kemeri bağlantıları	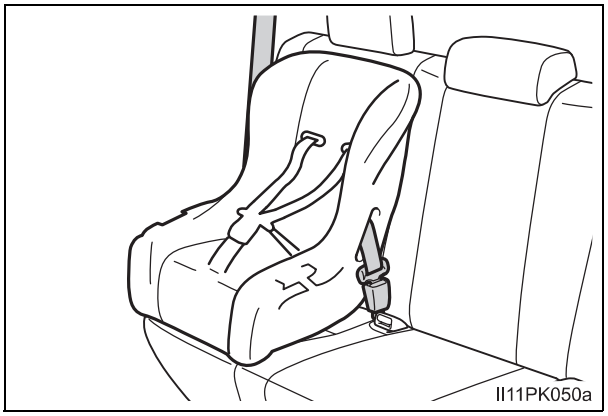	S. 73
ISOFIX sabit bağlama sistemi bağlantıları	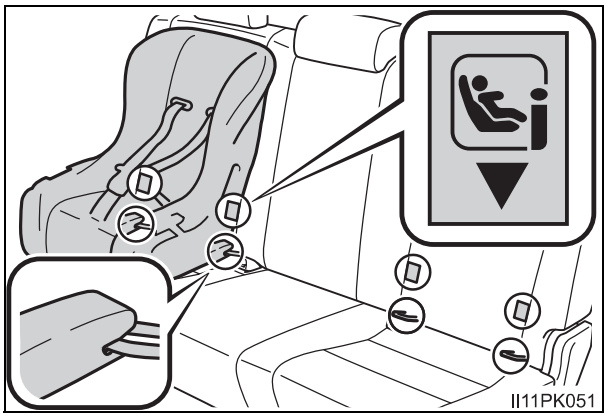	S. 82
Bağlantı braketleri (üst bağlama kayışı) ekleri	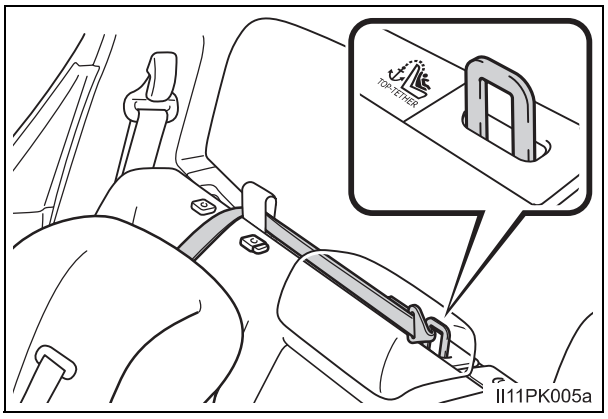	S. 90

Çocuk koltuğu sistemini kullanırken

⚠ DİKKAT

■ Çocuk koltuğu sistemini kullanırken

Aşağıda belirtilen uyarılara dikkat ediniz.
Bunlara uyulmaması, ciddi şekilde yaralanmalara veya ölüme sebep olabilir.

- Ön yolcu koltuğu sınıflandırma sistemi veya hava yastığı manuel iptal düğmesi olmayan araçlar: Asla yüzü arkaya dönük tip bir çocuk koltuğunu ön yolcu koltuğuna takarak kullanmayınız.
  Kaza durumunda, ön yolcu hava yastığının açılmasıyla ortaya çıkan darbe, çocuğun ciddi şekilde yaralanmasına veya ölümüne sebep olabilir.

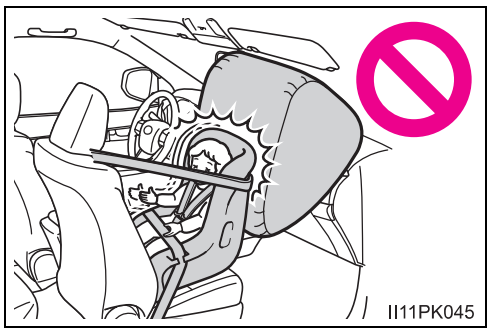
II11PK045

- Ön yolcu koltuğu sınıflandırma sistemi olan araçlar: “PASSENGER AIR BAG” (yolcu hava yastığı) “ON" (açık) uyarı ışığı devredeyken asla yüzü arkaya dönük tip çocuk koltuğu sistemini ön koltuğa bağlayarak kullanmayınız. (→S. 57)
  Kaza durumunda, ön yolcu hava yastığının açılmasıyla ortaya çıkan darbe, çocuğun ciddi şekilde yaralanmasına veya ölümüne sebep olabilir.

- Hava yastığı manuel iptal düğmesi olan araçlar: Hava yastığı manuel iptal düğmesi açık (ON) konumundayken asla yüzü arkaya dönük tip çocuk koltuğu sistemini ön koltuğa bağlayarak kullanmayınız. (→S. 62)
  Kaza durumunda, ön yolcu hava yastığının açılmasıyla ortaya çıkan darbe, çocuğun ciddi şekilde yaralanmasına veya ölümüne sebep olabilir.

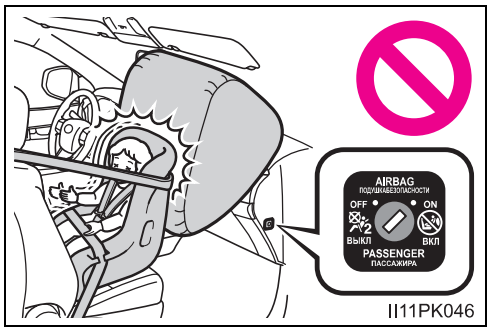

II11PK046

- Bazı modeller: Yolcu tarafı güneşliğinde, ön yolcu koltuğunda yüzü arkaya dönük çocuk koltuğu sistemi bağlanmasının yasak olduğunu belirten uyarı etiketi(leri) bulunmaktadır.
  Etiketelere ait ayrıntılar, aşağıdaki şekilde gösterilmiştir. Aracınızda bulunduğunuz ülkenin dilinde yazılmış uyarı etiketi tip B bulunmaktadır.

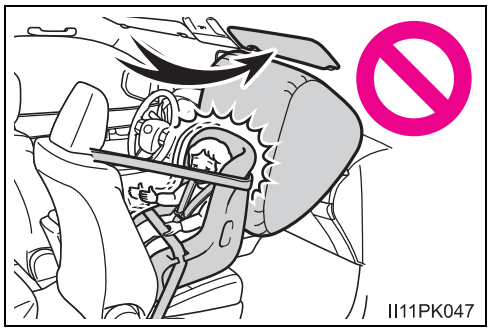
II11PK047

DİKKAT

▶ Tip A



ITI17I118a

▶ Tip B



II11PK119

⚠ DİKKAT

■ Çocuk koltuğu sistemini kullanırken

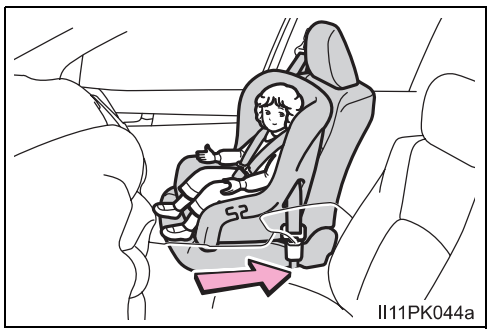

- SRS ön yolcu hava yastığı olan araçlar: Yüzü öne dönük çocuk koltuğu sistemini, sadece zorunlu durumlarda ön koltuğa bağlayınız. Yüzü öne dönük küçük çocuk koltuğunu ön yolcu koltuğuna bağlarken, koltuğu mümkün olduğunca geriye itiniz. Bunlara uyulmaması, hava yastıklarının açılması durumunda ciddi şekilde yaralanmalara veya ölüme sebep olabilir.
- SRS yan ve perde hava yastığı bulunan araçlar: Çocuğunuzun başını veya gövdesini, kapıya veya SRS yan ve SRS perde hava yastıklarının bulunduğu koltuğun yan tarafına, ön veya arka direklere ya da tavan yan sacına dayamasına, çocuk koltuğunda oturuyor olsa bile, izin vermeyiniz. SRS yan ve perde hava yastıkları açılmaları halinde tehlikeli olabilir. Ortaya çıkan darbe çocuğun ciddi şekilde yaralanmasına veya ölümüne sebep olabilir.
- Büyük çocuk koltuğu kullanırken, her zaman omuz kemerinin çocuğun omzunu ortalayacak şekilde bağlandığından emin olunuz. Kemer çocuğun boynundan uzak olmalı, ancak omzundan da aşağı düşmemelidir.
- Çocuğun yaşına ve bedenine uygun bir çocuk koltuğu sistemini arka koltuğa bağlayarak kullanınız.

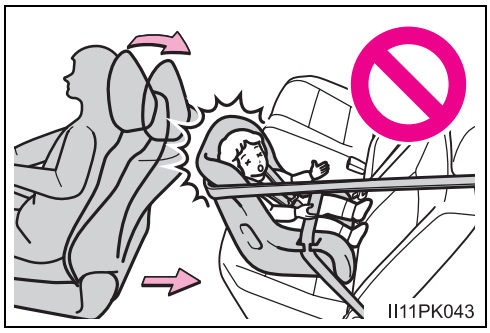

- Çift kabin modeller: Sürücü koltuğu, çocuk koltuğuna temas ediyorsa ve sistemin düzgün şekilde bağlanmasını engelliyorsa, sistemi sürücü koltuğunun hizasında olmayan arka yan koltuğa bağlayınız. (→S. 79, 86)

Çocuk koltuğu sisteminin emniyet kemeriyle sabitlenmesi

◆ Emniyet kemeri ile bağlanan tipte çocuk koltuğu sistemlerinin ağırlık gruplarının ve olası bağlanma pozisyonlarının doğrulanması.

1 [Ağırlık grubu]'nun çocuğun ağırlığına karşılık geldiğini teyit ediniz. (→S. 68)

(Örneğin 1) Ağırlık 12 kg, [Ağırlık grubu 0+]

(Örneğin 2) Ağırlık 15 kg, [Ağırlık grubu I]

2 [EMNİYET KEMERİ ile bağlanan tip çocuk koltuğu bağlama sistemi—Uyumluluk ve tavsiye edilen çocuk koltuğu sistemi tablosu]'na karşılık gelen uygun çocuk koltuğu sistemini ve uygun koltuk pozisyonunu seçiniz ve teyit ediniz. (→S. 73)

◆ EMNİYET KEMERİ ile bağlanan tip çocuk koltuğu bağlama sistemi - Uyumluluk ve tavsiye edilen çocuk koltuğu sistemi tablosu

Eğer çocuk kkoltuğu sisteminiz "uluslar arası" tip ise, çocuk koltuğunu aşağıdaki tabloda belirtilen U veya UF konumlarında bağlayabilirsiniz. (UF sadece yüzü öne dönük çocuk koltuğu sistemleri içindir). Çocuk koltuğu sistemi kategori ve ağırlık gruplarına çocuk koltuğu sistemi kullanıcı kitabından erişebilirsiniz.
Eğer çocuk koltuğu sisteminiz "uluslar arası" tip değil ise (veya aşağıdaki tabloda ilgili bilgileri bulamaz iseniz) çocuk koltuğu sisteminin uyumlu olduğu araç listesine bakınız veya uyumluluğu ile ilgili bilgi almak için çocuk koltuğunu aldığınız bayiye sorunuz.

▶ Tek kabinli modeller

Ağırlık grubu	Oturma pozisyonu Ön yolcu koltuğu Ön yolcu koltuğu sınıflandırma sistemi olan araçlar: Yolcu hava yastığı uyarı ışığı		Önerilen Çocuk Koltuğu Sistemleri
	ON (Açık)	OFF*3	
0 10 kg'dan az	X	U*1 L*1	"TOYOTA G 0+, BABYSAFE PLUS" "TOYOTA MINI" "TOYOTA G 0+, BABYSAFE PLUS with SEAT BELT FIXATION, BASE PLATFORM"
0+ 13 kg'dan az	X	U*1 L*1	
I 9-18 kg arası	Yüzü arka-ya dönük — X	U*1, 2	"TOYOTA DUO+"
	Yüzü öne dönük — UF*1, 2		
II, III 15 - 36 kg arası	UF*1, 2	U*1, 2	"TOYOTA KIDFIX XP SICT"

Tablodaki harflerin anlamları:

X: Bu ağırlık grubundaki çocuklar için uygun olmayan koltuk oturma pozisyonu

U: Bu ağırlık grubu için kullanım izinli uluslararası kategoriye uygun çocuk koltuğu sistemleri

UF: Bu ağırlık grubu için kullanım izinli yüzü öne dönük uluslararası kategoriye uygun çocuk koltuğu sistemleri

L: "Belirli araçlar", "sınırlı" veya "kısmen çok amaçlı" kategorisindeki çocuk koltuğu sistemleri için toplu olarak kullanım onayı bulunmaktadır.

*1: Koltuk sırtlığı açısını en dik konuma ayarlayınız. Ön koltuğu en geri konuma kaydırınız. Yolcu koltuğunun yüksekliği ayarlanabiliyorsa, en üst konuma kaydırınız.

*2: Eğer baş dayamaları çocuk koltuğu sistemine temas ediyorsa ve baş dayamaları çıkarılabiliyorsa, baş dayamalarını çıkarınız. Aksi takdirde, baş dayamalarını en üst konuma ayarlayınız.

*3: Yüzü arkaya dönük çocuk koltuğu sistemini ön yolcu koltuğuna takmak kaçınılmaz olduğunda, “PASSENGER AIRBAG OFF” (yolcu hava yastığı devredışı) gösterge ışığı yanıyorsa, çocuk koltuğu sistemi takılabilir.

▶ Smart-kabin modeller

Ağırlık grubu	Oturma pozisyonu			Önerilen Çocuk Koltuğu Sistemleri
	Ön yolcu koltuğu		Arka koltuk	
	Ön yolcu koltuğu sınıflandırma sistemi olan araçlar			
	Yolcu hava yastığı uyarı ışığı			
	ON (Açık)	OFF*3		
0 10 kg’dan az	X	U*1 L*1	X	“TOYOTA G 0+, BABY SAFE PLUS” “TOYOTA MINI” “TOYOTA G 0+, BABY SAFE PLUS with SEAT BELT FIXATION, BASE PLATFORM”
0+ 13 kg’dan az	X	U*1 L*1	X	
I 9-18 kg arası	Yüzü arka-ya dönük — X	U*1, 2	X	“TOYOTA DUO+”
	Yüzü öne dönük— UF*1, 2			
II, III 15 - 36 kg arası	UF*1, 2	U*1, 2	X	“TOYOTA KIDFIX XP SICT”

Tablodaki harflerin anlamları:

X: Bu ağırlık grubundaki çocuklar için uygun olmayan koltuk oturma pozisyonu

U: Bu ağırlık grubu için kullanım izinli uluslararası kategoriye uygun çocuk koltuğu sistemleri

UF: Bu ağırlık grubu için kullanım izinli yüzü öne dönük uluslararası kategoriye uygun çocuk koltuğu sistemleri

L: ”Belirli araçlar", “sınırlı” veya “kısmen çok amaçlı” kategorisindeki çocuk koltuğu sistemleri için toplu olarak kullanım onayı bulunmaktadır.

*1: Koltuk sırtlığı açısını en dik konuma ayarlayınız. Ön koltuğu en geri konuma kaydırınız. Yolcu koltuğunun yüksekliği ayarlanabiliyorsa, en üst konuma kaydırınız.

*2: Eğer baş dayamaları çocuk koltuğu sistemine temas ediyorsa ve baş dayamaları çıkarılabiliyorsa, baş dayamalarını çıkarınız. Aksi takdirde, baş dayamalarını en üst konuma ayarlayınız.

*3: Yüzü arkaya dönük çocuk koltuğu sistemini ön yolcu koltuğuna takmak kaçınılmaz olduğunda, “PASSENGER AIRBAG OFF” (yolcu hava yastığı devredışı) gösterge ışığı yanıyorsa, çocuk koltuğu sistemi takılabilir.

▶ Çift kabin modeller

Ağırlık grubu	Oturma pozisyonu						Önerilen Çocuk Koltuğu Sistemi
	Ön yolcu koltuğu				Arka koltuk		
	Hava yastığı manuel iptal düğmesi olan araçlar		Ön yolcu koltuğu sınıflandırma sistemi olan araçlar		Dış	Orta koltuk	
	Hava yastığı manuel iptal düğmesi		Yolcu hava yastığı uyarı ışığı				
	ON (Açık)	OFF (Kapalı)	ON (Açık)	OFF*3			
0 10 kg'dan az	X	U*1 L*1	X	U*1 L*1	U L	X	"TOYOTA G 0+, BABY SAFE PLUS" "TOYOTA MINI" "TOYOTA G 0+, BABY SAFE PLUS with SEAT BELTFIXATION, BASE PLATFORM"
0+ 13 kg'dan az	X	U*1 L*1	X	U*1 L*1	U L	X	
I 9 - 18 kg arası	Yüzü arkaya dönük — X	U*1, 2	Yüzü arkaya dönük — X	U*1, 2	U*2	X	"TOYOTA DUO+"
	Yüzü öne dönük — UF*1, 2		Yüzü öne dönük — UF*1, 2				
II, III 15 - 36 kg arası	UF*1, 2	U*1, 2	UF*1, 2	U*1, 2	U*2	X	"TOYOTA KIDFIX XP SICT" (ISOFIX sabit bağlantılara bağlanabilir)

Tablodaki harflerin anlamları:

X: Bu ağırlık grubundaki çocuklar için uygun olmayan koltuk oturma pozisyonu

U: Bu ağırlık grubu için kullanım izinli uluslararası kategoriye uygun çocuk koltuğu sistemleri

UF: Bu ağırlık grubu için kullanım izinli yüzü öne dönük uluslararası kategoriye uygun çocuk koltuğu sistemleri

L: ”Belirli araçlar", “sınırlı” veya “kısmen çok amaçlı” kategorisindeki çocuk koltuğu sistemleri için toplu olarak kullanım onayı bulunmaktadır.

*1: Koltuk sırtlığı açısını en dik konuma ayarlayınız. Ön koltuğu en geri konuma kaydırınız. Yolcu koltuğunun yüksekliği ayarlanabiliyorsa, en üst konuma kaydırınız.

*2: Eğer baş dayamaları çocuk koltuğu sistemine temas ediyorsa ve baş dayamaları çıkarılabiliyorsa, baş dayamalarını çıkarınız. Aksi takdirde, baş dayamalarını en üst konuma ayarlayınız.

*3: Yüzü arkaya dönük çocuk koltuğu sistemini ön yolcu koltuğuna takmak kaçınılmaz olduğunda, “PASSENGER AIRBAG OFF” (yolcu hava yastığı devredışı) gösterge ışığı yanıyorsa, çocuk koltuğu sistemi takılabilir.

Çift kabin modeller: Bazı tip çocuk koltuğu sistemlerini arka koltuklara bağlarken, çocuk koltuğunu yanındaki koltukların emniyet kemerlerinin düzgün bir şekilde kullanımı mümkün olmayabilir veya etkinliğini olumsuz etkileyebilir. Emniyet kemerinizin rahat ve uygun bir şekilde omzunuzdan ve kalçanızdan geçerek takıldığına emin olunuz. Eğer emniyet kemeriniz takılamaz ise veya çocuk koltuğu bağlantısı ile çakışırsa oturduğunuz konumu değiştiriniz. Bunlara uyulmaması, ciddi şekilde yaralanmalara veya ölüme sebep olabilir.

Tabloda belirtilen çocuk koltuğu sistemleri, AB dışında bulunmayabilir.

- Çift kabin modeller: Arka koltuğa çocuk koltuğu yerleştirirken, ön koltuğu çocuğa veya çocuk koltuğu sistemine temas etmeyecek şekilde ayarlayınız.
- Destek tabanı bulunan çocuk koltuğu, destek tabanına takılırken koltuk sırtlığı buna engel olursa, koltuk sırtlığını uygun açıya getirerek çocuk koltuğunun doğru takılmasını sağlayınız.
- Yüzü öne dönük tip çocuk koltuğu bağlarken, çocuk koltuğu ile koltuk sırtlığı arasında boşluk kalırsa, koltuk sırtlığını ayarlayarak uygun teması sağlayınız.

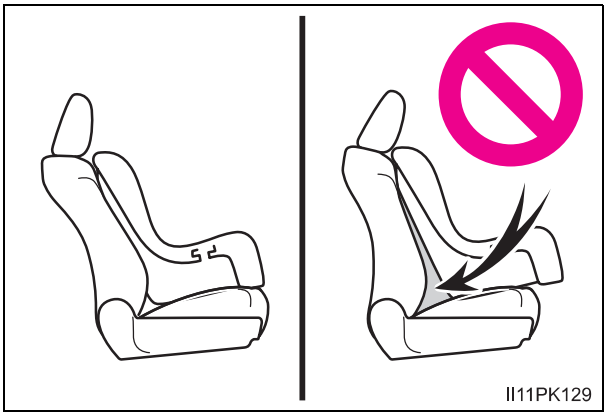

- Emniyet kemeri omuz bağlantısı çocuk emniyet kemeri kılavuzunun önündeyse, koltuk yastığını ileriye hareket ettiriniz.

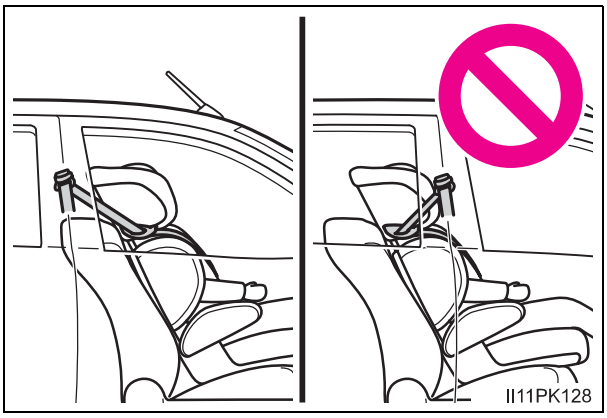

- Küçük çocuk koltuğunu takarken, çocuk koltuğundaki çocuk çok dik bir konumda duruyorsa, koltuk sırtlığını en rahat konuma ayarlayınız. Ve emniyet kemeri omuz bağlantısı çocuk emniyet kemeri kılavuzunun önündeyse, koltuk yastığını ileriye hareket ettiriniz.

Çocuk koltuuğu sisteminin emniyet kemeri kullanılarak bağlanması

Çocuk koltuğunu bağlamak için, çocuk koltuğu sistemi ile ilgili kullanım kılavuzundaki talmatlara uyunuz.

1

▶ Ön koltuk

Koltuk sırtlığı açısını en dik konuma ayarlayınız. Ön koltuğu en geri konuma kaydırınız. (→S. 170)
Yüzü arkaya dönük çocuk koltuğu sistemini ön yolcu koltuğuna takmak kaçınılmaz olduğunda, “PASSENGER AIRBAG OFF” (yolcu hava yastığı devredışı) gösterge ışığı yanıyorsa, çocuk koltuğu sistemi takılabilir.

Eğer baş dayamaları çocuk koltuğu sistemine temas ediyorsa ve baş dayamaları çıkarılabiliyorsa, baş dayamalarını çıkarınız. Aksi takdirde, baş dayamalarını en üst konuma ayarlayınız. (→S. 175)

▶ Arka koltuk

Eğer baş dayamaları çocuk koltuğu sistemine temas ediyorsa ve baş dayamaları çıkarılabiliyorsa, baş dayamalarını çıkarınız. Aksi takdirde, baş dayamalarını en üst konuma ayarlayınız. (→S. 175)

2 Emniyet kemerini çocuk koltuğu sisteminden geçiriniz ve dili tokaya takınız. Emniyet kemerinin kıvrılmadığından emin olunuz. Emniyet kemerini, çocuk koltuğu ile beraberinde verilen kullanım kılavuzundaki talimatlara uygun olarak çocuk koltuğuna güvenli bir şekilde bağlayınız.

3 Çocuk koltuğu sistemi lock-off (kilitleme özellikli emniyet kemeri) ile donatılmamışsa çocuk koltuğu sistemi kilitleme klipsi kullanınız.

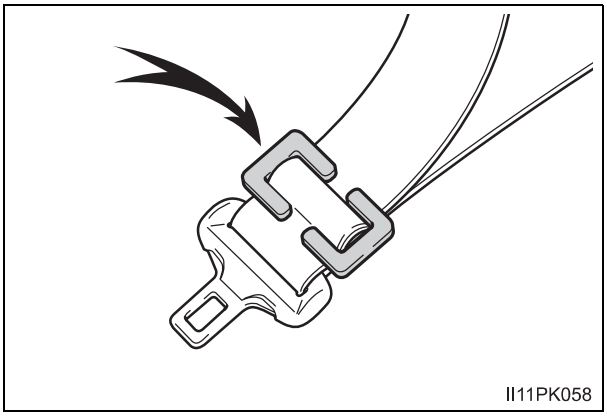

4 Çocuk koltuğu sistemini taktıktan sonra, iler geri oynatarak güvenli bir şekilde yerleştiğinden emin olunuz. (→S. 81)

Emniyet kemeriyle bağlanan çocuk koltuğu sisteminin çıkarılması

Kilit açma düğmesine basınız ve emniyet kemerinin tamamen geri toplanmasını sağlayınız.

Çocuk koltuğu sistemi, kilit açma düğmesine basıldığında, koltuk minderinin geri gelmesiyle sıçrayabilir. Kilit açma düğmesine basarken aynı zamanda çocuk koltuğunu aşağıya bastırınız.

Emniyet kemeri kendini otomatik olarak toplayacağından kemeri yavaşça toplanma konumuna getiriniz.

Çocuk koltuğu sistemi bağlarken

Çocuk koltuğu sistemini bağlamak için kilitleme klipsi gerekebilir. Çocuk koltuğu sistemi üreticisinin talimatlarını uygulayınız. Eğer çocuk koltuğunuz kilitleme klipsi ile beraber verilmemişse, Toyota yetkili servisinizden kilitleme klipsini satın alabilirsiniz. Çocuk koltuğu için kilitleme klipsi
(Parça No. 73119-22010)

Çocuk koltuğunun takılması için baş dayamaları çıkartıldığında

Çocuk koltuğu söküldüğünde, baş dayamalarının yeniden takılmış olduğundan emin olunuz.

⚠ DİKKAT

Çocuk koltuğu sistemi bağlarken

Aşağıda belirtilen uyarılara dikkat ediniz.
Bunlara uyulmaması, ciddi şekilde yaralanmalara veya ölüme sebep olabilir.

- Çocuk yolcuların emniyet kemerleri ile oynamalarına izin vermeyiniz. Kemer çocuğun boynu etrafında bükülmüş ise, boğulmaya ya da ölüme sebep olabilecek ciddi yaralanmalara neden olabilir. Kemer tokasının çıkarılamadığı durumlarda, makas kullanarak kemeri kesiniz.
- Kemerin ve askının sabitlenmiş olduğundan ve kemerin kıvrılmadığından emin olunuz.
- Çocuk koltuğu sistemini; sağa ve sola öne ve arkaya sallayarak koltuğun güvenli bir şekilde bağlandığını kontrol ediniz.
- Çocuk koltuğu sistemi güvenli bir şekilde yerine tespit edildikten sonra asla koltuğu ayarlamayınız.
- Büyük çocuk koltuğu kullanırken, her zaman omuz kemerinin çocuğun omzunu ortalayacak şekilde bağlandığından emin olunuz. Kemer çocuğun boynundan uzak olmalı, ancak omzundan da aşağı düşmemelidir.
- Çocuk koltuğunu, üreticisi tarafından verilen talimatlara uygun olarak bağlayınız.

Çocuk koltuğu sistemini ISOFIX sabit bağlantı sistemiyle sabitleme (bazı modeller)

ISOFIX sabit bağlantı sistemi (ISOFIX çocuk koltuğu sistemi)

Dış arka koltuklar için daha alçakta bulunan bağlantılar sağlanmıştır. (Koltuklardaki etiketler bu bağlantı yerlerini göstermektedir.)



■ ECE R44 ISOFIX standardını karşılayan çocuk koltuğu sistemleri için Ağırlık grubu ve boyut sınıfının doğrulanaması

1 [Ağırlık grubu]'nun çocuğun ağırlığına karşılık geldiğini teyit ediniz. (→S. 68)

(Örn. 1)1) Ağırlık 12 kg, [Ağırlık grubu 0+]

(Örn. 2)Ağırlık 15 kg, [Ağırlık grubu I]

2 Onaylanan Boyut sınıfı

Step 1 'den [ISOFIX (ECE R44) ile bağlanan çocuk koltuğu sistemleri – Uyumluluk ve tavsiye edilen çocuk koltuğu sistemleri tablosu] doğrulanan [Ağırlık grubu]'na karşılık gelen boyut sınıfını seçiniz (→S. 84)*.

(Örn. 1)[Ağırlık grubu 0+], olduğunda karşılık gelen boyut sınıfları [C], [D], [E].

(Örn. 2)[Ağırlık grubu I], olduğunda karşılık gelen boyut sınıfları [A], [B], [B1], [C], [D].

*: Ancak, [X] ile işaretli maddeler, uygunluk tablosunun [Oturma Pozisyonu] konumuna karşılık gelen bir boyut sınıfı olmasına rağmen seçilemez. Ayrıca, ilgili maddede [IL] işareti bulunuyorsa [Önerilen çocuk koltuğu sistemleri] (→S. 85) bölümünde belirtilen ürünleri seçiniz.

■ ISOFIX (ECE R44) ile bağlanan tip çocuk koltuğu bağlama sistemi - Uyumluluk ve tavsiye edilen çocuk koltuğu sistemi tablosu

ISOFIX çocuk koltuk sistemleri "boyut sınıfı" olarak farklılaşmaktadır. Bu "boyut sınıfı" ayrımına bağlı olarak aşğıdaki tabloda belirtilen oturma pozisyonlarında kullanmanız mümkündür. Sahip olduğunuz çocuk koltuğu sisteminin "boyut sınıfı" ve "ağırlık grubu" bilgileri için çocuk koltuğu kullanım kılavuzuna bakınız.

Eğer çocuk koltuğu sisteminiz "boyut sınıfı" değerine sahip değil ise (veya aşağıdaki tabloda ilgili bilgileri bulamıyorsanız) uyumluluk bilgisi için çocuk koltuğu sistemi kullanım kılavuzunda belirtilen "araç listesine" bakınız veya çocuk koltuğunu aldığınız bayiye sorunuz.

Boyut sınıfı	Açıklama
A	Tam yükseklik, yüzü öne dönük çocuk koltuğu sistemleri
B	Azaltılmış yükseklik, yüzü öne dönük çocuk koltuğu sistemleri
B1	Azaltılmış yükseklik, yüzü öne dönük çocuk koltuğu sistemleri
C	Tam boy, yüzü arkaya dönük çocuk koltuğu sistemleri
D	Azaltılmış boy, yüzü arkaya dönük çocuk koltuğu sistemleri
E	Yüzü arkaya dönük çocuk koltuğu
F	Yüzü sola dönük (port bebe) bebek koltuğu
G	Yüzü sağa dönük (port bebe) bebek koltuğu

▶ Çift kabin modeller

Ağırlık grubu	Boyut sınıfı	Oturma pozisyonu			Önerilen Çocuk Koltuğu Sistemleri
		Ön koltuk	Arka koltuk		
		Yolcu koltuğu	Dış	Orta koltuk	
Taşınabilir bebek yatağı	F	X	X	X	-
	G	X	X	X	
0 10kg'dan az	E	X	IL	X	"TOYOTA MINI" "TOYOTA MIDI"
0+ 13 kg'dan az	E	X	IL	X	
	D	X	IL	X	
	C	X	IL	X	
I 9 - 18 kg arası	D	X	IL	X	-
	C	X	IL	X	
	B	X	IUF* IL*	X	"TOYOTA MIDI"
	B1	X	IUF* IL*	X	"TOYOTA DUO+" "TOYOTA MIDI"
	A	X	IUF* IL*	X	"TOYOTA MIDI"

Tablodaki harflerin anlamları:

X: Bu ağırlık grubundaki ve/veya boyut sınıfındaki ISOFIX çocuk koltuğu sistemleri için uygun olmayan ISOFIX pozisyonu

IUF: Bu ağırlık grubu için kullanım izinli ISOFIX yüzü öne dönük “uluslar arası” kategoriye uygun çocuk koltuğu sistemi

IL: ”Belirli araçlar", “sınırlı” veya “kısmen çok amaçlı” adlı ISOFIX çocuk koltuğu sistemleri için toplu olarak kullanım onayı bulunmaktadır.

*: Eğer baş dayamaları çocuk koltuğu sistemine temas ediyorsa ve baş dayamaları çıkarılabiliyorsa, baş dayamalarını çıkarınız. Aksi takdirde, baş dayamalarını en üst konuma ayarlayınız.

Bazı tip çocuk koltuğu sistemlerini arka koltuklara bağlarken, çocuk koltuğunu yanındaki koltukların emniyet kemerlerinin düzgün bir şekilde kullanımı mümkün olmayabilir veya etkinliğini olumsuz etkileyebilir. Emniyet kemerinizin rahat ve uygun bir şekilde omzunuzdan ve kalçanızdan geçerek takıldığına emin olunuz. Eğer emniyet kemeriniz takılamaz ise veya çocuk koltuğu bağlantısı ile çakışırsa oturduğunuz konumu değiştiriniz. Bunlara uyulmaması, ciddi şekilde yaralanmalara veya ölüme sebep olabilir.

Tabloda belirtilen çocuk koltuğu sistemleri, AB dışında bulunmayabilir.

- Arka koltuğa çocuk koltuğu yerleştirirken, ön koltuğu çocuğa veya çocuk koltuğu sistemine temas etmeyecek şekilde ayarlayınız.
- “TOYOTA MINI” veya “TOYOTA MIDI” kullanırken ISOFIX soketlerini ve destek bacağını aşağıdaki gibi ayarlayınız:

① ISOFIX soketlerini 3 numara görünecek şekilde kilitleyiniz.

② Destek ayağını 6 delik görünecek şekilde kilitleyiniz.

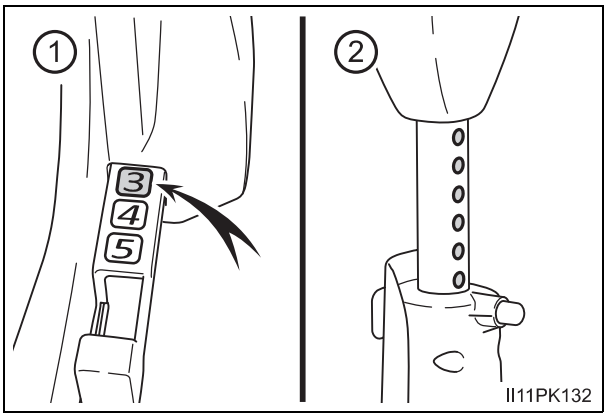

■ ISOFIX (ECE R129) bağlantılı i-Size çocuk koltuğu sistemleri - Uyumluluk tablosu

Eğer "i-size" tip çocuk koltuğu sistemine sahipseniz, aşağıdaki tabloda i-U ile işaretlenmiş pozisyonlarda bağlayabilirsiniz.
Çocuk koltuğu sistemi tipi için çocuk koltuğu kullanım kılavuzuna bakınız.

▶ Çift kabin modeller

	Oturma pozisyonu		
	Ön koltuk	Arka koltuk	
	Yolcu koltuğu	Dış	Orta koltuk
i-Size çocuk koltuğu sistemleri	X	i-U*	X

Tablodaki harflerin anlamları:

X: i-Size çocuk koltuğu sistemleri için kullanımı uygun değildir.

i-U: i-Size "uluslar arası" çocuk koltuğu sistemlerinde yüzü öne ve arkaya dönük kullanılabilir.

*: Eğer baş dayamaları çocuk koltuğu sistemine temas ediyorsa ve baş dayamaları çıkarılabiliyorsa, baş dayamalarını çıkarınız. Aksi takdirde, baş dayamalarını en üst konuma ayarlayınız.

Bazı tip çocuk koltuğu sistemlerini arka koltuklara bağlarken, çocuk koltuğunu yanındaki koltukların emniyet kemerlerinin düzgün bir şekilde kullanımı mümkün olmayabilir veya etkinliğini olumsuz etkileyebilir. Emniyet kemerinizin rahat ve uygun bir şekilde omzunuzdan ve kalçanızdan geçerek takıldığına emin olunuz. Eğer emniyet kemeriniz takılamaz ise veya çocuk koltuğu bağlantısı ile çakışırsa oturduğunuz konumu değiştiriniz. Bunlara uyulmaması, ciddi şekilde yaralanmalara veya ölüme sebep olabilir.

- Arka koltuğa çocuk koltuğu yerleştirirken, ön koltuğu çocuğa veya çocuk koltuğu sistemine temas etmeyecek şekilde ayarlayınız.

■ ISOFIX sabit bağlantı sistemiyle bağlama (ISOFIX çocuk koltuğu sistemi)

Çocuk koltuğunu bağlamak için, çocuk koltuğu sistemi ile ilgili kullanım kılavuzundaki talmatlara uyunuz.

1 Eğer baş dayamaları çocuk koltuğu sistemine temas ediyorsa ve baş dayamaları çıkarılabiliyorsa, baş dayamalarını çıkarınız. Aksi takdirde, baş dayamalarını en üst konuma ayarlayınız. (→S. 175)

2 Özel bağlantı çubuklarının yerlerini belirleyiniz ve çocuk koltuğu sistemini koltuğa bağlayınız.

Arka koltuk alt minderleri ve koltuk arkalıkları arasında özel bağlantı çubukları bulunmaktadır.

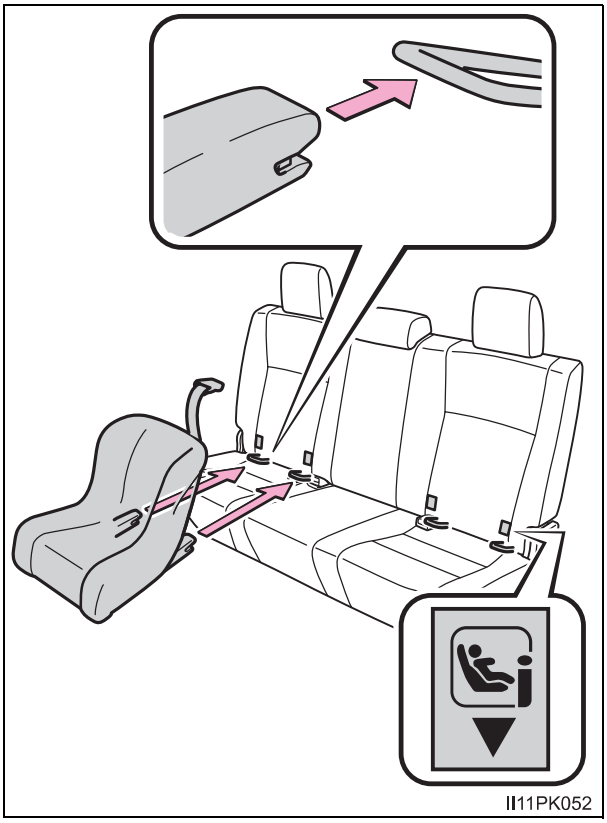

3 Çocuk koltuğu sistemini taktıktan sonra, iler geri oynatarak güvenli bir şekilde yerleştiğinden emin olunuz. (→S. 81)

Çocuk koltuğunun takılması için baş dayamaları çıkartıldığında

Çocuk koltuğu söküldüğünde, baş dayamalarının yeniden takılmış olduğundan emin olunuz.

DİKKAT

Çocuk koltuğu sistemi bağlarken

Aşağıda belirtilen uyarılara dikkat ediniz.
Bunlara uyulmaması, ciddi şekilde yaralanmalara veya ölüme sebep olabilir.

- Çocuk koltuğu sistemi güvenli bir şekilde yerine tespit edildikten sonra asla koltuğu ayarlamayınız.
- Bağlantı çubuklarını kullanırken çubukların civarında yabancı cisimlerin olmadığına ve emniyet kemerinin çocuk koltuğu sistemine sıkışmadığına emin olunuz.
- Çocuk koltuğunu, üreticisi tarafından verilen talimatlara uygun olarak bağlayınız.

Bağlantı braketi kullanarak (üst bağlama kayışı) (bazı modeller)

■ Bağlantı braketi (üst bağlama kayışı)

Arka dış koltuklar için bağlantı braketi bulunmaktadır.

Üst bağlama kayışını sabitlemek için bağlantı braketi kullanınız.

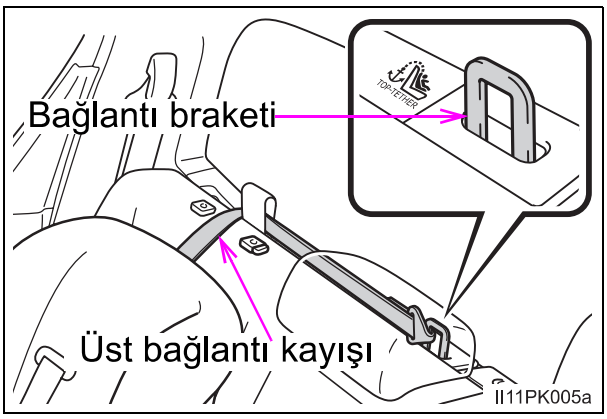

■ Üst bağlama kayışının bağlantı braketine sabitlenmesi

Çocuk koltuğunu bağlamak için, çocuk koltuğu sistemi ile ilgili kullanım kılavuzundaki talmatlara uyunuz.

1 Baş dayamasını çıkarınız.

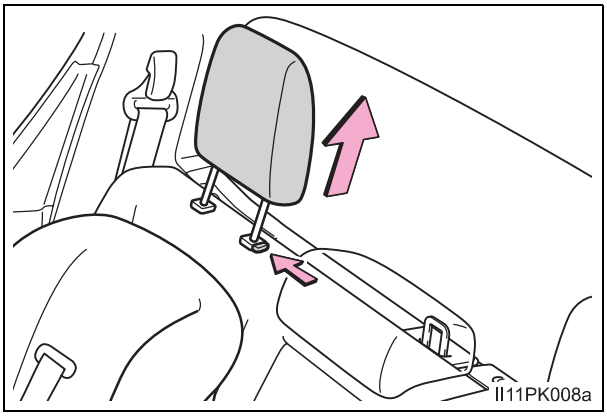

2 Bağlantı braketi kayış yöndiricisini yukarı doğru kaldırınız.

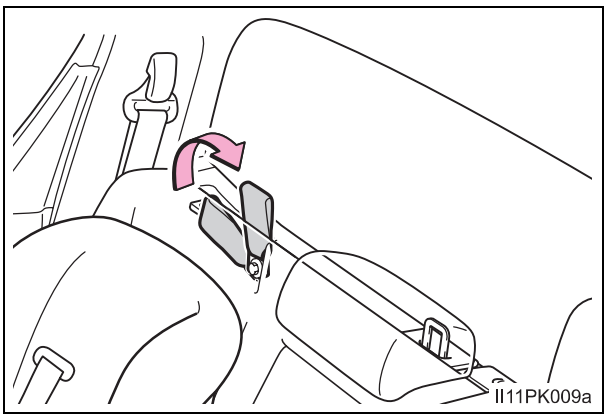

3 Şekilde gösterildiği gibi, üst bağlama kayışını, bağlantı braketi yönlendiricisiyle yönlendiriniz.

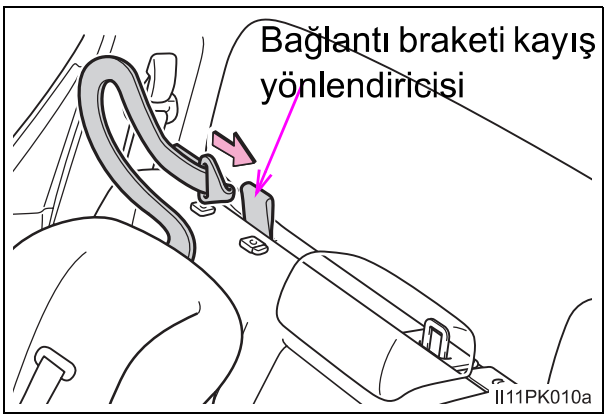

4 Kancayı bağlantı braketine bağlayınız ve üst bağlama kayışını sıkınız.

Üst bağlama kayışının düzgün ve güvenli bir şekilde bağlandığından emin olunuz. (→S. 81)

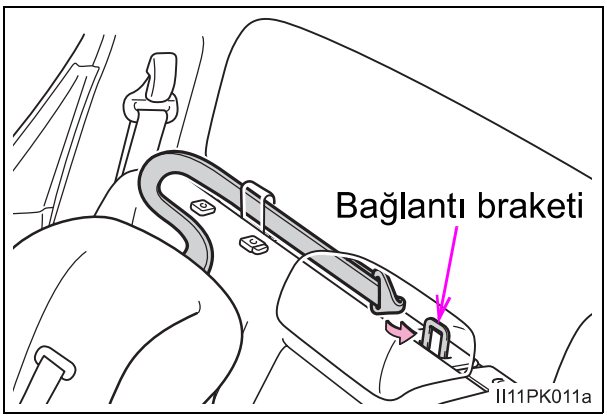

■ Çocuk koltuğunun takılması için baş dayamaları çıkartıldığında

Çocuk koltuğu söküldüğünde, baş dayamalarının yeniden takılmış olduğundan emin olunuz.

DİKKAT

Çocuk koltuğu sistemi bağlarken

Aşağıda belirtilen uyarılara dikkat ediniz.
Bunlara uyulmaması, ciddi şekilde yaralanmalara veya ölüme sebep olabilir.

- Üst bağlama kayışını, bağlantı braketi dışında başka bir yere takmayınız.
- Çocuk koltuğu sistemi güvenli bir şekilde yerine tespit edildikten sonra asla koltuğu ayarlamayınız.
- Çocuk koltuğunu, üreticisi tarafından verilen talimatlara uygun olarak bağlayınız.
- Çocuk koltuğu sistemini bağlarken, baş dayamalarını takmayınız.

Motor blokaj sistemi (immobilizer)*

Aracınızın anahtarlarında radyo vericisi işlevi gören çipler bulunmaktadır. Aracınızın motoru sadece anahtarınızdaki vericinin gönderdiği elektronik kod araç hafızasına kayıtlı kimlik koduyla aynı ise çalışacaktır.

Aracınızı terk ederken, anahtarlarınızı asla araç içinde bırakmayınız.

Bu sistem araç hırsızlığının engellenmesine yardımcı olmak için tasarlanmıştır fakat tüm araç hırsızlıklarına karşı tam güvenliği garanti etmez.

Akıllı giriş ve çalıştırma sistemine sahip olmayan araçlar:

Kontak anahtarı yuvasından çıkarıldığında, uyarı ışığı yanıp sönmeye başlayarak sistemin devreye girdiğini gösterir.

Kontak anahtarı yuvasından çıkarıldığında, uyarı ışığı yanıp sönmeyi durdurarak sistemin iptal edildiğini gösterir.

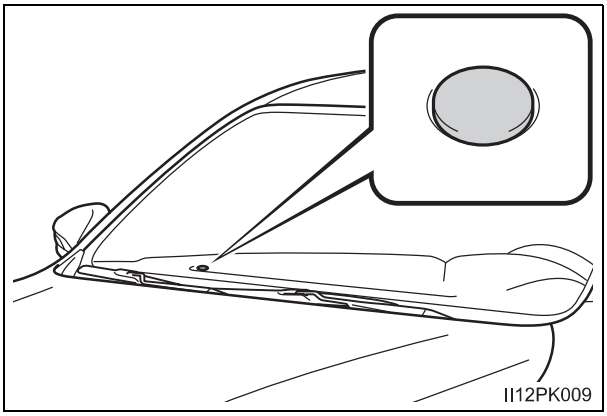

*: Bazı modellerde

Akıllı giriş ve çalıştırma sistemine sahip araçlar:

Kontak düğmesi kapalı (OFF) konumuna getirildiğinde, uyarı ışığı yanıp sönmeye başlayarak sistemin devreye girdiğini gösterir.

Kontak anahtarı AKSESUAR ya da KONTAK AÇIK konumuna getirildiğinde, uyarı ışığı yanıp sönmeyi durdurarak sistemin devreden çıktığını gösterir.

■ **Sistemin bakımı**

Araç bakım gerektirmeyen tipte bir motor blokaj sistemine sahiptir.

■ **Sistemin çalışmamasına sebep olabilecek durumlar**

- Anahtarınız metal bir cisimle temas ediyorsa
- Anahtarınız, başka bir aracın güvenlik sisteminde kullanılan çipli anahtara çok yakınsa veya temas ediyorsa

Motor blokaj sistemi sertifikası

▶ Akıllı giriş ve çalıştırma sistemine sahip olmayan araçlar

Hereby, Tokai Rika Co., Ltd., declares that this RI-42BTY is in compliance with the essential requirements and other relevant provisions of Directive 1999/5/EC.
Tokai Rika Co., Ltd. vakuuttaa täten että RI-42BTY tyyppinen laite on direktiivin 1999/5/EY oleellisten vaatimusten ja sitä koskevien direktiivin muiden ehtojen mukainen.
Hierbij verklaart Tokai Rika Co., Ltd. dat het toestel RI-42BTY in overeenstemming is met de essentiële eisen en de andere relevante bepalingen van richtlijn 1999/5/EG.
Par la présente Tokai Rika Co., Ltd. déclare que l'appareil RI-42BTY est conforme aux exigences essentielles et aux autres dispositions pertinentes de la directive 1999/5/CE.
Härmed intygar Tokai Rika Co., Ltd. att denna RI-42BTY står I överensstämmelse med de väsentliga egenskapskrav och övriga relevanta bestämmelser som framgår av direktiv 1999/5/EG.
Undertegnede Tokai Rika Co., Ltd. erklærer herved, at følgende udstyr RI-42BTY overholder de væsentlige krav og øvrige relevante krav i direktiv 1999/5/EF.
Hiermit erklärt Tokai Rika Co., Ltd., dass sich das Gerät RI-42BTY in Übereinstimmung mit den grundlegenden Anforderungen und den übrigen einschlägigen Bestimmungen der Richtlinie 1999/5/EG befindet.
ΜΕ ΤΗΝ ΠΑΡΟΥΣΑ Tokai Rika Co., Ltd. ΔΗΛΩΝΕΙ ΟΤΙ RI-42BTY ΣΥΜΜΟΡΦΩΝΕΤΑΙ ΠΡΟΣ ΤΙΣ ΟΥΣΙΩΔΕΙΣ ΑΠΑΙΤΗΣΕΙΣ ΚΑΙ ΤΙΣ ΛΟΙΠΕΣ ΣΧΕΤΙΚΕΣ ΔΙΑΤΑΞΕΙΣ ΤΗΣ ΟΔΗΓΙΑΣ 1999/5/ΕΚ.
Con la presente Tokai Rika Co., Ltd. dichiara che questo RI-42BTY è conforme ai requisiti essenziali ed alle altre disposizioni pertinenti stabilite dalla direttiva 1999/5/CE.
Por medio de la presente Tokai Rika Co., Ltd. declara que el RI-42BTY cumple con los requisitos esenciales y cualesquiera otras disposiciones aplicables o exigibles de la Directiva 1999/5/CE.
Tokai Rika Co., Ltd. declara que este RI-42BTY está conforme com os requisitos essenciais e outras disposições da Directiva 1999/5/CE.

Hawnhekk, Tokai Rika Co., Ltd., jiddikjara li dan RI-42BTY jikkonforma mal-ħtiġijiet essenzjali u ma provvedimenti oħrajn relevanti li hemm fid-Dirrettiva 1999/5/EC.
Käesolevaga kinnitab Tokai Rika Co., Ltd. seadme RI-42BTY vastavust direktiivi 1999/5/EÜ põhinõuetele ja nimetatud direktiivist tulenevatele teistele asjakohastele sätetele.
Alulírott, Tokai Rika Co., Ltd. nyilatkozom, hogy a RI-42BTY megfelel a vonatkozó alapvetõ követelményeknek és az 1999/5/EC irányelv egyéb elõírásainak.
Tokai Rika Co., Ltd. týmto vyhlasuje, že RI-42BTY spĺňa základné požiadavky a všetky príslušné ustanovenia Smernice 1999/5/ES.
Tokai Rika Co., Ltd. tímto prohlašuje, že tento RI-42BTY je ve shodě se základními požadavky a dalšími příslušnými ustanoveními směrnice 1999/5/ES.
Tokai Rika Co., Ltd. izjavlja, da je ta RI-42BTY v skladu z bistvenimi zahtevami in ostalimi relevantnimi določili direktive 1999/5/ES.
Šiuo Tokai Rika Co., Ltd. deklaruoja, kad šis RI-42BTY atitinka esminius reikalavimus ir kitas 1999/5/EB Direktyvos nuostatas.
Ar šo Tokai Rika Co., Ltd. deklarē, ka RI-42BTY atbilst Direktīvas 1999/5/EK būtiskajām prasībām un citiem ar to saistītajiem noteikumiem.
Niniejszym Tokai Rika Co., Ltd. oświadcza, że RI-42BTY jest zgodny z zasadniczymi wymogami oraz pozostałymi stosownymi postanowieniami Dyrektywy 1999/5/EC.
Hér með lýsir Tokai Rika Co., Ltd. yfir því að RI-42BTY er í samræmi við grunnkröfur og aðrar kröfur, sem gerðar eru í tilskipun 1999/5/EC.
Tokai Rika Co., Ltd. erklærer herved at utstyret RI-42BTY er i samsvar med de grunnleggende krav og øvrige relevante krav i direktiv 1999/5/EF.
С настоящето, Tokai Rika Co., Ltd., декларира, че RI-42BTY е в съответствие със съществените изисквания и другите приложими разпоредби на Директива 1999/5/EC.

Prin prezenta, Tokai Rika Co., Ltd., declară că aparatul RI-42BTY este in conformitate cu cerinţele esenţiale şi cu alte prevederi pertinente ale Directivei 1999/5/CE.
Ovim, Tokai Rika Co., Ltd., izjavljuje da ovaj RI-42BTY je usklađen sa bitnim zahtjevima i drugim relevantnim odredbama Direktive 1999/5/EC.
Nepermjet kesaj, Tokai Rika Co., Ltd., deklaroj qe ky RI-42BTY eshte ne pajtim me kerkesat thelbesore dhe dispozitat e tjera perkatese te Direktives 1999/5/EC.
Ovim Tokai Rika Co., Ltd., izjavljuje da je RI-42BTY u sklau s bitnim zahtjevima i drugim relevantnim odredbama Direktive 1999/5/EC i Pravilnika o RiTT opremi (NN 25/2012).
Ovim, Tokai Rika Co., Ltd., deklariše da je RI-42BTY u skladu sa osnovnim zahtevima i ostalim relevantnim odredbama Direktive 1999/5/EC.

The DECLARATION of CONFORMITY (DoC) is available at the following address:
http://www.tokai-rika.co.jp/pc

CE

▶ Akıllı giriş ve çalıştırma sistemine sahip araçlar

TOYOTA

TOYOTA MOTOR CORPORATION

1, TOYOTA-CHO, TOYOTA, AICHI, 471-8571, JAPAN TEL :+81-565-28-2121

R&TTE Declaration of Conformity

We,

Manufacturer's Name: TOYOTA MOTOR CORPORATION
Manufacturer's Address: 1, Toyota -cho, Toyota, Aichi, 471-8572, Japan

hereby declare under our sole responsibility that the product:

Product Name: Immobilizer
Product Model: TMIMB-3
to which this declaration relates is in conformity with the essential requirements and other relevant requirements of the R&TTE Directive (1999/5/EC). The product is compliant with the following standards and/or other normative documents:

-Health & safety requirements:	EN 60950-1
-EMC requirements	EN 301 489-01 & EN 301 489-03
-Effective uses of radio spectrum:	EN 300 330-2

Supplementary information:

* CE mark	CE
* Member states intended for use	EU and EFTA

Date: February 25, 2013

Signature: Tetsuya Matsuo

Tetsuya Matsuo

Hereby, Toyota Motor Corporation, declares that this TMIMB-3 is in compliance with the essential requirements and other relevant provisions of Directive 1999/5/EC.
Toyota Motor Corporation vakuuttaa täten että TMIMB-3 tyyppinen laite on direktiivin 1999/5/EY oleellisten vaatimusten ja sitä koskevien direktiivin muiden ehtojen mukainen.
Hierbij verklaart Toyota Motor Corporation dat het toestel TMIMB-3 in overeenstemming is met de essentiële eisen en de andere relevante bepalingen van richtlijn 1999/5/EG.
Par la présente Toyota Motor Corporation déclare que l'appareil TMIMB-3 est conforme aux exigences essentielles et aux autres dispositions pertinentes de la directive 1999/5/CE.
Härmed intygar Toyota Motor Corporation att denna TMIMB-3 står I överensstämmelse med de väsentliga egenskapskrav och övriga relevanta bestämmelser som framgår av direktiv 1999/5/EG.
Undertegnede Toyota Motor Corporation erklærer herved, at følgende udstyr TMIMB-3 overholder de væsentlige krav og øvrige relevante krav i direktiv 1999/5/EF.
Hiermit erklärt Toyota Motor Corporation, dass sich das Gerät TMIMB-3 in Übereinstimmung mit den grundlegenden Anforderungen und den übrigen einschlägigen Bestimmungen der Richtlinie 1999/5/EG befindet.
ΜΕ ΤΗΝ ΠΑΡΟΥΣΑ Toyota Motor Corporation ΔΗΛΩΝΕΙ ΟΤΙ TMIMB-3 ΣΥΜΜΟΡΦΩΝΕΤΑΙ ΠΡΟΣ ΤΙΣ ΟΥΣΙΩΔΕΙΣ ΑΠΑΙΤΗΣΕΙΣ ΚΑΙ ΤΙΣ ΛΟΙΠΕΣ ΣΧΕΤΙΚΕΣ ΔΙΑΤΑΞΕΙΣ ΤΗΣ ΟΔΗΓΙΑΣ 1999/5/ΕΚ.
Con la presente Toyota Motor Corporation dichiara che questo TMIMB-3 è conforme ai requisiti essenziali ed alle altre disposizioni pertinenti stabilite dalla direttiva 1999/5/CE.
Por medio de la presente Toyota Motor Corporation declara que el TMIMB-3 cumple con los requisitos esenciales y cualesquiera otras disposiciones aplicables o exigibles de la Directiva 1999/5/CE.
Toyota Motor Corporation declara que este TMIMB-3 está conforme com os requisitos essenciais e outras disposições da Directiva 1999/5/CE.

Hawnhekk, Toyota Motor Corporation, jiddikjara li dan TMIMB-3 jikkonforma mal-ħtiġijiet essenzjali u ma provvedimenti oħrajn relevanti li hemm fid-Dirrettiva 1999/5/EC.
Käesolevaga kinnitab Toyota Motor Corporation seadme TMIMB-3 vastavust direktiivi 1999/5/EÜ põhinõuetele ja nimetatud direktiivist tulenevatele teistele asjakohastele sätetele.
Alulírott, Toyota Motor Corporation nyilatkozom, hogy a TMIMB-3 megfelel a vonatkozó alapvetõ követelményeknek és az 1999/5/EC irányelv egyéb elõírásainak.
Toyota Motor Corporation týmto vyhlasuje, že TMIMB-3 spĺňa základné požiadavky a všetky príslušné ustanovenia Smernice 1999/5/ES.
Toyota Motor Corporation tímto prohlašuje, že tento TMIMB-3 je ve shodě se základními požadavky a dalšími příslušnými ustanoveními směrnice 1999/5/ES.
Toyota Motor Corporation izjavlja, da je ta TMIMB-3 v skladu z bistvenimi zahtevami in ostalimi relevantnimi določili direktive 1999/5/ES.
Šiuo Toyota Motor Corporation deklaruoja, kad šis TMIMB-3 atitinka esminius reikalavimus ir kitas 1999/5/EB Direktyvos nuostatas.
Ar šo Toyota Motor Corporation deklarē, ka TMIMB-3 atbilst Direktīvas 1999/5/EK būtiskajām prasībām un citiem ar to saistītajiem noteikumiem.
Niniejszym Toyota Motor Corporation oświadcza, że TMIMB-3 jest zgodny z zasadniczymi wymogami oraz pozostałymi stosownymi postanowieniami Dyrektywy 1999/5/EC.
Hér með lýsir Toyota Motor Corporation yfir því að TMIMB-3 er í samræmi við grunnkröfur og aðrar kröfur, sem gerðar eru í tilskipun 1999/5/EC.
Toyota Motor Corporation erklærer herved at utstyret TMIMB-3 er i samsvar med de grunnleggende krav og øvrige relevante krav i direktiv 1999/5/EF.
С настоящето, Toyota Motor Corporation, декларира, че TMIMB-3 е в съответствие със съществените изисквания и другите приложими разпоредби на Директива 1999/5/EC.

Prin prezenta, Toyota Motor Corporation, declară că aparatul TMIMB-3 este in conformitate cu cerinţele esenţiale şi cu alte prevederi pertinente ale Directivei 1999/5/CE.
Ovim, Toyota Motor Corporation, izjavljuje da ovaj TMIMB-3 je usklađen sa bitnim zahtjevima i drugim relevantnim odredbama Direktive 1999/5/EC.
Nepermjet kesaj, Toyota Motor Corporation, deklaroj qe ky TMIMB-3 eshte ne pajtim me kerkesat thelbesore dhe dispozitat e tjera perkatese te Direktives 1999/5/EC.
Ovim Toyota Motor Corporation, izjavljuje da je TMIMB-3 u sklau s bitnim zahtjevima i drugim relevantnim odredbama Direktive 1999/5/EC i Pravilnika o RiTT opremi (NN 25/2012).
Ovim, Toyota Motor Corporation, deklariše da je TMIMB-3 u skladu sa osnovnim zahtevima i ostalim relevantnim odredbama Direktive 1999/5/EC.

⚠ UYARI

Sistemin doğru çalışması için

Sistemi sökmeyiniz veya üzerinde değişiklik yapmayınız. Sistemde değişiklik yapılması ya da sökülmesi durumunda, sistemin düzgün çalışması garanti edilemez.

Alarm*

Alarm

Araca müdahale hissedildiğinde, alarm ışıkları ve sesi kullanarak uyarıda bulunur.

Alarm devreye girdiğinde, aşağıdaki durumlarda alarm tetiklenir:

▶ Kazakistan ve Fas hariç

- Giriş fonksiyonu (akıllı giriş ve çalıştırma sistemi olan araçlar), uzaktan kumanda veya mekanik anahtar dışında herhangi bir şekilde kilitli bir kapı açılırsa.
- Motor kaputu açık olmalıdır

▶ Kazakistan ve Fas için

- Giriş fonksiyonu (akıllı giriş ve çalıştırma sistemi olan araçlar) veya uzaktan kumanda kilitleme fonksiyonu dışında herhangi bir şekilde kilitli bir kapı açılırsa.
- Motor kaputu açık olmalıdır

Alarm sisteminin devreye alınması

Tüm kapıları ve motor kaputunu kapatınız ve giriş fonksiyonunu (akıllı giriş ve çalıştırma sistemine sahip araçlar) veya uzaktan kumanda kilitleme fonksiyonunu kullanarak tüm kapıları kilitleyiniz . Sistem 30 saniye sonra otomatik olarak devreye girecektir.

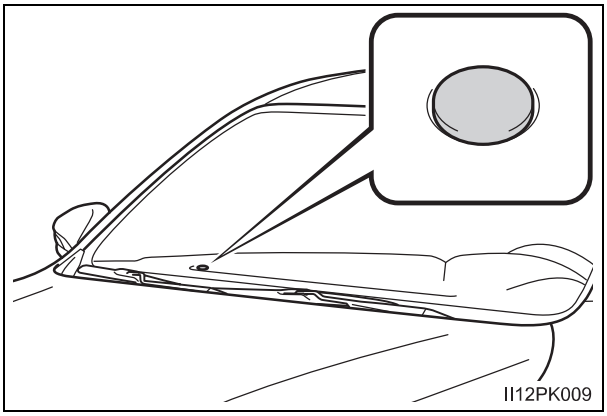

Kazakistan ve Fas hariç: Mekanik anahtar kullanılarak alarm ayarlanabilir.

Sistem devreye girdiğinde gösterge ışığı yanıp sönmeye başlar.

*: Bazı modellerde

Alarmın devre dışı bırakılması veya durdurulması

Alarmı devre dışı bırakmak ya da durdurmak için aşağıdakilerden bir tanesini yapınız:

▶ Kazakistan ve Fas hariç

- Bütün kapıları açar
- Motoru çalıştırınız. (Alarm birkaç saniye sonra devre dışı kalır ya da durur.)

▶ Kazakistan ve Fas için

- Giriş fonksiyonunu (akıllı giriş ve çalıştırma sistemine sahip araçlar) veya uzaktan kumanda kilitleme fonksiyonunu kullanarak kapı kilitlerini açınız .
- Motoru çalıştırınız. (Alarm birkaç saniye sonra devre dışı kalır ya da durur.)

Sistemin bakımı

Araç bakım gerektirmeyen tipte bir alarm sistemine sahiptir.

Aracınızı kilitlemeden önce kontrol edilmesi gerekenler

Alarmın beklenmedik şekilde tetiklenmesini veya aracınızın çalınmasını engellemek için aşağıdakilere dikkat ediniz:

- Aracınızda hiç kimse bulunmamalıdır.
- Alarm devreye alınmadan önce camlar kapatılmalıdır.
- Araç içerisinde değerli eşya bırakılmamalıdır.

Alarmın tetiklenmesi

Aşağıdaki durumlarda alarm tetiklenebilir:
(Alarmı durdurmak, alarm sistemini devre dışı bırakır.)

- Kazakistan ve Fas için: Anahtar kullanılarak kapı kilitleri açılır.

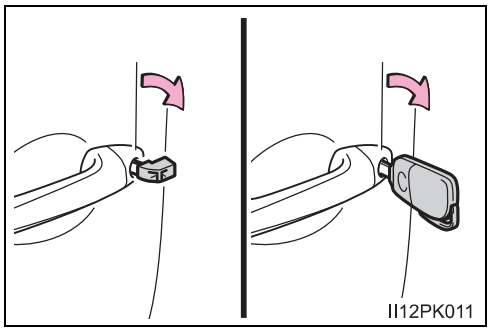

- Araç içinde biri kapıyı ya da kaputu açtığında.



⚠ UYARI

Sistemin doğru çalışması için

Sistemi sökmeyiniz veya üzerinde değişiklik yapmayınız. Sistemde değişiklik yapılması ya da sökülmesi durumunda, sistemin düzgün çalışması garanti edilemez.

Gösterge paneli 2

2. Gösterge paneli

Uyarı ışıkları ve göstergeler.....106
Göstergeler ve sayaçlar 112
Araç bilgi ekranı (Tip A).....117
Araç bilgi ekranı (Tip B).....120
Yakıt tüketim bilgisi.....128

Uyarı ışıkları ve göstergeler

Gösterge panelindeki ve ön paneldeki uyarı ışıkları ve göstergeler, araçtaki birçok sistem hakkında sürücüye bilgi verir.

Açıklama için, aşağıdaki resimde bütün gösterge ve uyarı ışıkları gösterilmiştir.

▶ Bilgi ekranı olmayan araçlar

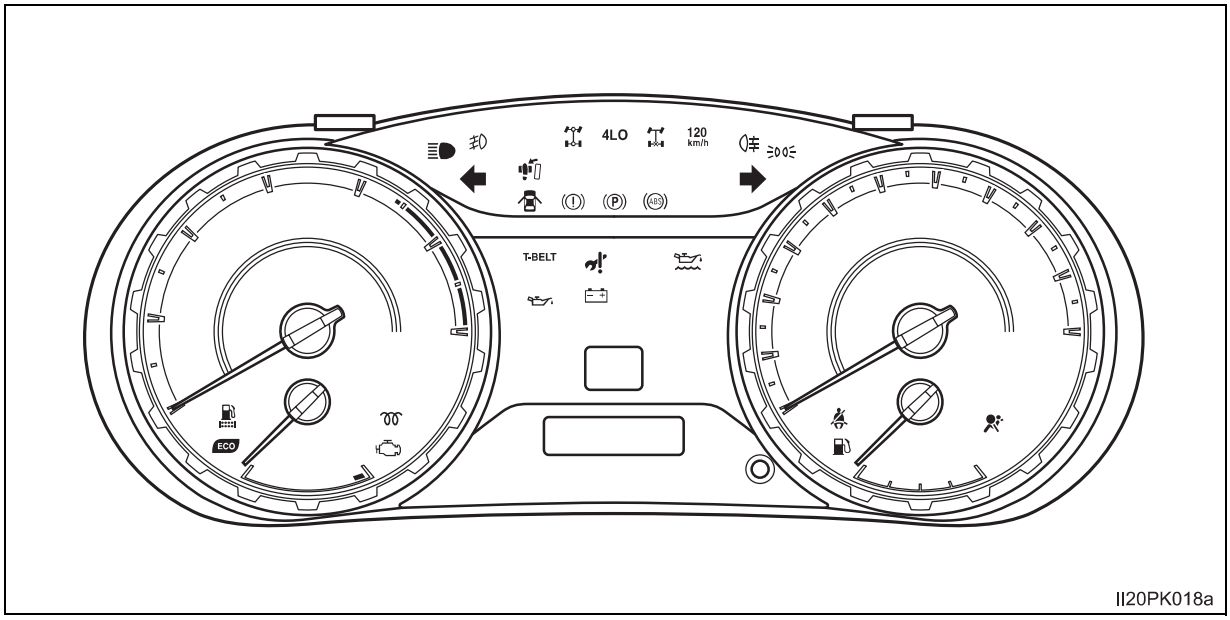

II20PK018a

▶ Tip A bilgi ekranı olan araçlar

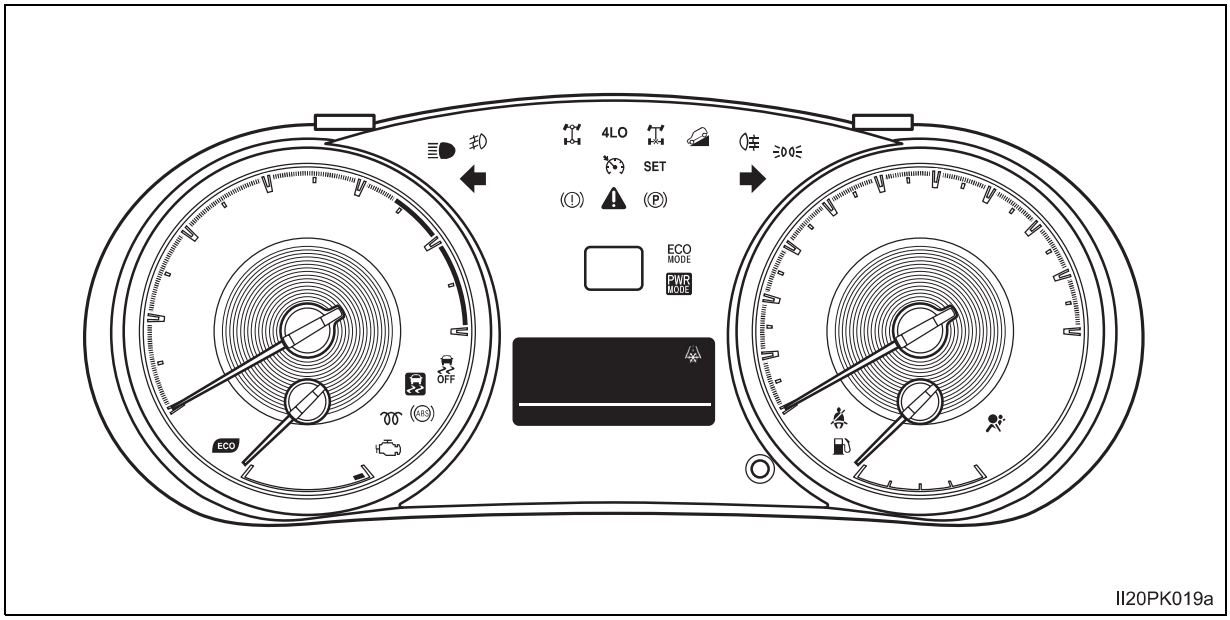

II20PK019a

▶ Tip B bilgi ekranı olan araçlar

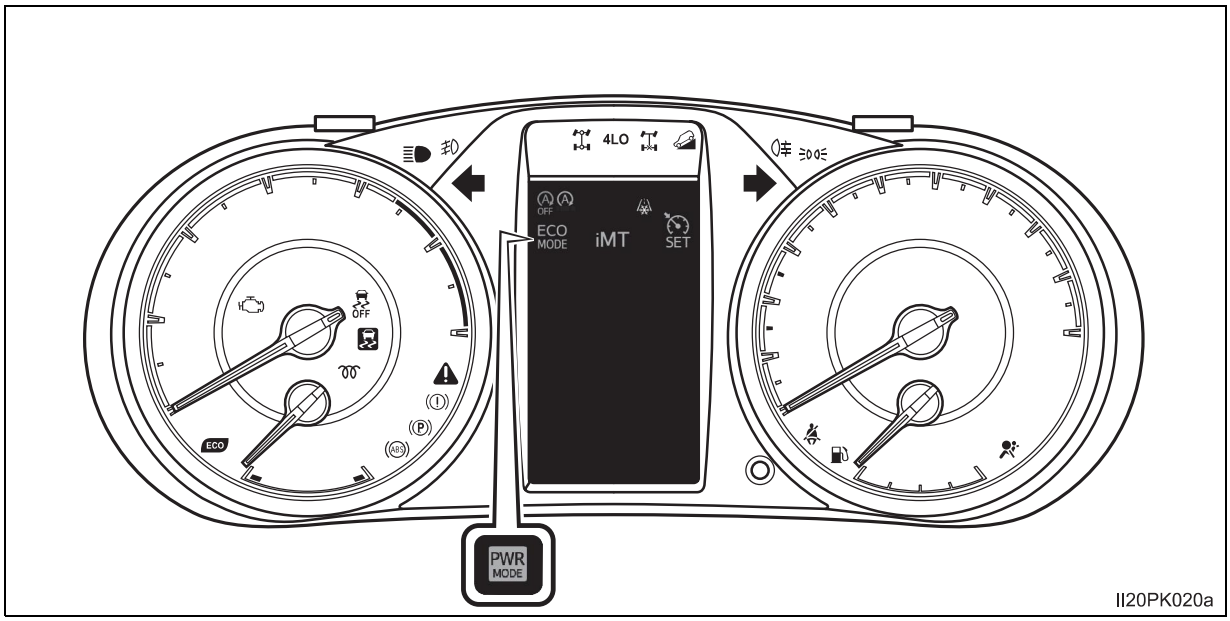

Uyarı ışıkları

Uyarı ışıkları, araçtaki belirtilen sistemlerde oluşabilecek arızaları sürücüye bildirir.

*1 Fren sistemi uyarı ışığı (→S. 487)

*1 ABS uyarı ışığı (→S. 488)

*1 Şarj sistemi uyarı ışığı (→S. 487) (bazı modeller)

*1 Kayma uyarı ışığı (→S. 488) (bazı modeller)

*1 Düşük motor yağı basıncı uyarı ışığı (→S. 487) (bazı modeller)

*3 Dört tekerden çekiş sistemi ışığı (→S. 489) (bazı modeller)

*1, 2 Motor arızası uyarı ışığı (→S. 488)

*3 Düşük hızda dört tekerlekten sürüş gösterge ışığı (→S. 489) (bazı modeller)

*1 SRS hava yastığı uyarı ışığı (→S. 488)

*3 Arka diferansiyel kilit göstergesi ışığı (→S. 489) (bazı modeller)

*1 

(bazı modeller)
Triger kayışı değiştirme uyarı ışığı (→S. 489)

*1 
(bazı modeller)
Yakıt sistemi uyarı ışığı (→S. 489)

*1, 4 
(bazı modeller)
Etkin Frenleme Sistemi uyarı ışığı (→S. 490)


(bazı modeller)
Açık kapı uyarı ışığı (→S. 490)


Sürücü ve ön yolcu emniyet kemeri uyarı ışığı (→S. 490)

*5 
(bazı modeller)
Arka yolcu emniyet kemeri uyarı ışığı (→S. 490)


Düşük yakıt seviyesi uyarı ışığı (→S. 490)

*1 
(bazı modeller)
Düşük motor yağı seviyesi uyarı ışığı (→S. 491)

*1 
(bazı modeller)
Ana uyarı ışığı (→S. 491)


(bazı modeller)
Servise gidin uyarı ışığı (→S. 493)

*1, 4 

(bazı modeller)
Motor Durdurma/Çalıştırma iptal göstergesi (→S. 491)


Park freni göstergesi ışığı (→S. 491)

*1 

(bazı modeller)
Hız uyarı ışığı (→S. 491)

*1: Bu ışıklar, kontak anahtarı “ON” konumuna (akıllı giriş ve çalıştırma sistemi olmayan araçlar) ya da KONTAK AÇIK konumuna (akıllı giriş ve çalıştırma sistemi olan araçlarda) alındığında sistemin çalışma kontrolünün yapıldığını belirtmek için yanar. Bir kaç saniye sonra ya da motor çalıştırıldığında sönerler. Işığın yanmaması ya da yanık kalması, o sistemde arıza olabileceğini gösterir. Aracınızı Toyota bayisine kontrol ettiriniz.

*2: Işığın yanması veya yanıp sönmesi bir arıza olduğunu gösterir.

*3: Işığın hızlı yanıp sönmesi bir arıza olduğunu gösterir.

*4: Işığın yanıp sönmesi bir arıza olduğunu gösterir.

*5: Işıklar orta konsolda yanar.

Göstergeler

Göstergeler araçtaki birçok sistemin çalışmasıyla ilgili sürücüye bilgi verir.

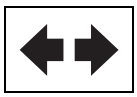

Sinyal gösterge ışıkları (→S. 239)

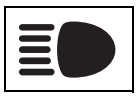

Uzun far gösterge ışığı (→S. 243)



Park lambaları uyarı ışığı (→S. 241)



(bazı modeller)

Ön sis farı gösterge ışığı (→S. 247)



(bazı modeller)

Arka sis farı gösterge ışığı (→S. 248)

*1



(bazı modeller)

Eko Sürüş Göstergesi Işığı (→S. 110)

*1



(bazı modeller)

Motor Durdurma/Çalıştırma göstergesi (→S. 279)

*1



(bazı modeller)

Motor Durdurma/Çalıştırma iptal göstergesi (→S. 280)

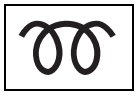

(dizel motor)

Motor ön ısıtma gösterge ışığı (→S. 215, 219)



(bazı modeller)

Sabit hız kontrol sistemi uyarı ışığı (→S. 257)



(bazı modeller)

"SET" gösterge ışığı (→S. 257)



(bazı modeller)

"ECO MODE" göstergesi (→S. 229, 234)



(bazı modeller)

"PWR MODE" göstergesi (→S. 229, 234)

*1



(bazı modeller)

Eğim iniş destek kontrol (DAC) sistemi göstergesi (→S. 298)

*1, 2



(bazı modeller)

Kayma göstergesi (→S. 291)

*1



(bazı modeller)

"VSC OFF" göstergesi (→S. 292)

*1



(bazı modeller)

"TRC OFF" gösterge ışığı (→S. 292)

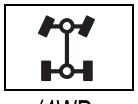

(4WD modeller)

Dört tekerden çekiş sistemi (→S. 272)



(4WD modeller)

Düşük hızda dört tekerlekten sürüş gösterge ışığı (→S. 272)



(bazı modeller)

Arka diferansiyel kilit göstergesi (→S. 276)



(bazı modeller)

Düşük dış hava sıcaklığı göstergesi (→S. 113)

*1, 3



(bazı modeller)

YOLCU HAVA YASTIĞI göstergesi (→S. 57, 62)

*1: Bu ışıklar, kontak anahtarı “ON” konumuna (akıllı giriş ve çalıştırma sistemi olmayan araçlar) ya da KONTAK AÇIK konumuna (akıllı giriş ve çalıştırma sistemi olan araçlarda) alındığında sistemin çalışma kontrolünün yapıldığını belirtmek için yanar. Bir kaç saniye sonra ya da motor çalıştırıldığında sönerler. Işığın yanmaması ya da yanık kalması, o sistemde arıza olabileceğini gösterir. Aracınızı Toyota bayisine kontrol ettiriniz.

*2: Işığın yanıp sönmesi sistemin çalıştığını gösterir.

*3: Bu ışık orta konsolda yanar.

■ Ekonomik Sürüş Göstergesi (bazı modellerde)

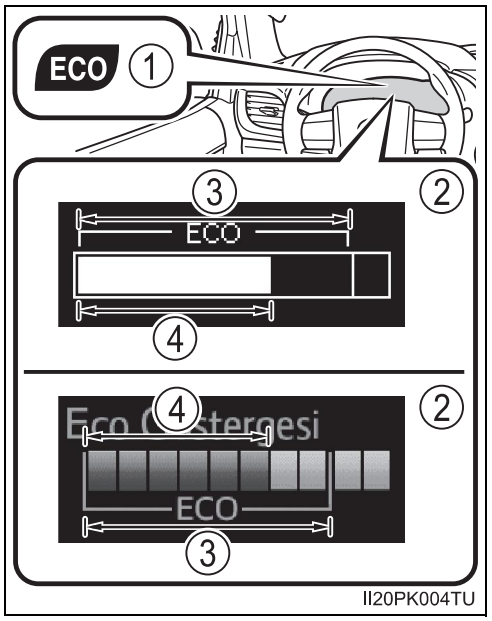

① Eko Sürüş Göstergesi Işığı
Otomatik şanzımanlı araçlar
Eco sürüş sırasında, Eco sürüş gösterge ışığı yanar Gaz pedalına fazla basıldığında veya araç durdurulduğunda ışık söner.
Düz şanzımanlı araçlar:
Çevre dostu sürüş sırasında veya Çevre dostu vites konumunda (Eco sürüş), Eco sürüş gösterge ışığı yanar Gaz pedalına fazla basıldığında veya araç durdurulduğunda ışık söner.

② Eko Sürüş Gösterge Işığı (bazı modellerde)
Gaz'a bağlı olarak mevcut Eco sürüş oranı ile birlikte Eco-sürüş bölgesini gösterir.

③ Eko sürüş bölgesi

④ Gaz pedalı kullanımına bağlı Eko sürüş oranı

Eğer araç Eco-sürüş bölgesini aşarsa, Eco-sürüş göstergesi bölge ekranı yanıp sönecek (Tip A araç bilgi ekranı olan araçlar) ya da yanacaktır (Tip B araç bilgi ekranı olan araçlar).

Eco sürüş gösterge ışığı ve Eco sürüş göstergesi bölge ekranı aşağıdaki durumlar oluştuğunda yanmayacaktır:

- Vites kolu D haricinde bir konumda (otomatik şanzımanlı araçlar)
- Vites kolu R konumunda (Düz şanzımanlı araçlar)
- Araç güç (power) konumunda (bazı modellerde) (→S. 229, 234)
- Eğim iniş destek kontrol (DAC) sistemi çalışırken (bazı modellerde) (→S. 298)
- Önden çekiş kontrol düğmesi L4 konumunda. (bazı modellerde) (→S. 272)
- Araç hızı yaklaşık 130 km/saat ya da üzerinde olmalıdır.

Eko Sürüş Göstergesi devreye alınabilir ya da devre dışı bırakılabilir.

Bilgi ekranı olmayan araçlar:

Kilometre sayacı gösterilirken, Eko Sürüş Göstergesi Işığı kişiselleştirme ekranını görüntülemek için kilometre sayacı/sıfırlanabilir kilometre sayacı ekran değiştirme düğmesine basınız ve basılı tutunuz.
Eko Sürüş Göstergesi Işığını açmak veya kapatmak için kilometre sayacı/sıfırlanabilir kilometre sayacı ekran değiştirme düğmesine basınız.

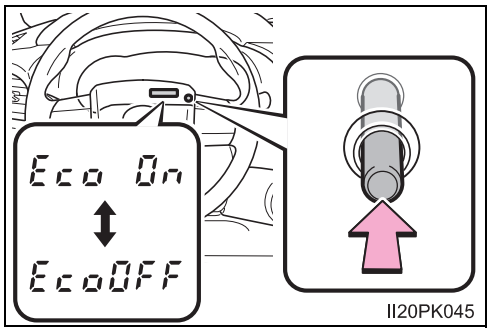

Ayarı kaydetmek için kilometre sayacı/sıfırlanabilir kilometre sayacı ekran değiştirme düğmesine 2 saniyeden fazla basınız ve basılı tutunuz.

Bilgi ekranı olan araçlar→S. 564

⚠ DİKKAT

■ Güvenlik sistemi uyarı ışıkları yanmıyorsa

Aracı çalıştırdığınızda ABS ve SRS uyarı ışıkları gibi güvenlik sistemi ışıklarının yanmaması, bu sistemlerde arıza olduğu anlamına gelir ve bu sistemler, kaza anında devreye giremeyeceklerinden ciddi yaralanmalar ya da ölümle sonuçlanabilecek kazalarda koruma sağlayamazlar. Böyle bir durumda aracınızı hemen Toyota bayisine kontrol ettiriniz.

Göstergeler ve sayaçlar

▶ Bilgi ekranı olmayan araçlar

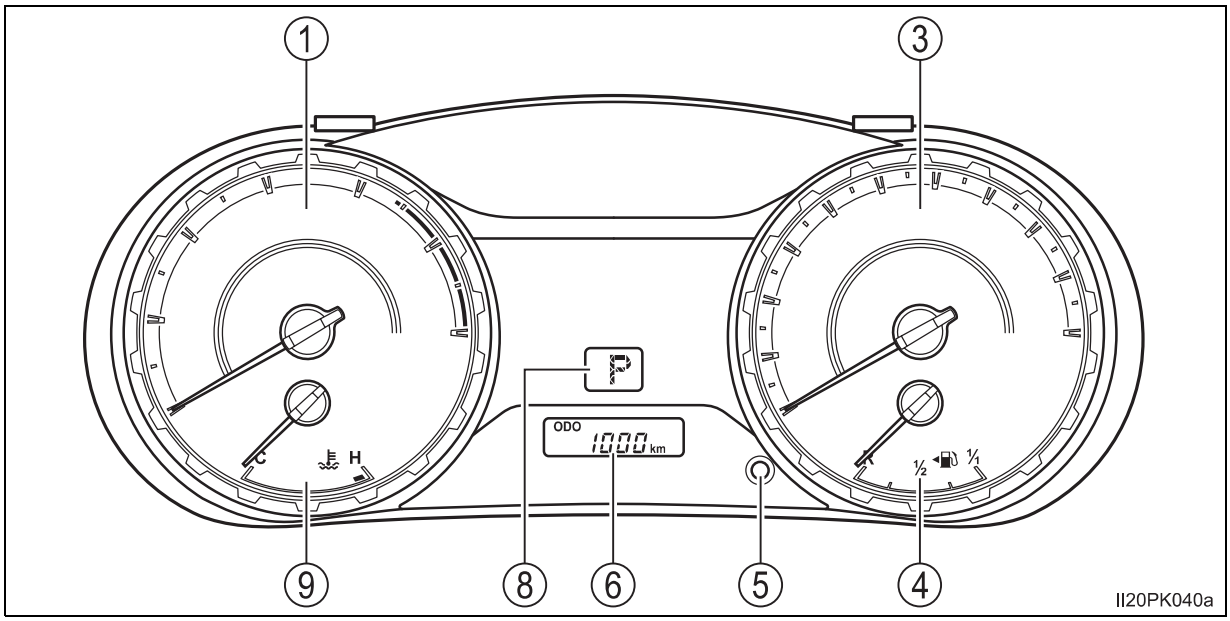

▶ Tip A bilgi ekranı olan araçlar

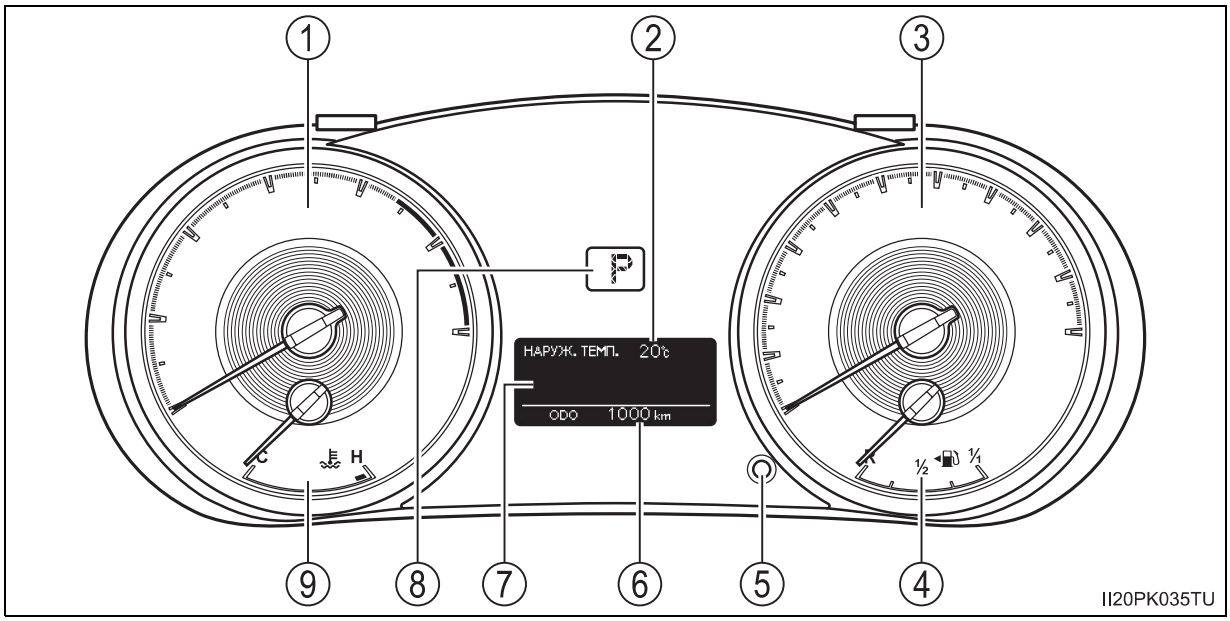

▶ Tip B bilgi ekranı olan araçlar

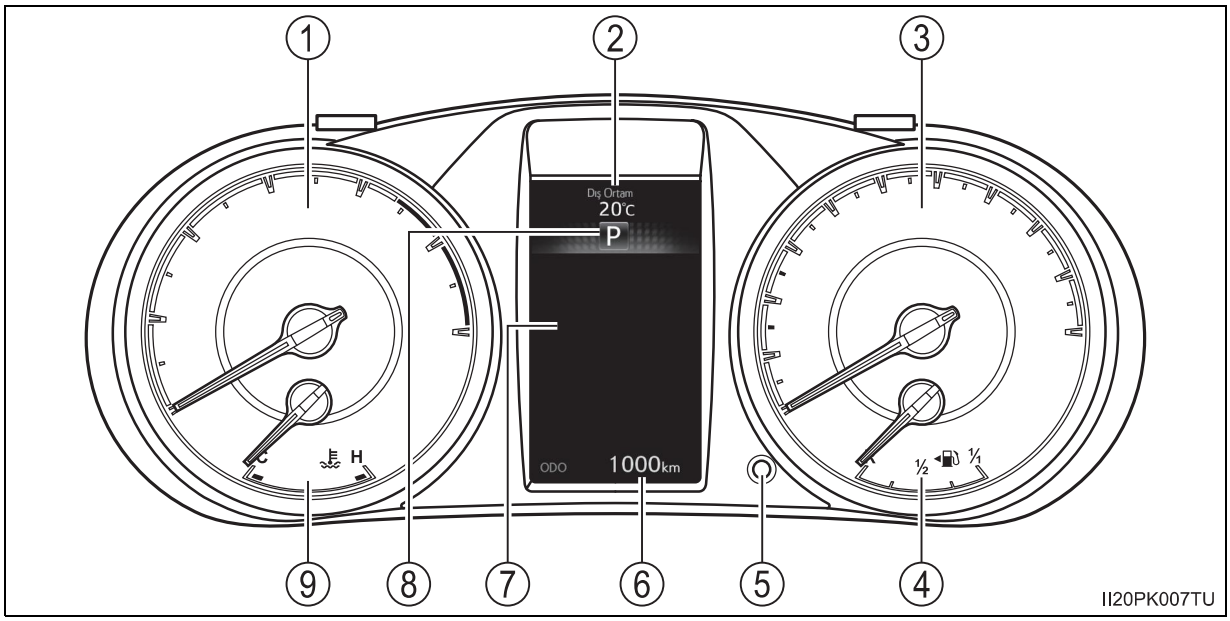

Hız göstergesi üzerinde kullanılan birimler ülkelere göre değişiklik gösterebilir.

① Devir saati

Dakikadaki motor dönüş hızını gösterir.

② Dış hava sıcaklığı

Dış sıcaklığı gösterir. Ekranda gösterilebilen sıcaklık değeri -40°C ile 50°C arasındadır. Düşük dış hava sıcaklık göstergesi dış hava sıcaklığı yaklaşık 3°C veya daha düşük olduğunda yanar ve yaklaşık 5°C veya daha yüksek olduğunda söner. (→S. 110)

③ Hız göstergesi

Araç hızını gösterir.

④ Yakıt göstergesi

Yakıt deposunda kalan yakıt miktarını gösterir.

⑤ Kilometre sayacı/sıfırlanabilir kilometre sayacı gösterge değiştirme düğmesi

→S. 114

⑥ Kilometre sayacı ve sıfırlanabilir kilometre sayacı

Kilometre sayacı:
Aracın toplam yaptığı kilometreyi gösterir.

Sıfırlanabilir kilometre sayacı:
Sayaç sıfırlandıktan sonra aracın yaptığı kilometreyi gösterir. Farklı iki mesafeyi kaydetmek amacıyla sayaç A ve B bağımsız olarak kullanılabilir.

⑦ Araç bilgi ekranı

Sürücüye sürüş ile ilgili bilgiler sunar. (→S. 117, 120)

⑧ Vites konumu ve vites aralığı (otomatik şanzıman)

Seçilen vites konumu ya da seçilen vites aralığı görüntülenir. (→S. 227)

⑨ Motor soğutma sıvısı sıcaklık göstergesi

Motor soğutma sıvısı sıcaklığını gösterir.

Ekranın değiştirilmesi

▶ Bilgi ekranı olmayan araçlar

Kilometre sayacı ve sıfırlanabilir kilometre sayacı göstergeleri arasında geçiş yapmak için bu düğmeye basınız.

① Kilometre sayacı

② Sıfırlanabilir kilometre sayacı A*

③ Sıfırlanabilir kilometre sayacı B*

*: Düğmeye basılı tutarak kilometre sıfırlanabilir.

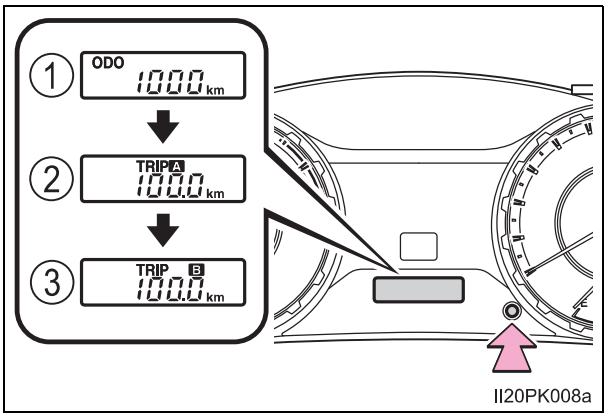

▶ Bilgi ekranı olman araçlar

Kilometre sayacı, sıfırlanabilir kilometre sayacı ve gösterge paneli aydınlatma kontrolü göstergeleri arasında geçiş yapmak için bu düğmeye basınız.

① Kilometre sayacı

② Sıfırlanabilir kilometre sayacı A*1

③ Sıfırlanabilir kilometre sayacı B*1

④ Gösterge paneli aydınlatma kontrol ekranı*2

*1: Düğmeye basılı tutarak kilometre sıfırlanabilir.

*2: Düğmeye basılı tutarak gösterge paneli parlaklığı kontrol edilebilir.

Tip A bilgi ekranı olan araçlar için: Sadece gösterge paneli parlaklığı ayarlanabilir.

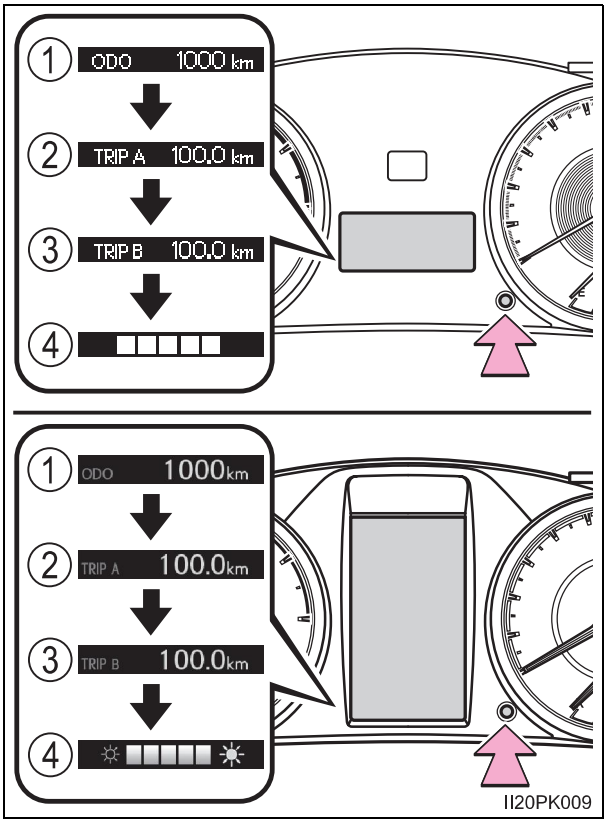

■ **Sayaç aydınlanması için**

Kontak anahtarı “ON” konumunda (akıllı giriş ve çalıştırma sistemi olmayan araçlar) ya da motor çalıştırma düğmesi KONTAK AÇIK konumunda (akıllı giriş ve çalıştırma sistemi olan araçlarda)

■ **Gösterge paneli ışıklarının parlaklığı (bilgi ekranı olan araçlar)**

Gösterge paneli parlaklık seviyesi, park lambalarının ON (açık), OFF (kapalı) olmasından bağımsız olarak ayarlanabilir (A Tipi bilgi ekanına sahip araçlarda gösterge paneli parlaklığı sadece ON konumundayken ayarlanabilir)

Far düğmesi açık konuma getirildiğinde, gösterge paneli parlaklık seviyesi maksimuma ayarlanmadıysa, parlaklık bir miktar azalır.

■ **Akü terminalleri ayrıldığında ya da bağlandığında**

Sıfırlanabilir kilometre sayacı bilgileri sıfırlanır.

■ **Dış sıcaklık göstergesi**

Aşağıdaki durumlarda, doğru dış hava sıcaklığı gösterilmeyebilir ya da sıcaklık değişimi normalden daha uzun sürebilir:

- Araç durduğunda ya da düşük hızlarda (20 km/s’den daha az) gidildiğinde
- Dış sıcaklık aniden değiştiğinde (Garaj, tünel vb girişinde ya da çıkışında)

■ **“--” görüntülendiğinde**

Sistemde arıza olabilir. Aracınızı Toyota yetkili servisine götürünüz.

⚠ DİKKAT

■ **Düşük sıcaklıklarda bilgi ekranı (Tip B araç bilgi ekranı olan araçlar)**

Likit kristal bilgi ekranını kullanmadan önce aracın içerisinin ısınmasını sağlayınız. Çok düşük sıcaklıklarda ekran tepkisi yavaşlayabilir ve görüntü değişimi gecikebilir.
Otomatik şanzımanlı araçlar için: Örnek olarak sürücünün vites değiştirmesi ile yeni vites numarasının ekranda gözükmesi arasında bir gecikme vardır. Bu gecikme sürücünün tekrar vites düşürüp, ani ve aşırı motor frenlemesine sebep olmasına ve ölüm veya ciddi yaralanma ile sonuçlanabilecek muhtemel bir kaza yapmasına yol açabilir.

UYARI

■ **Motoru ve motor parçalarını korumak için**

- Devir saati ibresinin, maksimum motor devrini gösteren kırmızı bölgeye geçmesine izin vermeyiniz.
- Motor soğutma sıcaklığı ibresi kırmızı (H) bölgedeyse, motor hararet yapıyor olabilir. Bu durumda aracı güvenli bir yerde hemen durdurunuz ve soğuduktan sonra motoru kontrol ediniz. (→S. 529)

■ **Düşük sıcaklıklarda bilgi ekranı (Tip A araç bilgi ekranı olan araçlar)**

Likit kristal bilgi ekranını kullanmadan önce aracın içerisinin ısınmasını sağlayınız. Çok düşük sıcaklıklarda ekran tepkisi yavaşlayabilir ve görüntü değişimi gecikebilir.

Araç bilgi ekranı (Tip A)*

Görüntülenen bilgiler

Araç bilgi ekranı, sürücüye sürüş ile ilgili bilgiler sunar.

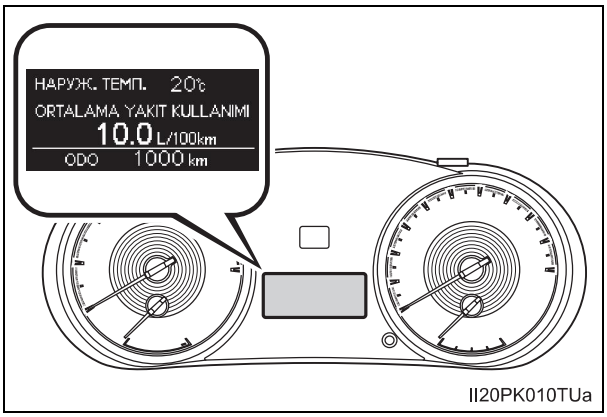

- Sürüş bilgisi (→S. 118)

  Sürüş menzilini, yakıt tüketimini ve sürüşle ilgili diğer bilgileri gösterir.

- Ayar (→S. 564)

  Aşağıdaki öğelerin ayarları değiştirilebilir.

  - Dil

    Ekran üzerinde dili değiştirmek için seçin.

  - Birimler

    Yakıt tüketimi ve dış hava sıcaklığı ölçü birimlerini değiştirmek için seçiniz.

  - Eko Sürüş Göstergesi Işığı

    Eko Sürüş Gösterge Işığını etkinleştirmek/devre dışı bırakmak için seçin.

- Uyarı mesajları (→S. 494)

  Arıza tespit edilmesi durumunda alınması gereken önlemler ve uyarı mesajları görünütülenir.

*: Bazı modellerde

Ekranın değiştirilmesi

“DISP-GÖRÜNTÜ” düğmesi

Görüntülenen bilgiler “DISP" düğmesine basılarak değiştirilebilir.

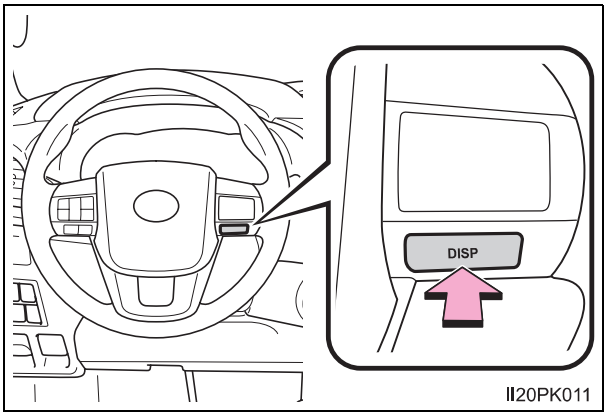

Sürüş bilgisi

Anlık yakıt tüketimi

Anlık yakıt tüketimini gösterir.

Ortalama yakıt tüketimi

Kontak anahtarı “ON” konumuna (akıllı giriş ve çalıştırma sistemi olmayan araçlar) ya da motor çalıştırma düğmesi KONTAK AÇIK konumuna (akıllı giriş ve çalıştırma sistemi olan araçlarda) alındıktan sonraki ortalama yakıt tüketimini gösterir.

- Ekranda ortalama yakıt tüketimi bilgileri varken “DISP” düğmesine bir saniyeden daha uzun süre basarak bilgiler sıfırlanabilir.
- Gösterilen ortalama yakıt tüketimi bilgisi referans amaçlıdır.

Sürüş menzili

Kalan yakıt miktarına göre aracın gidebileceği maksimum mesafeyi gösterir.

- Mesafe, kullanıcının ortalama yakıt tüketimi baz alınarak hesaplanır. Sonuç olarak, gerçek mesafe, gösterilen mesafeden farklı olabilir.
- Yakıt deposuna çok az miktarda yakıt eklendiğinde, gösterge değişmeyebilir.
  Yakıt doldurulurken kontak anahtarını “LOCK” konumuna (akıllı giriş ve çalıştırma sistemi olmayan araçlar) ya da kapalı konuma alınız (akıllı giriş ve çalıştırma sistemi olan araçlar). Kontak anahtarını “LOCK” ya da kapalı konumuna getirmeden yakıt doldurulursa gösterge güncellenmeyebilir.

Ortalama araç hızı

Kontak anahtarı “ON” konumuna (akıllı giriş ve çalıştırma sistemi olmayan araçlar) ya da motor çalıştırma düğmesi KONTAK AÇIK konumuna (akıllı giriş ve çalıştırma sistemi olan araçlarda) alındıktan sonraki ortalama araç hızını gösterir.

Ekranda ortalama araç hızı bilgileri varken “DISP” düğmesine bir saniyeden daha uzun süre basarak bilgiler sıfırlanabilir.

Geçen süre

Kontak anahtarı “ON” konumuna (akıllı giriş ve çalıştırma sistemi olmayan araçlar) ya da motor çalıştırma düğmesi KONTAK AÇIK konumuna (akıllı giriş ve çalıştırma sistemi olan araçlarda) alındıktan sonra geçen süreyi gösterir.

- Motor çalıştığında sürüş süresi 00:00:00’dan başlar.Sürüş süresi 99:59’u geçtiğinde 00:00’dan devam eder.
- Ekranda geçen süre bilgileri varken “DISP” düğmesine bir saniyeden daha uzun süre basarak bilgiler sıfırlanabilir.

Eko Sürüş Gösterge Işığı (bazı modellerde)

Gaz'a bağlı olarak mevcut Eco sürüş oranı ile birlikte Eco sürüş bölgesini gösterir. (→S. 110)

Gösterge devre dışı

Boş ekran gösterilir.

Ayar ekranının otomatik iptali

Aşağıdaki durumlarda, ayarların “DISP” düğmesi ile değiştirilebildiği ayar ekranı otomatik olarak kapanacaktır.

- Ayar ekranı görüntülenirken, araç bilgi ekranında uyarı mesajı göründüğünde
- Ayar ekranı görüntülenirken, araç harekete başladığında.

Akü terminalleri ayrıldığında ya da bağlandığında

Sürüş bilgisi ayarlanır ve sıfırlanır:

Likit kristal ekran

Ekranda küçük noktalar belirebilir. Bu, likit kristal ekranın özelliğidir ve problem olduğu anlamına gelmez, ekranı kullanmaya devam edebilirsiniz.

Kişiselleştirme

Ayarlar (örn. Eco Sürüş Göstergesi ışığı açma/kapama) değiştirilebilir. (Kişiselleştirilebilir özellikler: →S. 563)

Araç bilgi ekranı (Tip B)*

Görüntülenen bilgiler

Araç bilgi ekranı, sürücüye araç ile ilgili bilgiler sunar.

Bir menü simgesi seçildiğinde aşağıdaki bilgiler görüntülenir. (→S. 121)
Duruma bağlı olarak bazı bilgiler otomatik olarak görüntülenir.

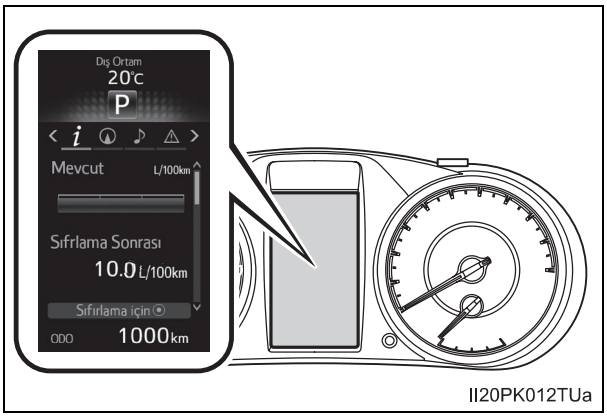

II20PK012TUa

Sürüş bilgisi

Çeşitli sürüş bilgilerini görüntülemek için seçiniz. (→S. 122)

Navigasyon sistemi-bağlantılı ekran (bazı modellerde)

Navigasyon sistemi ile ilgili bilgileri görüntülemek için seçiniz.
- Güzergah yönlendirme
- Pusula gösterimi

Müzik sistemi-bağlantılı ekran (bazı modellerde)

Gösterge ekranından sayaç kontrol düğmelerini kullanarak müzik kaynağı veya şarkı seçimi yapmak için seçiniz.

Uyarı mesajı ekranı

Arıza tespit edilmesi durumunda alınması gereken önlemleri ve uyarı mesajlarını görünütlemek için seçiniz. (→S. 494)

Ayar ekranı

Sayaç ekran ayarlarını değiştirmek için seçiniz. (→S. 565)

*: Bazı modellerde

Sayaç kontrol düğmelerinin çalışması

Araç bilgi ekranı sayaç kontrol düğmeleri ile kumanda edilebilir.

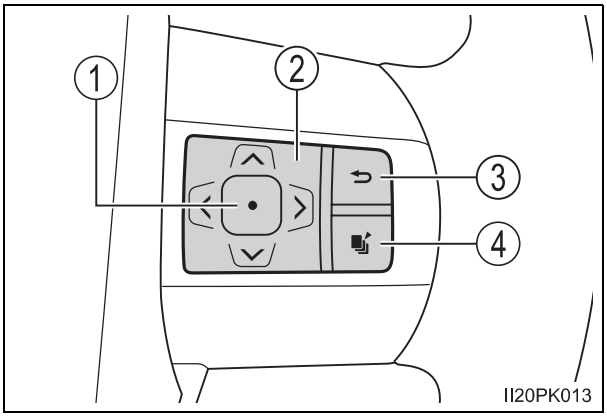

① Girme/ayarlama

② İşlem seçme/sayfa değiştirme

③ Önceki ekrana dönme

④ Basma: Ekran üst ekran olarak kayıt edilir.

Herhangi bir ekran kayıt edilmediğinde, sürüş bilgilendirme sistemi gösterilir.

Basınız ve tutunuz: Mevcut gösterge ekranı üst ekran olarak kayıt edilir.

Onay ekranı gösterildiğinde, "Yes" i seçerek ekranı kayıt edin. Seçilen ekran kayıt yapılmadığında, kayıt hatalı mesajı ekranda görülecektir.

Sürüş bilgisi

Gösterge kontrol anahtarındaki *i* seçildikten sonra “<” ya da “>” veya “∧” ya da “∨” basarak gösterilen konular arasında geçiş sağlanabilir.

- Anlık yakıt ekonomisi (bar tip/değer tip)*1, 2

  Anlık yakıt tüketimini gösterir.
- Ortalama yakıt ekonomisi (sıfırlandıktan sonra*3/çalıştırıldıktan sonra/yakıt ikmalinden sonra)*1, 2

  Sıfırlanmasından, aracın çalıştırılmasından ve yakıt ikmalinden itibaren ortalama yakıt tüketimini gösterir.
- Ortalama hız (sıfırlandıktan sonra*3/çalıştırıldıktan sonra)*1

  Sıfırlanmasından itibaren ve motor çalıştırktan sonraki ortalama araç hızını gösterir.
- Geçen süre (sıfırlandıktan sonra*3/çalıştırıldıktan sonra)*1

  Sıfırlanmasından itibaren ve motor çalıştırktan sonra geçen zamanı gösterir.
- Mesafe (menzil/çalıştırıldıktan sonra)*1

  Kalan yakıt miktarına göre aracın gidebileceği maksimum mesafeyi gösterir.
  - Mesafe, kullanıcının ortalama yakıt tüketimi baz alınarak hesaplanır. Sonuç olarak, gerçek mesafe, gösterilen mesafeden farklı olabilir.
  - Yakıt deposuna çok az miktarda yakıt eklendiğinde, gösterge değişmeyebilir.
    Yakıt doldurulurken, kontak anahtarını OFF konumuna alınız. Kontak anahtarını off (kapalı) konumuna getirmeden yakıt doldurulursa gösterge güncellenmeyebilir.

- Rölantide durma (bazı modellerde)

  Motor çalıştırıldıktan ve sistemin sıfırlanmasından sonra toplam rölantideki durma zamanını (durdurma/çalıştırma sistemiyle motorun durması) gösterir. (→S. 284)

- Eko Sürüş Gösterge Işığı (bazı modellerde)

  Gaz'a bağlı olarak mevcut Eco sürüş oranı ile birlikte Eco sürüş bölgesini gösterir. (→S. 110)

- Eko Skor (bazı modellerde)

  Eko sürüş toplam adedini göstererek, müşterinin eko sürüş tekniğini geliştirmesini sağlar. (→S. 125)

- Eko Tasarruf (bazı modellerde)

  Yakıt tüketiminin karşılaştırılmasını, sıfırlama sonrasında ortalama yakıt tüketimini ve tüketilen yakıtın bedelini gösterir. (→S. 126)

- Gösterge devre dışı

  Boş ekran gösterilir.

*1: Sürüş bilgisi 1 ve 2 olarak kayıt edilebilir. (→S. 124)

*2: Gösterilen yakıt tüketimi bilgisi referans amaçlıdır.

*3: Sıfırlama prosedürü:

- Sıfırlamak istediğiniz sürüş bilgisini sayaç kontrol düğmeleri ile seçiniz ve silmek için ⊙ düğmesine basılı tutunuz.
- Birden fazla sıfırlanabilir sürüş bilgisi olması durumunda bu sürüş bilgilerinin yan tarafında seçme kutusu görüntülenir.

Ayar ekranı

Aşağıdaki öğelerin ayarları değiştirilebilir, P. 563'e bakınız.

- Dil

  Ekran üzerinde dili değiştirmek için seçin.

- Birimler

  Yakıt tüketimi ve dış hava sıcaklığı ölçü birimini değiştirmek için seçiniz.

- Ekonomik Sürüş Gösterge Işığı (bazı modellerde)

  Eko Sürüş Gösterge Işığını etkinleştirmek/devre dışı bırakmak için seçin. (→S. 110)

- ayar düğmeleri

  Üst ekran olarak 1 adet ekranı kayıt edebilirsiniz. Kayıt için belirlenen ekran seçilirken basın ve basılı tutun.

- Sürüş bilgisi 1 ve 2

  Bir sürüş bilgi ekranında 2 öğe görüntülemek için seçiniz, en fazla 2 sürüş bilgi ekranı ayarlanabilir.

- Açılır pencere ekranı

  Bazı durumlarda görüntülenebilecek aşağıdaki açılır pencereleri, açıp kapatmak için seçiniz.
  - Navigasyon sistemi bağlantılı sistemin güzergah yönlendirme ekranı (bazı modellerde)
  - Eller serbest telefon sistemi (bazı modellerde) gelen çağrı gösterimi.

- Vurgulanan renk

  İmleç rengi gibi, vurgu renkler seçilerek ekran rengi değiştirilir.

- Eko Tasarruf (bazı modellerde)

  Yakıt tüketim karşılaştırmasını ve yakıt ücretini ayarlamak ve değiştirmek için seçiniz.

- Rölantide durma (bazı modellerde)

  Klima devreye alındığında motorun rölantide durma süresinin değiştirilmesi için seçiniz.

- Sıfırlama

  Kaydedilen ya da değiştirilen sayaç ayarları silinecek ya da varsayılan ayarlara döndürülecektir.

Açılır pencere ekranı

Araç bilgi ekranında bazı durumlarda açılır pencere geçici olarak belirebilir. Açılır pencere görüntüleme özelliği açılıp kapanabilir. (→S. 565)

Eko Skor (bazı modellerde)

Sürüş şartları, 5 kademede gösterilmiş ve 3 kategoriye ayrılmıştır: başlatma, seyahat ve durdurma. Aracın durduğu her zaman, skor ekranında gösterilir. (Aracın hızlandığı her zaman diliminde, son gösterilen skor sıfırlanır. Biriktirilen skorlar hesaplanmaz.)

① Eko Skor

Eko başlat, eko cruise (sürüş) ve eko stop toplam adetleri ekranda gösterilir.

② Eko başlat

Araç çalıştırılması esnasında, devir alma miktarına bağlı olarak hesaplanan eko seviyesi gösterilir.

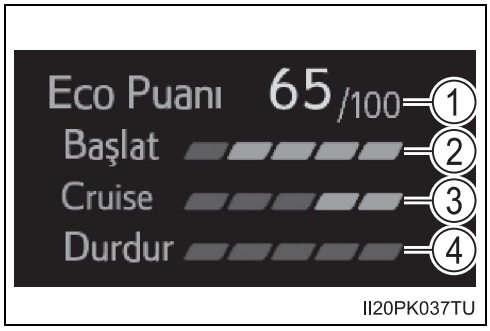

③ Eko cruise (seyahat)

Araç sürüş esnasında, hızlanma miktarına bağlı olarak heesaplanan eko seviyesi gösterilir.

④ Eco stop

Gaz pedalı serbest bırakıldıktan araç durana kadar geçen zaman aralığında hesaplanan eko seviyesi gösterilir.

Gaz pedalına basılmıyorsa, örneğin araç sabit hız kontrol sistemiyle sürülüyorken (bazı modellerde), sürüş mesafesi eko skora ilave edilmez.
Eko skor değerlendirmesi, sürüş şartlarına ve çevresel faktörlere göre farklılık gösterecektir. Eko skoru yakıt tüketimiyle ilişkilendirilmeyebilinir.
Eko skoru aşağıdaki şartlarda çalışmayacaktır::

- Araç hızı yaklaşık 130 km/saat ya da üzerinde olmalıdır.
- Vites kolu D dışında bir konumdayken (Otomatik şanzımanlı araçlar)
- Önden çekiş kontrol düğmesi L4 konumunda. (bazı modellerde)
- Eğim iniş destek kontrol (DAC) sistemi çalışırken (bazı modellerde)
- Araç güç (power) konumunda. (bazı modellerde)

Eko Tasarruf (bazı modellerde)

Yakıt tüketiminin karşılaştırılmasını, sıfırlama sonrasında ortalama yakıt tüketimini ve tüketilen yakıtın bedelini gösterir.

① Yakıt tüketimi karşılaştırması

Ayarlanan yakıt tüketimi ile anlık yakıt tüketiminin karşılaştırmasını gösterir.

② Sıfırlandıktan sonraki ortalama yakıt tüketimi

Sıfırlanmasından itibaren ortalama yakıt tüketimini gösterir.

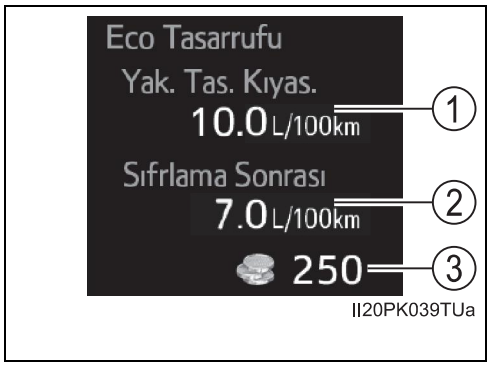

- Ekranda sıfırlandıktan sonraki ortalama yakıt tüketimi bilgileri varken ⊙ düğmesine bir saniyeden daha uzun süre basarak bilgiler sıfırlanabilir.
- Gösterilen ortalama yakıt tüketimi bilgisi referans amaçlıdır.

③ Tasarruf/yakıt bedeli

Yakıt tüketim karşılaştırması ayarlandığı taktirde, tasarruf edilebilecek miktarı, yakıt tüketim karşılaştırması ayarlanmadığı takdirde ise gerçek yakıt bedeli gösterilir.

Gösterilen yakıt bedeli ve tasarruf miktarı bilgisini referans olarak kullanınız. Yakıt doldurma metoduna, sürüş şartlarına ve çevresel faktörlere göre yakıt bedeli ve tasarruf miktarı eko skor değerlendirmesiyle bağlantılı olmayabilir.

Eko Tasarrufun ayarlanması (bazı modeller)

Yakıt ücreti ve yakıt tüketim karşılaştırması, ayar panelinden yapılabilir. Araç durmuşken sayaç kontrol düğmesini seçerek ⊙ basınız ve “Eco Saving” seçerek ⊙ basınız.

Ayar ekranının otomatik iptali

Aşağıdaki durumlarda, ayarların sayaç kontrol düğmeleri ile değiştirilebildiği ayar ekranı otomatik olarak kapanacaktır.

- Ayar ekranı görüntülenirken, araç bilgi ekranında uyarı mesajı görün-düğünde
- Ayar ekranı görüntülenirken, araç harekete başladığında.

Akü terminalleri ayrıldığında ya da bağlandığında

Sürüş bilgisi ayarlanır ve sıfırlanır:

Likit kristal ekran

Ekranda küçük noktalar belirebilir. Bu, likit kristal ekranın özelliğidir ve problem olduğu anlamına gelmez, ekranı kullanmaya devam edebilirsiniz.

DİKKAT

Eco Score

Use the Eco Score as a reference. Always drive safely in accordance with road and traffic conditions.

Yakıt tüketim bilgisi*

Yakıt tüketim bilgisi navigasyon sistemi ya da multimedya sistem ekranında görüntülenebilir.

Sürüş bilgileri veya geçmiş kayıt ekranı görüntüleme

1. “CAR” düğmesine basınız.
2. ”Sürüş bilgisi”ni (Trip information) veya “Geçmiş kayıt”'ı (Past record) seçiniz.

Yakıt tüketimi

■ Sürüş bilgisi

Eğer “Sürüş bilgileri” ekranı görünmezse, “sürüş bilgilerini" seçiniz.

① Ortalama araç hızı
② Sürüş aralığı
③ Dakikadaki geçmiş yakıt tüketimi
④ Anlık yakıt tüketimi
⑤ Sürüş bilgilerinin sıfırlanması
⑥ Geçen süre
⑦ “Geçmiş kayıt” ekranı görüntülenir

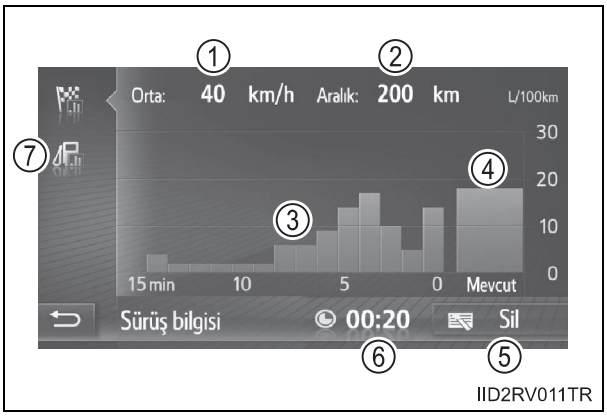

Geçmiş 15 dakika için yakıt tüketimi, geçmiş ortalama ve kontak anahtarı “ON” konumundan (akıllı giriş ve çalıştırma sistemi olmayan araçlar) ya da motor çalıştırma düğmesi KONTAK AÇIK konumundan (akıllı giriş ve çalıştırma sistemi olan araçlarda) itibaren ki ortalama olacak şekilde renklerle ayrılmıştır. Gösterilen ortalama yakıt tüketimi bilgisi referans amaçlıdır.

Bu resimler sadece örnektir, gerçek durumlardan bir miktar farklılık gösterebilirler.

*: Bazı modellerde

Geçmiş kayıt

Eğer geçmiş kayıt ekranı görünmezse, “geçmiş kayıt"’ı (Past record) seçiniz.

① Kayıtlı en iyi yakıt tüketimi
② Önceki yakıt tüketimi kaydı
③ Anlık yakıt tüketimi
④ Geçmiş kayıtları sıfırlama
⑤ Geçmiş kayıtları güncelleştirme
⑥ “Sürüş bilgisi” ekranı görüntülenir

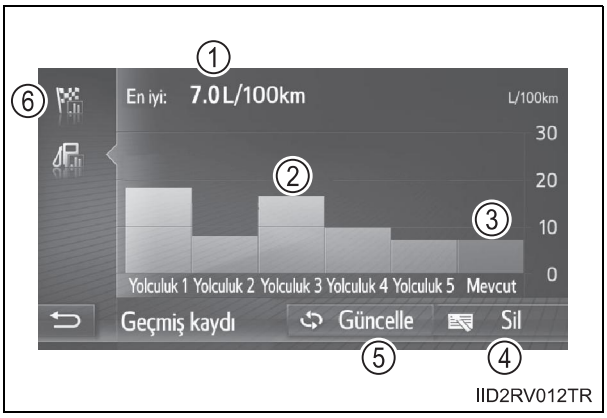

Ortalama yakıt tüketimi geçmişi, geçmiş ortalama değerler ve son güncellemedeki ortalama yakıt tüketimini gösterecek şekilde renklerle ayrılır. Gösterilen ortalama yakıt tüketimi bilgisi referans amaçlıdır.

Bu resimler sadece örnektir, gerçek durumlardan bir miktar farklılık gösterebilirler.

Verilerin sıfırlanması

“Geçmiş kayıt” ekranından “Clear” (Temizle) öğesini seçerseniz “sürüş bilgileri” ekranı sıfırlanır.

“Geçmiş kayıt” ekranından “Clear” (Temizle) öğesini seçtiğinizde geçmiş kayıtlar sıfırlanacaktır.

Geçmiş kayıtları güncelleştirme

“Geçmiş kayıt” ekranından “Update” (Güncelle) öğesini seçtiğinizde geçmiş kayıtlar güncellenecektir.
Ayrıca, araç bilgi ekranındaki ortalama yakıt bilgisi de sıfırlanacaktır.

Sürüş aralığı

Kalan yakıt miktarına göre aracın gidebileceği maksimum mesafeyi gösterir. Mesafe, kullanıcının ortalama yakıt tüketimi baz alınarak hesaplanır. Sonuç olarak, gerçek mesafe, gösterilen mesafeden farklı olabilir.

Herbir komponentin çalışması

3

3-1. Anahtar bilgileri
Anahtarlar 132

3-2. Kapıların açılması, kapatılması ve kilitlenmesi
Kapılar 144
Arka kapılar (smart-kabin modeller).....150
Bagaj kapağı.....151
Akıllı giriş ve çalıştırma sistemi 154

3-3. Koltukların ayarlanması
Ön koltuklar.....170
Arka koltuklar.....172
Baş dayamaları.....175

3-4. Direksiyon simdi ve aynaların ayarlanması
Direksiyon simidi.....178
İç dikiz aynası 180
Dış dikiz aynaları 181

3-5. Camların açılması ve kapatılması
Otomatik camlar.....184
Kelebek camlar (smart-kabin modeller).....188
Arka cam (sürgülü tip).....189

Anahtarlar

Anahtarlar

Araçla birlikte aşağıdaki anahtarlar verilmektedir.

▶ Tip A

① Ana anahtarlar

② Kahya anahtarı

③ Anahtar numarası plakası

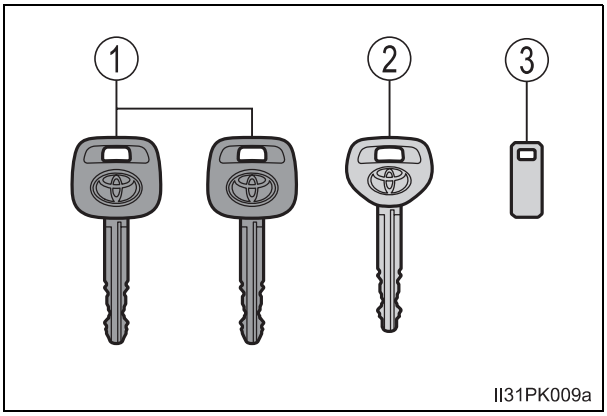

▶ Tip B

① Ana anahtarlar

② Kahya anahtarı

③ Anahtar numarası plakası

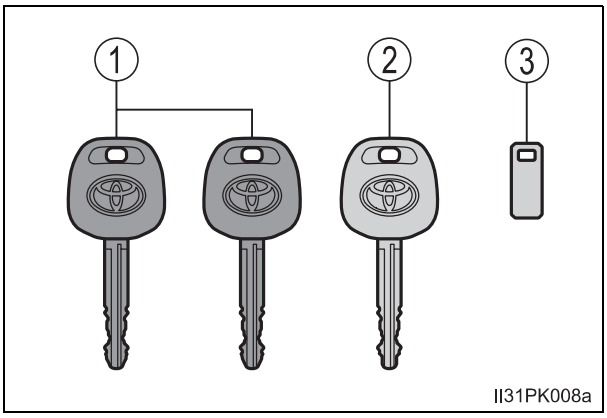

▶ Tip C

① Ana anahtarlar

Uzaktan kumandanın kullanılması (→S. 134)

② Kahya anahtarı

③ Anahtar numarası plakası

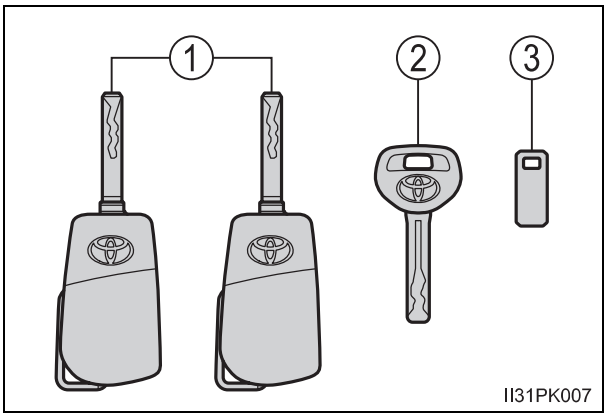

▶ Tip D

① Ana anahtarlar

Uzaktan kumandanın kullanılması (→S. 134)

② Kahya anahtarı

③ Anahtar numarası plakası

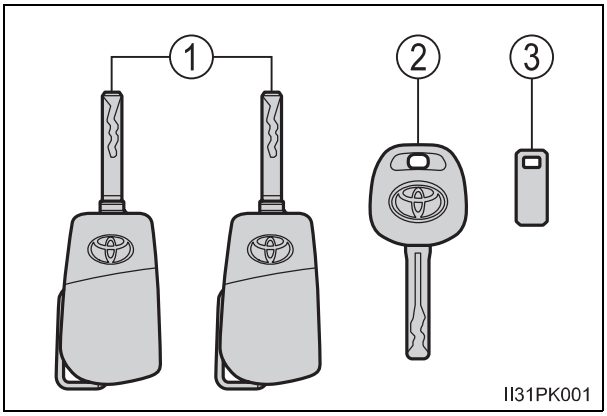

▶ Tip E (Akıllı giriş ve çalıştırma sistemine sahip araçlar)

① Elektronik anahtarlar

- Akıllı giriş ve çalıştırma sisteminin çalıştırılması (→S. 154)
- Uzaktan kumandanın kullanılması (→S. 134)

② Mekanik anahtarlar

③ Anahtar numarası plakası

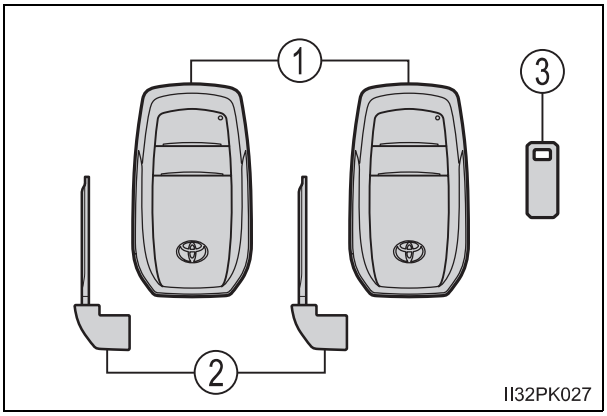

▶ Tip F (Akıllı giriş ve çalıştırma sistemine sahip araçlar)

① Elektronik anahtarlar

- Akıllı giriş ve çalıştırma sisteminin çalıştırılması (→S. 154)
- Uzaktan kumandanın kullanılması (→S. 134)

② Mekanik anahtarlar

③ Anahtar numarası plakası

④ Mekanik anahtarlar (yedek anahtarlar)

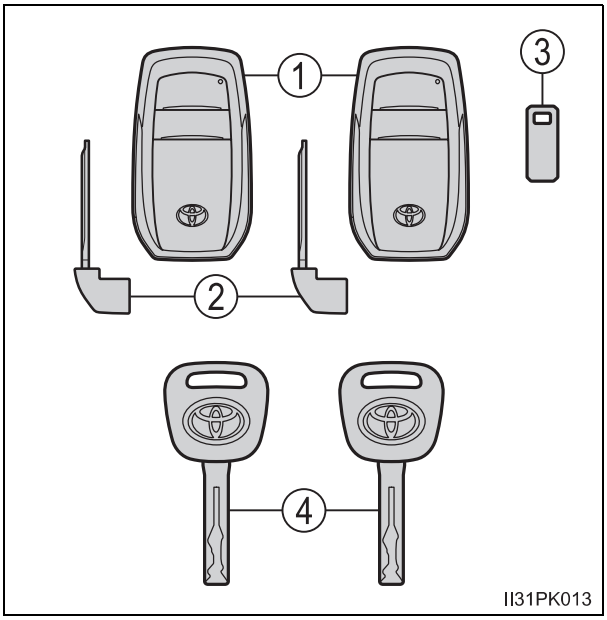

Uzaktan kumanda (bazı modellerde)

▶ Akıllı giriş ve çalıştırma sistemine sahip olmayan araçlar

① Tüm kapıları kilitler (→S. 144)

Kapının güvenli bir şekilde kilitlendiğini kontrol ediniz.

② Tüm kapıları açar (→S. 144)

③ Alarm çalar* (→S. 135)

*: Bazı modellerde

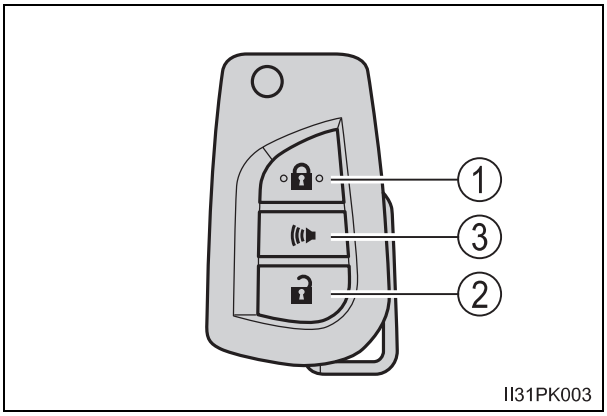

▶ Akıllı giriş ve çalıştırma sistemine sahip araçlar

① Tüm kapıları kilitler (→S. 144)

Kapının güvenli bir şekilde kilitlendiğini kontrol ediniz.

② Tüm kapıları açar (→S. 144)

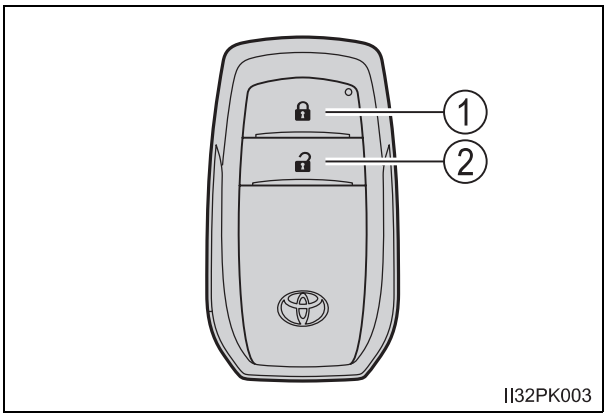

Ana anahtarı kullanınız (tip C ve D)

① Serbest bırakma

Anahtarı açmak için, düğmeye basınız.

② Katlama

Anahtarı yuvasına oturtmak için, kilit düğmesine basarken anahtarı yuvasına oturacak şekilde katlayınız.

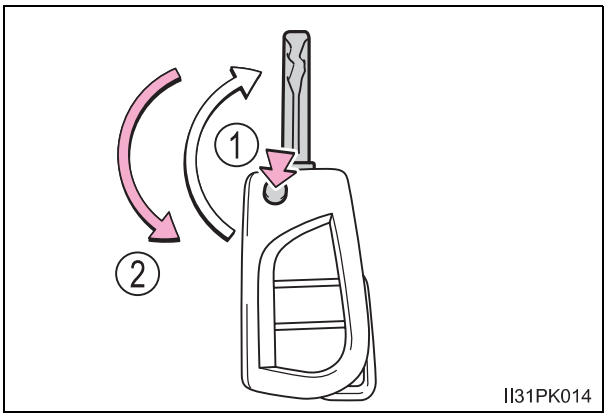

Mekanik anahtarın kullanılması (akıllı giriş ve çalıştırma sistemine sahip araçlar)

Serbest bırakma düğmesini kaydırarak mekanik anahtarı yerinden çıkarınız.

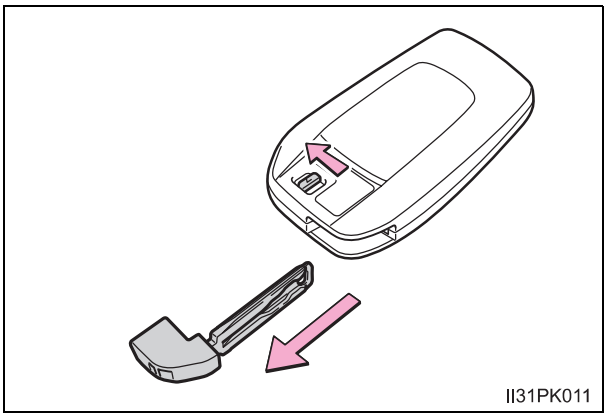

Mekanik anahtar sadece bir yönde yerleştirilebilir, anahtarın sadece bir yönde kanalı vardır. Eğer anahtar kilit yuvasına yerleştirilemezse yönünü çevirip yuvaya tekrar yerleştirmeyi deneyiniz.

Mekanik anahtarı kullandıktan sonra elektronik anahtarın içine yerleştiriniz. Mekanik anahtarı, elektronik anahtarla birlikte taşıyınız. Elektronik anahtarın pili biterse ya da giriş fonksiyonu düzgün çalışmazsa, mekanik anahtarı kullanmanız gerekecektir. (→S. 519)

■ Panik modu (bazı modellerde)

işaretine 1 saniyeden daha uzun süre basıldığında, alarm aralıklı olarak çalacak ve araç lambaları yanıp sönerek herhangi bir insanın aracınıza zarar vermesini veya kırmasını engellemeye çalışacaktır.



Alarmı durdurmak için, uzaktan kumandanın herhangi bir düğmesine basınız.

■ Park görevlisine araç anahtarı bırakmanız gerekiyorsa

Gerekiyorsa torpido bölmesini kilitleyiniz. (→S. 402)

▶ Akıllı giriş ve çalıştırma sistemine sahip olmayan araçlar

Kendi kullanımınız için ana anahtarı taşıyınız, görevliye kahya anahtarını teslim ediniz.

▶ Akıllı giriş ve çalıştırma sistemine sahip araçlar

Kendi kullanımınız için mekanik anahtarı çıkarınız ve görevliye sadece elektronik anahtarı teslim ediniz. Eğer yardımcı anahtarsa, kendi kullanımınız için mekanik anahtar gibi bu anahtarı yanınıza alınız.

Anahtarlarınızı kaybederseniz

Eğer anahtarınızı kaybederseniz, Toyota bayisi ana anahtarınızı (akıllı giriş ve çalıştırma sistemi olmayan araçlar) ya da aynı tipteki diğer anahtarı (akıllı giriş ve çalıştırma sistemi olan araçlar) ve anahtar numarası plakasını kullanarak size yeni bir anahtar yapabilir. Plakayı güvenli bir yerde saklayınız, araç içerisinde bırakmayınız.

Uçağa bindiğinizde (tip C, D, E ve F)

Uçağa uzaktan kumandalı anahtar yanınızdayken bindiğinizde, anahtarın hiçbir düğmesine basmadığınızdan emin olunuz. Anahtar çantanızdaysa düğmelerine yanlışlıkla basılmayacağından emin olunuz. Düğmeye basılması uçağın çalışmasını etkileyebilecek radyo dalgalarının yayılmasına sebep olabilir.

Anahtar pilinin bitmesi

▶ Akıllı giriş ve çalıştırma sistemine sahip olmayan araçlar

Eğer uzaktan kumanda fonksiyonu çalışmıyorsa, pili bitmiş olabilir. Gerekiyorsa pili yenisiyle değiştiriniz. (→S. 452)

▶ Akıllı giriş ve çalıştırma sistemine sahip araçlar

→S. 159

Eğer araç bilgi ekranında “KEY BATTERY LOW”/“Key battery low” (ANAHTAR PİLİ DÜŞÜK/anahtar pili düşük) uyarısı görülürse (bazı modellerde)

Elektronik anahtar pili azalmıştır. Elektronik anahtar pilini değiştiriniz

Elektronik anahtar pilinin değiştirilmesi

→S. 452

Kayıtlı anahtar sayısının doğrulanması

Araçta kayıtlı olan anahtar sayısı doğrulanabilir. Ayrıntılı bilgi için Toyota bayisine başvurunuz.

Uzaktan kumanda uygunluk beyanı

Hereby, Tokai Rika Co., Ltd., declares that this B62RA is in compliance with the essential requirements and other relevant provisions of Directive 1999/5/EC.
Tokai Rika Co., Ltd. vakuuttaa täten että B62RA tyyppinen laite on direktiivin 1999/5/EY oleellisten vaatimusten ja sitä koskevien direktiivin muiden ehtojen mukainen.
Hierbij verklaart Tokai Rika Co., Ltd. dat het toestel B62RA in overeenstemming is met de essentiële eisen en de andere relevante bepalingen van richtlijn 1999/5/EG.
Par la présente Tokai Rika Co., Ltd. déclare que l'appareil B62RA est conforme aux exigences essentielles et aux autres dispositions pertinentes de la directive 1999/5/CE.
Härmed intygar Tokai Rika Co., Ltd. att denna B62RA står I överensstämmelse med de väsentliga egenskapskrav och övriga relevanta bestämmelser som framgår av direktiv 1999/5/EG.
Undertegnede Tokai Rika Co., Ltd. erklærer herved, at følgende udstyr B62RA overholder de væsentlige krav og øvrige relevante krav i direktiv 1999/5/EF.
Hiermit erklärt Tokai Rika Co., Ltd., dass sich das Gerät B62RA in Übereinstimmung mit den grundlegenden Anforderungen und den übrigen einschlägigen Bestimmungen der Richtlinie 1999/5/EG befindet.
ΜΕ ΤΗΝ ΠΑΡΟΥΣΑ Tokai Rika Co., Ltd. ΔΗΛΩΝΕΙ ΟΤΙ B62RA ΣΥΜΜΟΡΦΩΝΕΤΑΙ ΠΡΟΣ ΤΙΣ ΟΥΣΙΩΔΕΙΣ ΑΠΑΙΤΗΣΕΙΣ ΚΑΙ ΤΙΣ ΛΟΙΠΕΣ ΣΧΕΤΙΚΕΣ ΔΙΑΤΑΞΕΙΣ ΤΗΣ ΟΔΗΓΙΑΣ 1999/5/ΕΚ.
Con la presente Tokai Rika Co., Ltd. dichiara che questo B62RA è conforme ai requisiti essenziali ed alle altre disposizioni pertinenti stabilite dalla direttiva 1999/5/CE.
Por medio de la presente Tokai Rika Co., Ltd. declara que el B62RA cumple con los requisitos esenciales y cualesquiera otras disposiciones aplicables o exigibles de la Directiva 1999/5/CE.
Tokai Rika Co., Ltd. declara que este B62RA está conforme com os requisitos essenciais e outras disposições da Directiva 1999/5/CE.

Hawnhekk, Tokai Rika Co., Ltd., jiddikjara li dan B62RA jikkonforma mal-ħtiġijiet essenzjali u ma provvedimenti oħrajn relevanti li hemm fid-Dirrettiva 1999/5/EC.
Käesolevaga kinnitab Tokai Rika Co., Ltd. seadme B62RA vastavust direktiivi 1999/5/EÜ põhinõuetele ja nimetatud direktiivist tulenevatele teistele asjakohastele sätetele.
Alulírott, Tokai Rika Co., Ltd. nyilatkozom, hogy a B62RA megfelel a vonatkozó alapvetõ követelményeknek és az 1999/5/EC irányelv egyéb elõírásainak.
Tokai Rika Co., Ltd. týmto vyhlasuje, že B62RA spĺňa základné požiadavky a všetky príslušné ustanovenia Smernice 1999/5/ES.
Tokai Rika Co., Ltd. tímto prohlašuje, že tento B62RA je ve shodě se základními požadavky a dalšími příslušnými ustanoveními směrnice 1999/5/ES.
Tokai Rika Co., Ltd. izjavlja, da je ta B62RA v skladu z bistvenimi zahtevami in ostalimi relevantnimi določili direktive 1999/5/ES.
Šiuo Tokai Rika Co., Ltd. deklaruoja, kad šis B62RA atitinka esminius reikalavimus ir kitas 1999/5/EB Direktyvos nuostatas.
Ar šo Tokai Rika Co., Ltd. deklarē, ka B62RA atbilst Direktīvas 1999/5/EK būtiskajām prasībām un citiem ar to saistītajiem noteikumiem.
Niniejszym Tokai Rika Co., Ltd. oświadcza, że B62RA jest zgodny z zasadniczymi wymogami oraz pozostałymi stosownymi postanowieniami Dyrektywy 1999/5/EC.
Hér með lýsir Tokai Rika Co., Ltd. yfir því að B62RA er í samræmi við grunnkröfur og aðrar kröfur, sem gerðar eru í tilskipun 1999/5/EC.
Tokai Rika Co., Ltd. erklærer herved at utstyret B62RA er i samsvar med de grunnleggende krav og øvrige relevante krav i direktiv 1999/5/EF.
С настоящето, Tokai Rika Co., Ltd., декларира, че B62RA е в съответствие със съществените изисквания и другите приложими разпоредби на Директива 1999/5/EC.

Prin prezenta, Tokai Rika Co., Ltd., declară că aparatul B62RA este in conformitate cu cerinţele esenţiale şi cu alte prevederi pertinente ale Directivei 1999/5/CE.
Ovim, Tokai Rika Co., Ltd., izjavljuje da ovaj B62RA je usklađen sa bitnim zahtjevima i drugim relevantnim odredbama Direktive 1999/5/EC.
Nepermjet kesaj, Tokai Rika Co., Ltd., deklaroj qe ky B62RA eshte ne pajtim me kerkesat thelbesore dhe dispozitat e tjera perkatese te Direktives 1999/5/EC.
Ovim Tokai Rika Co., Ltd., izjavljuje da je B62RA u sklau s bitnim zahtjevima i drugim relevantnim odredbama Direktive 1999/5/EC i Pravilnika o RiTT opremi (NN 25/2012).
Ovim, Tokai Rika Co., Ltd., deklariše da je B62RA u skladu sa osnovnim zahtevima i ostalim relevantnim odredbama Direktive 1999/5/EC.

The DECLARATION of CONFORMITY (DoC) is available at the following address:
http://www.tokai-rika.co.jp/pc

CE

Hereby, Tokai Rika Co., Ltd., declares that this BA2TA is in compliance with the essential requirements and other relevant provisions of Directive 1999/5/EC.
Tokai Rika Co., Ltd. vakuuttaa täten että BA2TA tyyppinen laite on direktiivin 1999/5/EY oleellisten vaatimusten ja sitä koskevien direktiivin muiden ehtojen mukainen.
Hierbij verklaart Tokai Rika Co., Ltd. dat het toestel BA2TA in overeenstemming is met de essentiële eisen en de andere relevante bepalingen van richtlijn 1999/5/EG.
Par la présente Tokai Rika Co., Ltd. déclare que l'appareil BA2TA est conforme aux exigences essentielles et aux autres dispositions pertinentes de la directive 1999/5/CE.
Härmed intygar Tokai Rika Co., Ltd. att denna BA2TA står I överensstämmelse med de väsentliga egenskapskrav och övriga relevanta bestämmelser som framgår av direktiv 1999/5/EG.
Undertegnede Tokai Rika Co., Ltd. erklærer herved, at følgende udstyr BA2TA overholder de væsentlige krav og øvrige relevante krav i direktiv 1999/5/EF.
Hiermit erklärt Tokai Rika Co., Ltd., dass sich das Gerät BA2TA in Übereinstimmung mit den grundlegenden Anforderungen und den übrigen einschlägigen Bestimmungen der Richtlinie 1999/5/EG befindet.
ΜΕ ΤΗΝ ΠΑΡΟΥΣΑ Tokai Rika Co., Ltd. ΔΗΛΩΝΕΙ ΟΤΙ BA2TA ΣΥΜΜΟΡΦΩΝΕΤΑΙ ΠΡΟΣ ΤΙΣ ΟΥΣΙΩΔΕΙΣ ΑΠΑΙΤΗΣΕΙΣ ΚΑΙ ΤΙΣ ΛΟΙΠΕΣ ΣΧΕΤΙΚΕΣ ΔΙΑΤΑΞΕΙΣ ΤΗΣ ΟΔΗΓΙΑΣ 1999/5/ΕΚ.
Con la presente Tokai Rika Co., Ltd. dichiara che questo BA2TA è conforme ai requisiti essenziali ed alle altre disposizioni pertinenti stabilite dalla direttiva 1999/5/CE.
Por medio de la presente Tokai Rika Co., Ltd. declara que el BA2TA cumple con los requisitos esenciales y cualesquiera otras disposiciones aplicables o exigibles de la Directiva 1999/5/CE.
Tokai Rika Co., Ltd. declara que este BA2TA está conforme com os requisitos essenciais e outras disposições da Directiva 1999/5/CE.

Hawnhekk, Tokai Rika Co., Ltd., jiddikjara li dan BA2TA jikkonforma mal-ħtiġijiet essenzjali u ma provvedimenti oħrajn relevanti li hemm fid-Dirrettiva 1999/5/EC.
Käesolevaga kinnitab Tokai Rika Co., Ltd. seadme BA2TA vastavust direktiivi 1999/5/EÜ põhinõuetele ja nimetatud direktiivist tulenevatele teistele asjakohastele sätetele.
Alulírott, Tokai Rika Co., Ltd. nyilatkozom, hogy a BA2TA megfelel a vonatkozó alapvetõ követelményeknek és az 1999/5/EC irányelv egyéb elõírásainak.
Tokai Rika Co., Ltd. týmto vyhlasuje, že BA2TA spĺňa základné požiadavky a všetky príslušné ustanovenia Smernice 1999/5/ES.
Tokai Rika Co., Ltd. tímto prohlašuje, že tento BA2TA je ve shodě se základními požadavky a dalšími příslušnými ustanoveními směrnice 1999/5/ES.
Tokai Rika Co., Ltd. izjavlja, da je ta BA2TA v skladu z bistvenimi zahtevami in ostalimi relevantnimi določili direktive 1999/5/ES.
Šiuo Tokai Rika Co., Ltd. deklaruoja, kad šis BA2TA atitinka esminius reikalavimus ir kitas 1999/5/EB Direktyvos nuostatas.
Ar šo Tokai Rika Co., Ltd. deklarē, ka BA2TA atbilst Direktīvas 1999/5/EK būtiskajām prasībām un citiem ar to saistītajiem noteikumiem.
Niniejszym Tokai Rika Co., Ltd. oświadcza, że BA2TA jest zgodny z zasadniczymi wymogami oraz pozostałymi stosownymi postanowieniami Dyrektywy 1999/5/EC.
Hér með lýsir Tokai Rika Co., Ltd. yfir því að BA2TA er í samræmi við grunnkröfur og aðrar kröfur, sem gerðar eru í tilskipun 1999/5/EC.
Tokai Rika Co., Ltd. erklærer herved at utstyret BA2TA er i samsvar med de grunnleggende krav og øvrige relevante krav i direktiv 1999/5/EF.
С настоящето, Tokai Rika Co., Ltd., декларира, че BA2TA е в съответствие със съществените изисквания и другите приложими разпоредби на Директива 1999/5/EC.

Prin prezenta, Tokai Rika Co., Ltd., declară că aparatul BA2TA este in conformitate cu cerinţele esenţiale şi cu alte prevederi pertinente ale Directivei 1999/5/CE.
Ovim, Tokai Rika Co., Ltd., izjavljuje da ovaj BA2TA je usklađen sa bitnim zahtjevima i drugim relevantnim odredbama Direktive 1999/5/EC.
Nepermjet kesaj, Tokai Rika Co., Ltd., deklaroj qe ky BA2TA eshte ne pajtim me kerkesat thelbesore dhe dispozitat e tjera perkatese te Direktives 1999/5/EC.
Ovim Tokai Rika Co., Ltd., izjavljuje da je BA2TA u sklau s bitnim zahtjevima i drugim relevantnim odredbama Direktive 1999/5/EC i Pravilnika o RiTT opremi (NN 25/2012).
Ovim, Tokai Rika Co., Ltd., deklariše da je BA2TA u skladu sa osnovnim zahtevima i ostalim relevantnim odredbama Direktive 1999/5/EC.

The DECLARATION of CONFORMITY (DoC) is available at the following address:
http://www.tokai-rika.co.jp/pc

CE

▶ Sırbistanda satılan araçlar için

И 005 14

UYARI

Anahtarınızın hasar görmesini önlemek için

- Anahtarları düşürmeyiniz, kuvvetli şoklara maruz bırakmayınız veya bükmeyiniz.
- Anahtarlarınızı uzun süreyle yüksek sıcaklığa maruz bırakmayınız.
- Anahtarları suya batırmayınız ya da ultrasonik yıkayıcıda yıkamayınız.
- Anahtarları metalik veya mıknatıslı elektromanyetik malzemelerle beraber kullanmayınız ya da yakınında bırakmayınız.
- Anahtarınızı sökmeyiniz.
- Elektronik anahtar üzerine etiket ya da başka bir şey koymayınız.
- Anahtarları, televizyonlar, müzik sistemleri, indüksiyon ocaklar, yada tıbbi elektrikli cihazlar, düşük frekanslı terapi malzemeleri gibi manyetik alan yaratan elektrikli cihazların yakınında bırakmayınız.

Anahtarlarınızı taşırken (akıllı giriş ve çalıştırma sistemine sahip araçlar)

Elektronik anahtarı çalışmakta olan elektrikli cihazların 10 cm. ya da daha yakında bulundurmayınız. Elektronik anahtara 10 cm.'den yakın olan elektrikli cihazlardan yayılan radyo dalgaları anahtarı etkileyerek, düzgün çalışmamasına sebep olabilir.

Akıllı giriş ve çalıştırma sistemi arızası ya da diğer anahtar problemleri (akıllı giriş ve çalıştırma sistemine sahip araçlar)

Aracın elektronik anahtarlarının hepsini yanınızda bulundurarak, aracınızı Toyota bayisine götürünüz.

Elektronik anahtar kaybolduğunda (Akıllı giriş ve çalıştırma sistemine sahip araçlar)

Elektronik anahtarı kaybettiğinizde, aracın çalınma ihtimali yüksektir. Aracın kalan elektronik anahtarlarının hepsini yanınızda bulundurarak, aracınızı acilen Toyota bayisine götürünüz.

Kapılar

Aracın kilitlenmesi ve kilitlerin açılması için giriş fonksiyonu, uzaktan kumanda, anahtar veya kapı kilitleme düğmesi kullanılabilir.

Kapıların dışarıdan kilitlenmesi ve kapı kilitlerinin açılması

◆ Akıllı giriş ve çalıştırma sistemi (bazı modellerde)

Kilitlemek ve açmak için anahtar üzerinizdeyken düğmeye basınız.

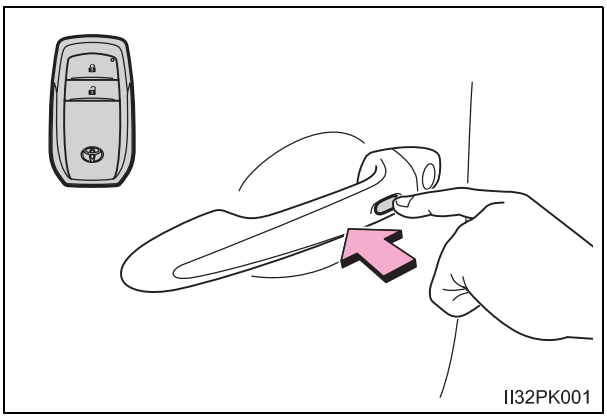
II32PK001

◆ Uzaktan kumanda (bazı modellerde)

▶ Akıllı giriş ve çalıştırma sistemine sahip olmayan araçlar

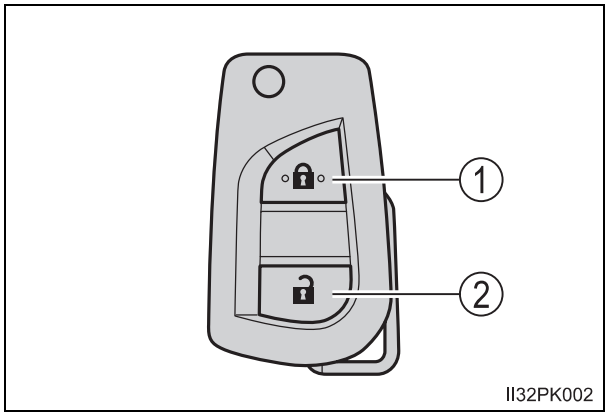

II32PK002

▶ Akıllı giriş ve çalıştırma sistemine sahip araçlar

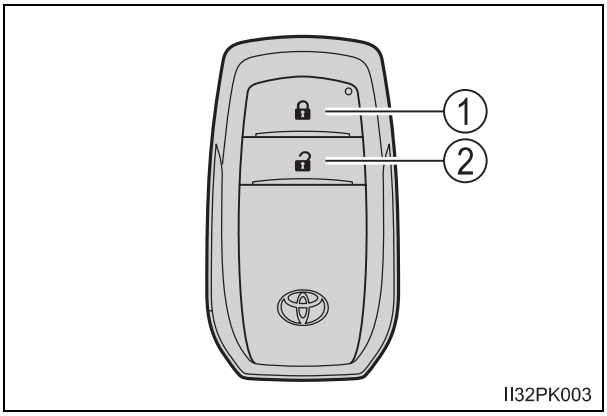

II32PK003

① Tüm kapıları kilitler

Kapının güvenli bir şekilde kilitlendiğini kontrol ediniz.

② Tüm kapıları açar

◆ Anahtarlar

▶ Akıllı giriş ve çalıştırma sistemine sahip olmayan araçlar

Merkezi kilit sistemi olmayan araçlar:

① Kapıyı kilitler

② Kapının kilidini açar

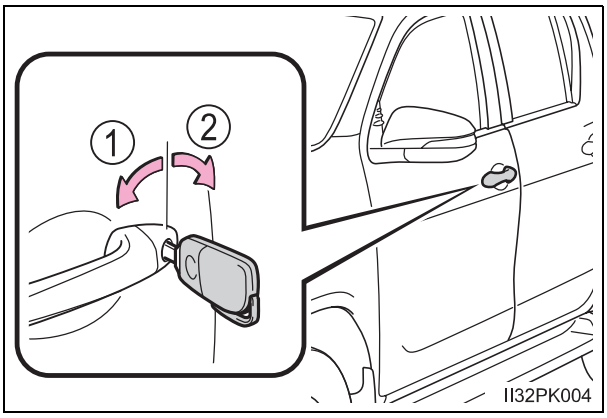

Merkezi kilit sistemi olan araçlar:

① Tüm kapıları kilitler

② Tüm kapıları açar

▶ Akıllı giriş ve çalıştırma sistemine sahip araçlar

Mekanik anahtar kullanılarak da kapılar kilitlenebilir ve kilitleri açılabilir. (→S. 519)

■ Çalışma sinyalleri

Akıllı giriş ve çalıştırma sistemi veya uzaktan kumanda kullanılarak, kapıların kilitlenmesiyle veya kapı kilitlerinin açılmasıyla birlikte sesli uyarı (bazı modellerde) çalar ve sinyal lambaları yanıp söner. (kilitleme için: 1 kez, açmak için: 2 kez)

■ Güvenlik

Akıllı giriş ve çalıştırma sistemi veya uzaktan kumanda kullanılarak, kilitleri açıldıktan sonra 30 saniye içerisinde herhangi bir kapı açılmadığı takdirde güvenlik amacıyla kapılar otomatik olarak tekrar kilitlenecektir.

■ Kapı kilit sesli uyarısı (uzaktan kumanda ve akıllı giriş ve çalıştırma sistemine sahip araçlar)

Herhangi bir kapının tam olarak kapanmaması durumunda, kapıyı kilitlemeye çalışırsanız 5 saniye boyunca sesli uyarı duyulacaktır. Sesli uyarıyı durdurmak için kapıyı tamamen kapatınız ve aracınızı tekrar kilitleyiniz.

■ Giriş fonksiyonu (akıllı giriş ve çalıştırma sistemi) veya uzaktan kumanda kontrol anahtarı (bazı modellerde) gerektiği gibi çalışmıyorsa

- Akıllı giriş ve çalıştırma sistemine sahip olmayan araçlar: Kapı kilitlerini açmak ve kilitlemek için anahtarı kullanınız. (→S. 145)
- Akıllı giriş ve çalıştırma sistemine sahip araçlar: Kapı kilitlerini açmak ve kilitlemek için mekanik anahtarı kullanınız. (→S. 519)
- Pil bittiyse yenisiyle değiştiriniz. (→S. 452)

■ **Alarmın devreye alınması (bazı modellerde)**

Kapıların kilitlenmesi alarm sistemini devreye alır. (→S. 102)

■ **Araç bilgi ekranında bir veya daha fazla kapının açık kaldığı sembolü görüldüğünde (bazı modellerde)**

Bir veya daha fazla kapının tam olarak kapanmaması. Sistem hangi kapıların tam olarak kapanmadığını gösterir. Eğer araç 5 km/saat gibi bir hıza ulaşırsa ana uyarı ışığı yanıp söner ve kapıların henüz tam olarak kapanmadığını belirten bir uyarı sesi duyulursa
Tüm kapıların kapatıldığından emin olunuz.

Kapıların içeriden kilitlenmesi ve kapı kilitlerinin açılması

◆ Kapı kilitleme düğmesi (bazı modeller)

① Tüm kapıları kilitler

② Tüm kapıları açar

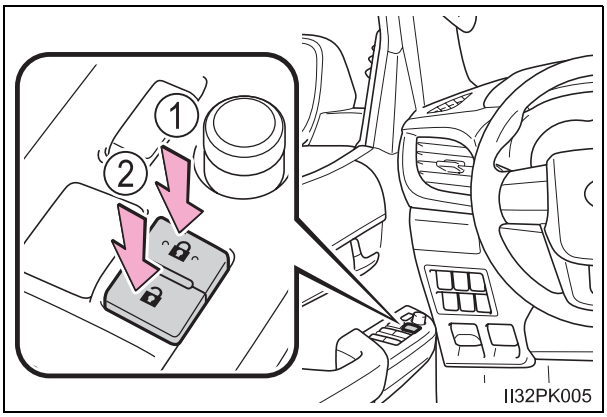

◆ İç kilit mandalı

① Kapıyı kilitler

② Kapının kilidini açar

Kilit mandalı kilitleme konumunda olmasına rağmen kapı iç kolunun çekilmesi durumunda sürücü kapısı açılır.

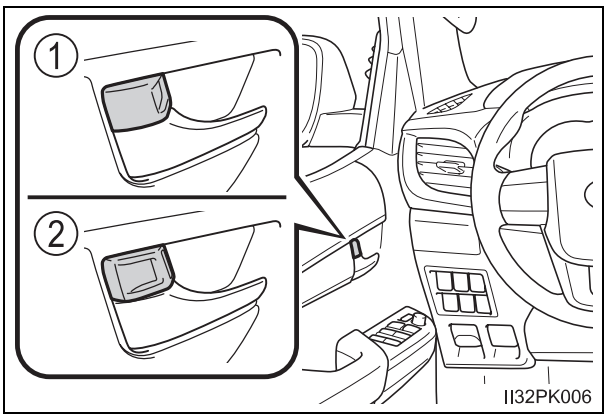

Ön kapıların dışarıdan anahtarsız kilitlenmesi

1 İç kilit mandalını kilitleme konumuna getiriniz.

2 Kapı kolundan çekerek kapıyı kapatınız.

Akıllı giriş ve çalıştırma sistemine sahip olmayan araçlar (merkezi kilit sistemi olan araçlar): Eğer anahtar kontakta bırakıldıysa ve kapılardan herhangi biri açık ise sürücü kapısı kilitlenemez.

Akıllı giriş ve çalıştırma sistemine sahip araçlar: Eğer kontak düğmesi AKSESUAR veya KONTAK AÇIK konumundaysa veya elektronik anahtar araç içerisinde bırakıldıysa, kapılar kilitlenemez.
Ancak, anahtar doğru bir şekilde algılanmayabilir ve kapı kilitlenebilir.

Arka kapı çocuk emniyet kilidi (sadece çift kabin modellerde)

Çocuk emniyet kilidi devreye alındığında kapılar içeriden açılamaz.

① Kilit açma

② Kilitleme

Çocukların arka kapıyı açmalarını engellemek için bu kilitleri kullanınız. Arka kapıları kilitlemek için her iki kapının çocuk emniyet kilidini kilitleme konumuna getiriniz.

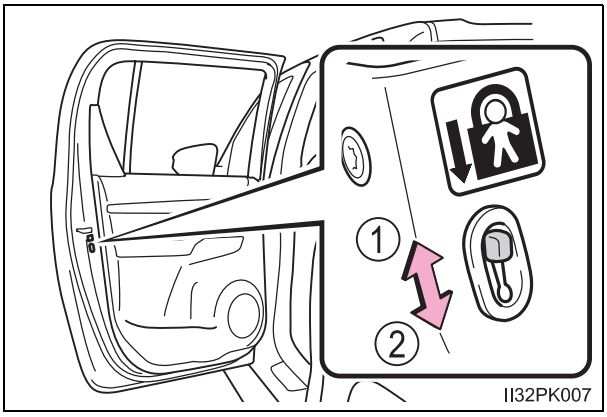

Otomatik kapı kilitleme ve açma sistemi (bazı modellerde)

Aşağıdaki fonksiyonlar ayarlanabilir ya da iptal edilebilir.

İşlev	Kullanım
Hıza göre kapı kilitleme fonksiyonu	Araç hızı 20 km/s ya da daha fazla olduğunda kapılar kilitlenir. (Araç sert bir darbeye maruz kalırsa bütün kapılar otomatik olarak açılmayacaktır.)
Sürücü kapısına bağlı olarak kapı kilitlerinin açılması	Kontak anahtarı kapalı (off) konumuna getirildikten sonra yaklaşık 45 saniye içinde sürücü kapısı açıldığında tüm kapı kilitleri açılır.

■ Ayarlama ve iptal etme fonksiyonları

Ayarlamak ve iptal etmek için, aşağıdaki işlemleri takip ediniz.

1 Bütün kapıları kapatın ve kontak anahtarını “ON” konumuna (akıllı giriş ve çalıştırma sistemi olmayan araçlar) ya da motor çalıştırma düğmesini KONTAK AÇIK konumuna (akıllı giriş ve çalıştırma sistemi olan araçlarda) getiriniz. (20 saniye içinde 2 adımı gerçekleştiriniz.)

2 Vites kolunu “P” dışında bir konuma getiriniz (sadece otomatik şanzımanlı araçlar) ve sürücü kapısı kilit düğmesini basınız (ya da) yaklaşık 5 saniye boyunca basılı tutunuz.

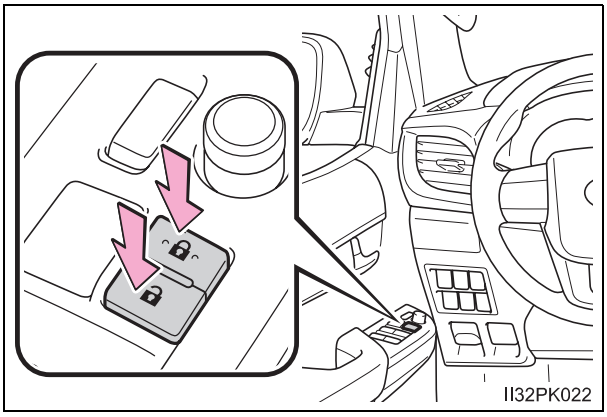

Vites kolu ve konumuna bağlı olarak ayarlanabilen özellikler aşağıdaki tabloda gösterilmiştir.

Fonksiyonu iptal etmek için aynı işlemleri uygulayınız.

İşlev	Sürücü kapısı kilitleme düğmesi konumu
Hıza göre kapı kilitleme fonksiyonu	
Sürücü kapısına bağlı olarak kapı kilitlerinin açılması	

Ayarlama ve iptal etme işlemi tamamlandığında, tüm kapılar kilitlenir ve kilitleri açılır.

Sistemin çalışmasını etkileyebilecek durumlar

▶ Akıllı giriş ve çalıştırma sistemine sahip olmayan araçlar

Uzaktan kumanda fonksiyonu aşağıda belirtilen durumlarda düzgün çalışmayabilir:

- Televizyon kulesi, radyo istasyonu, elektrik santrali, havaalanı gibi güçlü radyo dalgaları üreten tesislerin yakınındaysanız
- Üzerinizde portatif radyo, cep telefonu ve benzeri kablosuz iletişim cihazları taşıyorsanız
- Aracın yakınında birden fazla uzaktan kumanda anahtarı bulunuyorsa
- Uzaktan kumanda anahtarınız metal bir cisimle temas ediyorsa ya da kaplanmışsa
- Araç civarında radyo dalgaları yayan başka bir uzaktan kumanda anahtarı kullanılıyorsa
- Uzaktan kumanda anahtarı, bilgisayar gibi elektrikli bir cihazın yakınında bırakıldıysa

▶ Akıllı giriş ve çalıştırma sistemine sahip araçlar

→S. 157

⚠ DİKKAT

Kaza oluşumunu engellemek için

Sürüş esnasında aşağıda belirtilen uyarılara dikkat ediniz.
Bunlara uyulmaması, ciddi yaralanmalarla veya ölümle sonuçlanabilecek şekilde, kapılardan birinin açılmasına ve yolcunun araçtan düşmesine sebep olabilir.

- Kapıların düzgün kapatıldığından ve kilitlendiğinden emin olunuz.
- Sürüş esnasında kapıların iç kapı kolunu çekmeyiniz.

  Sürücü kapısına özellikle dikkat ediniz, kapı kilit düğmesi kilitli konumda olsa bile kapı açılabilir.
- Arka koltukta çocuk yolcuların oturması durumunda çocuk emniyet kilitlerini devreye alınız.

Arka kapı (Sadece smart-kabin modeller)

Arka kapı iç kol (tutamak) kullanılarak açılabilir.

1 Ön kapıyı iyice açın.

2 Arka kapının içindeki kolu (tutamağı) içeriden itin veya dışarıdan çekin.

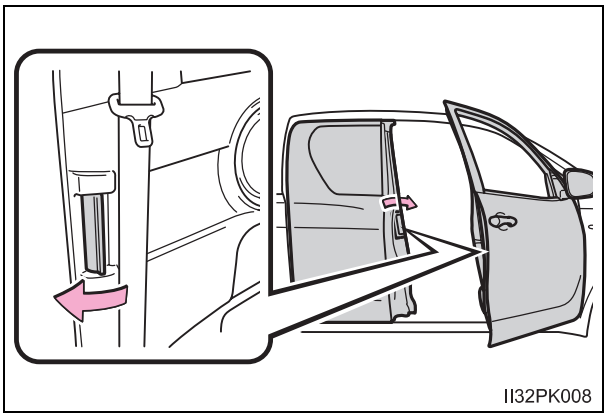
II32PK008

3 Arka kapıyı açın.

Ön kapıyı iyice açtığınızda, arka kapıyı açıp kapayabilirsiniz.

⚠ UYARI

■ **Ön kapı ve arka kapıyı açarken ya da kapatırken**

Kapılar açılır veya kapatılırken birbirine vurursa, ön kapı veya arka kapı panelleri hasarlanabilir.

Bagaj kapağı*

Bagaj kapağının aşağıdaki prosedürlerle açılması ve kilitlenmesi/kilitlerin açılması.

Bagaj kapağının kilitlenmesi ve kapı kilitlerinin açılması (anahtar yuvası olan araçlar)

① Ana anahtar ya da mekanik anahtar ile kilitleme

② Ana anahtar ya da mekanik anahtar ile açma

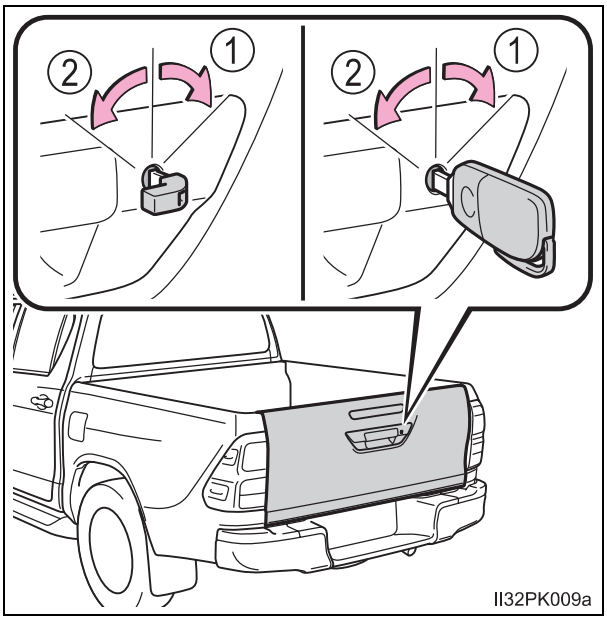

Bagaj kapağının açılması

▶ Tip A

Mandalı ve ardından yavaşça arka kapağı açınız.

Destekler arka kapağı yatay şekilde tutacaktır.

Kapağı kapattıktan sonra çekerek emniyetli bir şekilde kilitlenip kilitlenmediğini kontrol ediniz.

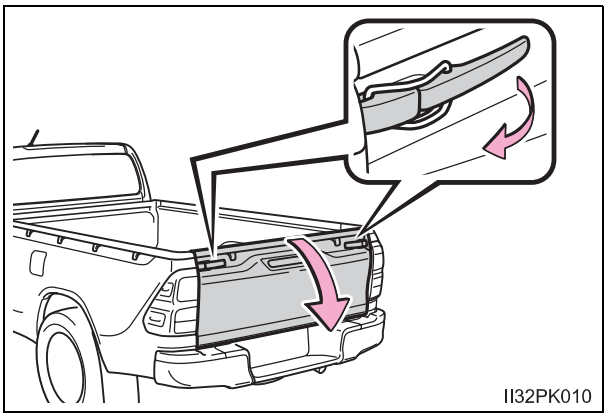

*: Bazı modellerde

▶ Tip B

Tutamağı çekiniz ve arka kapağı yavaşça açınız.

Destekler arka kapağı yatay şekilde tutacaktır.

Kapağı kapattıktan sonra çekerek emniyetli bir şekilde kilitlenip kilitlenmediğini kontrol ediniz.

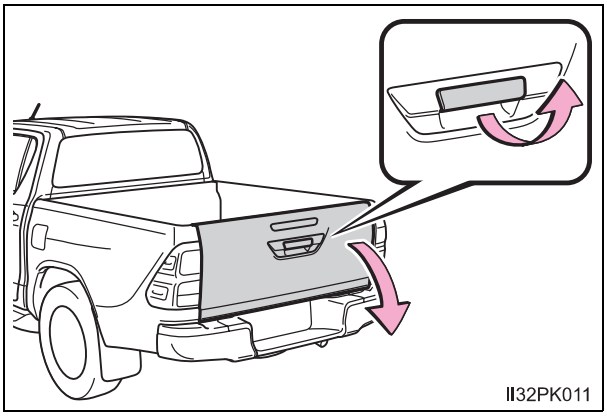

Arka kapağın tamamen indirilmesi

Her iki taraftaki destek braketlerini şekildeki gibi kulbundan çıkarınız.

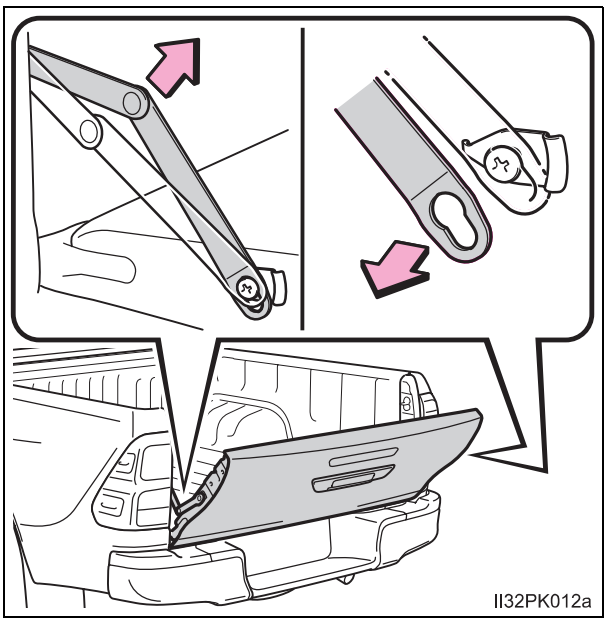

Arka tampon basamağı (bazı modellerde)

Arka tampon basamağı, aracınızın arkasını korumak ve bagaj yüklemede kolaylık sağlamak içindir.

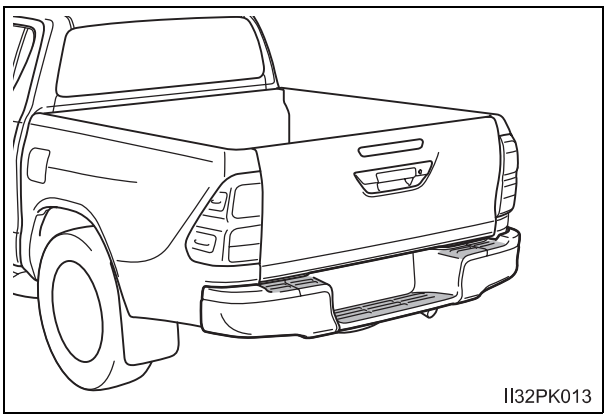

DİKKAT

Sürüş esnasında dikkat edilmesi gerekenler

Aşağıda belirtilen uyarılara dikkat ediniz.
Bunlara uyulmaması, ciddi şekilde yaralanmalara veya ölüme sebep olabilir.

- Bagaj kapağı açık halde aracınızı kullanmayınız.
- Arka tampon basamağında durmayınız.

UYARI

Bagaj kapağını kapattıktan sonra

Çekerek emniyetli bir şekilde kilitlenip kilitlenmediğini kontrol ediniz.

Arka tampon basamağının hasar görmesini önlemek için

İki kişinin aynı anda arka tampon basamağında bulunmasına kesinlikle izin vermeyiniz.

Akıllı giriş ve çalıştırma sistemi*

Elektronik anahtarın üzerinizde (örneğin cebinizde) taşınması aşağıdaki işlemlerin rahatlıkla gerçekleştirilmesini sağlamaktadır: Sürücü her zaman elektronik anahtarı bulundurmalıdır.

- Kapıları kilitler ve kapı kilitlerini açar (→S. 144)
- Motoru çalıştırır ve durdurur. (→S. 219)

Anten konumu

① Kabin dışı antenler
② Kabin içi antenler

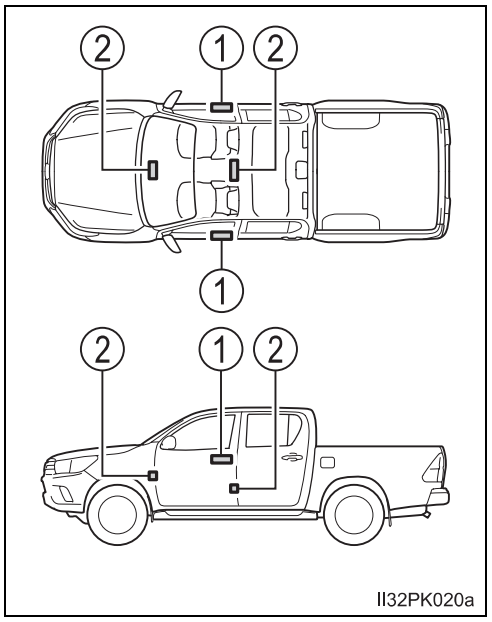

*: Bazı modellerde

■ Kapsama alanı (Elektronik anahtarın algılandığı bölgeler)

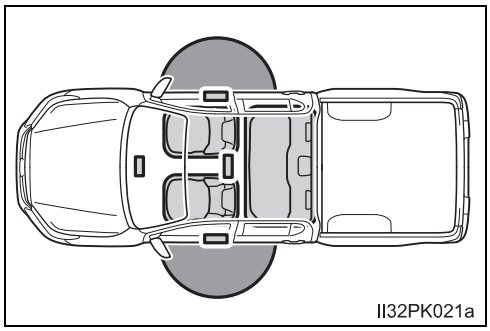

- Kapıları kilitlerken veya kapı kilitlerini açarken

  Sistem, elektronik anahtarın kapı dış kolu üzerindeki kilitleme/açma düğmelerinden herhangi birine yaklaşık 0.7 m mesafede bulunması durumunda etkinleşecektir. (Sadece, anahtarın kapsama alanına girdiği taraftaki kapı açılabilir.)

- Motoru çalıştırırken veya kontak düğmesi konumlarını değiştirirken

  Sistem, elektronik anahtar aracın içerisindeyken çalışacaktır. (Elektronik anahtar, taban yüzeyinde veya gösterge panelindeyken algılanmayacaktır.)

■ Pil gücünü koruma fonksiyonu

Pil gücünü koruma fonksiyonu, araç uzun süre kullanılmadığında akıllı giriş ve çalıştırma sistemini devre dışı bırakarak akünün ve elektronik anahtar pilinin boşalmasını önlemektedir.

■ Elektronik Anahtar Pil Gücünü Koruma Fonksiyonu

Pil gücünü koruma fonksiyonu ayarlandığında, elektronik anahtarın radyo dalgalarını almasını durdurarak pilin boşalmasını azaltır.

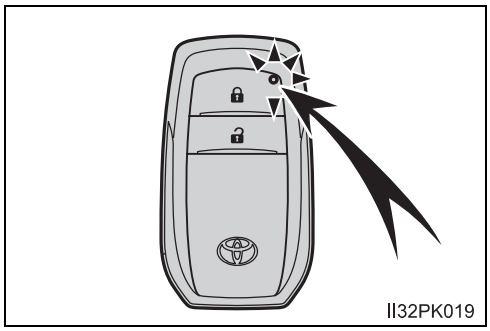

Düğmesi basılıyken düğmesine iki kere basınız. Elektronik anahtarın lambası 4 kere yanıp söner.
Pil gücünü koruma fonksiyonu ayarlanırken, akıllı giriş ve çalıştırma sistemi kullanılamaz. Fonksiyonu iptal etmek için, elektronik anahtarın düğmelerinden birine basınız.

Sesli uyarılar ve uyarı göstergeleri

Hatalı çalışmadan kaynaklanabilecek kazaları ve hırsızlığı azaltmak amacıyla araç içi ve dışı alarmlarla birlikte araç bilgi ekranında uyarı mesajları kullanılmaktadır. Araç bilgi ekranındaki uyarı mesajına göre gerekli talimatları uygulayınız. (→S. 494)

Aşağıdaki tabloda sesli uyarıların devreye girme nedeni ve düzeltme prosedürü açıklanmaktadır.

Alarm	Durum	Düzeltme prosedürü
Araç dışı sesli uyarı sadece bir kez 5 saniye boyunca çalarsa	Kapı açıkken, araç kilitlenmek istendiğinde	Tüm kapıları kapatınız ve tekrar kilitleyiniz.
Araç içi sesli uyarı sürekli çalarsa	Sürücü kapısı açıkken kontak anahtarı AKSESUAR moduna getirildiğinde, (ya da kontak anahtarı AKSESUAR modundayken sürücü kapısı açıldığında)	Kontak anahtarını kapalı (OFF) konumuna getiriniz ve sürücü kapısını kapatınız.

Sistemin çalışmasını etkileyebilecek durumlar

Akıllı giriş ve çalıştırma sistemi zayıf radyo dalgalarını kullanır. Aşağıdaki durumlarda, elektronik anahtar ile araç arasındaki iletişim etkilenebilir ve akıllı giriş ve çalıştırma sisteminin, uzaktan kumandanın ve immobilizer sisteminin düzgün çalışmamasına sebep olabilir.
(Düzgün çalışmama durumunda: →S. 519)

- Elektronik anahtarın pili bittiğinde
- Güçlü radyo dalgaları ya da elektriksel gürültü yaratan, TV vericileri, elektrik trafoları, gaz istasyonları, havaalanı ya da benzer yerlerin yakınında
- Üzerinizde portatif radyo, cep telefonu ve benzeri kablosuz iletişim cihazı taşıyorsanız
- Elektronik anahtar herhangi bir metalik cisimle kaplanmışsa veya temas ediyorsa.
  - Alüminyum folyo bağlanmış kartlar
  - İçerisinde alüminyum folyo bulunan sigara kutuları
  - Metal cüzdanlar ya da çantalar
  - Bozuk paralar
  - Metal el ısıtıcıları
  - CD ve DVD'ler
- Aracın yakınında birden fazla elektronik anahtar bulunuyorsa
- Araç civarında radyo dalgaları yayan başka bir uzaktan kumanda anahtarı kullanılıyorsa
- Anahtarı, radyo dalgaları yayan aşağıdaki cihazlarla beraber taşımak
  - Başka aracın elektronik anahtarı ya da radyo dalgaları yayan uzaktan kumanda anahtarı
  - Kişisel bilgisayar ya da kişisel dijital yardımcılar (PDAs)
  - Dijital müzik çalarlar
  - Portatif oyun sistemleri
- Cam üzerine metalik içerikli bir kaplama yapıldığında ya da metalik objeler arka cama takıldığında
- Elektronik anahtar, şarj cihazı ya da elektronik cihazların yakınına konduğunda

Giriş fonksiyonuyla ilgili not

- Kapıları açarken veya kapatırken elektronik anahtar etki alanında olsa bile, elektronik anahtar cama, kapı dış koluna, yere yakınsa veya yüksek bir yerde ise çalışmayabilir.
- Aracı terk ederken elektronik anahtarı gösterge paneli üzerine ya da kapı ceplerine yakın bırakmayınız. Radyo sinyalinin alınma durumuna bağlı olarak, araç dışındaki anten tarafından algılanabilir ve kapının dışarıdan kilitlenmesi ve dolayısıyla elektronik anahtarın araç içinde kalması mümkün olabilir.
- Elektronik anahtar kapsama alanı içerisinde bulunduğu sürece kapılar herhangi bir kişi tarafından kilitlenebilir veya açılabilir. Ancak, kapı kilidi açma işlemi elektronik anahtarın algılandığı bir kapıda gerçekleşebilir.
- Elektronik anahtar araç içerisinde bulunmamasına rağmen, camın yanında duruyorsa motor çalışabilir.
- Elektronik anahtar aracın yanındayken uzaktan kumanda kullanılarak kapılar kilitleniyorsa, giriş fonksiyonuyla kapı kilidi açılmayabilir. (Kapı kilitlerini açmak için uzaktan kumandayı kullanınız.)
- Kapı dış kolunun kilitleme/açma düğmelerine basarken kapı kolunun çekilmesi bütün kapıların kilitlenmesini engelleyecektir. Bu durumda kapı kolunu orijinal konumuna getiriniz, açma/kilit düğmesine tekrar basınız ve kapı kolunu çekmeden önce kapıların kilitlerinin açıldığını tekrar kontrol ediniz.
- Kapsama alanında başka bir elektronik anahtar bulunuyorsa aracın kilitlerinin açılması daha uzun sürebilir.

Araç uzun süre kullanılmayacaksa

- Aracın çalınmasını engellemek için elektronik anahtarı araçtan 2 m ve daha üzeri mesafede bulundurunuz.
- Akıllı giriş ve çalıştırma anahtar sistemi devre dışı bırakılabilir. Ayrıntılı bilgi için Toyota bayisine başvurunuz.

Sistemin düzgün çalışması için

Sistemi çalıştırırken elektronik anahtarı üzerinizde bulundurmanız gerekmektedir. Sistemi dışarıdan çalıştırırken elektronik anahtarı aracın çok yakınına yaklaştırmayınız.

Elektronik anahtarın konumuna ve tutma durumuna bağlı olarak anahtar algılanamayabilir ve sistem düzgün çalışmayabilir. (Alarm kazara devreden çıkabilir veya kapı kilit koruması çalışmayabilir)

■ **Akıllı giriş ve çalıştırma sistemi düzgün çalışmazsa**

- Kapıların kilitlenmesi ve kapı kilitlerinin açılması: Mekanik anahtarı kullanınız. (→S. 519)
- Motorun çalıştırılması →S. 520

■ **Elektronik anahtar pilinin bitmesi**

- Standart pil ömrü 1 ile 2 yıl arasındadır.
- Pilin zayıfladığı durumlarda, motor durdurulacak olursa, araç içerisinde uyarı sesi duyulacaktır. (→S. 494)
- Elektronik anahtar sürekli olarak radyo dalgaları aldığından, elektronik anahtar kullanılmasa bile anahtarın pili bitecektir. Aşağıdaki bulgular, elektronik anahtarın pilinin bitmiş olabileceğini gösterir. Gerekiyorsa pili yenisiyle değiştiriniz. (→S. 452)
  - Akıllı giriş ve çalıştırma sistemi veya uzaktan kumanda fonksiyonu çalışmayabilir.
  - Kapsama alanı küçülmüş
  - Anahtarın üzerindeki LED uyarı ışığı yanmıyor.
- Arıza oluşmaması için elektronik anahtarı aşağıda belirtilen manyetik alan yaratan elektrikli cihazların 1 m yakınında bırakmayınız.
  - Televizyonlar
  - Kişisel bilgisayarlar
  - Cep telefonları, telsiz telefonlar ve şarj cihazları
  - Cep telefonları veya telsiz telefonları şarj edilirken
  - Masa lambaları
  - Elektrikli ocaklar

■ **Eğer araç bilgi ekranında "KEY LEFT INSIDE VEHICLE"/"Key left inside vehicle" (ANAHTAR ARACIN İÇİNDE UNUTULDU/Anahtar aracın içinde unutuldu) uyarısı görülürse (bazı modellerde)**

Elektronik anahtar aracın içerisindeyken akıllı giriş ve çalıştırma sistemi kullanılarak kapılar kilitlenirse, ya da elektronik anahtar halen aracın içerisindeyken herhangi bir ön kapının, kapı açılarak ve araç içindeki kilitleme düğmesini kilitleme pozisyonuna alıp, daha sonra kapının kapatılması suretiyle kilitlenmeye çalışılması durumunda.
Araçtan elektronik anahtarı alınız ve kapıları tekrar kilitleyiniz.

■ **Toyota bayisinde yapılabilecek kişiselleştirmeler**

Ayarlar (e.g. Akıllı giriş ve çalıştırma sistemi) değiştirilebilir.
(Kişiselleştirilebilir özellikler: →S. 563)

■ **Akıllı giriş ve çalıştırma sistemi müşteri isteğiyle devre dışı bırakıldığında**

- Kapıların kilitlenmesi ve kapı kilitlerinin açılması:
  Uzaktan kumanda veya mekanik anahtarı kullanınız. (→S. 144, 519)
- Motoru çalıştırırken ve motor çalıştırma düğmesi konumlarını değiştirirken: →S. 520
- Motorun durdurulması: →S. 221

Akıllı giriş ve çalıştırma sistemi uygunluk beyanı

Hereby, Tokai Rika Co., Ltd., declares that this BE2UM is in compliance with the essential requirements and other relevant provisions of Directives 1999/5/EC.
Tokai Rika Co., Ltd. vakuuttaa täten että BE2UM tyyppinen laite on direktiivin 1999/5/EY oleellisten vaatimusten ja sitä koskevien direktiivin muiden ehtojen mukainen.
Hierbij verklaart Tokai Rika Co., Ltd. dat het toestel BE2UM in overeenstemming is met de essentiële eisen en de andere relevante bepalingen van richtlijn 1999/5/EG.
Par la présente Tokai Rika Co., Ltd. déclare que l'appareil BE2UM est conforme aux exigences essentielles et aux autres dispositions pertinentes de la directive 1999/5/CE.
Härmed intygar Tokai Rika Co., Ltd. att denna BE2UM står I överensstämmelse med de väsentliga egenskapskrav och övriga relevanta bestämmelser som framgår av direktiv 1999/5/EG.
Undertegnede Tokai Rika Co., Ltd. erklærer herved, at følgende udstyr BE2UM overholder de væsentlige krav og øvrige relevante krav i direktiv 1999/5/EF.
Hiermit erklärt Tokai Rika Co., Ltd., dass sich das Gerät BE2UM in Übereinstimmung mit den grundlegenden Anforderungen und den übrigen einschlägigen Bestimmungen der Richtlinie 1999/5/EG befindet.
ΜΕ ΤΗΝ ΠΑΡΟΥΣΑ Tokai Rika Co., Ltd. ΔΗΛΩΝΕΙ ΟΤΙ BE2UM ΣΥΜΜΟΡΦΩΝΕΤΑΙ ΠΡΟΣ ΤΙΣ ΟΥΣΙΩΔΕΙΣ ΑΠΑΙΤΗΣΕΙΣ ΚΑΙ ΤΙΣ ΛΟΙΠΕΣ ΣΧΕΤΙΚΕΣ ΔΙΑΤΑΞΕΙΣ ΤΗΣ ΟΔΗΓΙΑΣ 1999/5/ΕΚ.
Con la presente Tokai Rika Co., Ltd. dichiara che questo BE2UM è conforme ai requisiti essenziali ed alle altre disposizioni pertinenti stabilite dalla direttiva 1999/5/CE.
Por medio de la presente Tokai Rika Co., Ltd. declara que el BE2UM cumple con los requisitos esenciales y cualesquiera otras disposiciones aplicables o exigibles de la Directiva 1999/5/CE.
Tokai Rika Co., Ltd. declara que este BE2UM está conforme com os requisitos essenciais e outras disposições da Directiva 1999/5/CE.

Hawnhekk, Tokai Rika Co., Ltd., jiddikjara li dan BE2UM jikkonforma mal-ħtiġijiet essenzjali u ma provvedimenti oħrajn relevanti li hemm fid-Dirrettiva 1999/5/EC.
Käesolevaga kinnitab Tokai Rika Co., Ltd. seadme BE2UM vastavust direktiivi 1999/5/EÜ põhinõuetele ja nimetatud direktiivist tulenevatele teistele asjakohastele sätetele.
Alulírott, Tokai Rika Co., Ltd. nyilatkozom, hogy a BE2UM megfelel a vonatkozó alapvetõ követelményeknek és az 1999/5/EC irányelv egyéb elõírásainak.
Tokai Rika Co., Ltd. týmto vyhlasuje, že BE2UM spĺňa základné požiadavky a všetky príslušné ustanovenia Smernice 1999/5/ES.
Tokai Rika Co., Ltd. tímto prohlašuje, že tento BE2UM je ve shodě se základními požadavky a dalšími příslušnými ustanoveními směrnice 1999/5/ES.
Tokai Rika Co., Ltd. izjavlja, da je ta BE2UM v skladu z bistvenimi zahtevami in ostalimi relevantnimi določili direktive 1999/5/ES.
Šiuo Tokai Rika Co., Ltd. deklaruoja, kad šis BE2UM atitinka esminius reikalavimus ir kitas 1999/5/EB Direktyvos nuostatas.
Ar šo Tokai Rika Co., Ltd. deklarē, ka BE2UM atbilst Direktīvas 1999/5/EK būtiskajām prasībām un citiem ar to saistītajiem noteikumiem.
Niniejszym Tokai Rika Co., Ltd. oświadcza, że BE2UM jest zgodny z zasadniczymi wymogami oraz pozostałymi stosownymi postanowieniami Dyrektywy 1999/5/EC.
Hér með lýsir Tokai Rika Co., Ltd. yfir því að BE2UM er í samræmi við grunnkröfur og aðrar kröfur, sem gerðar eru í tilskipun 1999/5/EC.
Tokai Rika Co., Ltd. erklærer herved at utstyret BE2UM er i samsvar med de grunnleggende krav og øvrige relevante krav i direktiv 1999/5/EF.
С настоящето, Tokai Rika Co., Ltd., декларира, че BE2UM е в съответствие със съществените изисквания и другите приложими разпоредби на Директива 1999/5/EC.

Prin prezenta, Tokai Rika Co., Ltd., declară că aparatul BE2UM este in conformitate cu cerinţele esenţiale şi cu alte prevederi pertinente ale Directivei 1999/5/CE.
Ovim, Tokai Rika Co., Ltd., izjavljuje da ovaj BE2UM je usklađen sa bitnim zahtjevima i drugim relevantnim odredbama Direktive 1999/5/EC.
Nepermjet kesaj, Tokai Rika Co., Ltd., deklaroj qe ky BE2UM eshte ne pajtim me kerkesat thelbesore dhe dispozitat e tjera perkatese te Direktives 1999/5/EC.
Ovim Tokai Rika Co., Ltd., izjavljuje da je BE2UM u sklau s bitnim zahtjevima i drugim relevantnim odredbama Direktive 1999/5/EC i Pravilnika o RiTT opremi (NN 25/2012).
Ovim, Tokai Rika Co., Ltd., deklariše da je BE2UM u skladu sa osnovnim zahtevima i ostalim relevantnim odredbama Direktive 1999/5/EC.

The DECLARATION of CONFORMITY (DoC) is available at the following address:
http://www.tokai-rika.co.jp/pc

CE

Hereby, Tokai Rika Co., Ltd., declares that this BM1EW is in compliance with the essential requirements and other relevant provisions of Directives 1999/5/EC.
Tokai Rika Co., Ltd. vakuuttaa täten että BM1EW tyyppinen laite on direktiivin 1999/5/EY oleellisten vaatimusten ja sitä koskevien direktiivin muiden ehtojen mukainen.
Hierbij verklaart Tokai Rika Co., Ltd. dat het toestel BM1EW in overeenstemming is met de essentiële eisen en de andere relevante bepalingen van richtlijn 1999/5/EG.
Par la présente Tokai Rika Co., Ltd. déclare que l'appareil BM1EW est conforme aux exigences essentielles et aux autres dispositions pertinentes de la directive 1999/5/CE.
Härmed intygar Tokai Rika Co., Ltd. att denna BM1EW står I överensstämmelse med de väsentliga egenskapskrav och övriga relevanta bestämmelser som framgår av direktiv 1999/5/EG.
Undertegnede Tokai Rika Co., Ltd. erklærer herved, at følgende udstyr BM1EW overholder de væsentlige krav og øvrige relevante krav i direktiv 1999/5/EF.
Hiermit erklärt Tokai Rika Co., Ltd., dass sich das Gerät BM1EW in Übereinstimmung mit den grundlegenden Anforderungen und den übrigen einschlägigen Bestimmungen der Richtlinie 1999/5/EG befindet.
ΜΕ ΤΗΝ ΠΑΡΟΥΣΑ Tokai Rika Co., Ltd. ΔΗΛΩΝΕΙ ΟΤΙ BM1EW ΣΥΜΜΟΡΦΩΝΕΤΑΙ ΠΡΟΣ ΤΙΣ ΟΥΣΙΩΔΕΙΣ ΑΠΑΙΤΗΣΕΙΣ ΚΑΙ ΤΙΣ ΛΟΙΠΕΣ ΣΧΕΤΙΚΕΣ ΔΙΑΤΑΞΕΙΣ ΤΗΣ ΟΔΗΓΙΑΣ 1999/5/ΕΚ.
Con la presente Tokai Rika Co., Ltd. dichiara che questo BM1EW è conforme ai requisiti essenziali ed alle altre disposizioni pertinenti stabilite dalla direttiva 1999/5/CE.
Por medio de la presente Tokai Rika Co., Ltd. declara que el BM1EW cumple con los requisitos esenciales y cualesquiera otras disposiciones aplicables o exigibles de la Directiva 1999/5/CE.
Tokai Rika Co., Ltd. declara que este BM1EW está conforme com os requisitos essenciais e outras disposições da Directiva 1999/5/CE.

Hawnhekk, Tokai Rika Co., Ltd., jiddikjara li dan BM1EW jikkonforma mal-ħtiġijiet essenzjali u ma provvedimenti oħrajn relevanti li hemm fid-Dirrettiva 1999/5/EC.
Käesolevaga kinnitab Tokai Rika Co., Ltd. seadme BM1EW vastavust direktiivi 1999/5/EÜ põhinõuetele ja nimetatud direktiivist tulenevatele teistele asjakohastele sätetele.
Alulírott, Tokai Rika Co., Ltd. nyilatkozom, hogy a BM1EW megfelel a vonatkozó alapvetõ követelményeknek és az 1999/5/EC irányelv egyéb elõírásainak.
Tokai Rika Co., Ltd. týmto vyhlasuje, že BM1EW spĺňa základné požiadavky a všetky príslušné ustanovenia Smernice 1999/5/ES.
Tokai Rika Co., Ltd. tímto prohlašuje, že tento BM1EW je ve shodě se základními požadavky a dalšími příslušnými ustanoveními směrnice 1999/5/ES.
Tokai Rika Co., Ltd. izjavlja, da je ta BM1EW v skladu z bistvenimi zahtevami in ostalimi relevantnimi določili direktive 1999/5/ES.
Šiuo Tokai Rika Co., Ltd. deklaruoja, kad šis BM1EW atitinka esminius reikalavimus ir kitas 1999/5/EB Direktyvos nuostatas.
Ar šo Tokai Rika Co., Ltd. deklarē, ka BM1EW atbilst Direktīvas 1999/5/EK būtiskajām prasībām un citiem ar to saistītajiem noteikumiem.
Niniejszym Tokai Rika Co., Ltd. oświadcza, że BM1EW jest zgodny z zasadniczymi wymogami oraz pozostałymi stosownymi postanowieniami Dyrektywy 1999/5/EC.
Hér með lýsir Tokai Rika Co., Ltd. yfir því að BM1EW er í samræmi við grunnkröfur og aðrar kröfur, sem gerðar eru í tilskipun 1999/5/EC.
Tokai Rika Co., Ltd. erklærer herved at utstyret BM1EW er i samsvar med de grunnleggende krav og øvrige relevante krav i direktiv 1999/5/EF.
С настоящето, Tokai Rika Co., Ltd., декларира, че BM1EW е в съответствие със съществените изисквания и другите приложими разпоредби на Директива 1999/5/ЕС.

Prin prezenta, Tokai Rika Co., Ltd., declară că aparatul BM1EW este in conformitate cu cerințele esențiale şi cu alte prevederi pertinente ale Directivei 1999/5/CE.
Ovim, Tokai Rika Co., Ltd., izjavljuje da ovaj BM1EW je usklađen sa bitnim zahtjevima i drugim relevantnim odredbama Direktive 1999/5/EC.
Nepermjet kesaj, Tokai Rika Co., Ltd., deklaroj qe ky BM1EW eshte ne pajtim me kerkesat thelbesore dhe dispozitat e tjera perkatese te Direktives 1999/5/EC.
Ovim Tokai Rika Co., Ltd., izjavljuje da je BM1EW u sklau s bitnim zahtjevima i drugim relevantnim odredbama Direktive 1999/5/EC i Pravilnika o RiTT opremi (NN 25/2012).
Ovim, Tokai Rika Co., Ltd., deklariše da je BM1EW u skladu sa osnovnim zahtevima i ostalim relevantnim odredbama Direktive 1999/5/EC.

The DECLARATION of CONFORMITY (DoC) is available at the following address:
http://www.tokai-rika.co.jp/pc

CE

TOYOTA

TOYOTA MOTOR CORPORATION

1, TOYOTA-CHO, TOYOTA, AICHI, 471-8571, JAPAN TEL:+81-565-28-2121

R&TTE Declaration of Conformity

We,

Manufacturer's Name: TOYOTA MOTOR CORPORATION
Manufacturer's Address: 1, Toyota -cho, Toyota, Aichi, 471-8572, Japan

hereby declare under our sole responsibility that the product:

Product Name: LF Oscillator
Product Model: TS-9TY
to which this declaration relates is in conformity with the essential requirements and other relevant requirements of the R&TTE Directive (1999/5/EC). The product is compliant with the following standards and/or other normative documents:

-Health & safety requirements:	EN 60950-1
-EMC requirements	EN 301 489-01 & EN 301 489-03
-Effective uses of radio spectrum:	EN 300 330-2

Supplementary information:

* CE mark	CE
* Member states intended for use	EU and EFTA

Date: June 24, 2014

Signature: Hiroki Okada
Hiroki Okada

Hereby, Toyota Motor Corporation, declares that this TS-9TY is in compliance with the essential requirements and other relevant provisions of Directive 1999/5/EC.
Toyota Motor Corporation vakuuttaa täten että TS-9TY tyyppinen laite on direktiivin 1999/5/EY oleellisten vaatimusten ja sitä koskevien direktiivin muiden ehtojen mukainen.
Hierbij verklaart Toyota Motor Corporation dat het toestel TS-9TY in overeenstemming is met de essentiële eisen en de andere relevante bepalingen van richtlijn 1999/5/EG.
Par la présente Toyota Motor Corporation déclare que l'appareil TS-9TY est conforme aux exigences essentielles et aux autres dispositions pertinentes de la directive 1999/5/CE.
Härmed intygar Toyota Motor Corporation att denna TS-9TY står I överensstämmelse med de väsentliga egenskapskrav och övriga relevanta bestämmelser som framgår av direktiv 1999/5/EG.
Undertegnede Toyota Motor Corporation erklærer herved, at følgende udstyr TS-9TY overholder de væsentlige krav og øvrige relevante krav i direktiv 1999/5/EF.
Hiermit erklärt Toyota Motor Corporation, dass sich das Gerät TS-9TY in Übereinstimmung mit den grundlegenden Anforderungen und den übrigen einschlägigen Bestimmungen der Richtlinie 1999/5/EG befindet.
ΜΕ ΤΗΝ ΠΑΡΟΥΣΑ Toyota Motor Corporation ΔΗΛΩΝΕΙ ΟΤΙ TS-9TY ΣΥΜΜΟΡΦΩΝΕΤΑΙ ΠΡΟΣ ΤΙΣ ΟΥΣΙΩΔΕΙΣ ΑΠΑΙΤΗΣΕΙΣ ΚΑΙ ΤΙΣ ΛΟΙΠΕΣ ΣΧΕΤΙΚΕΣ ΔΙΑΤΑΞΕΙΣ ΤΗΣ ΟΔΗΓΙΑΣ 1999/5/ΕΚ.
Con la presente Toyota Motor Corporation dichiara che questo TS-9TY è conforme ai requisiti essenziali ed alle altre disposizioni pertinenti stabilite dalla direttiva 1999/5/CE.
Por medio de la presente Toyota Motor Corporation declara que el TS-9TY cumple con los requisitos esenciales y cualesquiera otras disposiciones aplicables o exigibles de la Directiva 1999/5/CE.
Toyota Motor Corporation declara que este TS-9TY está conforme com os requisitos essenciais e outras disposições da Directiva 1999/5/CE.

Hawnhekk, Toyota Motor Corporation, jiddikjara li dan TS-9TY jikkonforma mal-ħtiġijiet essenzjali u ma provvedimenti oħrajn relevanti li hemm fid-Dirrettiva 1999/5/EC.
Käesolevaga kinnitab Toyota Motor Corporation seadme TS-9TY vastavust direktiivi 1999/5/EÜ põhinõuetele ja nimetatud direktiivist tulenevatele teistele asjakohastele sätetele.
Alulírott, Toyota Motor Corporation nyilatkozom, hogy a TS-9TY megfelel a vonatkozó alapvetõ követelményeknek és az 1999/5/EC irányelv egyéb elõírásainak.
Toyota Motor Corporation týmto vyhlasuje, že TS-9TY spĺňa základné požiadavky a všetky príslušné ustanovenia Smernice 1999/5/ES.
Toyota Motor Corporation tímto prohlašuje, že tento TS-9TY je ve shodě se základními požadavky a dalšími příslušnými ustanoveními směrnice 1999/5/ES.
Toyota Motor Corporation izjavlja, da je ta TS-9TY v skladu z bistvenimi zahtevami in ostalimi relevantnimi določili direktive 1999/5/ES.
Šiuo Toyota Motor Corporation deklaruoja, kad šis TS-9TY atitinka esminius reikalavimus ir kitas 1999/5/EB Direktyvos nuostatas.
Ar šo Toyota Motor Corporation deklarē, ka TS-9TY atbilst Direktīvas 1999/5/EK būtiskajām prasībām un citiem ar to saistītajiem noteikumiem.
Niniejszym Toyota Motor Corporation oświadcza, że TS-9TY jest zgodny z zasadniczymi wymogami oraz pozostałymi stosownymi postanowieniami Dyrektywy 1999/5/EC.
Hér með lýsir Toyota Motor Corporation yfir því að TS-9TY er í samræmi við grunnkröfur og aðrar kröfur, sem gerðar eru í tilskipun 1999/5/EC.
Toyota Motor Corporation erklærer herved at utstyret TS-9TY er i samsvar med de grunnleggende krav og øvrige relevante krav i direktiv 1999/5/EF.
С настоящето, Toyota Motor Corporation, декларира, че TS-9TY е в съответствие със съществените изисквания и другите приложими разпоредби на Директива 1999/5/EC.

Prin prezenta, Toyota Motor Corporation, declară că aparatul TS-9TY este in conformitate cu cerinţele esenţiale şi cu alte prevederi pertinente ale Directivei 1999/5/CE.
Ovim, Toyota Motor Corporation, izjavljuje da ovaj TS-9TY je usklađen sa bitnim zahtjevima i drugim relevantnim odredbama Direktive 1999/5/EC.
Nepermjet kesaj, Toyota Motor Corporation, deklaroj qe ky TS-9TY eshte ne pajtim me kerkesat thelbesore dhe dispozitat e tjera perkatese te Direktives 1999/5/EC.
Ovim Toyota Motor Corporation, izjavljuje da je TS-9TY u sklau s bitnim zahtjevima i drugim relevantnim odredbama Direktive 1999/5/EC i Pravilnika o RiTT opremi (NN 25/2012).
Ovim, Toyota Motor Corporation, deklariše da je TS-9TY u skladu sa osnovnim zahtevima i ostalim relevantnim odredbama Direktive 1999/5/EC.

⚠ DİKKAT

■ **Elektronik cihazların etkisiyle ilgili uyarı**

- Kalp pilleri veya kardiyak senkronizasyon tedavisi-kalp pilleri, veya implantable cardioverter defibrilatör kullanan kişiler, akıllı giriş ve çalıştırma sistemi antenlerinden uzak durmalıdır. (→S. 154)
  Radyo dalgaları bu cihazların çalışmasına tesir edebilir. Gerektiğinde giriş fonksiyonu devre dışı bırakılabilir. Radyo dalgalarının frekansları ve radyo dalgaları yayma zamanı için Toyota bayisine danışınız. Daha sonra doktorunuza giriş fonksiyonunu iptal ettirmeniz gerekip gerekmediğini danışınız.
- Kalp pili, kardiyak senkronizasyon tedavisi-kalp pilleri, veya implantable cardioverter defibrilatör dışında elektrikli tıbbi cihaz kullanan kişiler, tıbbi cihaz üreticisine danışarak radyo dalgalarının cihazın çalışmasına etkisi hakkında bilgi almalıdır.
  Radyo dalgaları, bu gibi cihazların çalışması üzerinde beklenmedik etkiler yaratabilir.

Giriş fonksiyonu ile ilgili ayrıntılı bilgi için Toyota yetkili servisinize başvurunuz.

Ön koltuklar

Ayarlama talimatı

▶ Manuel koltuklar (ayrı tip)

① Koltuk ileri-geri ayar kolu

② Koltuk arkalığı açı ayar kolu

③ Koltuk minderi yükseklik ayar kolu (bazı modellerde sadece sürücü koltuğunda)

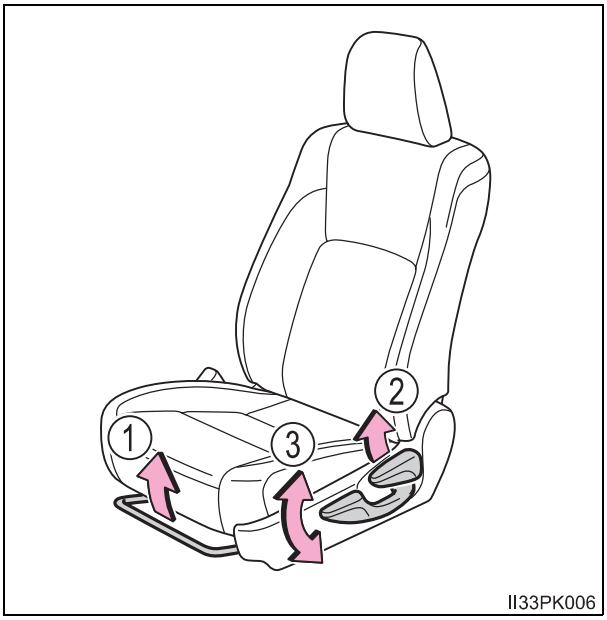

▶ Manuel koltuklar (sıra tip)

① Koltuk ileri geri ayar kolu (sadece sürücü koltuğu)

② Koltuk arkalığı açı ayar kolu

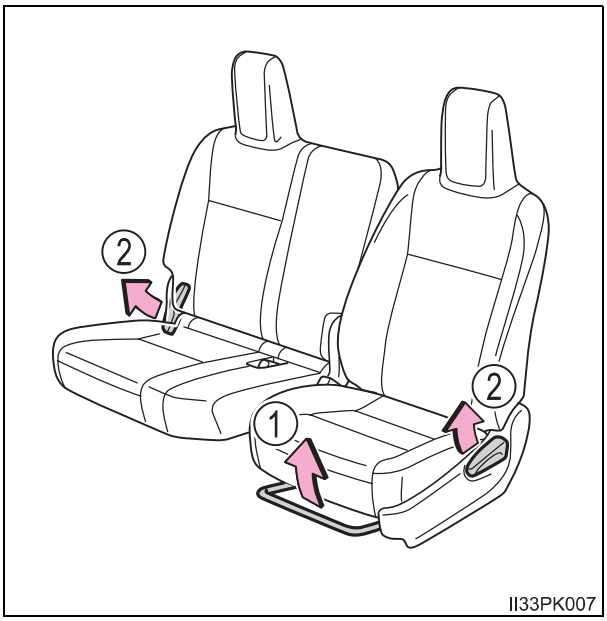

▶ Elektrikli koltuk (sadece sürücü koltuğu)

① Koltuk ileri-geri ayar düğmesi
② Koltuk arkalığı açı ayar düğmesi
③ Koltuk minderi (ön) açısı ayar düğmesi
④ Koltuk yüksekliği ayar düğmesi

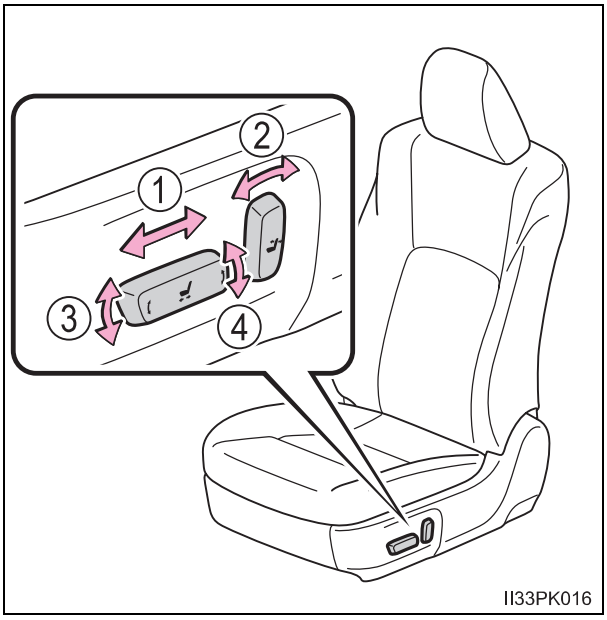

⚠ DİKKAT

■ Koltuk konumunu ayarlarken

- Koltuğu hareket ettirirken diğer yolculara zarar vermemeye dikkat ediniz.
- Ellerinizi koltuğun altına veya hareketli parçaların yakınına koymayınız, aksi takdirde yaralanabilirsiniz.
  Parmaklar veya eller koltuk mekanizmasının arasına sıkışabilir.

■ Koltuk ayarı

- Bir çarpışma sırasında emniyet kemerinin altından kayarak geçme riskini azaltmak için koltuk arkalığını gereğinden fazla arkaya yatırmayınız.
  Eğer koltuğunuz gereğinden fazla yatıksa, kaza anında yaralanmalarla veya ölümle sonuçlanabilecek şekilde, emniyet kemeri basenlerinizden yukarı doğru kayarak, tutma kuvvetinin doğrudan karnınıza uygulanmasına veya omuz kemerinin boynunuza temas etmesine sebep olabilir. Koltuk ayarı araç hareket halindeyken yapılmamalıdır, koltuk aniden hareket ederek sürücünün araç kontrolünü kaybetmesine neden olabilir.
- Manuel koltuklar: Koltuk ayarını tamamladıktan sonra koltuğun sabitlendiğini kontrol ediniz.

Arka koltuklar*

Arka koltuk minderlerinin çıkarılması (bazı modellerde)

① Kilit açma kolunu açık konuma getiriniz.

② Koltuk minderlerini yukarı kaldırınız ve aracın önüne doğru çekiniz.

Koltuk minderleri ayrı ayrı çıkarılabilir.

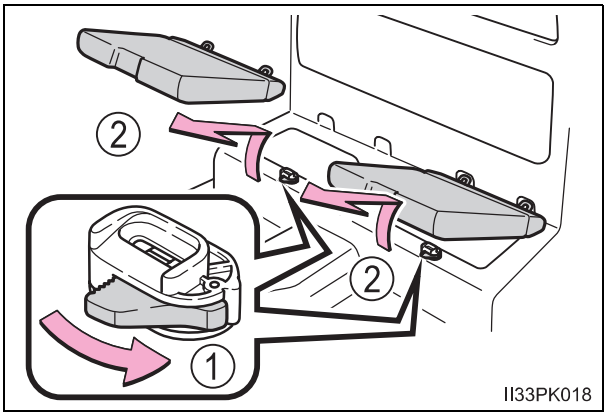

Koltuk alt minderini kaldırınız (çift kabinli modeller)

▶ Tip A

1 Baş dayamasını yukarı çekiniz.

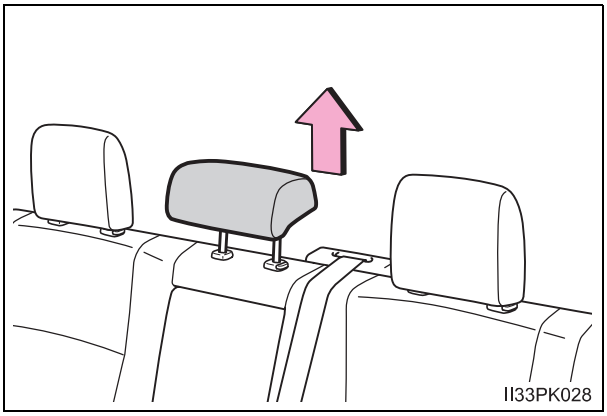

2 Kayışı çekiniz ve koltuk alt minderini kaldırınız.

Mandal koltuk alt minderinin altında serbest kalarak, koltuk minderinin kalkmasına müsaade edecektir.

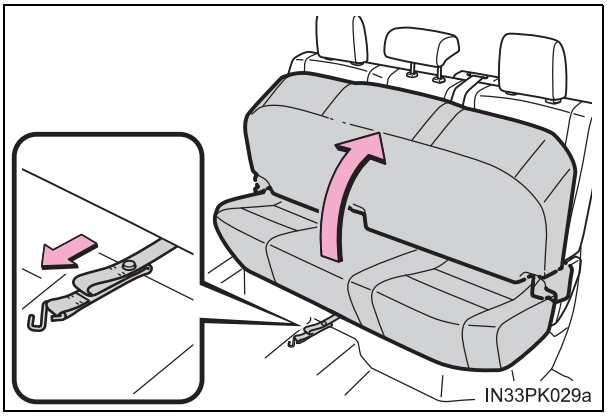

*: Bazı modellerde

3 Bağlama kayışını baş dayamasına takınız.

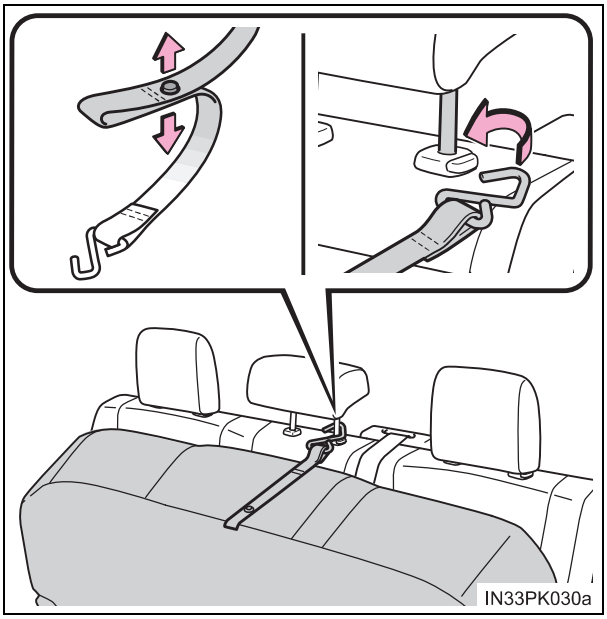

▶ Tip B

1 Baş dayamasını yukarı çekiniz.

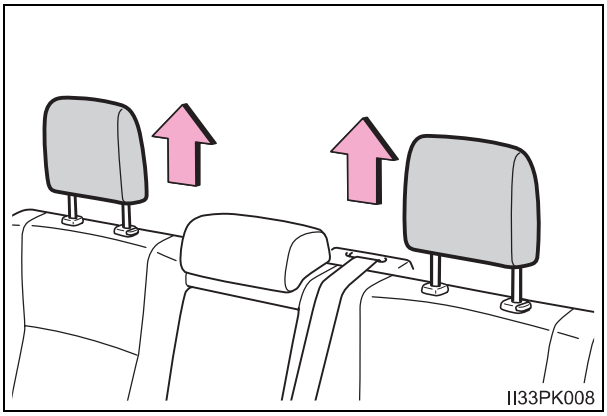

2 Kayışları çekiniz ve koltuk alt minderlerini kaldırınız.

Mandal koltuk alt minderlerinin altında serbest kalarak, koltuk minderlerinin kalkmasına müsaade edecektir.

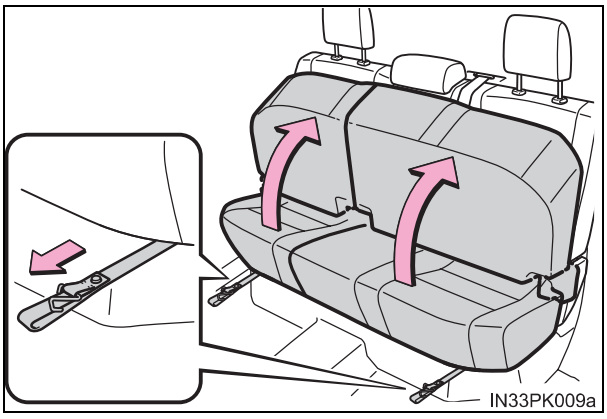

3 Bağlama kayışlarını baş dayamalarına takınız.

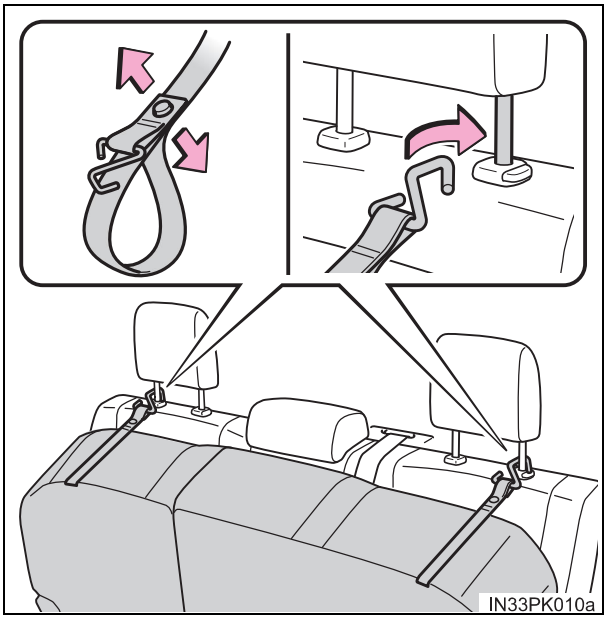

⚠ DİKKAT

Aşağıda belirtilen uyarılara dikkat ediniz. Bunlara uyulmaması, ciddi şekilde yaralanmalara veya ölüme sebep olabilir.

■ Arka koltuk minderleri çıkarıldığında

- Sürüş esnasında arka koltuk minderlerini sökmeyiniz.
- Sökülen arka koltuk minderlerini kimseye çarpmamaya veya üzerinize düşürmemeye dikkat ediniz.

■ Arka koltuk minderlerini yeniden takarken veya alt minderleri orijinal pozisyonuna getirirken

- Elinizi veya ayağınızı koltuğun arasına sıkıştırmayınız.
- Koltukların altlarında, kilit mekanizmasının gereği gibi çalışmasını engelleyecek bir şeyler olmadığından emin olunuz.
- Yukarı ve aşağı yönde iterek arka koltuk minderlerinin yerine emniyetli biçimde kilitlendiğini kontrol ediniz.
- Emniyet kemerinin kıvrılmadığını veya minderin altına sıkışmadığını kontrol ediniz.

Baş dayamaları

Ön koltuklar

▶ Ayarlanabilir tip

① Yukarı

Baş dayamasını yukarı çekiniz.

② Aşağı

Kilit açma düğmesine basarak, baş dayamasını aşağı doğru itiniz.

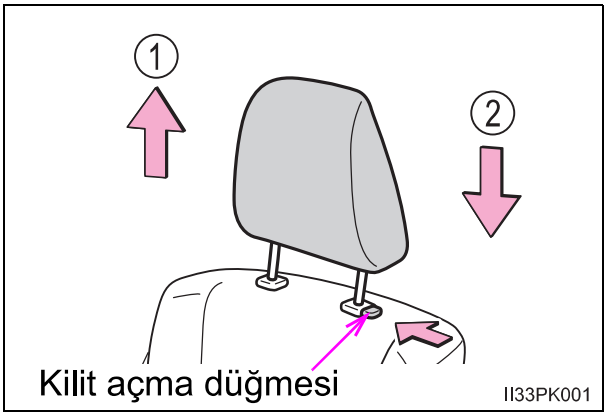

▶ Entegre tip

Baş dayaması ayarlanamaz ve çıkarılamaz.

Arka koltuklar (bazı modellerde)

▶ Ayarlanabilir tip

① Yukarı

Baş dayamasını yukarı çekiniz.

② Aşağı

Kilit açma düğmesine basarak, baş dayamasını aşağı doğru itiniz.

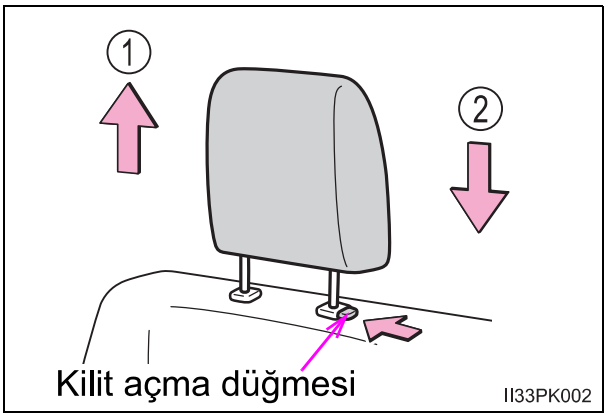

▶ Entegre tip

Baş dayaması ayarlanamaz ve çıkarılamaz.

Baş dayamalarının çıkarılması

Kilit açma düğmesine basarak baş dayamasını çekip çıkarınız.

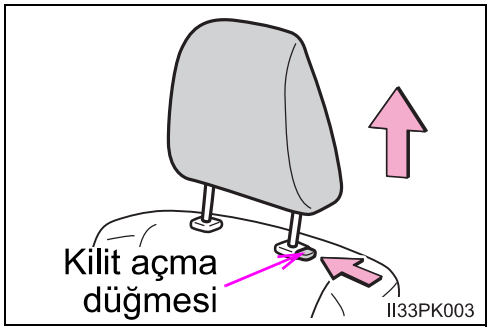

Baş dayamalarının takılması

Baş dayamalarını montaj delikleri ile aynı hizaya getiriniz ve kilitlemek için aşağı doğru bastırınız.

Baş dayamasını alçaltırken kilit açma düğmesini basılı tutunuz.

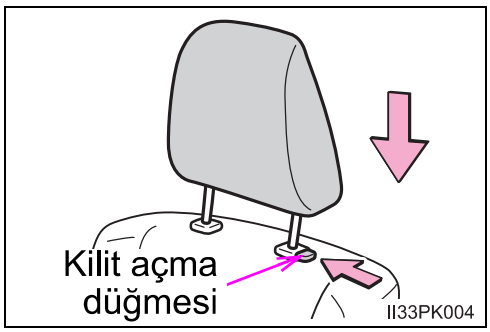

Baş dayaması yüksekliğinin belirlenmesi

Baş dayamasını, dayamanın merkezi kulağınızın üst hizasına denk gelecek şekilde ayarlayınız.

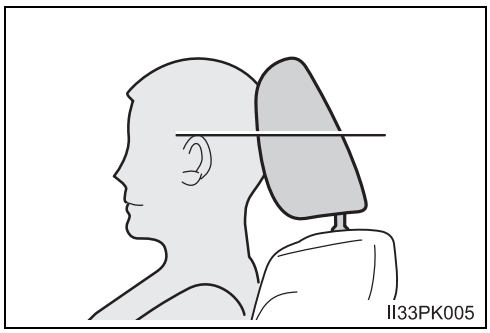

Arka orta koltuk baş dayamalarının ayarı (bazı modellerde)

Arka orta koltukta bir yolcu oturduğunda, her zaman için orta baş dayamasını bir kademe yukarıya çekiniz.

DİKKAT

Baş dayaması uyarıları

Baş dayamalarıyla ilgili aşağıda belirtilen uyarılara dikkat ediniz. Bunlara uyulmaması, ciddi şekilde yaralanmalara veya ölüme sebep olabilir.

- Her baş dayamasını tasarlanmış olduğu ilgili koltukta kullanınız.
- Baş dayamalarını her zaman düzgün konumda ayarlayınız.
- Baş dayamalarını ayarladıktan sonra, aşağı doğru bastırarak kilitlenmiş olduklarından emin olunuz.
- Baş dayaması çıkartılmış durumda aracı kullanmayınız.

Direksiyon simidi

Ayarlama talimatı

1 Direksiyon simidini tutunuz ve kolu aşağı doğru itiniz.

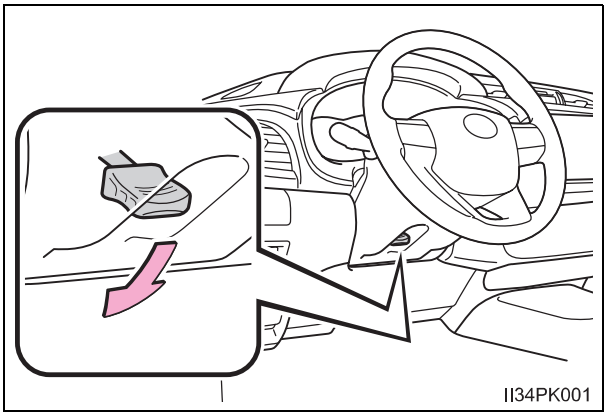

▶ Tip A

2 Direksiyon simidini uygun kullanım konumuna getiriniz.

Ayar tamamlandıktan sonra, direksiyonu sabitlemek için kolu yukarıya doğru çekiniz.

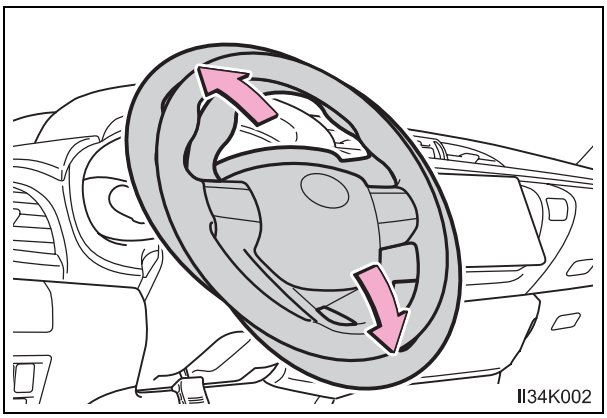

▶ Tip B

2 Direksiyon simidinin yüksekliğini ve açısını değiştirerek uygun kullanım konumuna getiriniz.

Ayar tamamlandıktan sonra, direksiyonu sabitlemek için kolu yukarıya doğru çekiniz.

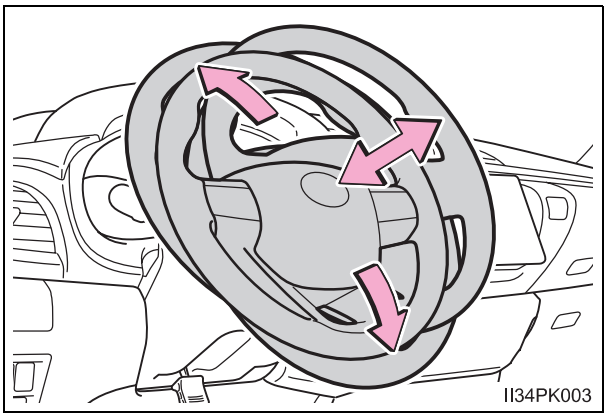

Korna

Kornayı çalmak için, işaretine ya da yakınına basınız.

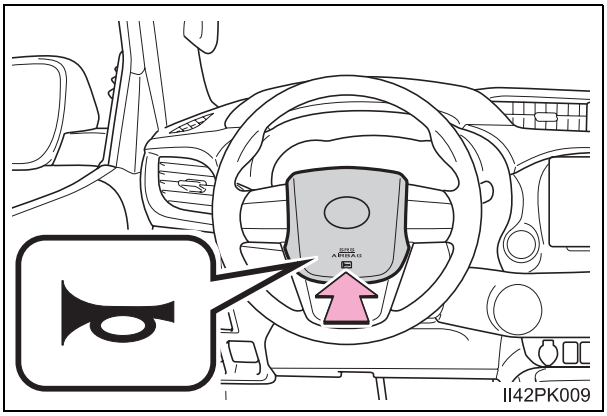

Direksiyon simidini ayarladıktan sonra

Direksiyon simidinin tam olarak kilitlendiğini kontrol ediniz.
Direksiyon simidi tam olarak kilitlenmediyse, korna çalmayabilir.

DİKKAT

Sürüş esnasında dikkat edilmesi gerekenler

Sürüş esnasında direksiyon simidini ayarlamayınız.
Bu durum, aracın sürücü hakimiyetinden çıkmasına ve yaralanmalı veya ölümlü bir kazaya sebep olmanıza yol açabilir.

Direksiyon simidini ayarladıktan sonra

Direksiyon simidinin tam olarak kilitlendiğini kontrol ediniz.
Aksi takdirde direksiyon simidi aniden hareket edebilir ve yaralanmalı veya ölümlü bir kazaya sebep olmanıza yol açabilir.

İç dikiz aynası

Daha iyi bir görüş için dikiz aynasının konumu ayarlanabilir.

Dikiz aynası yüksekliğinin ayarlanması

Dikiz aynasının yüksekliği sürüşe en uygun şekilde ayarlanabilir.

Aynayı yukarı ve aşağı hareket ettirerek dikiz aynası yüksekliğini ayarlayınız.

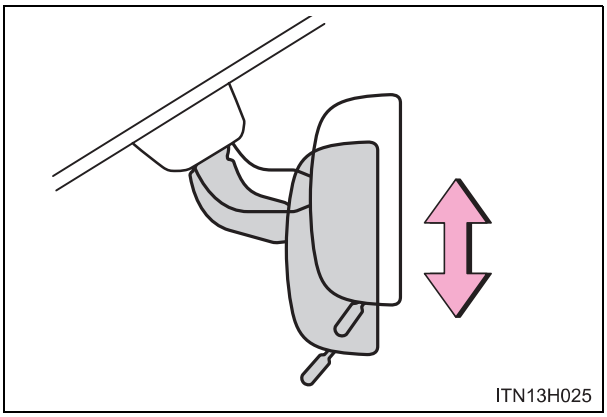

Parlamayı azaltan fonksiyon

Mandalı kullanarak arkanızdaki aracın farlarının sebep olduğu ışık yansımasını azaltabilirsiniz.

① Normal konum

② Parlamayı azaltan konum

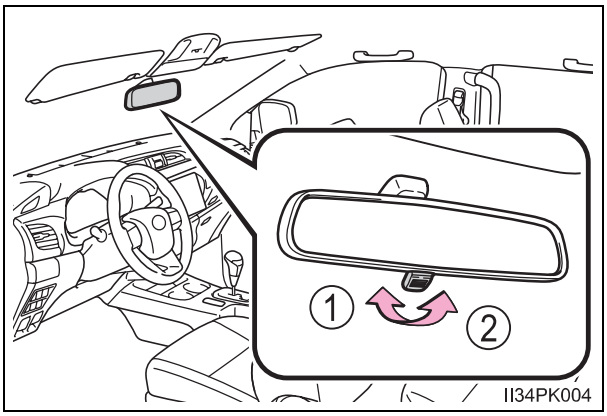

⚠ DİKKAT

Sürüş esnasında aynanın konumunu ayarlamayınız.
Bu durum, aracın sürücü hakimiyetinden çıkmasına ve yaralanmalı veya ölümlü bir kazaya sebep olmanıza yol açabilir.

Dış dikiz aynaları

Ayarlama talimatı

▶ Manuel ayarlanabilir tip

Aynayı ayarlayınız.

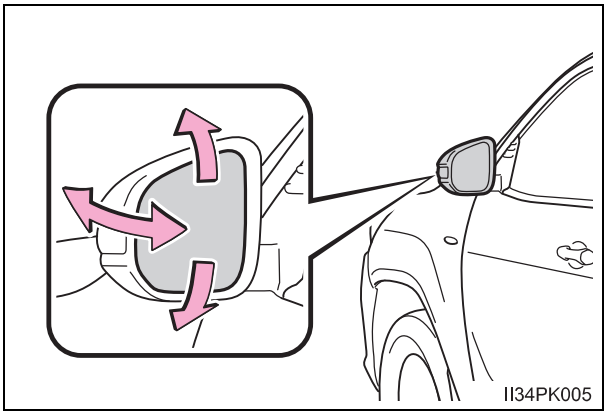

▶ Elektrikli ayarlanabilir tip

1 Ayarlanacak aynayı seçmek için düğmeyi çeviriniz.

① Sol

② Sağ

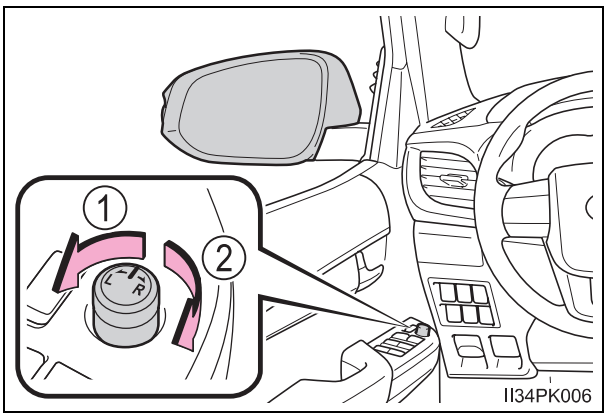

2 Aynayı ayarlamak için düğmeyi kaydırınız.

① Yukarı

② Sağ

③ Aşağı

④ Sol

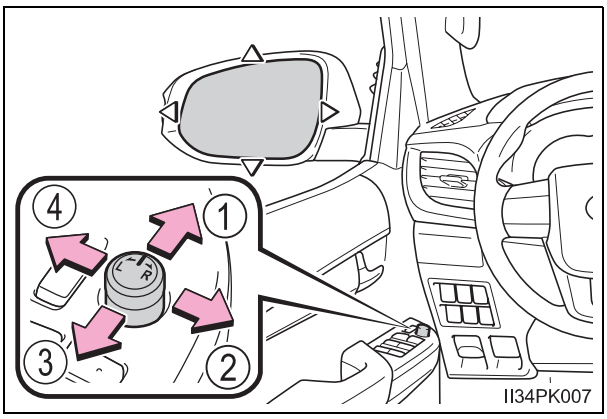

Aynaların katlanması

▶ Manuel katlanan tip

Aynayı aracın arkasına doğru itiniz.

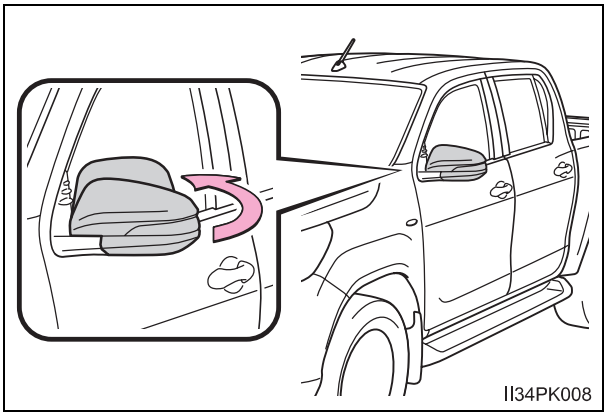

▶ Elektrikli katlanan tip

Düğmeye basınız

① Katlama

② Uzatılmış

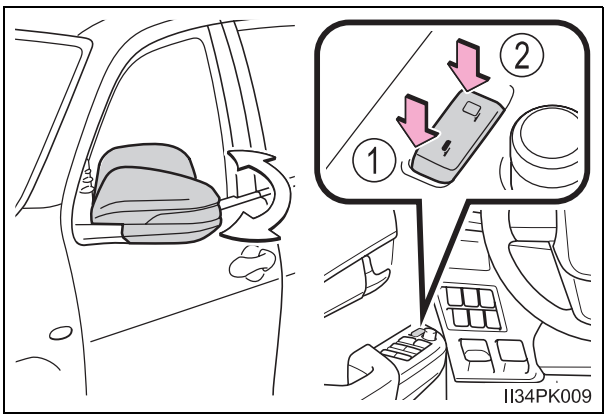

■ **Ayna açısının ayarlanabilmesi (elektrikli ayarlanabilir tip)**

▶ Akıllı giriş ve çalıştırma sistemine sahip olmayan araçlar

Kontak anahtarı AKSESUAR “ACC” ya da AÇIK “ON” konumunda olmalıdır.

▶ Akıllı giriş ve çalıştırma sistemine sahip araçlar

Motor çalıştırma düğmesi AKSESUAR ya da KONTAK AÇIK konumunda.

■ **Aynalar buğulandığında (Dış dikiz aynası buğu çözücüsü bulunan araçlar)**

Ayna buğu çözücüleri kullanılarak, dış dikiz aynaları temizlenebilir. Dış dikiz aynası buğu çözücülerini devreye almak için, arka cam buğu çözücüsünü çalıştırınız. (→S. 385, 392)

DİKKAT

Sürüş ile ilgili önemli noktalar

Sürüş esnasında aşağıda belirtilen uyarılara dikkat ediniz.
Bunlara uyulmaması, aracın sürücü hakimiyetinden çıkmasına ve yaralanmalı veya ölümlü bir kazaya sebep olmanıza yol açabilir.

- Sürüş esnasında aynaları ayarlamayınız.
- Aynaları katlanmış halde aracınızı kullanmayınız.
- Ön yolcu tarafı ve sürücü tarafı dış dikiz aynaları aracınızı sürmeye başlamadan önce açılıp ayarlanmış olmalıdır.

Ayna hareket ederken (elektrikli ayarlanabilir tip)

Yaralanmayı ve aynanın arızalanmasını önlemek için, elinizin hareket eden aynaya sıkışmamasına dikkat ediniz.

Ayna buğu çözücüleri devrede (Dış dikiz aynası buğu çözücüsü bulunan araçlar)

Dış dikiz ayna yüzeylerine dokunmayınız, yüzey sıcak olabilir ve yanıklara sebep olabilir.

UYARI

Ayna buz yüzünden sıkışırsa

Ayna kumanda mekanizmasını çalıştırmayınız ya da ayna yüzeyini kazımayınız. Aynanın hareket edebilmesi için buz çözücü bir sprey kullanınız.

Otomatik camlar*

Açılma ve kapanma prosedürleri

Düğmeler kullanılarak otomatik camlar açılabilir ve kapatılabilir.

Düğme ile camlar aşağıdaki şekilde hareket ettirilebilir:

▶ Tip A

① Kapatma

② Açma

③ Tek dokunuşla açma*
(sadece sürücü tarafı)

*: Camın hareketini durdurmak için, düğmeye hareketin aksi yönünde basınız.

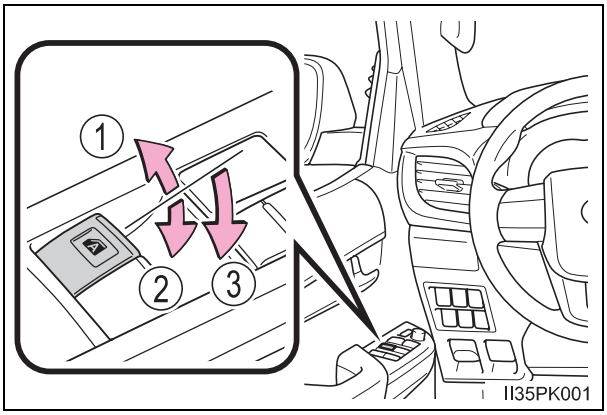

▶ Tip B

① Kapatma

② Açma

③ Tek dokunuşla açma*
(sadece sürücü tarafı)

④ Tek dokunuşla kapatma*
(sadece sürücü tarafı)

*: Camın hareketini durdurmak için, düğmeye hareketin aksi yönünde basınız.

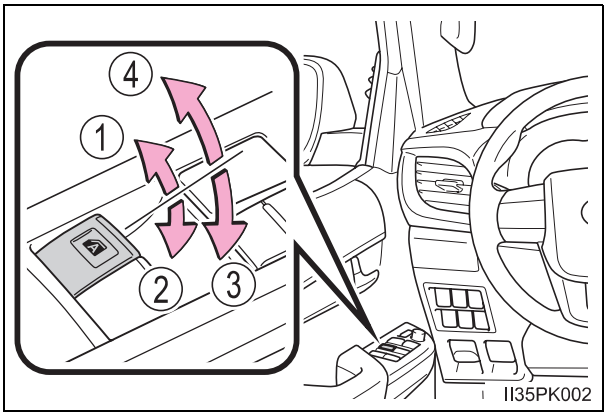

*: Bazı modellerde

▶ Tip C

① Kapatma
② Açma
③ Tek dokunuşla açma*
④ Tek dokunuşla kapatma*

*: Camın hareketini durdurmak için, düğmeye hareketin aksi yönünde basınız.

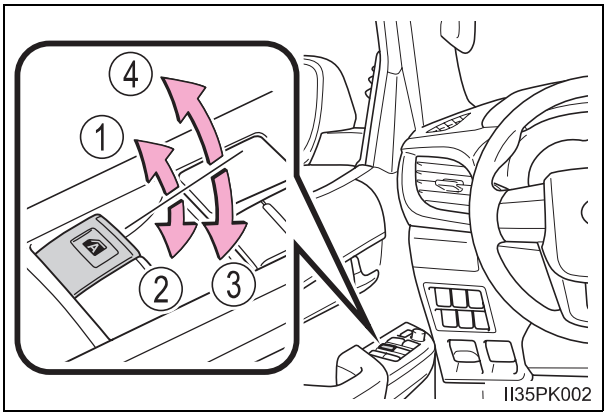

Otomatik cam kilitleme düğmesi

Yolcu camlarının kumandalarını kilitlemek için otomatik cam kilitleme düğmesine basınız.

Çocuk yolcuların kazara camları açmalarını veya kapatmalarını engellemek için bu düğmeyi kullanınız.

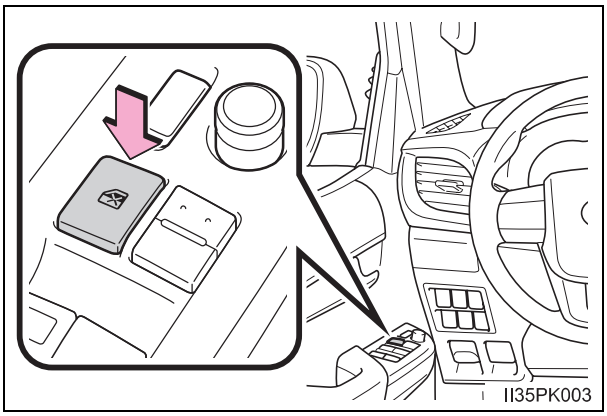

■ Otomatik camların kumandası

▶ Akıllı giriş ve çalıştırma sistemine sahip olmayan araçlar

Kontak anahtarı AÇIK “ON” konumunda olmalıdır.

▶ Akıllı giriş ve çalıştırma sistemine sahip araçlar

Kontak anahtarı açık (ON) konumunda olmalıdır.

■ Üst sıkışma koruması fonksiyonu (sadece tek dokunuş fonksiyonu olan camlar tip B ve C)

Kapanma hareketi sırasında cam ile çerçeve arasına herhangi bir cisim sıkışırsa cam hareketi durur ve cam bir miktar açılır.

■ Alt sıkışma koruması fonksiyonu (sadece tek dokunuş fonksiyonu olan camlar tip B ve C)

Cam açılırken yabancı objenin yarattığı arıza, camın sıkışmasına neden olarak çalışmayı durdurur.

■ **Kontak anahtarının KAPALI (OFF) konumuna alınmasından sonra otomatik camların çalıştırılması**

▶ Akıllı giriş ve çalıştırma sistemine sahip olmayan araçlar

Kontak anahtarı aksesuar (ACC) ya da kilit (LOCK) konumuna alındıktan sonra yaklaşık 45 saniye süresince otomatik camlara kumanda edilebilir. Ancak ön kapının açılması durumunda camlara kumanda edilemeyecektir.

▶ Akıllı giriş ve çalıştırma sistemine sahip araçlar

Motor çalıştırma düğmesi AKSESUAR ya da kapalı konumuna alındıktan sonra yaklaşık 45 saniye süresince otomatik camlara kumanda edilebilir. Ancak ön kapının açılması durumunda camlara kumanda edilemeyecektir.

■ **Camın açılması ve kapanması çalıştırılamadığında (tek dokunuş fonksiyonu olan camlar tip B ve C)**

Yukarı veya aşağı sıkışma koruma fonksiyonu düzgün olarak çalışmadığında veya cam tam açılıp kapanamadığında aşağıdaki uygulamayı ilgili kapının otomatik cam kumandasını kullanarak yapınız.

- Kontak anahtarı "ON" (akıllı giriş ve çalıştırma sistemi olmayan araçlar) veya kontak açık (akıllı giriş ve çalıştırma sistemi olan araçlar) konumunda aracı durdurunuz, yukarı veya aşağı sıkışma korumasını aktive ettikten sonra otomatik cam kumanasının tek dokunuşta kapatma fonksiyonunu 4 saniye içerisinde aktive ediniz. Aksi takdirde otomatik cam anahtarındaki tek dokunuşta açma konumunda camın çalışması sağlanarak, cam açılıp kapatılabilir.
- Yukarıdaki çalışma yapıldığı halde, otomatik cam açılıp kapanmıyorsa, aşağıdaki başlangıç ayarı prosedürünü uygulayınız.

1 Kontak anahtarını “ON” konumuna (akıllı giriş ve çalıştırma sistemi olmayan araçlar) ya da motor çalıştırma düğmesini KONTAK AÇIK konumuna (akıllı giriş ve çalıştırma sistemi olan araçlarda) getiriniz.

2 Cam açma kapama düğmesini bir kez daha tek dokunuşla kapama konumunda çekip tutunuz ve camı tamamen kapatınız.

3 Otomatik cam kumandasını bir dakika serbest bırakınız ve akabinde 6 saniye boyunca tek dokunuşta kapanma pozisyonunda tutunuz.

4 Otomatik cam tek dokunuş açma düğmesine basılı tutup camı tamamen açtıktan sonra, düğmeyi 1 saniye veya daha fazla basılı tutmaya devam ediniz.

5 Otomatik cam kumandasını bir dakika serbest bırakınız ve akabinde 4 saniye boyunca tek dokunuşta açma pozisyonunda tutunuz.

6 Otomatik cam tek dokunuş kapama düğmesini çekip camı tamamen kapattıktan sonra, düğmeyi 1 saniye veya daha fazla çekili tutmaya devam ediniz.

Cam hareket ediyorken düğmeyi bıraktığınız takdirde belirtilen adımlara baştan başlayınız.

Eğer cam ters tarafa hareket ederse ve cam kapanmaz veya tamamen açılmazsa, aracınızı Toyota bayisine kontrol ettiriniz.

⚠ DİKKAT

Aşağıda belirtilen uyarılara dikkat ediniz.
Bunlara uyulmaması, ciddi şekilde yaralanmalara veya ölüme sebep olabilir.

■ Camların kapatılması

- Yolcu camları ile ilgili işlemler de dahil olmak üzere, elektrikli camların kullanımından tamamen sürücü sorumludur. Özellikle çocuklar tarafından kazayla çalıştırmayı önlemek için, çocukların elektrikli camları kullanmalarına izin vermeyiniz. Çocukların ve diğer yolcuların kendilerini cama kaptırma olasılığı vardır. Ayrıca yanınızda çocuklar ile sürüş yaparken otomatik cam kilitleme düğmesini kullanmanız önerilir. (→S. 185)
- Otomatik camları kapatırken, tüm yolcuların vücutlarının herhangi bir bölümünü camdan çıkartmadıklarından emin olunuz.
- Araçtan çıkarken kontağı kapatınız, anahtarı yanınıza alınız ve araçtan çocuk ile birlikte çıkınız. Çocuğun yaramazlığı vb. nedeniyle kazayla cam çalıştırılabilir ve bir kazaya neden olabilir.

■ Üst sıkışma koruması fonksiyonu (sadece tek dokunuş fonksiyonu olan camlar tip B ve C)

- Üst sıkışma koruması fonksiyonunu denemek için asla vücudunuzun herhangi bir uzvunu kasten sıkıştırmaya çalışmayınız.
- Cam tamamen kapanma noktasına yakın olduğunda, üst sıkışma koruması fonksiyonu çalışmayabilir.

■ Alt sıkışma koruması fonksiyonu (sadece tek dokunuş fonksiyonu olan camlar tip B ve C)

- Alt sıkışma koruması fonksiyonunu denemek için yolcuların ellerini, kollarını, giysilerini vs. kasten sıkıştırmaya çalımayınız.
- Cam tamamen açılma noktasına yakın olduğunda, alt sıkışma koruması fonksiyonu çalışmayabilir. Ellerinizi, kollarınızı, giysilerinizi vb. camın yakalamaması için dikkatli olunuz.

⚠ UYARI

■ Üst ve alt sıkışma koruması fonksiyonu (tek dokunuş fonksiyonu olan camlar tip B ve C)

Cam açılırken veya kapanırken eğer kapı kuvvetlice kapatılırsa, üst ve alt sıkışma koruması fonksiyonu çalışabilir ve cam ters tarafa hareket edebilir.

Kelebek camlar (smart kabin modeller)

Açılma ve kapanma prosedürleri

Mandal kullanılarak kelebek camlar açılabilir ve kapatılabilir.

Kelebek camları açmak için, kolu kendinize doğru çekip camı dışarı doğru itiniz.

Kelebek camlarını kapatmak için, açma işleminin tersini uygulayınız.

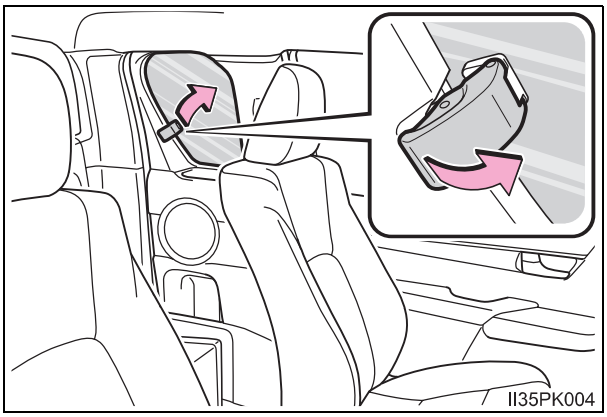

Kelebek camların kapatılması

Kelebek camı kapatırken tamamen kapandığından emin olunuz.

DİKKAT

Kelebek camların açılması veya kapatılması

Aşağıda belirtilen uyarılara dikkat ediniz.
Bunlara uyulmaması, ciddi şekilde yaralanmalara veya ölüme sebep olabilir.

- Otomatik camları kapatırken, tüm yolcuların vücutlarının herhangi bir bölümünü camdan çıkartmadıklarından emin olunuz.
- Çocuk yolcuların kelebek camlara kumanda etmelerine izin vermeyiniz. Vücudun herhangi bir bölümünün kapatılmakta olan kelebek camın arasında kalması ciddi şekilde yaralanmalara ve ölüme sebep olabilir.

Arka cam (sürgülü tip)

Açılma ve kapanma prosedürleri

Kilit açma kolu kullanılarak arka camlar açılabilir ve kapatılabilir.

Arka camı açmak için, kilit açma kolunu itiniz ve arka camı kaydırınız.

Arka camı kapatmak için, açma işleminin tersini uygulayınız.

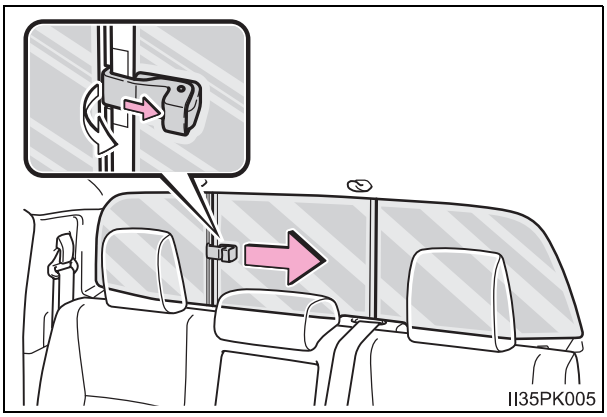

Arka camın kapatılması

Arka camı kapatırken tamamen kapandığından emin olunuz.

DİKKAT

Arka camın açılması veya kapatılması

Aşağıda belirtilen uyarılara dikkat ediniz.
Bunlara uyulmaması, ciddi şekilde yaralanmalara veya ölüme sebep olabilir.

- Otomatik camları kapatırken, tüm yolcuların vücutlarının herhangi bir bölümünü camdan çıkartmadıklarından emin olunuz.
- Çocuk yolcuların arka cama kumanda etmelerine izin vermeyiniz.
  Vücudun herhangi bir bölümünün kapatılmakta olan arka camın arasında kalması ciddi şekilde yaralanmalara ve ölüme sebep olabilir.

Sürüş 4

4-1. Sürüş öncesi

Aracın kullanılması 192

Yük ve eşya taşınması 204

Römork çekerken (Varış yeri model kodu W olan modeller hariç).....205

Römork çekerken (Varış yeri model kodu W olan modeller için).....206

4-2. Sürüş talimatları

Motor çalıştırma düğmesi (Akıllı giriş ve çalıştırma sistemine sahip olmayan araçlar) 215

Motor çalıştırma düğmesi (Akıllı giriş ve çalıştırma sistemine sahip araçlar)...219

Otomatik şanzıman.....227

Düz şanzıman.....233

Sinyal kolu 239

Park freni 240

4-3. Işıkların ve sileceklerin çalışması

Far anahtarı 241

Sis lambası anahtarı 247

Ön cam silecekleri ve yıkayıcıları.....249

4-4. Yakıt doldurma

Yakıt deposu iç kapağının açılması 252

4-5. Sürüş destek sistemlerinin kullanılması

Sabit hız kontrol sistemi.....257

Geri görüntüleme sistemi...261

Dört tekerlekten çekiş sistemi 272

Arka diferansiyel kilit sistemi 276

Motor Durdurma/Çalıştırma Sistemi (Akıllı Durdurma).279

Sürüş destek sistemleri.....290

Eğim iniş destek kontrol sistemi 298

DPF (Dizel Partikül Filtresi) sistemi.....301

4-6. Araç kullanım ipuçları

Kış şartlarında araç kullanım ipuçları 305

Aracın kullanılması

Güvenli sürüş için aşağıdaki talimatlara uyunuz:

Aracın çalıştırılması

→S. 215, 219

Sürüş

▶ Otomatik şanzıman

1 Fren pedalına basarak vites kolunu D konumuna getiriniz. (→S. 227)

2 Park frenini indiriniz. (→S. 240)

3 Yavaşça fren pedalını bırakınız ve aracı hareket ettirmek için gaz pedalına basınız.

▶ Düz şanzıman

1 Debriyaj pedalına sonuna kadar basarak aracı 1. vitese alınız. (→S. 233)

2 Park frenini indiriniz. (→S. 240)

3 Yavaşça debriyaj pedalını bırakınız. Aracı hareket ettirmek için, aynı anda gaz pedalına yavaşça basınız.

Durdurma

▶ Otomatik şanzıman

1 Vites kolu D konumundayken, fren pedalına basınız.

2 Gerekirse, park frenini çekiniz.

Araç uzun süreliğine durdurulduysa vites kolunu P ya da N (boş) konumuna alınız. (→S. 227)

▶ Düz şanzıman

1 Debriyaj pedalına basarakken, fren pedalına basınız.

2 Gerekirse, park frenini çekiniz.

Araç uzun süreliğine durdurulduysa vites kolunu N (boş) konumuna alınız. (→S. 233)

Aracı park etme

▶ Otomatik şanzıman

1 Vites kolu D konumundayken, fren pedalına basınız.

2 Vites kolunu P konumuna alınız. (→S. 227)

3 Park frenini çekiniz. (→S. 240)

4 Akıllı giriş ve çalıştırma sistemine sahip olmayan araçlar
Kontak anahtarını KİLİT “LOCK” konumuna getiriniz ve motoru durdurunuz.
Akıllı giriş ve çalıştırma sistemine sahip araçlar:
Motoru durdurmak için motor çalıştırma düğmesine basınız.

5 Anahtarı yanınıza aldığınızdan emin olunuz ve kapıları kilitleyiniz.

Yokuş yukarı ya da aşağı park ettiğinizde, gerekirse tekerlekleri takozla destekleyiniz.

▶ Düz şanzıman

1 Debriyaj pedalına basarakken, fren pedalına basınız.

2 Vites kolunu N konumuna alınız. (→S. 233)

3 Park frenini çekiniz. (→S. 240)

Yokuş yukarı ya da aşağı park ederseniz, vitesi 1.vitese ya da gerekirse geri vitese alınız.

4 Akıllı giriş ve çalıştırma sistemine sahip olmayan araçlar
Kontak anahtarını KİLİT “LOCK” konumuna getiriniz ve motoru durdurunuz.
Akıllı giriş ve çalıştırma sistemine sahip araçlar:
Motoru durdurmak için motor çalıştırma düğmesine basınız.

5 Anahtarı yanınıza aldığınızdan emin olunuz ve kapıları kilitleyiniz.

Yokuş yukarı ya da aşağı park ettiğinizde, gerekirse tekerlekleri takozla destekleyiniz.

Dik yokuşta aracı kaldırma

▶ Otomatik şanzıman

1 Park frenini çektiğinizden emin olunuz ve vites kolunu D konumuna getiriniz.

2 Yavaşça gaz pedalına basınız.

3 Park frenini indiriniz.

▶ Düz şanzıman

1 Park freni çekili durumdayken, debriyaj pedalına sonuna kadar basarak, aracı 1. vitese alınız.

2 Hafifçe gaz pedalına basınız ve aynı anda debriyaj pedalını yavaş yavaş bırakınız.

3 Park frenini indiriniz.

■ **Yokuşta kalkış yaparken**

Eğimde kalkış destek kontrolü devreye girecektir. (→S. 290)

■ **Yağmurda araç kullanımı**

- Görüş mesafesi azalacağı, camlar buğulanacağı ve yol kayganlaşacağı için yağmurda aracınızı dikkatli kullanınız.
- Yağmurun yağmaya başladığı ilk anlarda yol aşırı kaygan olacağı için aracınızı özellikle dikkatli kullanınız.
- Yağmurda aracınızı yüksek hızlarda sürmekten kaçınınız. Lastikler ve yol arasında, direksiyon hakimiyetini yitirmenize sebep olabilecek ve düzgün frenleme yapmanıza engel olabilecek bir su katmanı oluşabilir.

■ **Sürüş sırasında motor devri (otomatik şanzıman)**

Aşağıdaki durumlarda, araç kullanırken motor devri yükselebilir. Bu durum sürüş koşullarına göre otomatik vites yükseltme ya da düşürmeden kaynaklanmaktadır. Bu ani hızlanma belirtisi değildir.

- Araç yokuş yukarı ya da aşağı sürüş kararı verir.
- Gaz pedalı bırakıldığında.

■ **Motor gücünü sınırlama (Etkin Frenleme Sistemi)**

- Gaz pedalı ve fren pedalına aynı anda basılırsa, motor çıkış gücü sınırlandırılabilir.
- Bilgi ekranı olmayan araçlar: Sistem çalışırken uyarı ışığı yanar. (→S. 487)
- Bilgi ekranı olan araçlar: Sistem çalışırken araç bilgi ekranında bir uyarı mesajı görüntülenir.

■ **Yeni Toyotanız ile fren yapma**

Aracınızın ömrünü arttırmak için, aşağıdaki uyarıları dikkate alınız.

- İlk 300 km için:
  Ani duruşlardan kaçınınız.
- İlk 800 km için(Varış yeri model kodu W*):
  Römork çekmeyiniz. (→S. 206)

*: Aracınızın modelinden emin değilseniz “ Aracınızın modelini kontrol ediniz” kısmına bakınız. (→S. 11)

- İlk 1000 km için:
  - Aracınızı çok yüksek süratlerde kullanmayınız.
  - Ani hızlanmalardan kaçınınız.
  - Devamlı, düşük viteslerde aracınızı kullanmayınız.
  - Aracınızı, uzun süre sabit hızlarda kullanmayınız.
  - Düz vitesli araçlarda düşük hızda büyük vites ile sürmeyiniz.

Motoru durdurmadan önceki rölanti süresi (sadece dizel motor)

Turboşarjın zarar görmemesi için, hızlı kullanım sonrası ya da rampa çıkışı sonrası, aracı rölantide çalıştırınız.

Sürüş koşulları		Rölanti süresi
Şehir trafiğinde kullanım		Gerekli değil
Yüksek hızda kullanım	Yaklaşık sabit 80 km/saat	Yaklaşık 20 saniye
	Yaklaşık sabit 100 km/saat	Yaklaşık 1 dakika
Yokuş yukarı ya da 100 km/saat veya daha yüksek hızda uzun süreli kullanım		Yaklaşık 2 dakika

Aracın başka bir ülkede kullanılması

İlgili aracın tescil kanununa uyunuz ve uygun yakıtın bulunabilirliğinden emin olunuz. (→S. 543)

Çevre dostu sürüş

→S. 110

⚠ DİKKAT

Aşağıda belirtilen uyarılara dikkat ediniz.
Bunlara uyulmaması, ciddi şekilde yaralanmalara veya ölüme sebep olabilir.

Araç çalıştırıldığında

Otomatik şanzımana sahip araçlarda, araç çalışıyor fakat duruyorken, ayağınızın her zaman fren pedalında olmasına özen gösteriniz. Böylece aracınızın kendiliğinden yavaş yavaş ilerlemesini önlersiniz.

Sürüş esnasında

- Yanlış pedala basmayı önlemek için, fren ve gaz pedalının yerlerine alışık değilseniz, aracı kullanmayınız.
  - Yanlışlıkla fren pedalı yerine gaz pedalına basılması ani hızlanmaya ve bunun sonucunda kazalara sebep olacaktır.
  - Geri geri giderken, vücudunuzu döndürebilir ve bunun sonucunda pedallara basmakta zorluk çekebilirsiniz. Pedallara düzgün bir şekilde bastığınızdan emin olunuz.
  - Araç içerisinde düzgün bir sürüş pozisyonda oturduğunuzdan emin olunuz. Bu, fren ve gaz pedallarına düzgün basmanızı sağlayacaktır.
  - Fren pedalına basarken sağ ayağınızı kullanınız. Acil bir durumda fren pedalına sol ayağınızla basmanız gecikmeye neden olabilir ve kaza meydana gelebilir.
- Yanıcı maddelerin üzerinden geçmeyiniz ya da yanında aracınızı durdurmayınız.
  Egzoz sistemi ve egzoz gazları aşırı derecede sıcak olurlar. Bu sıcak parçalar, çevrede yanıcı maddelerin bulunması durumunda yangına sebep olabilir.

⚠ DİKKAT

Aşağıda belirtilen uyarılara dikkat ediniz.
Bunlara uyulmaması, ciddi şekilde yaralanmalara veya ölüme sebep olabilir.

■ Sürüş esnasında

- Normal sürüş halindeyken, motoru durdurmayınız. Sürüş sırasında motorun durdurulması direksiyon hakimiyeti veya fren kontrolünün kaybına neden olmaz, ancak bu sistemlere sağlanan güç desteği kesilir. Bu da direksiyonu döndürmeyi ve fren yapmayı zorlaştırır, bu nedenle güvenli olduğu anda aracı kenara çekmeniz ve durmanız gereklidir.
  Ancak, aracın normal yöntem ile durdurulmasının mümkün olmadığı durumlarda, acil bir durumda durdurmak gerekirse: →S. 477
- Yokuş aşağı gidişlerde, güvenli sürüş için motor frenini (vites küçültme) kullanınız.
  Devamlı frenlerin kullanılması, frenlerin fazla ısınmasına ve verimliliğinin azalmasına sebep olur. (→S. 228)
- Araç kullanırken, direksiyon konumunu, koltuğu ya da aynaları ayarlamayınız.
  Aksi takdirde aracın kontrolü kaybedilebilir.
- Yolcuların kollarının, kafalarının ya da vücutlarının diğer kısımlarının aracın dışında olmamasına dikkat ediniz.
- Düz vitesli araçlarda, gerekli olmadığı sürece debriyaj pedalını uzun süre yarım basılı tutmayınız. Bu durumda hem debriyaj balatasının ömrü kısalır, hem de debriyaj sistemi zarar görebilir veya araçta yangın gibi ölümcül bir kaza görülebilir.

■ Kaygan yüzeylerde araç kullanırken

- Ani frenleme, ivmelenme ve direksiyonun çevrilmesi lastiklerin kaymasına ve araç hakimiyetini yitirmenize yol açabilir.
- Ani hızlanma, vites değişimi nedeniyle motor freni yapılması veya motor devrindeki değişiklikler, aracın kaymasına neden olabilir.
- Su birikintilerinden geçtikten sonra fren pedalına hafifçe basarak frenlerin düzgün şekilde çalıştığından emin olunuz. Islak fren balataları, frenlerin düzgün çalışmasını engelleyebilir. Sadece bir taraftaki frenlerin ıslak olması ve düzgün çalışmaması durumunda, direksiyon hakimiyeti bozulabilir.

⚠ DİKKAT

Aşağıda belirtilen uyarılara dikkat ediniz.
Bunlara uyulmaması, ciddi şekilde yaralanmalara veya ölüme sebep olabilir.

■ Vites kolu konumunu değiştirirken

- Otomatik şanzımana sahip araçlarda, vites ileri viteslerdeyken, aracın geriye doğru; geri vitesteyken ise ileriye doğru hareket etmesine izin vermeyiniz.
  Aksi takdirde aracın motoru durabilir ya da frenleme ve direksiyon kullanımı zorlaşabilir ve aracın zarar görmesine sebep olacak kazalar olabilir.
- Otomatik şanzıman bulunan araçlarda, araç hareket halindeyken, vites kolunu P konumuna getirmeyiniz.
  Aksi takdirde aracınızın aktarma sistemleri zarar görebilir ve aracın kontrolü kaybedilebilir.
- Araç ileri doğru hareket halindeyken, vites kolunu R konumuna getirmeyiniz.
  Aksi takdirde aracınızın aktarma sistemleri zarar görebilir ve aracın kontrolü kaybedilebilir.
- Araç geri hareket halindeyken, vites kolunu sürüş konumuna getirmeyiniz.
  Aksi takdirde aracınızın aktarma sistemleri zarar görebilir ve aracın kontrolü kaybedilebilir.
- Araç hareket halindeyken vites kolu N konumuna getirilirse, motorun hareketi şanzımana aktarılamaz. “N” konumu seçildiğinde motor freni yapılamaz.
- Otomatik şanzımana sahip araçlarda, gaz pedalına basılıyken vites kolu konumunu değiştirmemeye dikkat ediniz. Vitesin P ya da N dışında bir konuma alınması, beklenmedik ani hızlanmalara neden olabilir ve bir kazaya yol açabilir.

■ Sürtme sesi duyarsanız (balata aşıntı göstergeleri)

En kısa sürede fren balatalarınızı Toyota bayisine kontrol ettiriniz.
Balatalar gerektiğinde değiştirilmezse diskte hasar meydana gelebilir.

Fren balataları ve/veya disk aşıntısı limitin üzerinde olduğunda araç kullanmak tehlikelidir.

⚠ DİKKAT

Aşağıda belirtilen uyarılara dikkat ediniz.
Bunlara uyulmaması, ciddi şekilde yaralanmalara veya ölüme sebep olabilir.

■ Araç durduğunda

- Motor devrini yükseltmeyin.
  Vites “P” (park) (sadece otomatik şanzımanlı araçlar) ya da “N" (boş) konumunda değilse, araç ani ve beklenmedik bir şekilde hızlanabilir ve kazaya neden olabilir.
- Otomatik şanzımanlı araçlarda, aracın kendiliğinden hareket etmesinden kaynaklanacak kazaları önlemek için motor çalışıyorken her zaman fren pedalını basılı tutunuz ve gerektiğinde park frenini uygulayınız.
- Araç eğimli yüzeyde durduğunda ileri veya geri kayarak kazaya sebep olmasını önlemek için her zaman fren pedalına basınız ve park frenini sıkıca uygulayınız.
- Motor devrini yükseltmekten kaçınınız.
  Araç duruyorken motor devrinin yükseltilmesi egzoz sisteminin aşırı ısınmasına neden olabilir ve araç etrafında yanıcı madde bulunması halinde yangına neden olabilir.

■ Araç park edildiğinde

- Araç güneş altındayken, araç içerisinde gözlük, çakmak, sprey ya da içecek teneke kutuları bırakmayınız.
  Aksi takdirde aşağıdaki durumlar oluşabilir.
  - Çakmaktan ya da sprey kutusundan gaz sızabilir ve yangına neden olabilir.
  - Araç içindeki sıcaklık artışı plastik lenslerin ya da gözlüklerin plastik kısımlarının deforme olmasına ya da kırılmasına neden olabilir.
  - İçecek kutuları kırılıp, içindekiler aracın içerisine dökülebilir ve aracın elektrik parçalarının kısa devre yapmasına neden olabilir.
- Çakmağınızı araçta bırakmayınız. Eğer torpido veya zemin döşemesi gibi yerlerde çakmak bulunursa, bir yük yüklendiğinde veya koltuk ayarlandığında kazara alev alarak yangına sebep olabilir.
- Ön cama ya da camlara herhangi bir şey yapıştırmayınız. Gösterge paneli veya ön konsolun üzerine oda spreyi gibi eşyalar koymayınız. Yapışkan diskler veya kutular lens gibi davranarak, aracın içinde yangın çıkmasına sebep olabilirler.
- Eğer kavisli cam gümüş renkli gibi bir metalize film ile kaplı ise kapıyı veya camı açık bırakmayınız. Yansıyan güneş ışığı lens gibi davranarak yangına sebep olabilir.

⚠ DİKKAT

Aşağıda belirtilen uyarılara dikkat ediniz.
Bunlara uyulmaması, ciddi şekilde yaralanmalara veya ölüme sebep olabilir.

■ Araç park edildiğinde

- Her zaman park frenini çekiniz, vites kolunu P (sadece otomatik şanzımanlı araçlar) konumuna getiriniz, motoru durdurunuz ve aracı kilitleyiniz.
  Araç çalışır durumdayken aracınızı terk etmeyiniz.
- Araç çalışırken ya da motoru durdurduktan hemen sonra, egzoz borularına dokunmayınız.
  Aksi takdirde yanıklar oluşabilir.

■ Araç içinde kısa süreli uyunduğunda

Her zaman motoru durdurunuz. Aksi takdirde, yanlışlıkla vites kolunu hareket ettirmeniz ya da gaz pedalına basmanız sonucunda kazaya ya da motor ısınmasından dolayı yangına neden olabilirsiniz. Ayrıca havalandırmanın kötü olduğu bir yerde, egzoz gazları araç içerisine girerek ölüme ya da ciddi sağlık sorunlarına neden olabilir.

■ Frenleme esnasında

- Frenler ıslakken, aracı daha dikkatli kullanınız.
  Frenler ıslak olduğunda fren mesafesi artar ve aracın bir tarafı diğer tarafından farklı bir şekilde frenlemeye maruz kalabilir. Ayrıca, park freni de güvenli bir şekilde aracı tutamayabilir.
- Fren destek fonksiyonu çalışmadığında, diğer araçları çok yakın takip etmeyiniz ve frenleme gerektiren yokuş aşağı inişlerden ya da keskin virajlardan kaçınınız. Bu durumda, frenleme hala mümkündür fakat fren pedalına daha güçlü basılmalıdır. Ayrıca duruş mesafesi de artacaktır. Derhal frenlerinizin onarımını yaptırınız.
- Motor durması veya bayılması durumunda fren pedalını pompalamayınız. Fren pedalına her basışınızda, fren destek fonksiyonunun rezervini kullanmış olursunuz.
- Fren sistemi 2 ayrı hidrolik sistemden oluşur: Bir tanesi arızalandığında, diğer sistem çalışmaya devam eder. Bu durumda fren pedalına daha güçlü basılmalıdır ve fren mesafesi de artar.
  Derhal frenlerinizin onarımını yaptırınız.

■ Eğer aracınız saplanırsa (4WD modeller)

Lastiklerden herhangi biri zeminle temas etmiyorsa veya araç kum, çamur benzeri bir yüzeye saplanmışsa tekerleklerin patinaja düşmesini engelleyiniz. Bu durumda aktarma organları parçaları hasarlanabilir ya da aracın ileri veya geri yönde kontrolsüz bir şekilde hareket etmesine neden olarak bir kazaya yol açabilir.

UYARI

Sürüş esnasında

- Motor gücünü sınırlayacağı için, gaz ve fren pedallarına aynı anda basmayınız.
- Otomatik şanzımanlı araçlarda, aracınızı eğimde tutmak için gaz pedalına veya gaz pedalı ile fren pedalına aynı anda basmayınız.
- Düz şanzımanlı araçlarda, debriyaj pedalına tam basmadan vites değiştirmeyiniz. Vites değiştirdikten sonra, debriyaj pedalını hızlıca bırakmayınız. Aksi takdirde debriyaj, şanzıman ve dişliler zarar görebilir.
- Düz şanzımanlı araçlarda, debriyajın zarar görmesini engellemek için aşağıdaki unsurlara dikkat ediniz.
  - Sürüş sırasında ayağınızı debriyaj pedalı üzerinde tutmayınız.
    Aksi takdirde debriyaj zarar görebilir.
  - Birinci vites haricinde bir viteste kalkış yapmayınız.
    Aksi takdirde debriyaj zarar görebilir.
  - Yokuş yukarı duruşlarda aracı tutmak için debriyaj pedalını kullanmayınız.
    Aksi takdirde debriyaj zarar görebilir.
- Düz şanzımanlı araçlarda, araç hareket halindeyken, vites kolunu R konumuna getirmeyiniz. Aksi takdirde debriyaj, şanzıman ve dişliler zarar görebilir.
- Düz vitesli araçlarda debriyaj kavrama halinde ve gaz pedalına basılıyken bile aracı hızlandıramıyorsanız bu durum debriyaj kaçırması olduğunu gösterebilir ve aracınızı sürmek mümkün olmayabilir. En kısa zamanda aracınızı Toyota bayisine kontrol ettiriniz.

⚠ UYARI

Aracı park ettiğinizde

Otomatik şanzımanlı araçlarda vitesi daima P konumuna alınız.Aksi takdirde, aracınız hareket edebilir ya da gaz pedalına yanlışlıkla basıldığında aniden hızlanabilir.

Aracın parçalarının hasar görmesini engellemek için

- Direksiyonu her iki yönde tam çevrili durumda uzun süre tutmayınız.
  Aksi takdirde, direksiyon pompası zarar görebilir.
- Tümseklerden geçişlerde, aracın tekerleklerine ve alt kısmına zarar vermemek için mümkün olduğunca yavaşlayınız.
- Dizel motor: Yüksek hızlarda kullandıktan ya da rampa yukarı çıktıktan sonra motoru durdurmadan önce bir süre rölantide bekleyiniz. Turboşarj soğuduktan sonra motoru durdurunuz.
  Aksi takdirde turboşarj zarar görebilir.

Araç kullanırken lastik patlarsa

Patlamış ya da hasarlanmış lastik aşağıdaki durumlara sebep olabilir. Direksiyonu sıkıca tutunuz ve yavaşlamak için yavaşça frene basınız.

- Aracınızı kontrol etmek güç olabilir.
- Araçtan anormal sesler ve titreşimler gelecektir.
- Araç anormal davranacaktır.

Lastiğiniz patladığında yapılması gerekenler hakkında bilgi. (→S. 500)

UYARI

Derin su birikintileriyle karşılaşırsanız.

Şiddetli yağmur sonrası ortaya çıkabilecek derin su birikintilerinden aracınızı geçirmeyiniz. Aksi takdirde aracınızda belirtilen hasarlar ortaya çıkabilir:

- Motorun bayılması
- Elektriksel elemanlarda kısa devre
- Suya batma sebebiyle oluşabilecek motor hasarı

Sürüş esnasında derin su birikintilerine girmeniz ve aracın suya batması halinde Toyota bayisinin aracınızda aşağıda belirtilen hususları kontrol etmesini sağlayınız.

- Frenleme işlevi
- Motor, şanzıman, aktarma organları (4WD modeller), diferansiyel vb için kullanılan yağ ya da sıvının kalitesi ve miktarı
- Kardan milinde, yataklarda ve süspansiyon bağlantılarında (mümkün olan yerlerde) yağın durumu ve tüm bağlantıların ve yatakların işlevselliği.

Arazide araç kullanımı (A tipi jant kapağı olan araçlar [→S. 507])

Çamurlu yollar, taşlı arazi veya kumluk veya nehir geçişlerinde araç sürülürken, jant kapaklarını sökünüz. Jant kapakları yerleştirilmiş olarak araç sürülürse, jant kapakları hasarlanabilir ve hatta düşebilir.

Jant kapakları sökülmüş olarak arazide araç kullanımından sonra, jant kapaklarını tekrar takmadan önce tekerleklerden yabancı maddeleri veya kirleri temizleyiniz.

Yük ve eşya taşınması

Yükleme talimatları, yük kapasitesi ve yük ile ilgili aşağıdaki uyarıları dikkate alınız.

⚠ DİKKAT

■ **Arka bagaj bölümünde taşınmaması gerekenler**

Aşağıdaki maddeler, arka bagajda taşındığı takdirde yangına sebep olabilir.

- Benzin bidonları
- Deodorant kutuları

■ **Yükleme uyarıları**

Aşağıda belirtilen uyarılara dikkat ediniz.
Aksi halde pedallara düzgün basmayı engelleyebilir ya da sürücünün görüşünü kapatabilir ya da sürücü veya yolculara çarparak kazaya neden olabilir.

- Yükleri ve çantalarınızı mümkün olduğu sürece arka bagaja koyunuz.
- Tek kabinli modeller hariç: Ön koltukların arkasına eşyaları, koltuk arkalıklarından daha yüksek olacak şekilde yerleştirmeyiniz.
- Aşağıda bahsedilen yerlere eşya koymayınız.
  - Sürücünün ayaklarının altına
  - Ön yolcu koltuğu veya arka koltuklar (bazı modeller) (eşyaları istiflerken)
  - Gösterge paneline
  - Ön göğse
- Arabada bulunan eşyalarınızı düzgünce sabitleyiniz.
- Bagaj bölümünde kimsenin oturmasına izin vermeyiniz. Bu kısım yolcular için tasarlanmamıştır. Yolcular, emniyet kemerleri düzgün bağlanmış şekilde koltuklarında oturmalıdır. Aksi halde ani frenleme, ani dönüş durumunda veya aracın bir kazaya karışması halinde ölüme ya da ciddi şekilde bedensel yaralanmaya sebep olabilir.

■ **Yükleme ve yerleştirme**

- Aracınızı aşırı yüklemeyiniz.
- Yükleri dengesiz yüklemeyiniz.
  Dengesiz yükleme direksiyon hakimiyetinizin veya aracın frenlemesi ve yavaşlamasını olumsuz etkiler ve ciddi yaralanmalara veya ölüme neden olabilir.

Römork çekerken (Varış yeri model kodu W* olan modeller hariç)

Toyota aracınızla römork çekmenizi önermez. Ayrıca Toyota bir çeki demirinin veya tekerlekli sandalye, scooter, bisiklet vb. için çeki demiri taşıyıcısının aracınıza montajını önermez.Aracınız römork çekmek veya çeki demiri takılan taşıyıcıları çekmek için tasarlanmamıştır.

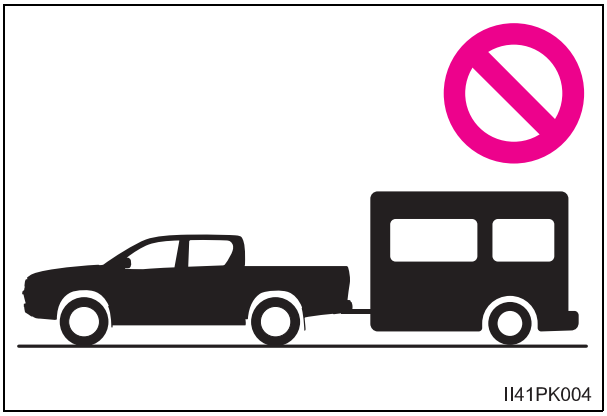

*: Aracınızın modelinden emin değilseniz “Aracınızın modelini kontrol ediniz” kısmına bakınız. (→S. 11)

Römork çekerken (Varış yeri model kodu W* olan modeller)

Aracınız öncelikle yolcu ve yük taşımak için tasarlanmıştır. Bir römork çekmek, aracın performansı, hakimiyeti, frenleme, dayanıklılık ve yakıt tüketimi gibi hususları olumsuz yönde etkileyecektir. Güvenliğiniz ve sürüş keyfiniz doğru donanımların kullanımı ve dikkatli sürüş alışkanlığınıza bağlıdır. Kendinizin ve diğer araçların güvenliği için, aracınızı ya da römorkunuzu aşırı yüklemeyiniz.

Güvenli şekilde römork çekmek için, römorkun çeşidine ve kullanım talimatlarına uygun olarak dikkatlice aracı kullanınız.

Ticari amaçla römork kullanmaktan doğabilecek hasar ya da arızalar, Toyota garanti kapsamında değildir.

Bazı ülkelerde ilave uygulamalar olabileceğinden daha fazla bilgi için Toyota bayisine danışınız.

◆ Ağırlık limitleri

Römork çekmeden önce izin verilen çekme kapasitesini, GVM (Brüt Araç Ağırlığı), MPAC (İzin verilen maksimum aks kapasitesi) ve izin verilen çeki demiri yükünü kontrol ediniz. (→S. 537)

◆ Römork bağlantı parçası/braketi

Toyota, orijinal bağlantı parçası ve braketi kullanmanızı önermektedir. Eşdeğer kaliteye sahip benzer ürünler de kullanılabilir.

*: Aracınızın modelinden emin değilseniz “ Aracınızın modelini kontrol ediniz” kısmına bakınız. (→S. 11)

Römork yüklemeyle ilgili önemli noktalar

■ Toplam römork ağırlığı ve izin verilen çeki demiri yükü

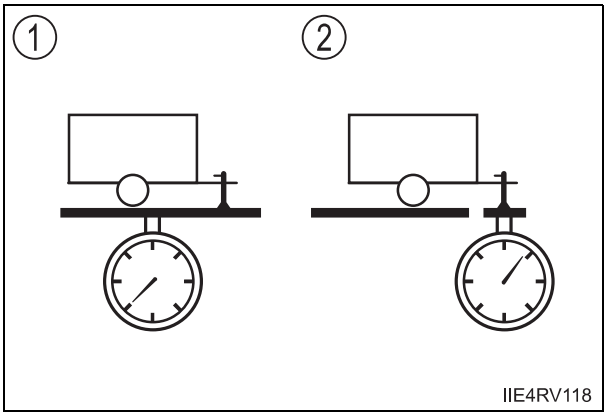

① Toplam römork ağırlığı

Römorkun kendi ağırlığı ile içindeki yükün ağırlığı toplamı, azami römork çekme kapasitesinden düşük olmalıdır. Bu değeri geçmek tehlikelidir. (→S. 537)

Römork çekerken sürtünmeli stabilizatör (dengeleyici) kullanınız (savrulma önleme cihazı)

Toplam römork ağırlığının 2000 kg' dan fazla olması durumunda, sürtünme düzenleyici (yalpa kontrol cihazı) kullanılmalıdır.

② İzin verilen çeki demiri yükü

Römork yükü, çeki demiri yükü 25 kg'dan veya çekme kapasitesinin % 4'ünden fazla olacak şekilde römorka dağıtılmalıdır. Çeki demiri yükünün belirtilen ağırlığı aşmamasına dikkat ediniz. (→S. 537)

■ Bilgilendirme etiketi (üretici plakası)

① Aracın brüt ağırlığı

Sürücünün, yolcuların, yükün, römork bağlantı parçasının ve çeki demiri kancasının ağırlıkları toplamı, aracın brüt ağırlığını geçmemelidir. Bu değeri geçmek tehlikelidir.

② İzin verilen arka aks yük kapasitesi

Arka aks üzerine binen yük, izin verilen maksimum değeri aşmamalıdır. Bu değeri geçmek tehlikelidir.

Çekme kapasitesi ile ilgili değerler, deniz seviyesindeki testlerde elde edilmiştir. Motor gücü ve çekme kapasitesi deniz seviyesinden yukarı çıktıkça düşer.

▶ Tip A

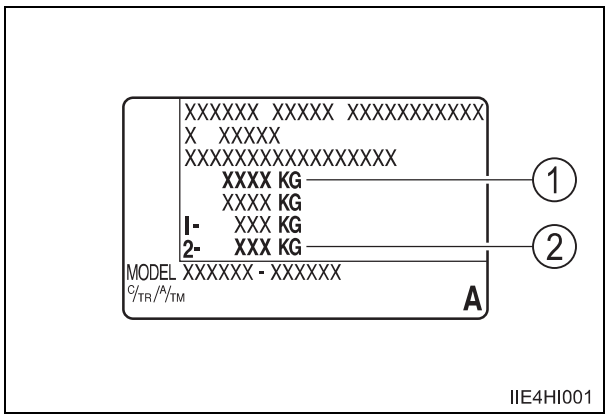

▶ Tip B

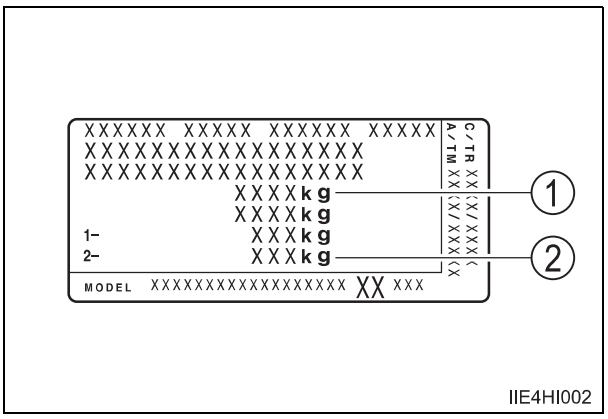

Römork çeki demiri ve çeki topuzu yerleştirme konumları

① 570 mm (22.4 inç)

② 570 mm (22.4 inç)

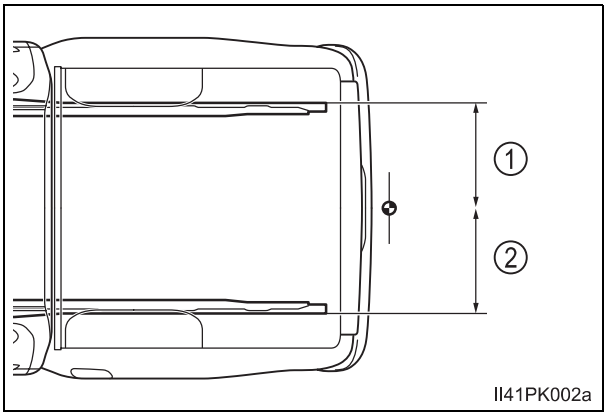

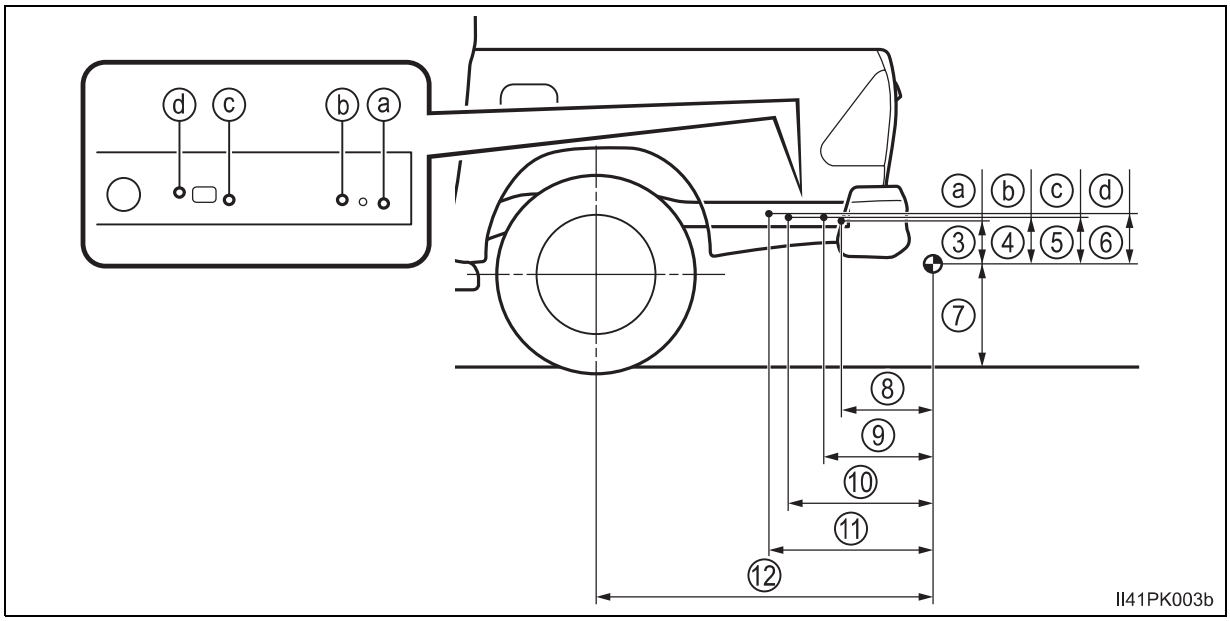

③ 178 mm (7.0 inç)

④ 183 mm (7.2 inç)

⑤ 183 mm (7.2 inç)

⑥ 193 mm (7.6 inç)

⑦ 225/70R17C lastikler
382 mm (15.0 inç)

265/65R17 ya da 265/60R18 lastikler:
381 mm (15.0 inç)

⑧ 373 mm (14.7 inç)

⑨ 427 mm (16.8 inç)

⑩ 576 mm (22.7 inç)

⑪ 641 mm (25.2 inç)

⑫ 1343 mm (52.9 inç)

Lastik bilgisi

- Römork çekerken lastik basınçlarını normal değerinden 20.0 kPa (0.2 kgf/cm^2 veya bar, 3 psi) daha fazla bir değere ayarlayınız. (→S. 557)
- Römorkun lastiklerinin basıncını, römorkun toplam ağırlığına ve üretici firmanın verdiği değerlere uygun olarak arttırınız.

Römork ışıkları

Dönüş sinyallerinin ve stop lambalarının düzgün çalışıp çalışmadığını römorku her bağladığınızda kontrol ediniz. Elektrik tesisatının doğrudan bağlanması, aracın elektrik sisteminde hasara ve ışıkların düzgün çalışmamasına neden olabilir.

Alıştırma dönemi

Toyota, yeni değiştirilmiş güç aktarma organları ile ilk 800 km'de römork çekilmesini tavsiye etmemektedir.

Römork çekmeden önce yapılacak kontroller

- Çeki demiri braketi ve topuzunun maksimum yük limitini aşmadığını kontrol ediniz. Römork bağlantısı ağırlığının araca yüklenen ağırlığa eklendiğini unutmayınız. Ayrıca araç üzerine etkiyen bütün yüklerin toplamının ağırlık limitleri içerisinde olduğundan emin olunuz. (→S. 207)
- Römork yükünün oynamayacak şekilde emniyetle yerleştirildiğinden emin olunuz.
- Römorkun arkasındaki trafik, standart aynalarla görülemiyorsa ilave dış aynaların kullanılması gereklidir. İlave aynalar, katlanabilir kolları üzerine bağlanarak her durumda iyi bir görüş alınacak şekilde ayarlanmalıdır.

Bakım

- Römork çekerken araca normal sürüşe göre daha fazla yük bineceğinden, aracınıza daha sık bakım yaptırmanız gerekir.
- Yaklaşık 1000 km'lik römork çekilmesinden sonra çeki demiri ve braketinin bütün cıvatalarını sıkınız.

Römork sallanırsa

Bir ya da birden fazla faktör, (çapraz rüzgar, yandan geçen araç, engebeli yollar vb.) dengesizliğe sebep olarak araç hakimiyetini olumsuz etkiler.

- Römorkun sallanması durumunda:
  - Direksiyonu sıkıca tutunuz. Direksiyonu düz ileri sürüş yönünde tutunuz. Direksiyonu çevirerek römorkun savrulmasını kontrol etmeye çalışmayınız.
  - Aracın hızını azaltmak için hemen ayağınızı gaz pedalından çekiniz fakat bu işlemi yavaş yavaş yap'79n'79z.
    Hızınızı artırmayınız. Frene basmayınız.

  Direksiyon ve frenlere çok aşırı bir müdahale yapmazsanız aracınız ve römork stabil hale gelir (Römork Savrulma Önleme Sistemi aracın stabil hale gelmesine yardımcı olacaktır. (bazı modellerde))
- Römorkun sallanması sona erdikten sonra:
  - Güvenli bir yerde durunuz. Herkesi araçtan dışarı çıkarınız.
  - Aracın ve römorkun lastiklerini kontrol ediniz.
  - Römork yükünü kontrol ediniz.
    Yükün yer değiştirmediğinden emin olunuz.
    Mümkünse yükün uygunluğundan emin olunuz.
  - Araç yükünü kontrol ediniz.
    Yolcular bindikten sonra aracın yük kapasitesinin aşılmadığından emin olunuz.

  Hiç problem bulamazsanız, römorkun sallanmasına sebep olan hız, araç-römork kombinasyonunun hız limitinden yüksek olabilir.

  Daha düşük hızlarda kullanınız. Hızınızın artması römorkun sallanmasını artıracağını unutmayınız.

⚠ UYARI

Arka tampon kaplaması alüminyum olduğunda

Çelik braketin, bu bölgeyle doğrudan temas etmemesine dikkat ediniz.
Alüminyum ve çelik temas ettiğinde, aralarında alanı zayıflatacak ve kırılmalara sebep olacak korozyona benzer bir reaksiyon gerçekleşebilir. Çelik braket kullandığınızda, bir araya gelecek parçalara pas önleyici uygulayınız.

Kılavuz

Aracınızın yol tutuşu römork çekerken farklılaşacaktır. Römork çekerken, kaza ve ciddi yaralanma veya ölümleri engellemek için aşağıdaki noktaları aklınızda bulundurunuz.

Römork ve ışıklar arasındaki bağlantının kontrol edilmesi

Kısa sürüşlerde bile yola çıkmadan önce aracı durdurunuz ve römork ve ışıklar arasındaki bağlantının çalışmasını kontrol ediniz.

Römork takılı durumda sürüş alıştırması

- Boş bir alanda, römorkla dönüş, durma ve geri manevrayı öğrenene kadar alıştırma yapınız.
- Römork ile geri manevra yaparken, direksiyonu kendinize en yakın noktasından tutunuz ve römorku sola döndürmek için direksiyonu saat yönünde, sağa döndürmek için ise saat yönünün tersine çeviriniz. Yönlendirme hatasını önlemek için direksiyonu ağır ağır çeviriniz. Kaza riskini azaltmak için geri manevra yaparken dışarıdan yardım alınız.

Araç takip mesafesinin arttırılması

Hızınızın her 10 km/saat'lik bölümü için önünüzdeki araçla aranızda bir araç ve bir römork boyu mesafe bırakınız. Kaymaya sebep olacağından ani frenlemelerden kaçınınız. Aksi takdirde aracınızın kontrolünü kaybedebilirsiniz. Bu hususa özellikle ıslak ve kaygan zeminlerde dikkat ediniz.

Ani hızlanma/direksiyon hareketi/dönüş

Keskin dönüşlerde, römork ve aracınız çarpışabilir. Dönüş öncesi yavaşlayınız ve ani frenlemeleri engellemek için dönerken yavaş ve dikkatli olunuz.

Dönüşler için önemli noktalar

Dönüşlerde römorkun tekerlekleri, virajın içine aracın tekerleklerinden daha yakın olacaktır. Bu nedenle virajlara normalden daha geniş giriniz.

Aracın dengesi ile ilgili önemli noktalar

Bozuk yollar ve yan rüzgarlar aracınızın dengesini etkiler. Ayrıca aracınız, otobüslerin veya kamyonların yanından geçerken savrulabilir. Aracınızı bu tür araçların yanında sürerken sık sık aracınızın arkasını kontrol ediniz. Böyle bir durum oluştuğunda yavaşça frene basarak yavaşlayınız. Frenleme esnasında direksiyonu her zaman düz ileri sürüş yönünde tutunuz.

Diğer araçların geçilmesi

Araç ve römorkun toplam uzunluğunu dikkate alınız ve araç takip mesafesinin şerit değişimi için yeterli olduğunu kontrol ediniz.

Şanzıman bilgisi

Düz şanzımanlı araçlar: Motor freni kullanılırken verimli bir motor freni sağlamak için, 5. ve 6. vitesleri kullanmayınız.

Otomatik şanzımanlı araçlar: Motor frenini verimli olarak uygulayabilmek için, motor frenini D konumunda kullanmayınız. Vites kolu “S” modunda ve “4” veya daha düşük konumunda olmalıdır.

Motor hararet yaptığında

30°C’yi aşan sıcaklıklarda römork çekerek uzun ve dik rampaların tırmanılması durumunda motor hararet yapabilir. Motor soğutma sıvısı sıcaklık göstergesinden motorun hararet yaptığını fark ettiğinizde, derhal klimayı kapatınız ve güvenli bir yerde aracınızı durdurunuz. (→S. 529)

Aracı park ettiğinizde

Her zaman hem aracınızın hem de römorkun tekerleklerine takoz koyunuz. Park frenini çekiniz ve vites kolunu otomatik şanzımanlı araçlarda “P” konumuna ve düz şanzımanlı araçlarda “1” ya da “R” konumuna getiriniz.

⚠ DİKKAT

Bu bölümde açıklanan talimatları izleyiniz. Aksi takdirde, ciddi yaralanmalara veya ölüme neden olabilecek kazalar meydana gelebilir.

■ **Römork çekme uyarıları**

Römork çekerken, ağırlık limitlerini aşmadığınızdan emin olunuz.
(→S. 207)

■ **Römork çekerken araç hızı**

Römork çekme için izin verilen yasal azami hıza uyunuz.

■ **Yokuş aşağı inişlerden önce**

Hızınızı azaltınız ve vitesi düşürünüz. Ancak, dik ya da uzun rampa inişlerinde asla ani vites küçültmeyiniz.

■ **Fren pedalının çalışması**

Sık sık ve uzun süre fren pedalını basılı tutmayınız.
Aksi takdirde, frenler ısınır ve frenleme performansı düşer.

■ **Kazaları ve yaralanmaları önlemek için**

- Brüt ağırlık (toplam ağırlık) (araç ağırlığı+yük ve toplam römork ağırlığı) aşağıda verilen ağırlıkları aşmamalıdır.

  ▶ Tek kabinli modeller

  5530 kg Pre Runner
  5850 kg 4WD modeller

  ▶ Smart-kabin modeller

  5850 kg

  ▶ Çift kabin modeller

  5850 kg: Türkiye için EURO V* Pre Runner modeller hariç

  *: EURO V bir emisyon standardıdır. Aracınızın eşdeğer standartları karşılayıp karşılamadığı açık değilse, Toyota bayisine başvurunuz.

- Römork çekerken sabit hız kontrol (bazı modellerde) sistemini kullanmayınız.

Kontak anahtarı (Akıllı giriş ve çalıştırma sistemine sahip olmayan araçlar)

Aracın çalıştırılması

▶ Otomatik şanzıman (benzinli motor)

1 Park freninin çekili olduğunu kontrol ediniz.

2 Vitesin "P" park konumunda olduğunu kontrol ediniz.

3 Fren pedalına basınız.

4 Aracı çalıştırma için kontak anahtarını "START" konumuna getiriniz.

▶ Otomatik şanzıman (dizel motor)

1 Park freninin çekili olduğunu kontrol ediniz.

2 Vitesin "P" park konumunda olduğunu kontrol ediniz.

3 Fren pedalına basınız.

4 Kontak anahtarı "ON-AÇIK" konumuna getiriniz.

göstergesi yanar.

5 Gösterge ışığı söndükten sonra kontak anahtarını "START" konumuna getirip aracı çalıştırınız.

▶ Düz şanzıman (benzinli motor)

1 Park freninin çekili olduğunu kontrol ediniz.

2 Vitesin boşta olduğunu kontrol ediniz.

3 Debriyaj pedalına basınız.

4 Aracı çalıştırma için kontak anahtarını "START" konumuna getiriniz.

▶ Düz şanzıman (dizel motor)

1 Park freninin çekili olduğunu kontrol ediniz.

2 Vitesin boşta olduğunu kontrol ediniz.

3 Debriyaj pedalına basınız.

4 Kontak anahtarı “ON-AÇIK” konumuna getiriniz.

göstergesi yanar.

5 Gösterge ışığı söndükten sonra kontak anahtarını “START” konumuna getirip aracı çalıştırınız.

Kontak anahtarı konumunu değiştirme

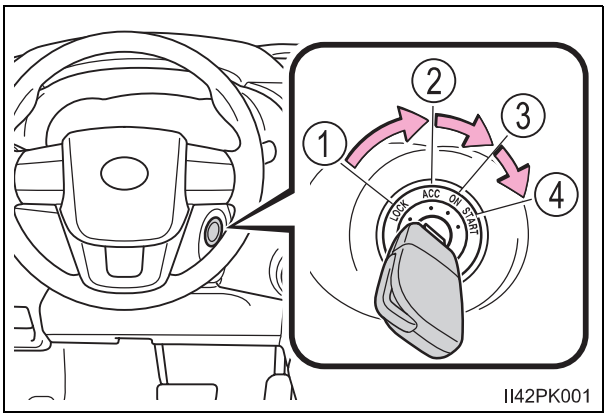

① “LOCK” (kilit)

Direksiyon kilitlidir ve anahtar kontaktan çıkarılabilir. (Otomatik şanzımanlı araçlar: Kontak anahtarı ancak vites kolu “P” konumunda iken çıkartılabilir.)

② “ACC”

Müzik sistemi gibi bazı elektrikli parçalar kullanılabilir.

③ “ON”

Bütün elektrikli parçalar kullanılabilir.

④ “START”

Motoru çalıştırmak içindir.

Anahtarı “ACC” konumundan “LOCK” konumuna çevirme

1 Vites kolunu P konumuna (Otomatik şanzıman) ya da N konumuna (düz şanzıman) getiriniz. (→S. 227, 233)

2 Anahtarı itip "LOCK” konumuna çeviriniz.

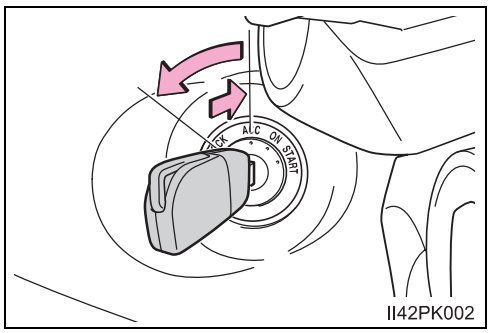

Motorunuz çalışmıyorsa (motor blokaj sistemi olan araçlar)

Motor blokaj sistemi (immobilizer) iptal edilmemiş olabilir. (→S. 93)

Toyota bayisine başvurunuz.

Direksiyon kilidi çözülmediğinde

Aracı çalıştırırken kontak anahtarı “LOCK” konumunda sıkışmış olabilir. Çözmek için, direksiyonu herhangi bir yöne çevirirken anahtarı hafifçe çeviriniz.

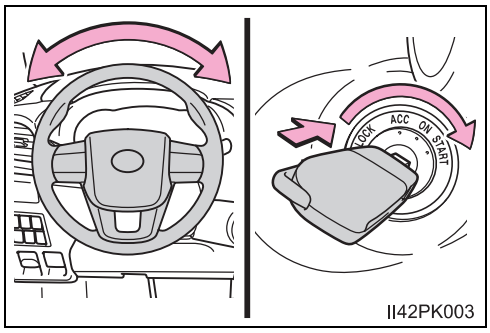

Anahtar hatırlatma fonksiyonu (bazı modeller)

Kontak anahtarı “LOCK” ya da “ACC” konumundayken sürücü kapısı açıldığında bir uyarı sesi duyulur.

DİKKAT

Araç çalıştırılırken

Aracı, her zaman sürücü koltuğunda otururken çalıştırınız. Hiç bir koşulda aracı çalıştırırken gaz pedalına basmayınız.
Aksi takdirde, ciddi yaralanmalara veya ölüme neden olabilecek kazalar meydana gelebilir.

Sürüş esnasında dikkat edilmesi gerekenler

Araç kullanılırken kontak anahtarını "LOCK-KİLİT" konumuna getirmeyiniz.
Acil durumda, araç hareket ederken motoru durdurmak zorunda kaldığınızda, motoru durdurmak için kontak anahtarını "ACC" konumuna getiriniz. Sürüş esnasında motorun durdurulması bir kazaya sebep olabilir. (→S. 477)

UYARI

Akünün boşalmasını önlemek için

Motor çalışmıyor durumda, kontak anahtarını uzun süre "ACC" (aksesuar) ya da "ON" (açık) konumunda tutmayınız.

Araç çalıştırılırken

- Bir defada 30 saniyeden daha uzun süreli olarak marşa basmayınız. Aksi takdirde marş motoru ve elektrik kabloları aşırı ısınabilir.
- Soğuk motorun devrini aşırı yükseltmeyiniz.
- Eğer motoru çalıştırmakta zorluk çekerseniz ya da motor sık sık teklerse, en kısa zamanda aracınızı Toyota bayisine kontrol ettiriniz.

Motor çalıştırma düğmesi (Akıllı giriş ve çalıştırma sistemine sahip olan araçlar)

Anahtar yanınızdayken, aşağıdaki durumlar gerçekleştiğinde, motor çalışır ya da motor çalıştırma düğmesi modu değişir.

Aracın çalıştırılması

▶ Otomatik şanzıman

1 Park freninin çekili olduğunu kontrol ediniz.

2 Vitesin "P" park konumunda olduğunu kontrol ediniz.

3 Fren pedalına basınız.

Araç bilgi ekranında mesaj görünecektir. Eğer görünmezse, motor çalıştırılamaz.

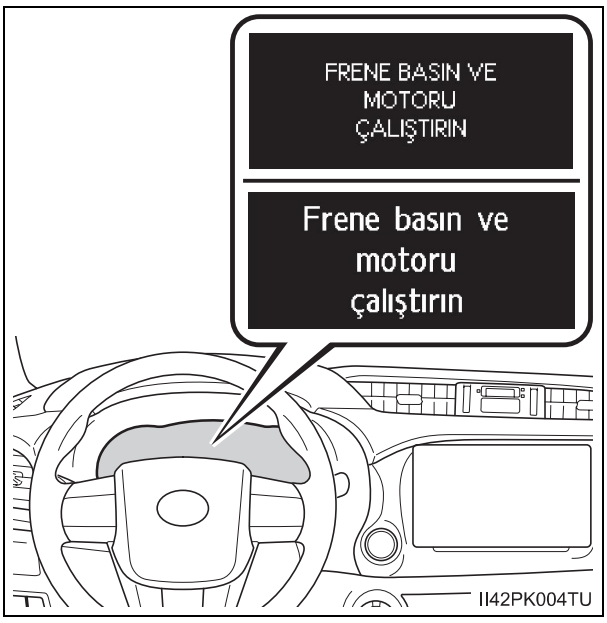

4 Kontak düğmesine basınız.

Motor, çalışana kadar ya da 30 saniye (hangisi kısa sürerse) marş yapacaktır.

Motor tamamen çalışana kadar fren pedalına basmayı sürdürünüz.

Sadece dizel motor: göstergesi yanar. Gösterge ışığı söndükten sonra motor çalışacaktır.

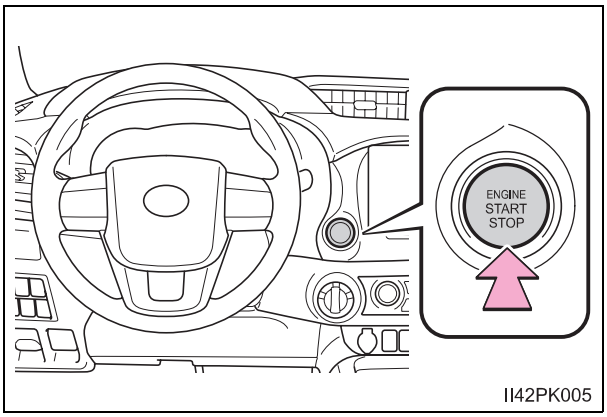

Motor, çalıştırma düğmesinin her modunda çalıştırılabilir.

▶ Düz şanzıman

1 Park freninin çekili olduğunu kontrol ediniz.

2 Vitesin boşta olduğunu kontrol ediniz.

3 Debriyaj pedalına basınız.

Araç bilgi ekranında mesaj görünecektir. Eğer görünmezse, motor çalıştırılamaz.



4 Kontak düğmesine basınız.

Motor, çalışana kadar ya da 30 saniye (hangisi kısa sürerse) marş yapacaktır.

Motor tamamen çalışana kadar fren pedalına basmayı sürdürünüz.

Sadece dizel motor: göstergesi yanar. Gösterge ışığı söndükten sonra motor çalışacaktır.

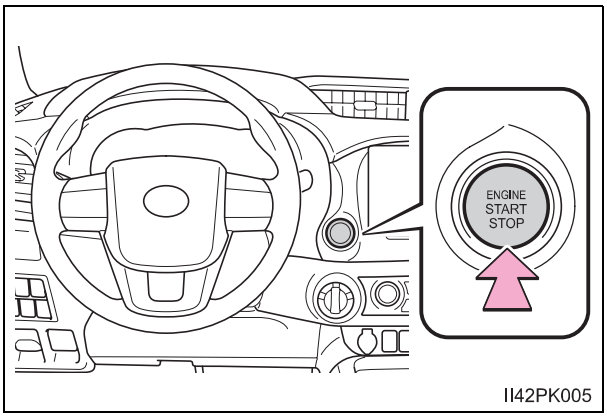

Motor, çalıştırma düğmesinin her modunda çalıştırılabilir.

Motorun durdurulması

▶ Otomatik şanzıman

1 Aracınızı durdurunuz.

2 Vites kolunu “P” konumuna alınız.

3 Park frenini çekiniz. (→S. 240)

4 Kontak düğmesine basınız.

5 Fren pedalından ayağınızı çekiniz ve gösterge paneli üzerindeki göstergenin kapalı olduğunu kontrol ediniz.

▶ Düz şanzıman

1 Aracınızı durdurunuz.

2 Vites kolunu N konumuna alınız.

3 Park frenini çekiniz. (→S. 240)

4 Kontak düğmesine basınız.

5 Fren pedalından ayağınızı çekiniz ve gösterge paneli üzerindeki göstergenin kapalı olduğunu kontrol ediniz.

Kontak anahtarı modlarını değiştirme

Mod, fren pedalı (otomatik şanzımanlı araçlarda) ya da debriyaj pedalı (düz şanzımanlı araçlarda) basılı değilken motor çalıştırma düğmesine basılarak değiştirilebilir. (Düğmeye her basışta mod değişir)

① Off*

Dörtlü flaşörler kullanılabilir.

② YARIM KONTAK modu

Müzik sistemi gibi bazı elektrikli parçalar kullanılabilir.

Araç bilgi ekranında "Yarım Kontak" görünecektir.

③ KONTAK AÇIK modu:

Bütün elektrikli parçalar kullanılabilir.

Araç bilgi ekranında "KONTAK AÇIK" görünecektir.

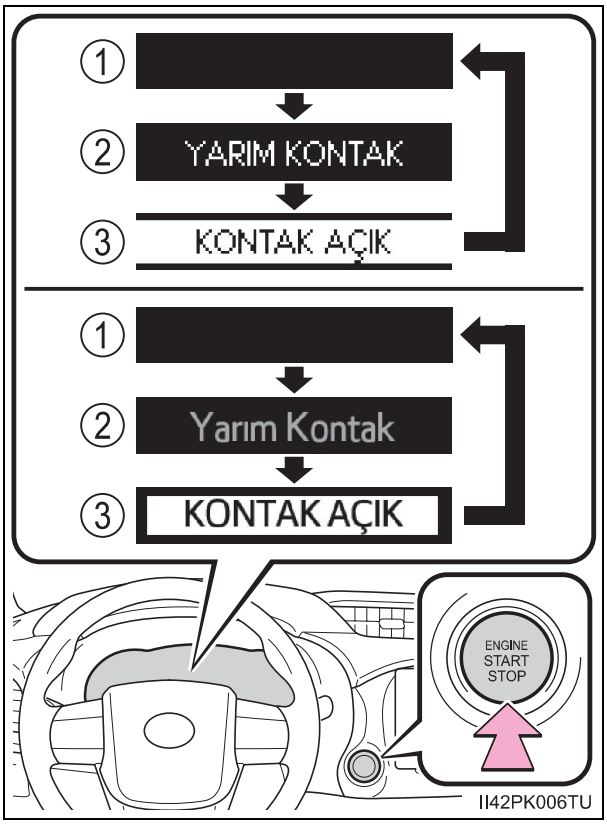

*: Motoru durdururken vites kolu "P" harici bir konumdaysa motor çalıştırma düğmesi "OFF" konumuna değil YARIM KONTAK moduna geçer (sadece otomatik şanzımanlı araçlar).

Vites kolu P dışında bir konumdayken motoru durdurma esnasında (Otomatik şanzımanlı araçlar)

Vites kolu "P" dışında bir konumda iken motor durdurulursa, motor çalıştırma düğmesi kapalı (off) konumuna geçmeyecek, bunun yerine YARIM KONTAK konumuna geçecektir. Düğmeyi kapalı (off) konumuna almak için aşağıdaki adımları izleyiniz:

1 Park freninin çekili olduğunu kontrol ediniz.

2 Vites kolunu "P" konumuna alınız.

3 Araç bilgi ekranında "TURN OFF VEHICLE"/"Turn off vehicle" görüldükten sonra, bir kez motor çalıştırma düğmesine basınız.

4 Gösterge panelindeki "TURN OFF VEHICLE"/"Turn off vehicle" uyarısının görülmediğini kontrol ediniz.

Elektronik anahtar ile ilgili not

Elektronik anahtarı üzerinizde taşıyınız, örneğin cebinizde.

Akıllı giriş ve çalıştırma sistemi, elektronik anahtarın yerde, gösterge panelinde, kapı iç bölmesinde, yardımcı bölmelerde veya bardak tutucularında olması halinde düzgün çalışmayabilir.

Otomatik güç kesme fonksiyonu

▶ Otomatik şanzımanlı araçlar

Araç, vites kolu P konumundayken YARIM KONTAK modunda 20 dakikadan fazla ya da KONTAK AÇIK modunda (motor çalışmıyor) bir saatten fazla bırakılırsa, kontak düğmesi otomatik olarak OFF moduna geçer. Buna rağmen bu fonksiyon akü boşalmasını tam olarak önleyemez. Kontak anahtarını, motor çalışmıyorken, YARIM KONTAK ya da KONTAK AÇIK modunda uzun süre bırakmayınız.

▶ Düz şanzımanlı araçlar

Araç, YARIM KONTAK modunda 20 dakikadan fazla ya da KONTAK AÇIK modunda (motor çalışmıyor) bir saatten fazla bırakılırsa, kontak düğmesi otomatik olarak OFF moduna geçer. Buna rağmen bu fonksiyon akü boşalmasını tam olarak önleyemez. Kontak anahtarını, motor çalışmıyorken, YARIM KONTAK ya da KONTAK AÇIK modunda uzun süre bırakmayınız.

Motor çalıştırma düğmesinin çalışması

Motor çalıştırma düğmesini çalıştırırken, tek bir kısa ve güçlü basış yeterlidir. Eğer düğmeye düzgün basılmazsa, motor çalışmayabilir veya motor çalıştırma düğmesi modu değişmeyebilir. Düğmeye basmak ve basılı tutmak gerekli değildir.

Elektronik anahtar pilinin bitmesi

→S. 159

Sistemin çalışmasını etkileyebilecek durumlar

→S. 157

Giriş fonksiyonuyla ilgili not

→S. 158

Motorunuz çalışmıyorsa

Motor blokaj sistemi (immobilizer) iptal edilmemiş olabilir. (→S. 93)
Toyota bayisine başvurunuz.

Direksiyon kilidi

Motor çalıştırma düğmesini KAPALI (off) konumuna getirdikten ve kapıları açıp kapattıktan sonra, direksiyon kilitleme fonksiyonu nedeniyle direksiyon simidi kilitlenecektir. Motor çalıştırma düğmesine tekrar basıldığında direksiyon kilidi otomatik olarak iptal olur.

Direksiyon kilidi çözülmediğinde

Araç bilgi ekranında mesaj görünecektir.

Vites kolunun "P" konumda (düz şanzıman hariç) olduğunu kontrol ediniz. Direksiyonu sağa ya da sola çevirirken motor çalıştırma düğmesine basınız.

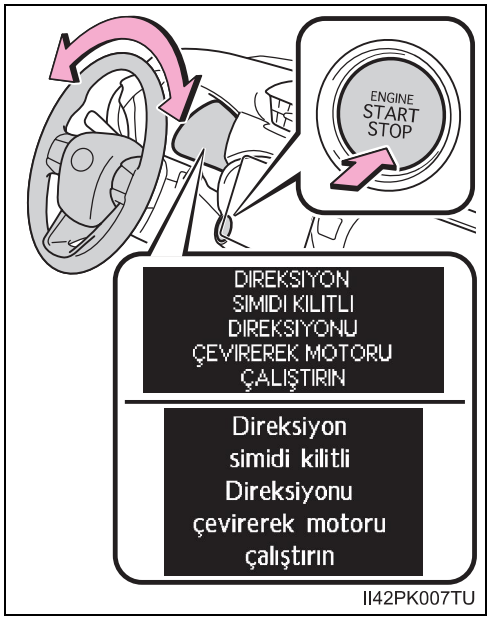

Direksiyon kilidi motorunun aşırı ısınmasının önlenmesi

Direksiyon kilidi motorunun aşırı ısınmasını önlemek için motor kısa bir sure zarfında tekrar tekrar çalıştırılıp kapatıldığı takdirde motor duraklatılabilir. Böyle bir durumda, motoru çalıştırmaktan kaçınınız. Yaklaşık 10 saniye sonra, direksiyon kilitleme motoru çalışmaya devam edecektir.

Eğer araç bilgi ekranında "SMART ENTRY & START SYSTEM MALFUNCTION SEE OWNER'S MANUAL" (AKILLI GİRİŞ VE ÇALIŞTIRMA SİSTEMİ ARIZALI KULLANICI EL KİTABINA BAKINIZ) görüntülenirse (bazı modeller)

Sistemde arıza olabilir. Aracınızı hemen Toyota bayisine götürünüz.

Elektronik anahtarın pili biterse

→S. 452

Akıllı giriş ve çalıştırma sistemi müşteri isteğiyle devre dışı bırakıldığında

→S. 519

⚠ DİKKAT

■ Araç çalıştırılırken

Aracı, her zaman sürücü koltuğunda otururken çalıştırınız. Hiç bir koşulda aracı çalıştırırken gaz pedalına basmayınız.
Aksi takdirde, ciddi yaralanmalara veya ölüme neden olabilecek kazalar meydana gelebilir.

■ Sürüş esnasında dikkat edilmesi gerekenler

Araç hareket halinde iken motor arızası oluşursa, araç tamamen ve güvenli bir şekilde durmadan, kapıları kilitlemeyiniz veya açmayınız. Böyle bir durumda direksiyon kilidinin devreye alınması ölüm veya ciddi yaralanmaya sebep olacak bir kazaya yol açabilir.

■ Acil durumda motorun durdurulması

- Aracı kullanırken, acil bir durumda motoru durdurmak isterseniz motor çalıştırma düğmesini 2 saniyeden fazla basılı tutunuz veya arka arkaya 3 kez veya daha fazla kısaca basınız. (→S. 477)
  Acil durumlar dışında motor çalıştırma düğmesine dokunmayınız. Eğer araç hareket halindeyken motor çalıştırma düğmesine basılırsa, araç bilgi ekranında "PUSH AND HOLD ENGINE SWITCH FOR EMERGENCY STOP" (ACİL DURDURMA İÇİN MOTOR ÇALIŞTIRMA DÜĞMESİNE BASILI TUTUN) uyarı mesajı görüntülenir ve sesli uyarı çalar. Sürüş sırasında motorun durdurulması direksiyon hakimiyeti veya fren kontrolünün kaybına neden olmaz, ancak bu sistemlere sağlanan güç desteği kesilir. Bu da direksiyonu döndürmeyi ve fren yapmayı zorlaştırır, bu nedenle güvenli olduğu anda aracı kenara çekmeniz ve durmanız gereklidir.
- Hareket halinde motoru durdurduktan sonra motoru tekrar çalıştırmak için, vites kolunu N konumuna alınız (otomatik şanzımanlı araçlar) veya debriyaj pedalına basınız (düz şanzımanlı araçlar) ve sonrasında motor çalıştırma düğmesine basınız.

UYARI

Akünün boşalmasını önlemek için

- Motor çalışmıyor durumda, kontak düğmesini uzun süre ACCESSORY (YARIM KONTAK) ya da IGNITION ON (KONTAK AÇIK) konumunda tutmayınız.
- Eğer motor çalışmazken, araç bilgi ekranında "ACCESSORY"/"YARIM KONTAK" veya "IGNITION ON"/"KONTAK AÇIK" uyarısı görüntüleniyorsa, kontak anahtarı kapalı konumda değildir. Kontak anahtarını OFF konumuna aldıktan sonra araçtan çıkınız.
- Otomatik şanzımanlı araçlarda, vites kolu “P” dışında bir konumda iken motoru durdurmayınız.Eğer motor farklı bir vites konumunda iken durdurulursa, motor çalıştırma düğmesi kapalı (off) konumuna geçmeyecek, bunun yerine YARIM KONTAK konumuna geçecektir. Eğer araç YARIM KONTAK konumunda bırakılırsa, akü boşalabilir.

Araç çalıştırılırken

- Soğuk motorun devrini aşırı yükseltmeyiniz.
- Eğer motoru çalıştırmakta zorluk çekerseniz ya da motor sık sık teklerse, en kısa zamanda aracınızı Toyota bayisine kontrol ettiriniz.

Motor çalıştırma düğmesinde arıza olduğunu belirten bulgular

Eğer motor çalıştırma düğmesi bir şekilde normalden farklı işliyorsa, düğmenin takılı kalması gibi, bir arıza olabilir. Detaylı bilgi için Toyota bayisine başvurunuz.

Otomatik şanzıman*

Sürüş koşullarına uygun vites konumunu seçiniz.

Vites kolunun hareketi

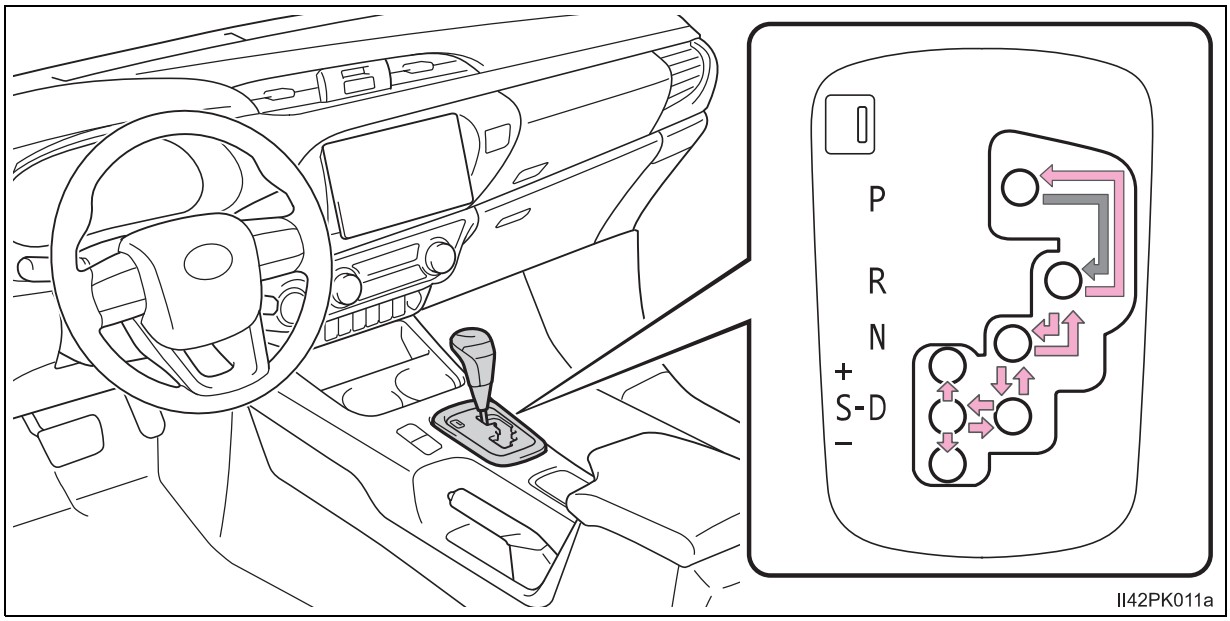

▶ Akıllı giriş ve çalıştırma sistemine sahip olmayan araçlar

← Kontak anahtarı “ON” (açık) konumundayken, fren pedalına basınız ve vites kolunu hareket ettiriniz.

Vites kolunu P ve D konumları arasında hareket ettireceğiniz zaman, aracın tamamen durduğundan emin olunuz.

▶ Akıllı giriş ve çalıştırma sistemine sahip araçlar

← Kontak anahtarı IGNITON ON (kontak açık) konumundayken, fren pedalına basınız ve vites kolunu hareket ettiriniz.

Vites kolunu P ve D konumları arasında hareket ettireceğiniz zaman, aracın tamamen durduğundan emin olunuz.

*: Bazı modellerde

Vites konumu işlevi

Vites konumu	İşlev
P	Araç park halinde ya da aracı çalıştırırken
R	Geri
N	Boş konum (Güçün aktarılmadığı durum)
D	Normal sürüş konumu*1
S	S sürüş konumu*2 (→S. 230)

*1: Normal sürüş için yakıt tüketimini iyileştirmek ve sesi azaltmak için vites kolunu “D” konumuna alınız.

*2: Vites aralıklarının S konumu kullanılarak seçilmesi ile mümkün olan vites aralıklarının üst limitleri sınırlanır, motor frenlemesi kontrol edilir ve gereksiz vites yükseltme engellenir.

Sürüş modunun seçilmesi

Sürüş koşullarına göre aşağıdaki modlar seçilebilir.

Eco sürüş modu

Sık hızlanma yapılacak yolculuklarda, düşük yakıt tüketimini sağlamak için Eco sürüş modunu kullanınız.

Eco sürüş moduna geçmek için “ECO MODE” düğmesine basınız.

“ECO MODE” gösterge lambası yanacaktır.

Eco sürüş modunu iptal etmek için düğmesine tekrar basınız.

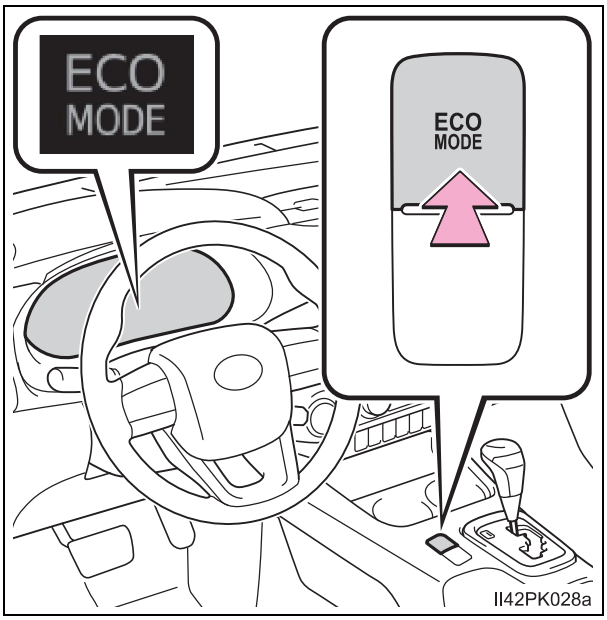

Güç modu

Sollama yapılırken ya da dağlık bölgeler gibi yüksek motor tepkisi gereken yerlerde kullanınız.

Güç modunu seçmek için “PWR MODE” düğmesine basınız.

“PWR MODE” gösterge lambası yanacaktır.

Güç modunu iptal etmek için düğmeye bir kez daha basınız.

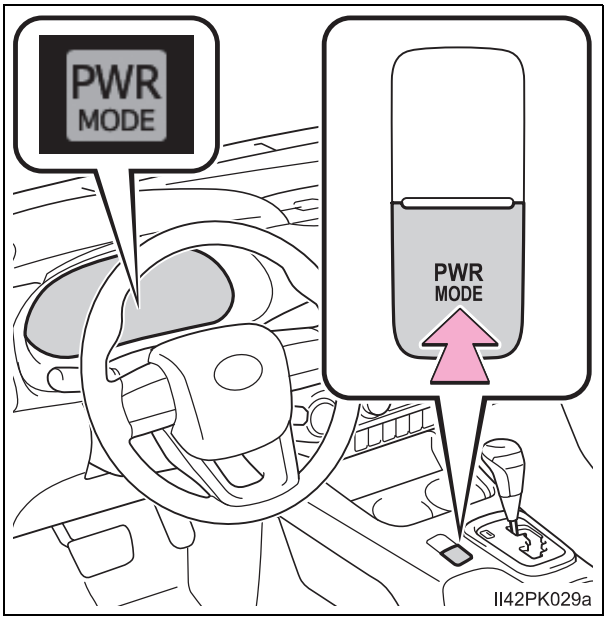

S modunda vites seçme aralıkları

S moduna geçmek için, vites kolunu S konumuna getiriniz.Vites kolunu kullanarak vites seçebilirsiniz ve istediğiniz vites aralığında sürüş yapabilirsiniz. Vites aralığı vites kolu ile seçilebilir.

① Vites yükseltme

② Vites düşürme

Seçilen vites aralığı, ekranda 1-6 rakamları ile gösterilir.

S konumundaki temel vites aralığı otomatik olarak araç hızına bağlı olarak 5 veya 4'e ayarlanmıştır. Ayrıca, başlangıç vitesi AI-SHIFT akıllı vites değiştirme, vites kolu "D" konumundayken aktif hale gelmiş ise "3" vitese ayarlanabilir. (→S. 232)

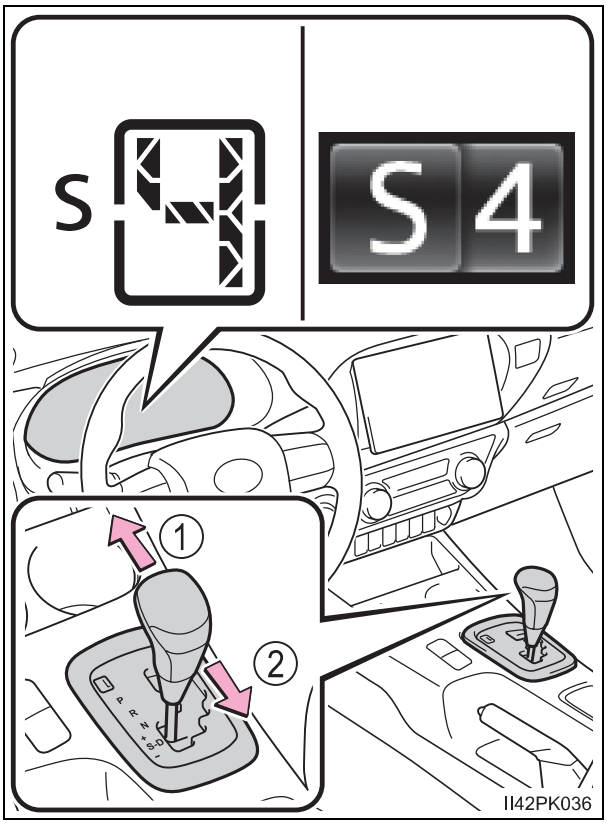

Vites aralıkları ve fonksiyonları

- Aracın hızı ve sürüş koşullarına göre, 1 ve 6 arasında vites aralığı otomatik olarak seçilir. Ancak kendiniz seçtiğinizde vites aralığı sınırlıdır.
- 6 kademe motor frenleme kuvveti arasından seçim yapabilirsiniz.
- Düşük vites, yüksek vitesten daha fazla motor freni yaratır ve motor hızı da artar.

S modu

Vites “4” ya da daha düşük olduğunda, vites kolu “+” yönünde tutulduğunda vites 6. vitese geçer.

Vites küçültme sınırlaması uyarı sesi

Güvenliği ve sürüş performansını sağlamak açısından vites küçültmede bazı kısıtlamalar olabilir. Bazı durumlarda, vites kolu kullanılsa dahi vites küçültme mümkün olmayabilir. (Uyarı sesi iki kere duyulur.)

Eco sürüş modunda klima sisteminin çalışması (otomatik klima sistemi olan araçlar)

Eco sürüş modu, yakıt tüketimini azaltmak için ısıtma ve soğutma işlemlerini ve klima sisteminin fan devrini kontrol eder (→S. 395). Klima performansını iyileştirmek için, fan hızını ayarlayınız veya Eco sürüş modunu kapatınız.

Sürüş modunun devre dışı bırakılması

- Eco sürüş modunda motor durdurulsa bile, “ECO MODE” düğmesine basılana kadar Eco sürüş modu iptal olmayacaktır.
- Güç modunda araç kullanıldıktan sonra kontak OFF konumuna getirildiğinde güç modu iptal edilecektir.

Sabit hız kontrol sistemi aktifken (bazı modellerde)

Motor frenini kullanmak için, aşağıdaki hareketleri gerçekleştirdiğinizde bile, sabit hız kontrol sistemi iptal edilmediği için motor freni uygulanmaz.

- S modunda 5. ya da 4. vitese düşme. (→S. 230)
- D modunda giderken sürüş modunu güç moduna alma. (→S. 229)

Vites kolu P konumundan çıkarılamazsa

→S. 518

Vites kolu “S” konumuna alınmasına rağmen, “S” gösterge ışığı yanmıyorsa ya da “D” göstergesi görüntüleniyorsa

Bu durum otomatik şanzımanda bir arıza olduğu anlamına gelebilir. Aracınızı hemen Toyota Yetkili Servisinize kontrol ettiriniz.

Otomatik Şanzıman Koruma Fonksiyonu

Aracın, kar, çamur veya kum gibi zeminlerde saplanıp kaldığı durumlarda veya sürüş esnasında gaz pedalına defalarca basılıp çekilmesi durumunda otomatik şanzıman sıcaklığı çok yükselebilir ve otomatik şanzıman zarar görebilir.

Otomatik şanzımanın zarar görmesini engellemek için sistem geçici olarak vitesi sabitleyebilir.

Eğer otomatik şanzıman sıcaklığı düşerse, vites sabitleme iptal olur ve otomatik şanzıman normal çalışmasına geri döner.

Uyarı mesajı görünüyorsa

Sürüş sırasında otomatik şanzıman yağı sıcaklık uyarı mesajı belirdiğinde, “D” konumuna geldiğinizden ve gaz pedalına basma şiddetini azaltarak hızınızı düşürdüğünüzden emin olunuz. Aracı güvenli bir yerde durdurunuz, vites kolunu “P” konumuna getiriniz ve uyarı mesajı kayboluncaya kadar motoru rölantide çalıştırınız.

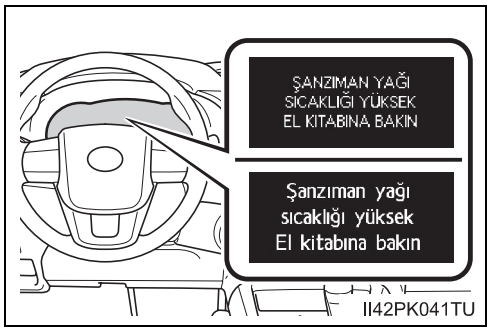

Uyarı mesajı kaybolduğunda, sürüşe devam edilebilir.

Kısa süre sonra bile uyarı mesajı kaybolmazsa aracınızı Toyota bayisine götürünüz.

AI-SHIFT (Akıllı vites değiştirme)

“AI-SHIFT” Akıllı vites değiştirme, sürücünün performansına ve sürüş koşullarına göre vitesi otomatik olarak uygun vitese ayarlar.
“AI SHIFT” Akıllı vites değiştirme, vites kolu D konumundayken otomatik olarak çalışır.(Vites kolu “S” konumuna alındığında bu özellik iptal olur.)

⚠ DİKKAT

Kaygan yüzeylerde araç kullanırken

Aniden hızlanmayınız ve vites değiştirmeyiniz.
Motor frenlemesindeki ani değişiklikler aracın dönmesine veya kaymasına, dolayısıyla kazaya sebep olabilir.

Düz şanzıman*

Vites değiştirme

▶ 5 vitesli şanzıman

Vites kolunu hareket ettirmeden önce, debriyaj pedalına sonuna kadar basınız ve daha sonra yavaşça bırakınız.

Aracınızı geri vitese takmakta zorlanırsanız, vitesi ilk önce N konumuna alınız. Debriyaj pedalını bırakıp tekrar basınız ve tekrar deneyiniz.

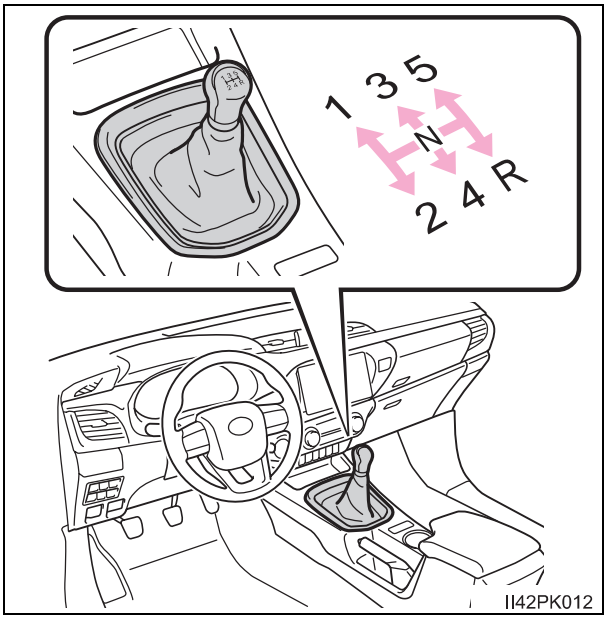

▶ 6 vitesli şanzıman

Vites kolunu hareket ettirmeden önce, debriyaj pedalına sonuna kadar basınız ve daha sonra yavaşça bırakınız.

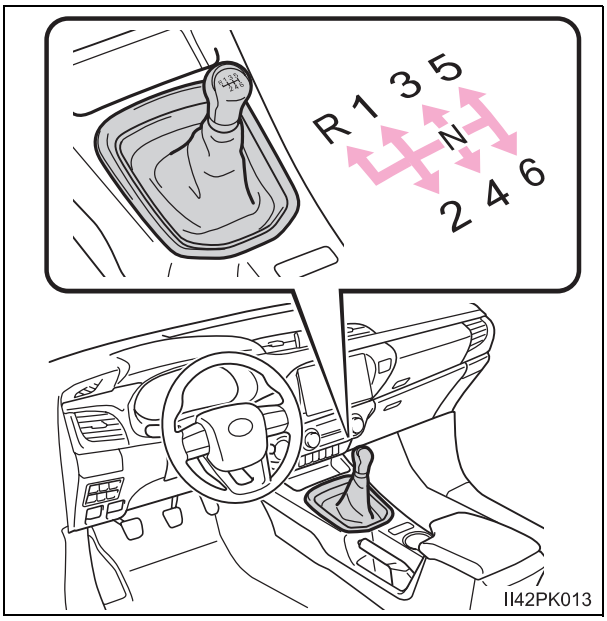

*: Bazı modellerde

Sürüş modunun seçilmesi (bazı modeller)

Sürüş koşullarına göre aşağıdaki modlar seçilebilir.

Eco sürüş modu

Sık hızlanma yapılacak yolculuklarda, düşük yakıt tüketimini sağlamak için Eco sürüş modunu kullanınız.

Eco sürüş moduna geçmek için “ECO MODE” düğmesine basınız.

“ECO MODE” gösterge lambası yanacaktır.

Eco sürüş modunu iptal etmek için düğmesine tekrar basınız.

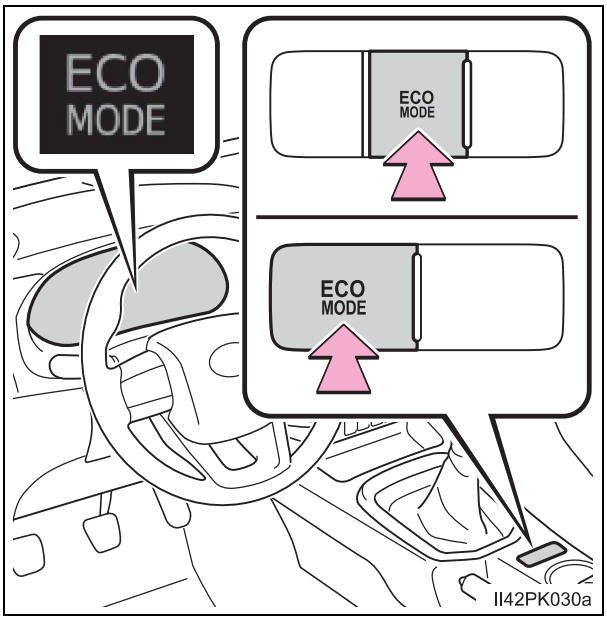

Güç modu

Sollama yapılırken ya da dağlık bölgeler gibi yüksek motor tepkisi gereken yerlerde kullanınız.

Güç modunu seçmek için “PWR MODE” düğmesine basınız.

“PWR MODE” gösterge lambası yanacaktır.

Güç modunu iptal etmek için düğmeye bir kez daha basınız.

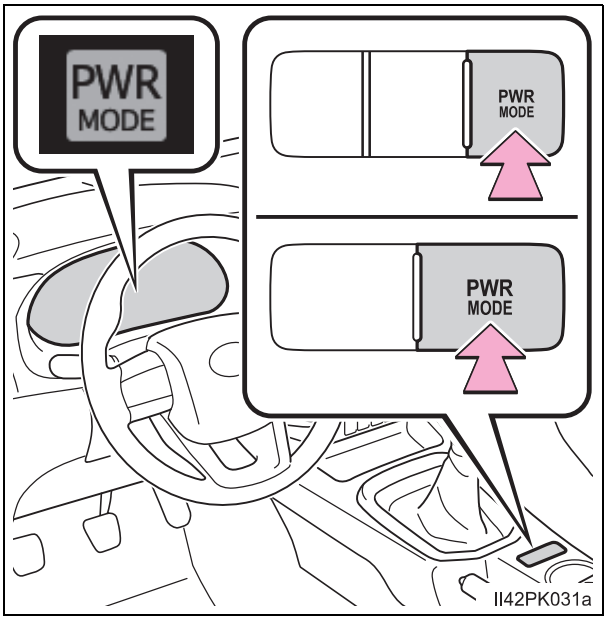

Maksimum vites düşürme hızları

Motor devrinin aşırı yükselmesini engellemek için aşağıdaki tabloda verilen vites düşürme hızlarını inceleyiniz.

▶ 5 vitesli şanzıman

4WD modeller (Önden çekiş kontrol düğmesi H2 ya da H4 konumunda)

km/saat

	Maksimum hız			
Vites konumu	1	2	3	4
225/70R17C lastikler	38 (23)	71 (44)	114 (70)	164 (101)
265/65R17 lastikler	39 (24)	72 (44)	117 (72)	168 (104)
205R16C lastikler	39 (24)*1 37 (22)*2	73 (45)*1 69 (42)*2	118 (73)*1 112 (69)*2	170 (105)*1 160 (99)*2

*1: TGN126L-DTMLKV ve TGN126L-DTMSK modeller*3

*2: TGN126L-DTMLK modeller*3

*3: Aracınızın modelinden emin değilseniz “Aracınızın modelini kontrol ediniz” kısmına bakınız. (→S. 11)

4WD modeller (Önden çekiş kontrol düğmesi L4 konumunda)

km/saat

	Maksimum hız			
Vites konumu	1	2	3	4
225/70R17C lastikler	15 (9)	28 (17)	45 (27)	64 (39)
265/65R17 lastikler	15 (9)	28 (17)	46 (28)	65 (40)
205R16C lastikler	15 (9)	28 (17)*1 27 (16)*2	46 (28)*1 44 (27)*2	66 (41)*1 63 (39)*2

*1: TGN126L-DTMLKV ve TGN126L-DTMSK modeller*3

*2: TGN126L-DTMLK modeller*3

*3: Aracınızın modelinden emin değilseniz “Aracınızın modelini kontrol ediniz” kısmına bakınız. (→S. 11)

▶ 6 vitesli şanzıman

4WD modeller (Önden çekiş kontrol düğmesi H2 ya da H4 konumunda)

km/saat

		Maksimum hız				
Vites konumu		1	2	3	4	5
2GD-FTV motor	205R16C lastikler	34 (21)	67 (41)	113 (70)	163 (101)	170 (105)
	225/70R17C lastikler	35 (21)	69 (42)	116 (72)	167 (103)	170 (105)
	265/65R17, 265/60R18 lastikler	36 (22)	70 (43)	118 (73)	170 (105)	170 (105)
2KD-FTV motor	205R16C lastikler	30 (18)	59 (36)	99 (61)	142 (88)	150 (93)
	225/70R17C lastikler	29 (18)	57 (35)	97 (60)	139 (86)	150 (93)
	265/65R17 lastikler	30 (18)	59 (36)	98 (60)	142 (88)	150 (93)

4WD modeller (Önden çekiş kontrol düğmesi L4 konumunda)

km/saat

		Maksimum hız				
Vites konumu		1	2	3	4	5
2GD-FTVmotor	205R16C lastikler	13 (8)	26 (16)	44 (27)	64 (39)	82 (50)
	225/70R17C lastikler	14 (8)	27 (16)	45 (27)	65 (40)	84 (52)
	265/65R17 lastikler	14 (8)	27 (16)	46 (28)	67 (41)	86 (53)
	265/60R18 lastikler	14 (8)	28 (17)	46 (28)	67 (41)	86 (53)
2KD-FTV motor	205R16C lastikler	12 (7)	23 (14)	39 (24)	56 (34)	67 (41)
	225/70R17C lastikler	11 (6)	22 (13)	38 (23)	54 (33)	66 (41)
	265/65R17 lastikler	12 (7)	23 (14)	38 (23)	55 (34)	67 (41)

Pre Runner:

km/saat

	Maksimum hız				
Vites konumu	1	2	3	4	5
225/70R17C lastikler	35 (21)	69 (42)	116 (72)	167 (103)	175 (108)
265/60R18 lastikler	36 (22)	70 (43)	118 (73)	171 (106)	175 (108)
265/65R17 lastikler	36 (22)	70 (43)	118 (73)	170 (105)	175 (108)

Eco sürüş modunda klima sisteminin çalışması (otomatik klima sistemi olan araçlar)

Eco sürüş modu, yakıt tüketimini azaltmak için ısıtma ve soğutma işlemlerini ve klima sisteminin fan devrini kontrol eder (→S. 395). Klima performansını iyileştirmek için, fan hızını ayarlayınız veya Eco sürüş modunu kapatınız.

Sürüş modunun devre dışı bırakılması

- Eco sürüş modunda motor durdurulsa bile, “ECO MODE” düğmesine basılana kadar Eco sürüş modu iptal olmayacaktır.
- Güç modunda araç kullanıldıktan sonra kontak OFF konumuna getirildiğinde güç modu iptal edilecektir.

Geri vites uyarı sesi (6 hızlı şanzımanlı)

Vites kolu R konumuna alınırsa, sürücüyü uyarmak için bir uyarı sesi duyulacaktır.

Sinyal kolu

Çalıştırma talimatları

① Sağa dönüş

② Sola dönüş

③ Sağ şeride geçmek (kolu itiniz ve o konumda tutunuz)

Sağ sinyal, sinyal kolu serbest bırakılıncaya kadar yanıp sönecektir.

④ Sol şeride geçmek (kolu itiniz ve o konumda tutunuz)

Sol sinyal, sinyal kolu serbest bırakılıncaya kadar yanıp sönecektir.

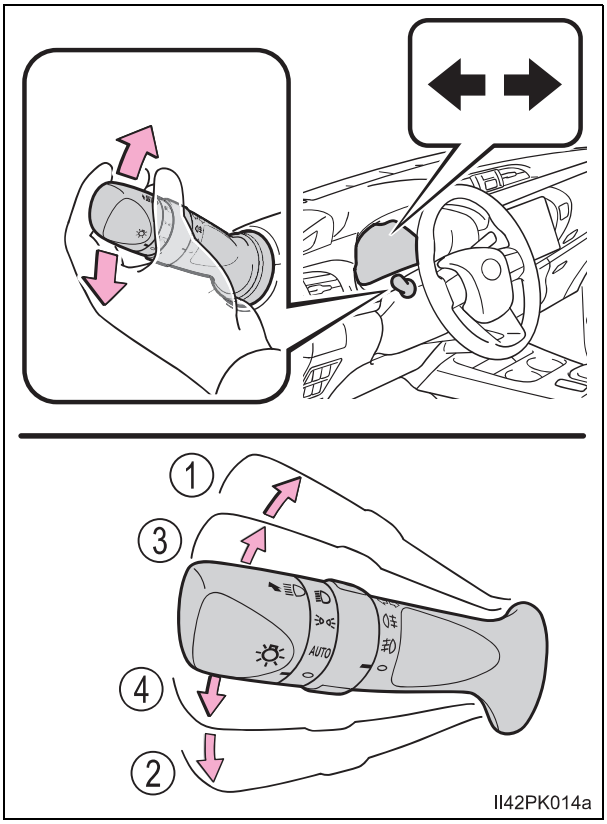

Sinyallerin çalışması

▶ Akıllı giriş ve çalıştırma sistemine sahip olmayan araçlar

Kontak anahtarı AÇIK “ON” konumunda olmalıdır.

▶ Akıllı giriş ve çalıştırma sistemine sahip araçlar

Kontak anahtarı açık (ON) konumunda olmalıdır.

Sinyaller normalden daha hızlı yanıp sönüyorsa

Ön veya arka sinyal ampullerinin sağlam olup olmadığını kontrol ediniz.

Park freni

① Park frenini devreye alma

Fren pedalına basarken, park frenini sonuna kadar çekiniz.
Aynı anda, park freni gösterge ışığı yanacaktır.

② Park frenini indiriniz.

Yavaşça kolu kaldırınız ve düğmeye basarak sonuna kadar indiriniz.
Aynı anda, park freni gösterge ışığı sönecektir.



■ **Çekili park freni sesli uyarısı**

→S. 491

■ **Kışın kullanım**

→S. 305

⚠ UYARI

■ **Sürüş öncesi**

Park frenini sonuna kadar indiriniz.
Park freni çekili konumda aracı kullanmak fren sisteminin aşırı ısınmasına sebep olacak ve fren performansı azalıp, fren aşıntısı da artacaktır.

Far anahtarı

Farlar manuel ya da otomatik olarak çalışabilir.

Çalıştırma talimatları

Kolun uç kısmını çevirerek ışıkları aşağıdaki gibi yakabilirsiniz:

▶ Tip A

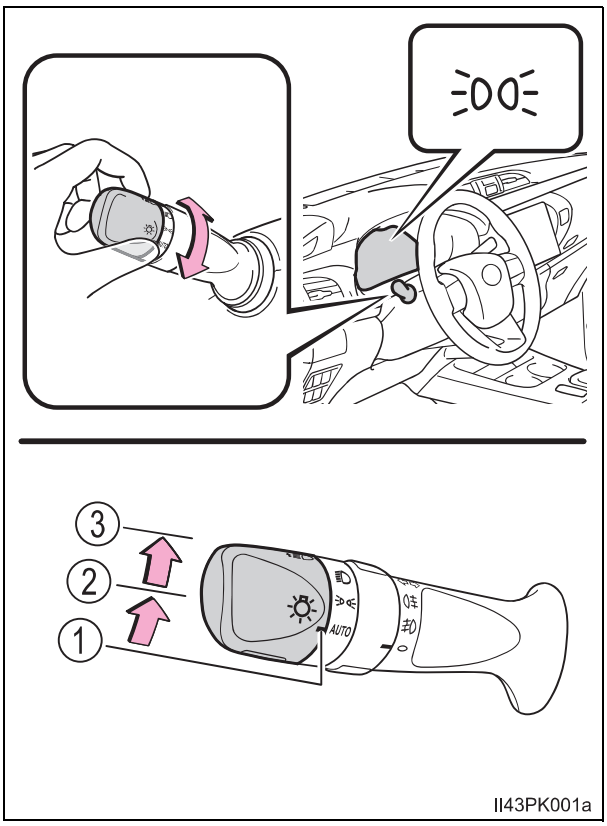

① **AUTO** Kontak anahtarı “ON” konumunda (akıllı giriş ve çalıştırma sistemi olmayan araçlar) ya da motor çalıştırma düğmesi KONTAK AÇIK konumunda (akıllı giriş ve çalıştırma sistemi olan araçlarda) iken farlar, ön konum lambaları, park lambaları, plaka lambaları, gösterge paneli ve gündüz yanan far sistemi (bazı modeller) (→S. 244) otomatik olarak açılır ve kapanır.

② Park, plaka ve gösterge paneli aydınlatma lambaları yanar.

③ Farlar ve yukarıda belirtilen lambalar yanar.

▶ Tip B

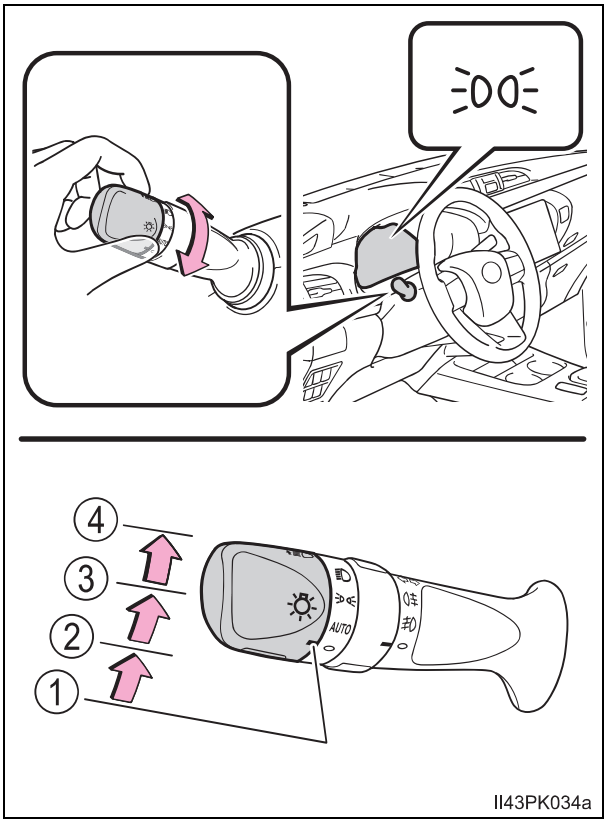

① O Gündüz yanan far sistemi olmayan araçlar: Off
Gündüz yanan far sistemi olan araçlar: Gün boyu aydınlatma sistemi açık (→S. 244)

② **AUTO** (bazı modellerde) Kontak anahtarı "ON" konumunda (akıllı giriş ve çalıştırma sistemi olmayan araçlar) ya da motor çalıştırma düğmesi KONTAK AÇIK konumunda (akıllı giriş ve çalıştırma sistemi olan araçlarda) iken farlar, ön konum lambaları, park lambaları, plaka lambaları, gösterge paneli ve gündüz yanan far sistemi (bazı modeller) (→S. 244) otomatik olarak açılır ve kapanır.

③ Park, plaka ve gösterge paneli aydınlatma lambaları yanar.

④ Farlar ve yukarıda belirtilen lambalar yanar.

Uzun huzme farın yanması

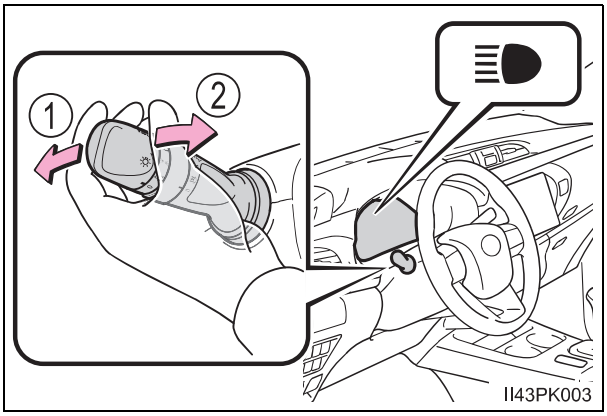

① Farlar yanık konumdayken, uzun farı devreye sokmak için kolu ileriye doğru itiniz.

Uzun farı söndürmek için kolu kendinize doğru orta konumuna çekiniz.

② Uzun farı bir kez devreye sokmak için kolu kendinize doğru çekiniz ve bırakınız.

Kısa far yanık veya sönükken selektör yapabilirsiniz.

Manuel far seviyesi ayar düğmesi (bazı modellerde)

Far seviyesi, araçtaki yolcu sayısına ve aracın yüklü olmasına bağlı olarak ayarlanabilir.

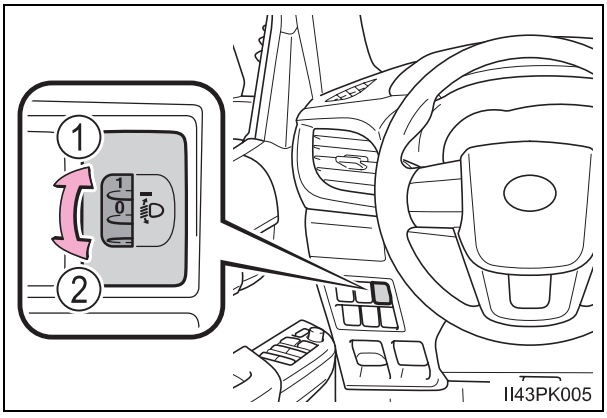

① Far huzme seviyesi artar

② Far huzme seviyesi azalır

Far huzme ayar tablosu

Yolcu ve yük durumu		Düğme konumu	
Sürücü ve yolcular	Bagaj yükü	Tek kabin ve smart-kabin modeller:	Çift kabin modeller
Sürücü	Yok	0	0
Sürücü	Tam dolu bagaj	2.5	3

Follow me home (refakatçi aydınlatma) sistemi (Bazı modeller)

Bu sistem farların ve ön konum lambalarının motor çalıştırma düğmesi “LOCK” konumuna alındıktan (akıllı giriş ve çalıştırma sistemi olmayan araçlar) ya da kapatıldıktan (akıllı giriş ve çalıştırma sistemi olan araçlar) sonra 30 saniye boyunca açık kalmasını sağlar.

Far anahtarı AUTO veya O konumundayken motor çalıştırma düğmesi “LOCK” konumuna alındıktan (akıllı giriş ve çalıştırma sistemi olmayan araçlar) ya da kapatıldıktan (akıllı giriş ve çalıştırma sistemi olan araçlar) sonra kolu kendinize doğru çekiniz ve bırakınız.

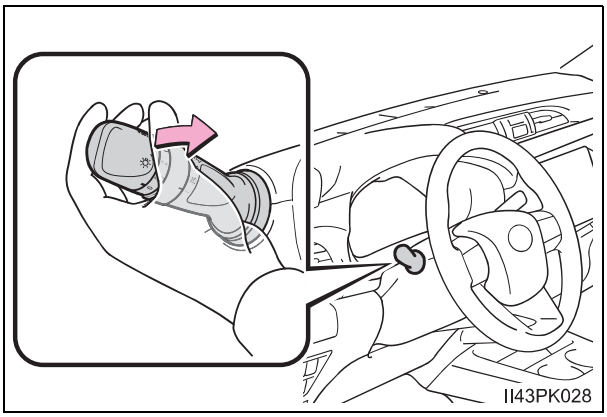

Işıkları kapatmak için, tekrar kolu kendinize doğru çekiniz ve bırakınız.

Gündüz yanan far sistemi (Bazı modellerde)

Motor çalıştırıldığında ve far anahtarı AUTO veya O konumundayken, aracınızın diğer sürücülere daha fazla görünmesini sağlamak için sürüş sırasında gündüz aydınlatma lambaları otomatik olarak yanar. (Ön konum lambalarından daha parlak yanar.) Gündüz yanan far sistemi gece kullanımlar için dizayn edilmemiştir.

Far kontrol sensörü (bazı modellerde)

Sensör üzerine bir cisim koyulduğunda ya da ön cama sensörü kapatan bir cisim asıldığında, sensör düzgün çalışmayabilir.

Böyle bir durumda, sensör ortam aydınlatmasını tam olarak algılayamayabilir ve otomatik far sisteminin arızalanmasına sebep olabilir.

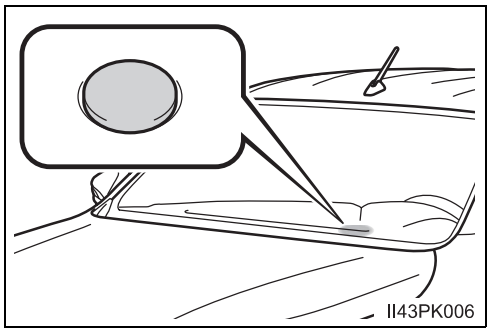

Otomatik far kapatma sistemi (Bazı modellerde)

▶ Varış yeri model kodu V* ve Boş* (Kazakistan, Fas ve Mısır hariç)

Motor çalıştırma düğmesi “LOCK” konumuna alındıktan (akıllı giriş ve çalıştırma sistemi olmayan araçlar) ya da kapatıldıktan (akıllı giriş ve çalıştırma sistemi olan araçlar) sonra ve sürücü kapısı açıkken ışıklar söner.

Farları tekrar çalıştırmak içim, motor çalıştırma düğmesini “ON” konumuna (akıllı giriş ve çalıştırma sistemi olmayan araçlar) veya IGNITION ON moduna (akıllı giriş ve çalıştırma sistemi olan araçlar) getiriniz veya far anahtarını bir kez AUTO veya ○ konuma alınız ve veya konumuna geri getiriniz.

▶ Varış yeri model kodu W*olan modeller, Kazakistan, Fas ve Mısır

Far anahtarı ya da konumundayken:
Motor çalıştırma düğmesi “LOCK” konumuna alındıktan (akıllı giriş ve çalıştırma sistemi olmayan araçlar) ya da kapatıldıktan (akıllı giriş ve çalıştırma sistemi olan araçlar) sonra farlar ve ön sis farları söner.

Far anahtarı AUTO konumundayken:
Motor çalıştırma düğmesi “LOCK” konumuna alındıktan (akıllı giriş ve çalıştırma sistemi olmayan araçlar) ya da kapatıldıktan (akıllı giriş ve çalıştırma sistemi olan araçlar) sonra ışıklar söner.

Farları tekrar çalıştırmak içim, motor çalıştırma düğmesini “ON” konumuna (akıllı giriş ve çalıştırma sistemi olmayan araçlar) veya IGNITION ON moduna (akıllı giriş ve çalıştırma sistemi olan araçlar) getiriniz veya far anahtarını bir kez AUTO veya ○ konuma alınız ve veya konumuna geri getiriniz.

*: Aracınızın modelinden emin değilseniz “ Aracınızın modelini kontrol ediniz” kısmına bakınız. (→S. 11)

Açık far sesli uyarısı (bazı modellerde)

▶ Akıllı giriş ve çalıştırma sistemine sahip olmayan araçlar

Farlar açıkken, kontak anahtarı “LOCK” konumuna getirilip, anahtar çıkarıldığında ve sürücü kapısı açıldığında bir uyarı sesi duyulur.

▶ Akıllı giriş ve çalıştırma sistemine sahip araçlar

Farlar açıkken, kontak anahtarı OFF konumuna getirilip sürücü kapısı açıldığında bir uyarı sesi duyulur.

Pil gücünü koruma fonksiyonu

▶ Varış yeri model kodu V* ve Boş* (Kazakistan, Fas ve Mısır hariç)

Araç aküsünün boşalmasını engellemek için, farlar ve/veya park lambaları yanıyorken motor çalıştırma düğmesi "LOCK" konumuna alınırsa (akıllı giriş ve çalıştırma sistemi olmayan araçlar) ya da kapatılırsa (akıllı giriş ve çalıştırma sistemi olan araçlar), akü koruma fonksiyonu devreye girer ve yaklaşık 20 dakika sonra tüm ışıkları otomatik olarak kapatır.

▶ Varış yeri model kodu W*olan modeller, Kazakistan, Fas ve Mısır

Araç aküsünün boşalmasını engellemek için, far anahtarı AUTO veya konumundayken motor çalıştırma düğmesi "LOCK" konumuna alınırsa (akıllı giriş ve çalıştırma sistemi olmayan araçlar) ya da kapatılırsa (akıllı giriş ve çalıştırma sistemi olan araçlar), akü koruma fonksiyonu devreye girer ve yaklaşık 20 dakika sonra tüm ışıkları otomatik olarak kapatır.

Aşağıdakilerden herhangi biri gerçekleştiğinde, akü koruma fonksiyonu iptal olur ve yeniden devreye girer. Akü koruma fonksiyonu yeniden devreye girdikten 20 dakika sonra tüm ışıkları otomatik olarak kapatır:

- Far anahtarı çalıştırıldığına
- Herhangi bir kapı kapatıldıktan sonra açılırsa

*: Aracınızın modelinden emin değilseniz “ Aracınızın modelini kontrol ediniz” kısmına bakınız. (→S. 11)

Otomatik far seviyesi ayarı (bazı araçlarda)

Far seviyesi, diğer sürücüleri rahatsız etmemek için, araçtaki yolcu sayısına ve aracın yüklü olmasına bağlı olarak otomatik ayarlanır.

Kişiselleştirme

Ayarlar (ışık sensörü hassasiyeti gibi) değiştirilebilir.
(Kişiselleştirilebilir özellikler: →S. 563)

⚠ UYARI

Akünün boşalmasını önlemek için

Motor çalışmıyorken, farları uzun süre açık bırakmayınız.

Sis lambası anahtarı*

Sis farları, yağmurlu ve sisli havalar gibi görüş mesafesinin az olduğu zamanlarda, görülmeyi iyileştirir.

■ Ön sis farı düğmesi (bazı modeller)

① Ön sis farları devre dışı

② Ön sis farları devrede

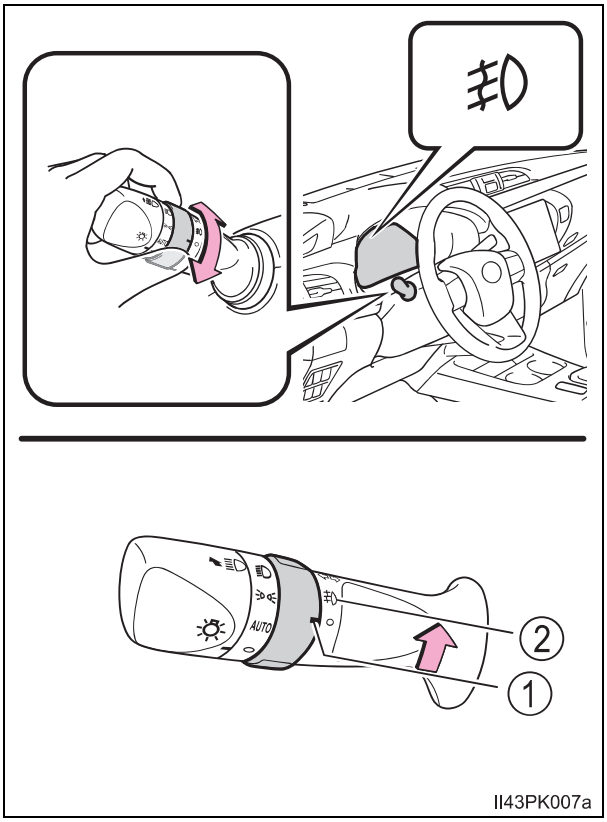

*: Bazı modellerde

■ Arka sis farı anahtarı (Bazı modellerde)

Arka sis lambalarını açınız.

Sis farı anahtarını bıraktığınızda ○ konumuna geri dönecektir.

Bileziğin yeniden çalışması arka sis farını OFF yapacaktır.

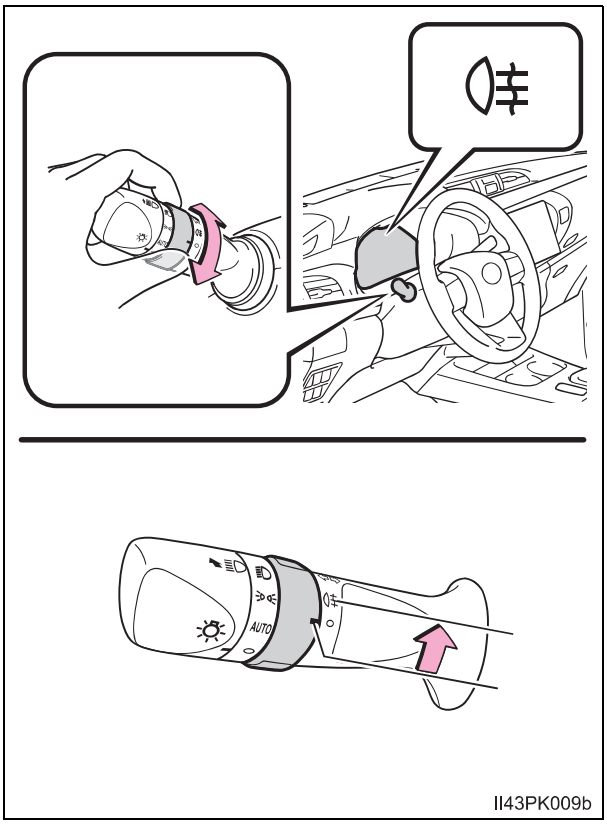

II43PK009b

■ Ön ve arka sis farı düğmesi (bazı modeller)

① ○ Ön ve arka sis lambalarını kapatınız.

② Ön sis farları devrede

③ Ön ve arka sis farları devrede

Sis farı anahtarını bıraktığınızda konumuna geri dönecektir.

Bileziğin yeniden çalışması sadece arka sis farlarını OFF yapacaktır.

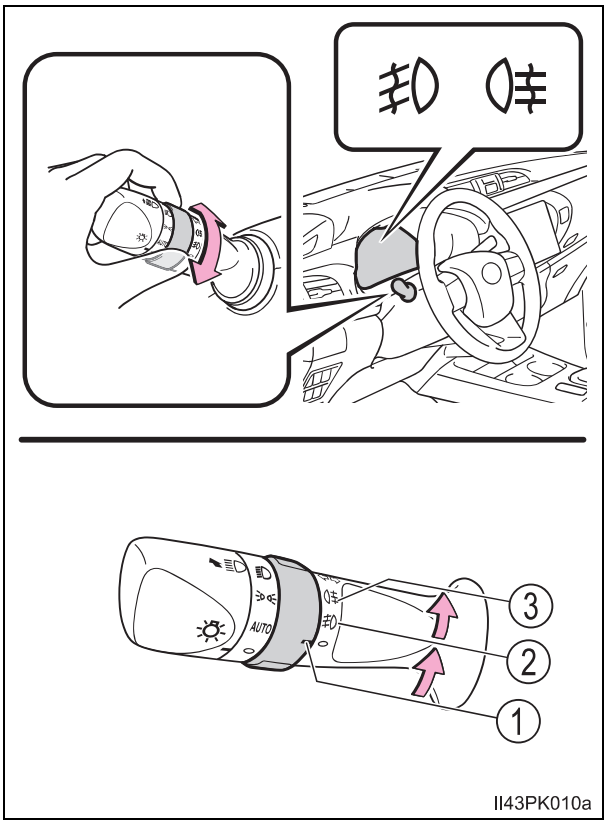

II43PK010a

■ Sis lambalarının kullanılabilmesi için

Farlar veya ön konum lambaları yanar.

Ön cam silecekleri ve yıkayıcıları

Silecek kolunun çalışması

Silecek çalışması, kolu hareket ettirerek aşağıdaki şekillerde seçilir.

■ Fasılalı çalışması olmayan ön cam silecekleri

① Düşük hızlı çalışma
② Yüksek hızlı çalışma
③ Geçici çalışması

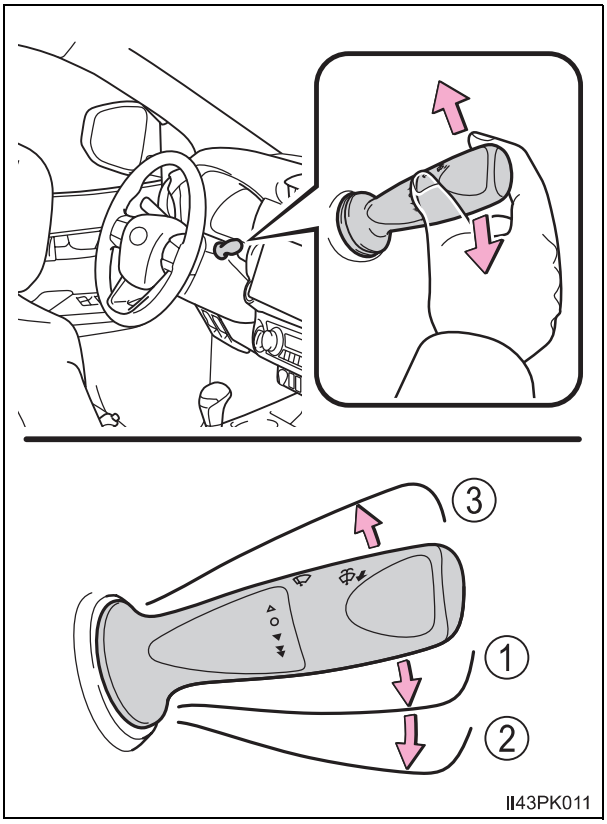

④ Yıkayıcının çalışması

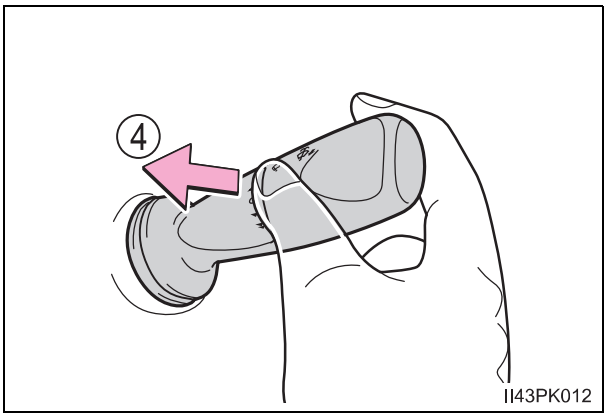

■ Fasılalı çalışması olan ön cam silecekleri

① Fasılalı çalışma
② Düşük hızlı çalışma
③ Yüksek hızlı çalışma
④ Geçici çalışması

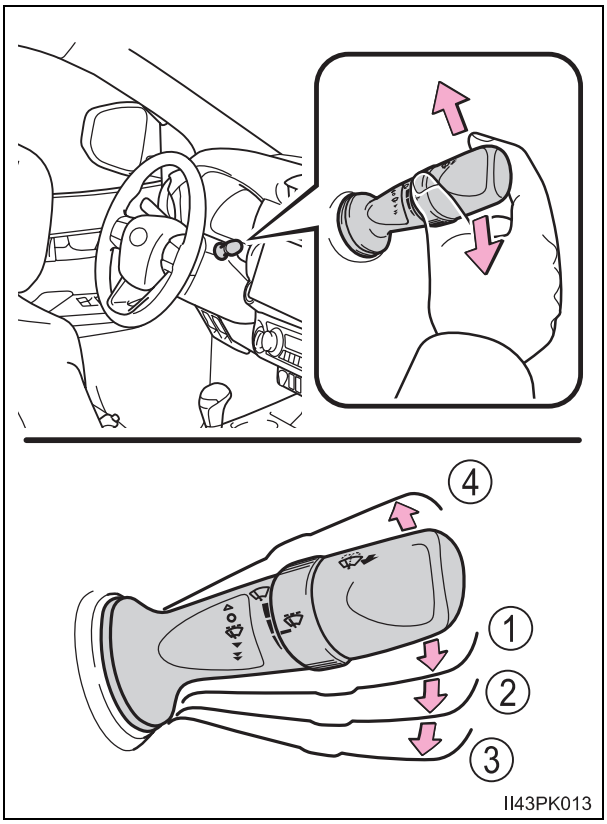

Bazı modellerde, fasılalı çalışma konumu seçildiğinde sileceklerin çalışma aralığı ayarlanabilir.

⑤ Ön cam sileceğinin hızlı çalışması
⑥ Ön cam sileceğinin yavaş çalışması

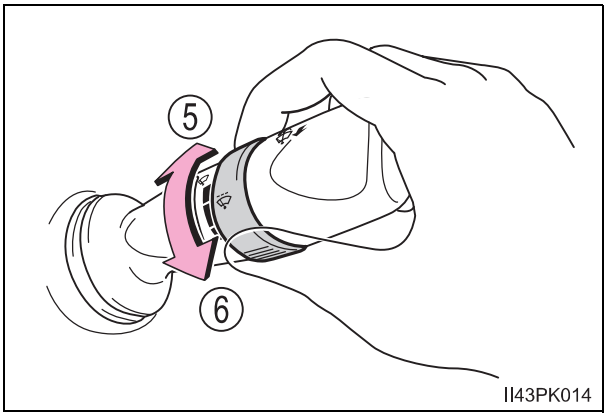

⑦ Yıkayıcı ve sileceğin beraber çalışması

Su püskürtüldüğü zaman silecekler otomatik olarak birkaç kez çalışacaklardır.

Eğer farlar açılırsa, far yıkayıcılar sadece bir defa çalışacaktır.
Ve daha sonra, far yıkayıcıları kolu her beş defa çekişinizde çalışacaktır. (bazı modellerde)

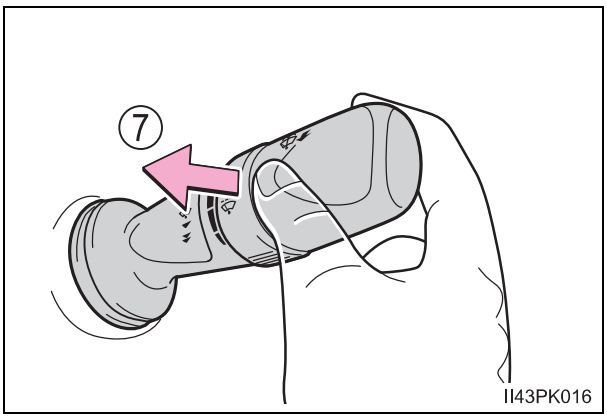

■ **Ön cam silecekleri ne zaman çalıştırılabilir**

Kontak anahtarı “ON” konumunda (akıllı giriş ve çalıştırma sistemi olmayan araçlar) ya da motor çalıştırma düğmesi KONTAK AÇIK konumunda (akıllı giriş ve çalıştırma sistemi olan araçlarda)

■ **Cam silecek suyu püskürmezse**

Cam suyu kabında cam suyu varsa yıkama memelerinin tıkanıp tıkanmadığını kontrol ediniz.

DİKKAT

■ **Cam yıkama sıvısının kullanılması ile ilgili uyarı**

Soğuk havalarda, ön cam ısınana kadar yıkama sıvısını kullanmayınız. Sıvı camda donarak görüşü bozabilir. Bu durum, ciddi yaralanmalara veya ölümle sonuçlanabilecek kazalara sebep olabilir.

UYARI

■ **Ön cam kuru olduğunda**

Ön cama zarar verebileceğinden, silecekleri kullanmayınız

■ **Silecek suyu kabı boş olduğunda**

Silecek suyu pompası aşırı ısınabileceğinden düğmeyi sürekli çalıştırmayınız.

■ **Yıkama memesi tıkandığında**

Böyle bir durumda Toyota bayisine başvurunuz.
Pim gibi malzemelerle açmaya çalışmayınız. Yıkama memesi zarar görebilir.

Yakıt deposu iç kapağının açılması

Yakıt deposu iç kapağını açmak için aşağıdaki adımları uygulayınız:

Yakıt doldurmadan önce

- Bütün kapıları ve camları kapatınız ve motor çalıştırma düğmesini “LOCK” konumuna (akıllı giriş ve çalıştırma sistemi olmayan araçlar) ya da kapalı (akıllı giriş ve çalıştırma sistemi olan araçlar) konuma getiriniz.
- Yakıt tipini doğrulayınız.

Yakıt tipleri

▶ Benzinli motor

Kurşunsuz benzin, Oktan sayısı (RON) 91 veya üzeri.

▶ Dizel motor

- EU bölgesi:

  Avrupa standardı EN590’a uygun dizel yakıtı.

- EU bölgesi hariç (Rusya ve varış yeri model kodu V ve Boş* olanlar hariç)

  50 ppm ya da daha düşük kükürt içeren, setan sayısı 48 ya da üzeri olan dizel yakıtı

- EU bölgesi hariç (Rusya):

  Setan sayısı 48 ya da üzeri olan dizel yakıtı

  Yalnızca GOST R52368-2005 (maksimum 50 ppm kükürt)’e uygun dizel yakıt kullanınız.

- EU bölgesi hariç (varış yeri model kodu V ve Boş* olan modeller):

  Setan sayısı 48 ya da üzeri olan dizel yakıtı

*: Aracınızın modelinden emin değilseniz “ Aracınızın modelini kontrol ediniz” kısmına bakınız. (→S. 11)

Benzinli motorda etanol karıştırılmış benzin kullanılması

Toyota, benzin içerisinde etanol oranının %10’u geçmemesi durumunda kullanılmasına izin verir. Etanol içeren benzinin oktan sayısının yukarıda belirtilen değerlerde olduğundan emin olunuz.

DİKKAT

Araca yakıt doldururken

Aracınıza yakıt doldururken aşağıda belirtilen uyarılara dikkat ediniz. Bunlara uyulmaması, ciddi şekilde yaralanmalara veya ölüme sebep olabilir.

- Aracın içinden çıktıktan sonra ve yakıt depo kapağını açmadan önce, üzerinizdeki statik elektriği boşaltmak için boyanmamış bir metal yüzeyine dokununuz. Yakıt doldurmadan önce statik elektriği boşaltmak önemlidir çünkü statik elektriğin neden olduğu kıvılcımlar yakıt buharlarının tutuşmasına sebep olabilir.
- Sadece Tip A (→S. 254): Her zaman yakıt deposu iç kapağının tutacaklarından tutunuz ve yavaşça döndürerek açınız.
  Yakıt deposu iç kapağı gevşetildiğinde ıslık sesine benzer bir ses duyabilirsiniz. İç kapağı çıkarmadan önce bu ses kesilene kadar bekleyiniz. Sıcak havalarda, basınçlı yakıt depo ağzından dışarıya fışkırarak yaralanmalara neden olabilir.
- Yakıt deposu iç kapağı açıkken, üzerindeki statik elektriği boşaltmamış kişilerin depoya yaklaşmalarına izin vermeyiniz.
- Yakıt buharını solumayınız.
  Yakıt buharı, içeriğindeki bazı maddeler sebebiyle, solunması halinde zararlıdır.
- Yakıt doldururken sigara içmeyiniz.
  Aksi takdirde, yakıtın tutuşmasına ve yangına sebep olabilirsiniz.
- Statik elektrik yüklü olabileceği için aracınıza dönmeyiniz veya başka bir kişiye ya da cisme dokunmayınız.
  Bu durum, üzerinizde statik elektrik birikmesi sonucu tutuşmaya sebep olabilir.

Yakıt doldurulurken

Yakıt deposundan yakıt taşmasını önlemek için aşağıda belirtilen uyarılara dikkat ediniz:

- Pompa ucunu yakıt depo ağzının içine güvenli bir şekilde sokunuz.
- Pompa ucu otomatik olarak tık sesi çıkardığında, depoyu doldurmaya son veriniz.
- Yakıt deposunu tamamen doldurmayınız.

UYARI

Yakıt doldurma

- Yakıt doldururken taşırmamaya dikkat ediniz.
  Aksi takdirde, emisyon kontrol sisteminin çalışmasında anormallik veya yakıt sistemi parçalarında ya da boyalı yüzeylerde tahribat gibi hasarlara sebep olabilirsiniz.
- DPF sistemi olan araçlar:
  Belirtilen özelliklerde yakıt kullanınız. Belirtilen özellikler haricinde bir yakıtın kullanılması halinde, filtrenin arındırılması süresince egzoz borusundan sürekli olarak beyaz duman çıkabilir. (→S. 301)

Yakıt deposu iç kapağının açılması

Tip A

1 Yakıt depo kapağını açmak için açma kolunu yukarı çekiniz.

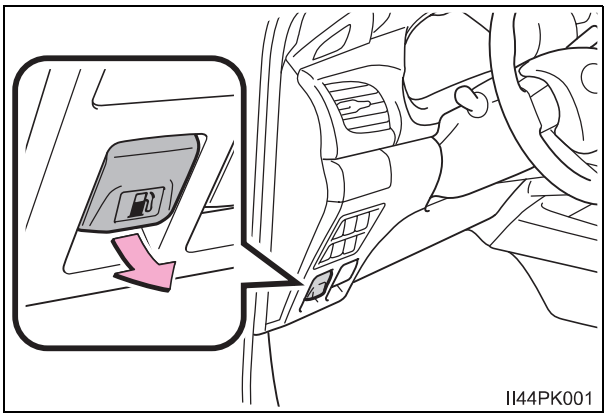

2 Yakıt deposu iç kapağını açma yönünde yavaşça döndürerek çıkarınız ve dış depo kapağının arkasına asınız.

▶ Çamurluksuz

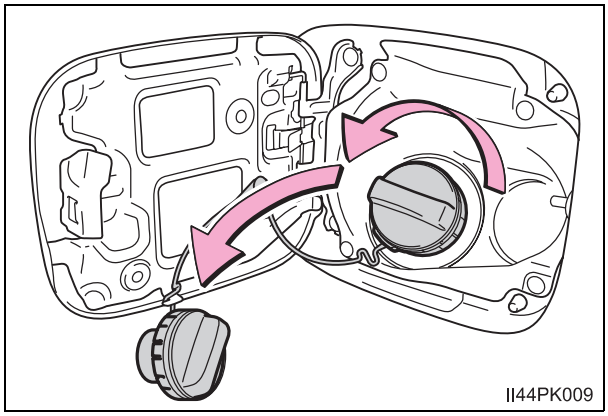

▶ Çamurluklu

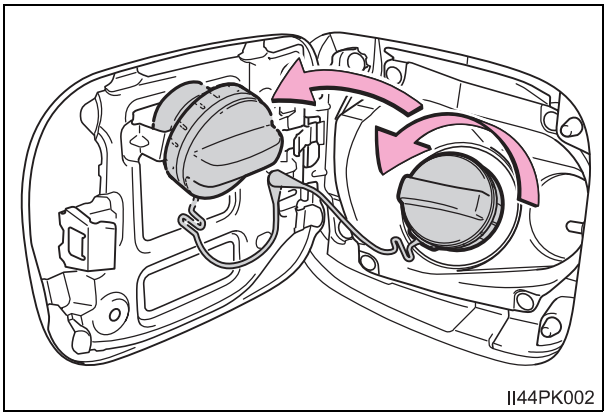

Tip B

1 Yakıt deposu kapağını açmak için, kontak anahtarını anahtar yuvasına takınız ve saat ibresi dönüş yönünün tersine çeviriniz.

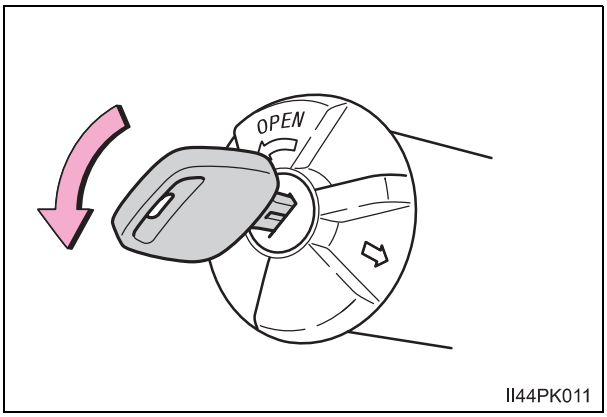

2 Yakıt deposu iç kapağını açma yönünde yavaşça döndürünüz.

Anahtarı tutup çevirmediğinizden emin olunuz

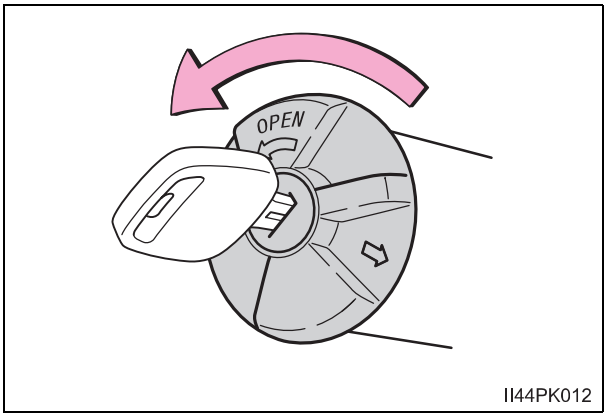

Yakıt deposu iç kapağının kapatılması

Tip A

Yakıt doldurduktan sonra, kapağı klik sesini duyana kadar çeviriniz. Bıraktıktan sonra kapak aksi yönde bir miktar dönecektir.

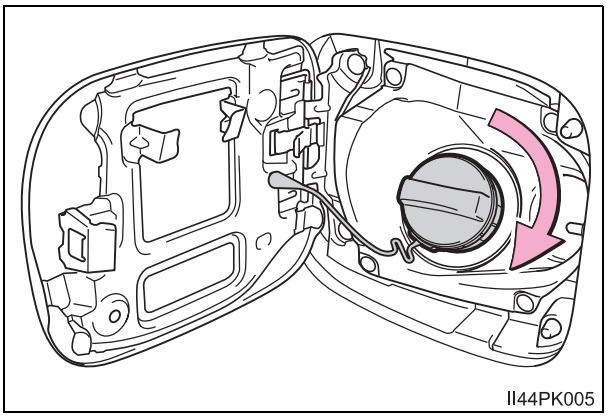

Tip B

1 Yakıt deposu kapağını kapatınız

Yakıt depo kapağını ok yukarı bakacak şekilde takınız ve kapatmak için yavaşça çeviriniz.

Yakıt depo kapağını çevirirken anahtarı tutup çevirmeyiniz.

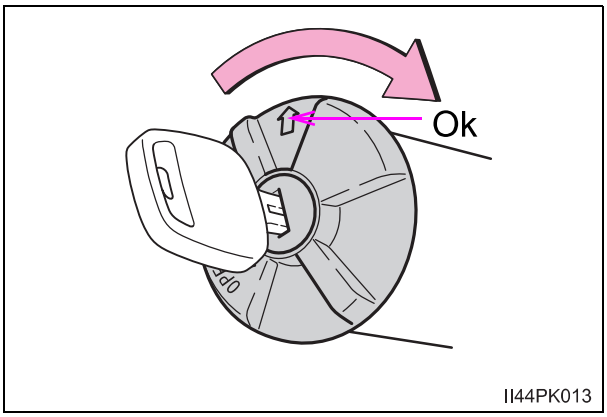

2 Yakıt deposu kapağının kilitlenmesi

Yakıt depo kapağı anahtarını saat yönünde çeviriniz.

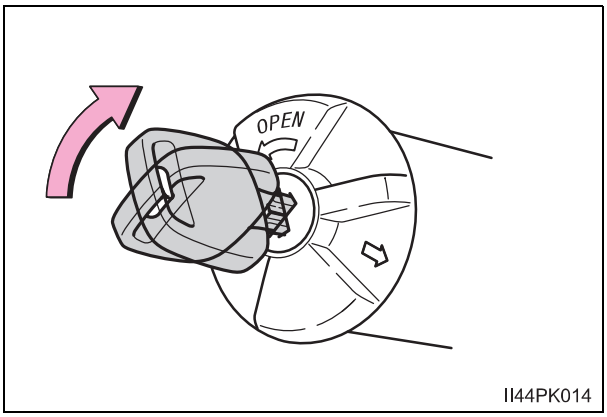

⚠ DİKKAT

Yakıt deposu iç kapağının değiştirilmesi

Yakıt deposu kapağını değiştirmeniz gerekirse sadece Toyota orjinal depo kapağını kullanınız. Aksi takdirde, ciddi şekilde yaralanmalarla veya ölümle sonuçlanabilecek bir yangına veya başka bir olaya sebep olabilirsiniz.

Sabit hız kontrol sistemi*

Fonksiyonların özeti

Gaz pedalına basmadan sabit hız kontrol sistemini kullanarak araç hızının ayarlanması.

① Göstergeler

② Sabit hız kontrol anahtarı

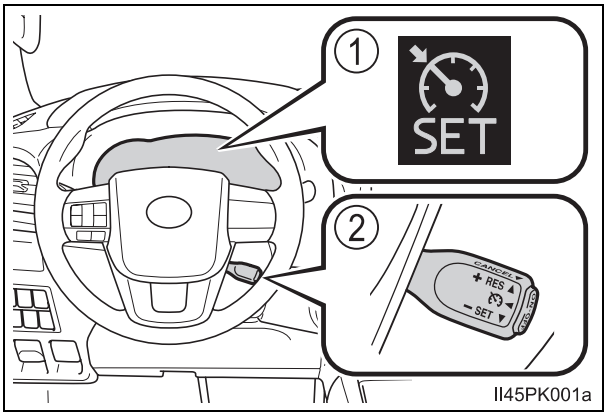

Araç hızının ayarlanması

1 Sabit hız kontrol sistemini aktif etmek için "ON-OFF" düğmesine basınız.

Sabit hız kontrol gösterge ışığı yanar.

İptal etmek için düğmeye tekrar basınız.

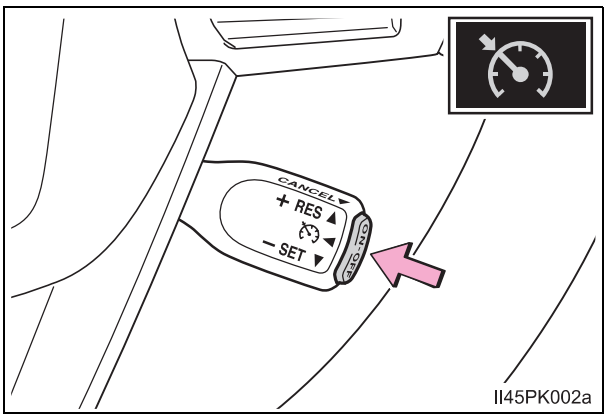

2 Aracın hızı istediğiniz değere ulaştığında, kolu aşağıya doğru itiniz.

"SET" uyarı ışığı yanacaktır.

Kol bırakıldığı andaki araç hızı sabit hız olarak seçilir.

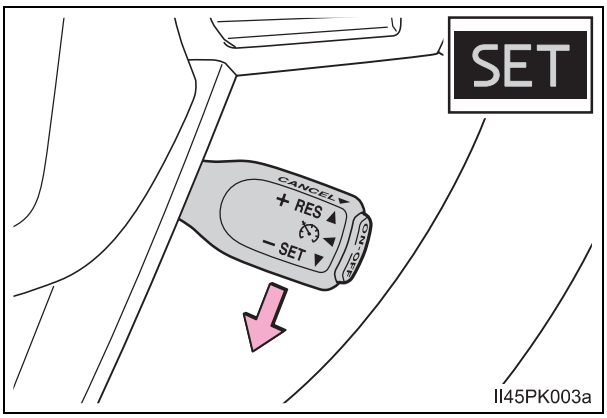

*: Bazı modellerde

Hızın ayarlanması

Hızı ayarlamak için, istediğiniz hızı elde edene kadar kolu kullanınız.

① Hızın artırılması

② Hızın düşürülmesi

Hassas ayarlama: Kolu kısa süreyle istediğiniz yönde hareket ettiriniz.

Kaba ayarlama: Kolu istediğiniz yönde çekerek tutunuz.

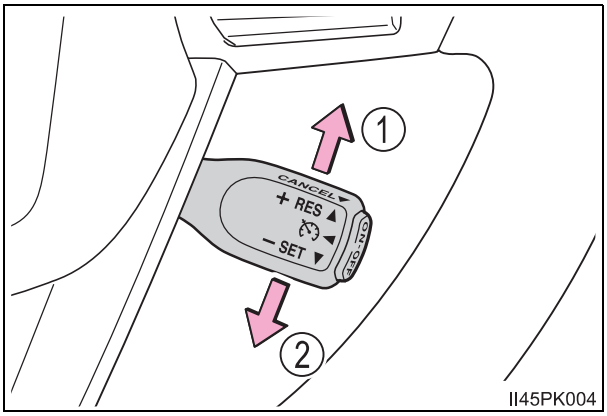

Hız aşağıdaki şekilde artırılabilir veya azaltılabilir:

Hassas ayarlama: Her bir hareket, araç hızını yaklaşık 1.6 km/s (1 mph) kadar değiştirecektir.

Kaba ayarlama: Hız, kol bırakılana kadar sürekli olarak artırılabilir veya azaltılabilir.

Hız sınırlayıcıyı iptal etme ve eski ayarına geri dönme

① Sabit hiz kontrolünü iptal etmek için kolu kendinize doğru çekiniz.

Ayrıca frene ya da debriyaj pedalına (sadece düz vitesli modeller) basıldığında da sabit hız sistemi iptal olur.

② Hız sınırlayıcıyı eski ayarına geri getirmek için kolu itiniz.

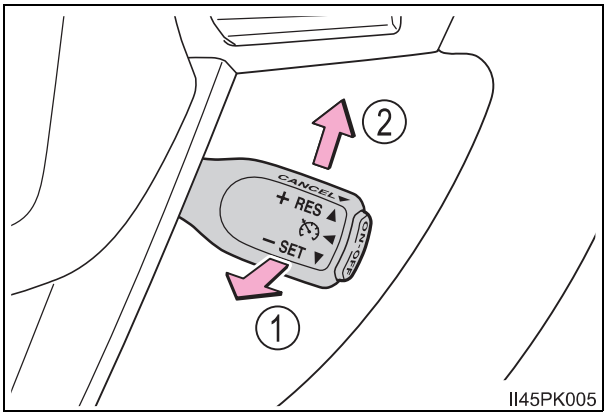

Ayar hızına geri dönme, araç hızı yaklaşık 40 km/s üzerinde olduğunda mümkündür.

Sabit hız kontrol sisteminin devreye alınabilmesi için

- Vites kolu D konumunda ya da “S” konumunda 4 veya daha yüksek vites aralığı seçili olmalıdır. (Otomatik şanzımanlı araçlar)
- Debriyaj pedalına basılmamış olmalıdır. (düz şanzımanlı araçlar)
- Araç hızı yaklaşık 40 km/saat’in üzerinde olmalıdır.

Araç hızının ayarlanmasından sonra hızlanma

- Araç normal olarak hızlanabilir. Hızlanmanın ardından önceden ayarlanmış hıza geri dönülür.
- Aracı istenen hıza getirerek ve yeni hızı ayarlamak için kolu aşağıya doğru iterek de sabit hız artırılabilir, bu durumda sabit hız kontrolünün kapatılmasına da gerek kalmaz.

Sabit hız kontrol sisteminin otomatik iptali

Aşağıdaki durumların herhangi birinde sabit hız kontrol sistemi araç hızını korumayı durduracaktır:

- Araç hızının, ayarlanmış hızın yaklaşık 16 km/saat veya daha aşağısına düşmesi.
  Bu durumda, ayarlanmış hız hafızadan silinir.
- Araç hızının yaklaşık 40 km/saat değerinin altına düşmesi
- VSC sisteminin devreye girmesi. (bazı modellerde)
- 4WD modeller: Önden çekiş kontrol düğmesi H2 ve H4 arasında değiştirildiğinde.
- TRC ve A-TRC belirli bir süre boyunca çalıştığında.
- VSC, TRC veya A-TRC sistemi VSC OFF düğmesine basılarak devre dışı bırakıldığında. (bazı modellerde)

Araç bilgi ekranında sabit hız kontrol uyarı mesajı görünürse

Sistemi devreden çıkarmak için “ON-OFF” düğmesine bir defa basınız ve daha sonra düğmeye tekrar basarak sistemi tekrar devreye alınız.
Sabit hız kontrol sistemi devreye alınamıyorsa ya da sistem ayarlandıktan hemen sonra devre dışı kalıyorsa, sabit hız kontrol sisteminde arıza olabilir. Aracınızı Toyota bayisine kontrol ettiriniz.

DİKKAT

■ **Sabit hız kontrol sistemini yanlışlıkla etkinleştirmemek için**

Kullanmadığınız zaman, sabit hız kontrol sistemini "ON-OFF" düğmesini kullanarak kapatınız.

■ **Sabit hız kontrol sisteminin kullanılmasının uygun olmadığı durumlar**

Aşağıdaki durumlarda sabit hız kontrol sistemini kullanmayınız.
Bu durum, aracın sürücü hakimiyetinden çıkmasına ve yaralanmalı veya ölümlü bir kazaya sebep olmanıza yol açabilir.

- Sıkışık trafikte
- Yüksek kasisli yollarda
- Virajlı yollarda
- Kaygan zeminde (Yağmurlu, buzlu ya da karlı)
- Dik rampalarda
  Yokuş aşağı gidişlerde, araç hızı ayarlanmış değerin üzerine çıkabilir.
- Aracınızla karavan (varış yeri model kodu W olan modeller*) veya acil durumlarda araç çekerken.

*: Aracınızın modelinden emin değilseniz "Aracınızın modelini kontrol ediniz" kısmına bakınız. (→S. 11)

Geri görüntüleme sistemi*

Geri görüntüleme sistemi, geriye doğru giderken sabit kılavuz çizgilerini görüntüleyerek sürücye yardımcı olur, örnek; park ederken.

Buradaki ekran görüntüleri örnek olarak kullanılmıştır ve ekrandaki gerçek görüntülerden farklılık gösterebilir.

Geri görüntüleme sistemi, vites kolu R konumuna alındığında devreye girer. (→S. 227, 233)

Geri görüntüleme sistemi, vites kolu R konumu dışında başka bir konuma alındığında devreden çıkar.

Vites kolu R konumuna alındığında ve herhangi bir düğmeye (“SETUP” gibi) basıldığında, geri görüntüleme sistemi iptal olur ve ekran hangi düğmeye basılırsa o moda geçer.

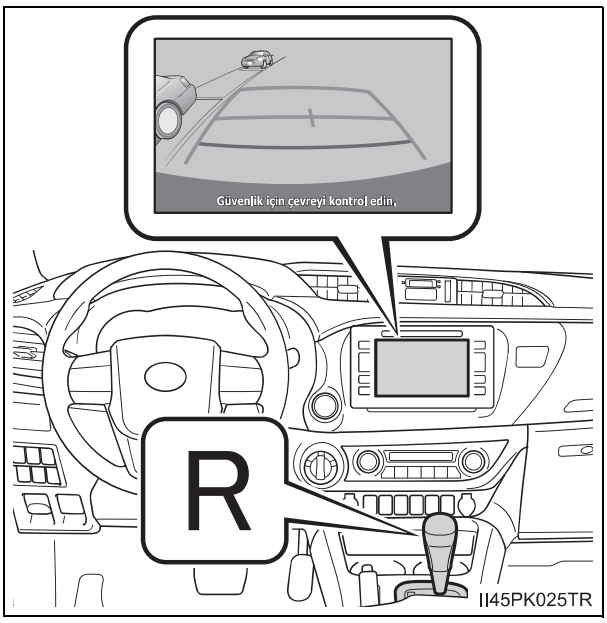

*: Bazı modellerde

Geri görüntüleme sisteminin kullanılması

■ Ekran açıklaması

▶ Akıllı giriş ve çalıştırma sistemine sahip olmayan araçlar

Kontak anahtarı "ON" konumundayken vites kolu R konumuna alınırsa geri görüntüleme sistemi ekranı görünür.

▶ Akıllı giriş ve çalıştırma sistemine sahip araçlar

Motor çalıştırma düğmesi KONTAK AÇIK konumundayken vites kolu R konumuna alınırsa geri görüntüleme sistemi ekranı görünür.

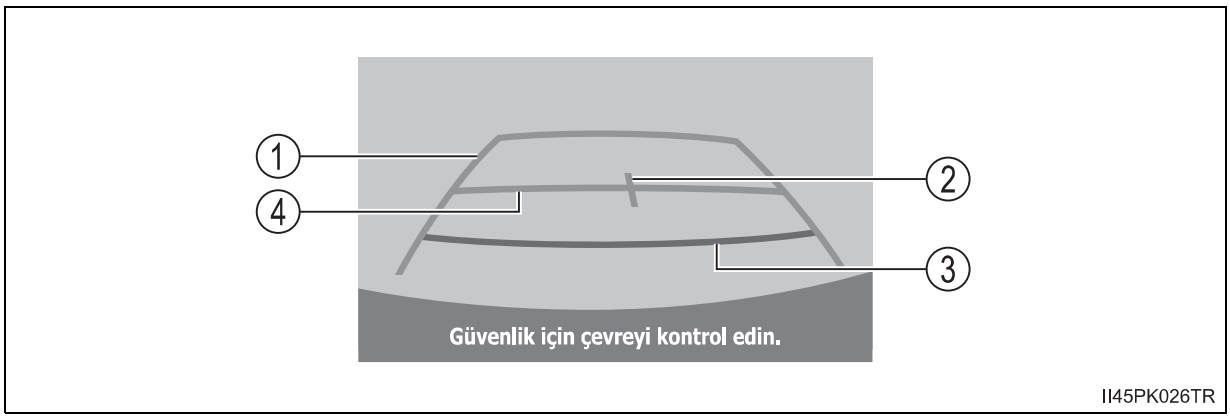

① Araç genişlik kılavuz çizgisi

Bu çizgiler, araç düz geriye giderken, rehber yolunu gösterir.
Gösterilen genişlik, gerçek araç genişliğinden daha geniştir.

② Araç merkezi kılavuz çizgisi

Bu çizgiler, yaklaşık olarak yere göre araç merkezini gösterir.

③ Mesafe yardım çizgisi (kırmızı)

Bu çizgiler, aracın arkasındaki mesafeyi gösterir, tamponun köşesinden yaklaşık 0.5 m'deki noktayı gösterir.

④ Mesafe yardım çizgisi (mavi)

Bu çizgiler, aracın arkasındaki mesafeyi gösterir, tamponun köşesinden yaklaşık 1 m'deki noktayı gösterir.

Geri görüntüleme sistemi uyarıları

■ Ekranda görüntülenen alan

Geri görüntüleme sistemi, aracın arka tamponundan görünen görüntüyü gösterir.

Geri görüntüleme sistemi ekranındaki görüntü ayarlanabilir, “Navigasyon ve multimedya sistemi kullanıcı el kitabı" na bakınız.

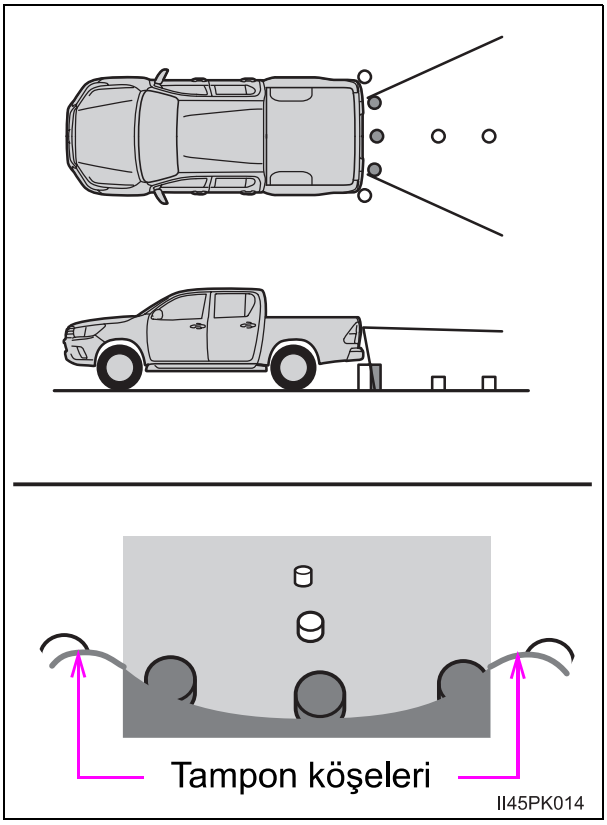

- Ekranda görüntülenen alan araç durumuna bağlı olarak değişkenlik gösterebilir.
- Arka tampon köşelerinde veya tamponun altında bulunan cisimler görüntülenemez.
- Kamerada özel bir lens kullanılmıştır. Ekranda görülen nesnelerin mesafesi, gerçek mesafeden farklı olabilir.
- Kameradan yüksek bir konumda bulunan cisimler ekranda görünmeyebilir.

■ Geri görüntüleme sistemi kamerası

Geri görüntüleme sistemi kamerası bagaj kapısına yerleştirilmiştir.

▶ Tip A

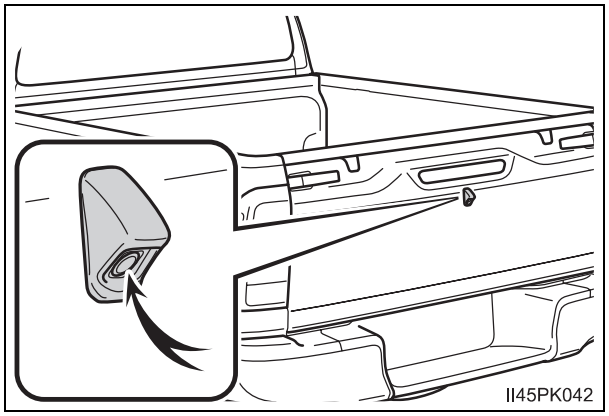

▶ Tip B

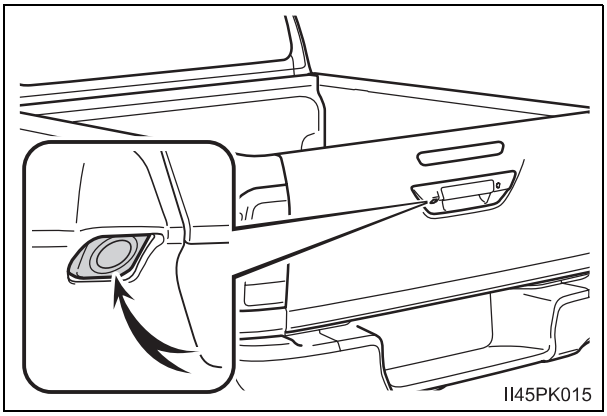

- Kameranın kullanımı

  Kamera yüzeyi yabancı maddeler (Su damlası, kar, çamur vb. gibi) ile kaplandığında veya kirlendiğinde net görüntü elde edilemez. Böyle bir durumda bol su ile yıkayınız. Sonrasında, lensi suyla durulayınız ve yumuşak ve ıslak bir bezle temizleyiniz.

■ Gerçek yol ile ekran arasındaki farklar

Mesafe rehber çizgileri ve araç genişliği dış rehber çizigileri, öyle görünse bile park alanının çizgilerine paralel olmayabilir. Görsel olarak kontrol ediniz.

Araç genişliği dış rehber çizgileri ile park alanı sol sağ çizgileri arasındaki mesafe, öyle görünse bile eşit olmayabilir. Görsel olarak kontrol ediniz.

Mesafe rehber çizgileri, düz yollar için bilgi verir. Aşağıdaki durumlarda ekrandaki sabit kılavuz çizgileri ile yoldaki gerçek mesafe arasında hata payı mevcuttur.

● Aracın arkasındaki zemin yukarıya doğru eğimli olduğunda

Mesafe rehber çizgileri araca gerçekten daha yakın görünür. Bu yüzdeni cisimler gerçek durumlarından daha uzak görünecektir. Aynı şekilde, rehber çizgileri ile gerçek mesafe arasında hata payı mevcuttur.

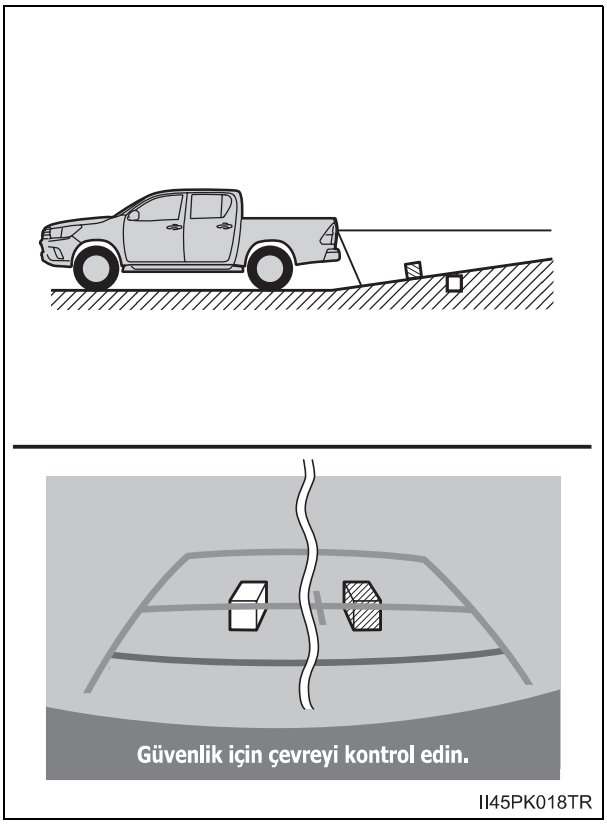

II45PK018TR

● Aracın arkasındaki zemin aşağıya doğru eğimli olduğunda

Mesafe rehber çizgileri araca gerçekten daha uzak görünür. Bu yüzdeni cisimler gerçek durumlarından daha yakın görünecektir. Aynı şekilde, rehber çizgileri ile gerçek mesafe arasında hata payı mevcuttur.

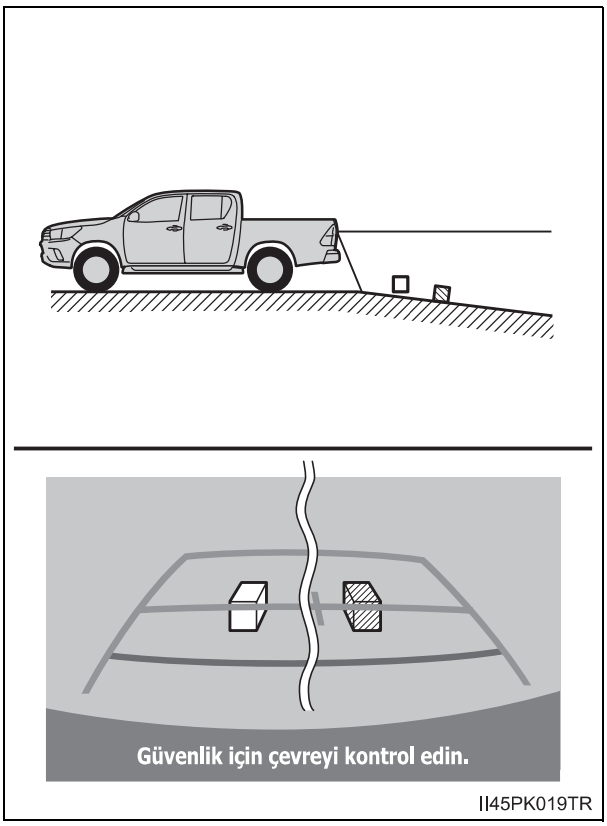

II45PK019TR

● Aracın herhangi bir parçası çöktüğünde

Yük dağılımı ya da yolcu sayısı sebebiyle aracın herhangi bir parçası çöktüğünde, ekrandaki sabit kılavuz çizgiler ve yoldaki gerçek mesafe arasında hata payı olur.

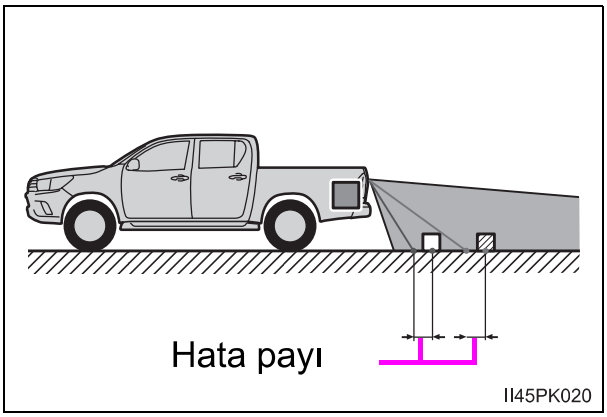

■ Üç boyutlu cisimlere yaklaşırken

Mesafe rehber çizgileri düz yüzeylere göre görüntülenir (yol gibi). Araç genişliği kılavuz çizgileri ve mesafe kılavuz çizgileri kullanılarak, üç boyutlu cisimlerin (araç gibi) pozisyonlarının belirlenmesi mümkün değildir. Dışarıya doğru uzanan üç boyutlu cisimlere (taşıyıcı kamyon gibi) yaklaşırken aşağıdakilere dikkat ediniz.

● Araç genişlik kılavuz çizgileri

Araç arkasındaki bölgeyi ve çevreyi görsel olarak kontrol ediniz. Resimde görünen durumda, kamyon araç genişliği kılavuz çizgilerinin dışında görünüyor ve araç kamyona çarpmayacak gibi görünüyor. Fakat, kamyonun arka kısmı araç genişliği kılavuz çizgilerini kesebilir. Gerçekte araç genişliği kılavuz çizgilerini dikkate alarak geri giderseniz, aracınız kamyona çarpabilir.

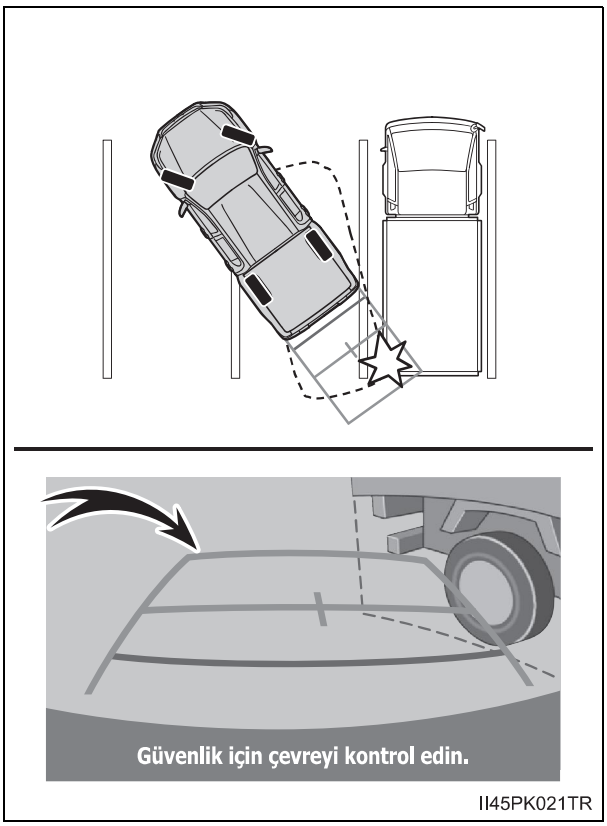

● Mesafe yardım çizgileri

Araç arkasındaki bölgeyi ve çevreyi görsel olarak kontrol ediniz. Ekranda, ② noktasında bir kamyonun park ettiği görünmektedir. Ancak gerçekte ① noktasına kadar geri giderseniz kamyona çarparsınız. Ekranda, ① en yakın ③ ise en uzak görünmektedir. Fakat gerçekte, ① ve ③ aynı uzaklıktadır ve ②, ① ve ③'ten daha uzaktadır.

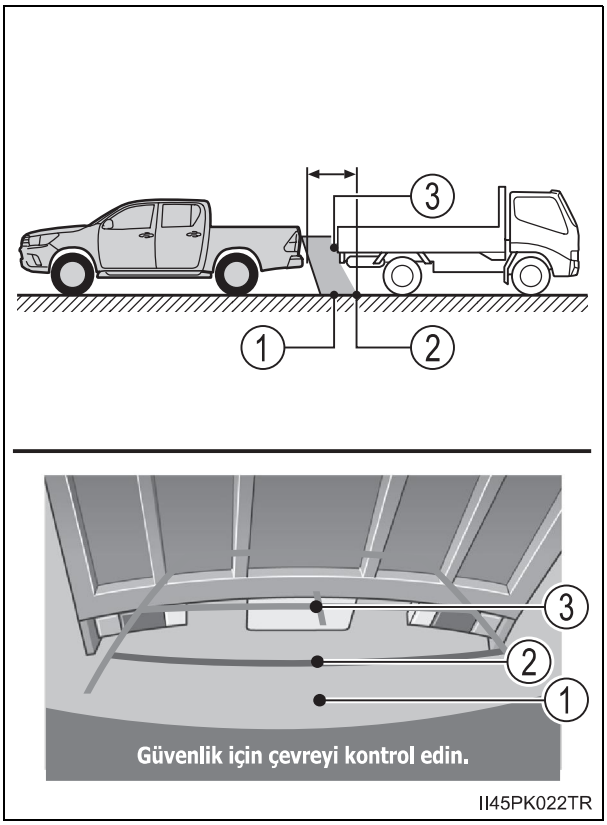

Bilmeniz gerekenler

■ Belirti fark ederseniz

Aşağıdaki belirtilerden herhangi birini fark ederseniz, muhtemel sebep ve çözüm'e bakınız ve tekrar kontrol ediniz.

Belirti çözümün uygulanmasına rağmen giderilemiyors, aracınızı Toyota bayisine kontrol ettiriniz.

Muhtemel sebep	Çözüm
❑ Görüntünün görülmesi zor ise	
• Aracın karanlık bir bölgede bulunması • Lensin etrafı sıcaklık yüksek ya da düşük • Dış hava sıcaklığı düşük • Kamera üzerinde su damlaları var • Yağmurlu ya da nemli olduğunda • Kamera yüzeyi yabancı maddeler (çamur vb.) ile kaplı • Kamera üzerinde çizikler var • Güneş ışığı ya da diğer aracın farları direk olarak kameraya geliyorsa. • Araç fluoresan ışıkları, sodyum ışıkları, cıva ışıkları vb. altında	Bu nedenlerden dolayı bu belirti görülüyorsa, bir arızaya işaret etmez. Aracın çevresini görsel olarak kontrol ederek geri gidiniz. (Koşullar iyileştiğinde ekranı yine kullanınız.) Geri görüntüleme sistemi ekranındaki görüntü ayarlanabilir, “Navigasyon ve multimedya sistemi kullanıcı el kitabı" na bakınız.
❑ Görüntü bulanık	
Kamera yüzeyi yabancı maddeler (Su damlası, kar, çamur vb. gibi) ile kaplı veya kirli.	Bol su ile kamerayı yıkayınız. Sonrasında, lensi suyla durulayınız ve yumuşak ve ıslak bir bezle temizleyiniz.

Muhtemel sebep	Çözüm
❑ Görüntü düzgün değil ise	
Kamera veya çevresi sert bir darbeye maruz kaldıysa.	Aracınızı Toyota bayisine kontrol ettiriniz.
❑ Sabit kılavuz çizgiler olması gereken yerden çok uzakta	
Kamera konumu ayarı doğru değil	Aracınızı Toyota bayisine kontrol ettiriniz.
• Araç yana eğilmiş (araç üzerinde ağır yük olabilir, lastik patladığı için bir tarafın lastik basıncı düşük olabilir) • Araç eğimli bir yerde kullanılmaktadır.	Bu nedenlerden dolayı bu belirti görülüyorsa, bir arızaya işaret etmez. Aracın çevresini görsel olarak kontrol ederek geri gidiniz.

⚠ DİKKAT

■ Geri görüntüleme sistemi kullanılırken

Geri görüntüleme sistemi geriye doğru giderken sürücüye yardım eden yardımcı bir sistemdir. Geri giderken, hareket etmeden önce aracın tüm çevresini görsel olarak direkt ve aynaları kullanarak kontrol ettiğinizden emin olunuz.

Ciddi yaralanmaları ve ölümlerle sonuçlanabilecek kazaları önlemek için aşağıdaki hususlara dikkat ediniz.

- Geri giderken hiçbir zaman tamamiyle geri görüntüleme sistemine güvenmeyiniz. Ekrandaki görüntü ve rehber çiziglerinin konumu gerçekte olduğundan faklı olabilir.
  Herhangi bir araçla geri geri gidiyormuşsunuz gibi dikkatli olunuz.
- Araç hızını kontrol etmek için fren pedalına basarak geri geri yavaşça gittiğinizden emin olunuz.
- Aşağıda verilen bilgiler sadece rehber çizgileridir.
  Aracı park ederken, direksiyonu nekadar ve nezaman döndüreceğiniz trafik koşullarına, yol durumuna, araç durumuna vb. göre değişkenlik gösterecektir. Geri görüntüleme sistemini kullanmadan önce buna dikkat edilmesi gerekir.
- Park ederken, manevra yapmadan önce park yerinin büyüklüğünün aracınıza uygun olduğuna emin olunuz.
- Geri görüntüleme sistemini aşağıdaki durumlarda kullanmayınız.
  - Buzlu veya kaygan yol zemini, veya kar
  - Lastik zinciri kullanırken
  - Bagaj kapağı tamamen kapanmadığında
  - Virajlı ve eğimli yollar
- Düşük sıcaklıklarda, ekran kararabilir ya da görüntü soluk olabilir. Araç hareket ederken görüntü bozulabilir ya da ekrandaki görüntüyü göremeyebilirsiniz. Hareket etmeden önce aracın tüm çevresini görsel olarak direkt ve aynaları kullanarak kontrol ettiğinizden emin olunuz.
- Eğer lastik ölçüleri değişirse, ekranda gösterilen kılavuz çizgisi konumları değişebilir.
- Kamerada özel bir lens kullanılmıştır. Ekranda görülen resimdeki nesneler ve yayaların mesafesi, gerçek mesafeden farklı olabilir.

UYARI

Kamera nasıl kullanılır

- Aşağıda belirtilen durumlarda geri görüntüleme sistemi düzgün çalışmayabilir.
  - Aracın arkası hasarlandığında, kamera konumu ve montaj açışı değişmiş olabilir.
  - Kamera parçaları su geçirmezdir, bu yüzden parçaları ayırmayınız veya değiştirmeyiniz. Aksi takdirde sistem düzgün çalışmayabilir.
  - Kamera lensini temizlerken, kamerayı bol su ile yıkayınız, lensi suyla durulayınız ve yumuşak ve ıslak bir bez ile temizleyiniz. Aksi bir durum, kamera lensinin çizilmesine ve net bir görüntü yansıtılmasına engel olabilir.
  - Kameraya organik solvent, araç temizleme sıvısı, cam temizleme sıvısı veya cam kaplaması uygulamayınız. Böyle bir durumda, bunları hemen siliniz.
  - Kamera ani ısı değişimlerine (soğuk havada sıcak su dökmek gibi) maruz kalırsa sistem düzgün çalışmayabilir.
  - Araç yıkanıyorken, kamera ya da kamera bölgesine şiddetli buhar veya su darbeleri uygulamayınız. Aksi takdirde kamera arızası oluşabilir.
  - Kamera fluoresan ışıkları, sodyum ışığı veya cıva ışığı vb etkisindeyken kullanılacak olursa gösterilen bölgede titreme etkisi görülebilir.
- Kamerayı sert darbelere maruz bırakmayınız, bu bir arızaya sebep olabilir. Bu durumda, aracınızı en kısa sürede Toyota bayisine götürünüz.

Dört tekerden çekiş sistemi*

Aşağıdaki transfer konumlarını seçmek için önden çekiş kontrol düğmesini kullanınız.

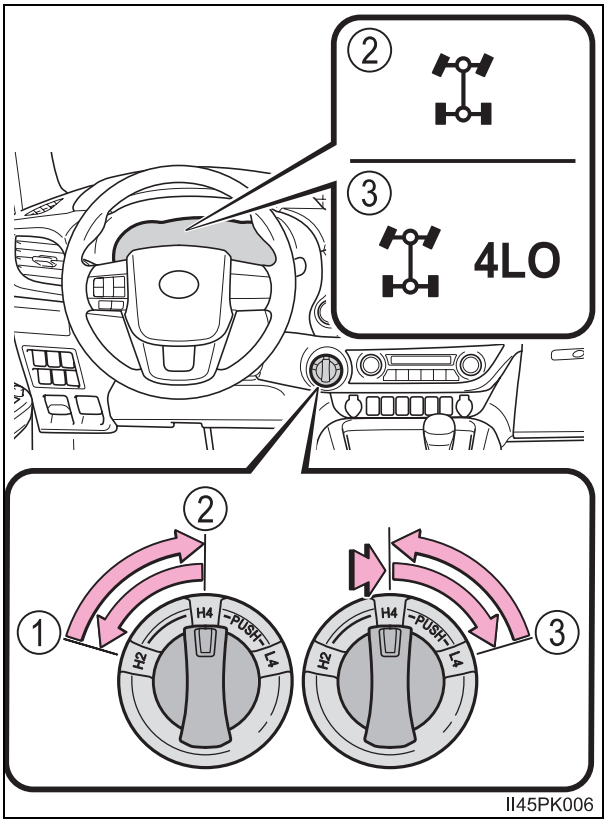

① H2 (Yüksek hız konumu, iki tekerlekten çekiş)

Bu konumu kuru sert-yüzeyli yollarda normal sürüş için kullanınız. Bu konum daha fazla yakıt tasarrufu, sessiz sürüş ve en az aşınma sağlar.

② H4 (Yüksek hız konumu, dört tekerlekten çekiş)

Bu konumu sadece arazi kullanımı, buz ya da karla kaplı yollar gibi lastiklerin kaymasına neden olan zeminlerde kullanınız. Bu konum iki tekerlekten çekişe göre daha fazla çekiş sağlar.

Dört tekerlekten çekiş gösterge ışığı yanar

③ L4 (Düşük hız konumu, dört tekerlekten çekiş)

Maksimum güç ve kavrama için bu konumu kullanınız. “L4” konumunu, dik yokuşları tırmanmak ya da inmek, kumda, çamurda ya da derin karlarda, zor off-road koşullarında kullanınız.

Dört tekerlekten çekiş ve düşük hızlı dört tekerlekten çekiş gösterge ışıkları yanar.

A.D.D. (otomatik ayrışmalı diferansiyel) (bazı modellerde)

ADD (Otomatik ayrışmalı diferansiyel) aşağıda belirtilen vites değişimleri sonucunda birleşip ayrışabilir.

*: Bazı modellerde

H2 ve H4 arasında vites değiştirmek

■ H2 ve H4 arasında vites değiştirmek

1 Hızınızı 100 km/saat'in altına düşürünüz.

2 Ön tekerlekten çekiş kontrol düğmesini H4'e çeviriniz.

Dört tekerlekten çekiş gösterge ışığı yanacaktır.

■ H2 ve H4 arasında vites değiştirmek

Ön tekerlekten çekiş kontrol düğmesini H2'ye çeviriniz.

Dört tekerlekten çekiş gösterge ışığı söncektir.

Her iki durumda da debriyaj pedalına basmanıza gerek yoktur. (düz şanzıman)

H4 ve L4 arasında vites değiştirmek (otomatik şanzıman)

■ H4 ve L4 arasında vites değiştirmek

1 Aracınızı durdurunuz.

2 Vites kolunu N konumuna alınız.

3 Ön tekerlekten çekiş kontrol düğmesini itiniz ve L4'e çeviriniz.

Düşük hızlı dört tekerlekten çekiş gösterge ışığı yanacaktır.

■ L4 ve H4 arasında vites değiştirmek

1 Aracınızı durdurunuz.

2 Vites kolunu N konumuna alınız.

3 Ön tekerlekten çekiş kontrol düğmesini H4'e çeviriniz.

Düşük hızda dört tekerlekten sürüş gösterge ışığı sönecektir.

H4 ve L4 arasında vites değiştirmek (manuel şanzıman)

■ H4 ve L4 arasında vites değiştirmek

1 Aracınızı durdurunuz ya da hızınızı 3 km/saat'in altına düşürünüz.

2 Ayağınız gaz pedalında değilken, debriyaj pedalına basınız.

3 Ön tekerlekten çekiş kontrol düğmesini itiniz ve L4'e çeviriniz.

Düşük hızlı dört tekerlekten çekiş gösterge ışığı yanacaktır.

L4 ve H4 arasında vites değiştirmek

1 Aracınızı durdurunuz ya da hızınızı 3 km/saat'in altına düşürünüz.

2 Ayağınız gaz pedalında değilken, debriyaj pedalına basınız.

3 Ön tekerlekten çekiş kontrol düğmesini H4'e çeviriniz.

Düşük hızda dört tekerlekten sürüş gösterge ışığı sönecektir.

Dört tekerlekten çekiş kullanma sıklığı (A.D.D olan araçlar)

Aracınızı her ay mutlaka dört tekerlekten çeker konumda en az 16 km. kullanınız.
Bu ön çekiş parçalarının yağlanmasını sağlayacaktır.

H2 ve H4 arasında vites değiştirmek

- Soğuk havalarda vites değiştirme problemi olursa, hızınızı düşürünüz ya da aracı durdurunuz ve vites değiştiriniz.
- H4 konumundan H2 konumuna geçtiğinizde dört tekerlekten çekiş gösterge ışığı sönmezse, ileri veya geri yönde düz bir şekilde hızlanınız veya yavaşlayınız.

L4 konumuna geçmek (VSC'li araçlar)

VSC otomatik olarak devre dışı kalır.

Kuru asfalt zeminli yollarda ve otoyolda kullanırken

H2 konumunu kullanınız. Eğer araç H4 veya L4 konumunda uzun sure kullanılırsa, sesli uyarı çalar ve dört tekerlekten çekiş gösterge ışığı hızlıca yanıp söner veya araç bilgi ekranında uyarı mesajı görüntülenir. Araç bilgi ekranında uyarı mesajı görüntülenmesi durumunda mesajdaki talimatları takip ediniz.

Araç bilgi ekranında "DIFFERENTIAL OIL TEMP HIGH SHIFT TO 2WD MODE COOLING TIME REQUIRED"/"Differential oil temp high Shift to 2WD mode Cooling time required" (DİFERANSİYEL YAĞ SICAKLIĞI YÜKSEK 2WD MODUNA GEÇİN SOĞUMA İÇİN ZAMAN GEREKLİ) mesajı görüntülenirse.

Diferansiyel yağı sıcaklığı aşırı yüksek.
Ön tekerlekten çekiş kontrol düğmesini H2'ye çeviriniz ve uyarı mesajı sönünceye kadar bekleyiniz.

DİKKAT

Sürüş esnasında

- Tekerleklerin patinajı sırasında asla önden çekiş kontrol düğmesini H2'den H4'e almayınız. Vites değiştirmeden önce kayma ya da patinaj durdurulmalıdır.
- Kuru ve sert zeminde normal sürüşlerde H2 konumunu kullanınız. H4 veya L4 konumundayken kuru ve sert zeminde sürüş yapmak, güç aktarım sisteminde yağ sızıntısı, takılma veya kazaya neden olabilecek başka sorunlara yol açabilir. Ayrıca, lastik aşıntısına ve yüksek yakıt tüketimine neden olabilir.
- H4 veya L4 konumundayken ani dönüş yapmaktan kaçınınız. Ani dönüş yaptığınız takdirde, ön ve arka tekerlekler arasındaki dönüş hız farkı, frenlemeye benzer bir etki yaparak sürüşü zorlaştıracaktır.

Arka diferansiyel kilit sistemi*

Arka diferansiyel kilit sistemi sadece çukur içinde veya kaygan zeminde patinaj yaptığınız durumlar için geliştirilmiştir.

Diferansiyel kilit sistemi, arka tekerleklerden birinin patinaj yaptığı durumlarda etkili olmaktadır.

Arka diferansiyeli kilitlemek için arka diferansiyel kilitleme düğmesine basınız.

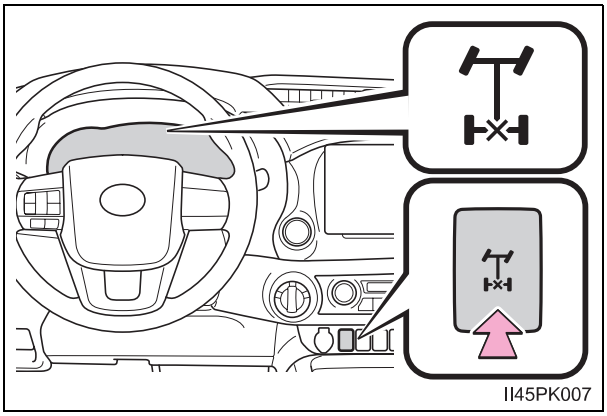
II45PK007

Bu esnada arka diferansiyel uyarı ışığı yanıp sönecektir. Sistemin işlemi tamamlaması için birkaç saniye bekleyiniz. Arka diferansiyel kilitlendikten sonra, uyarı ışığı yanıp sönmeyi bırakıp sürekli yanacaktır.

Merkezi diferansiyeli açık konuma getirmek için düğmeye tekrar basınız.

*: Bazı modellerde

Arka diferansiyel kilit sisteminin kullanılması

▶ Otomatik şanzıman

1 Sadece 4WD modeller: Arka diferansiyel kilit sistemini kullanmadan önce, önden çekiş kontrol düğmesini L4 konumuna çevirerek hareket etmeyi deneyiniz. Bu yeterli olmazsa arka diferansiyel kilit sistemini de kullanınız.

2 Tekerleklerin durduğundan emin olunuz.

3 Arka diferansiyel kilit düğmesine basınız.

4 Yavaşça gaz pedalına basınız.
Arka diferansiyel kilitlendikten sonra, uyarı ışığı yanacaktır.

Araç kurtulduktan sonra ilk fırsatta arka diferansiyel kilidini devre dışı bırakınız.

▶ Düz şanzıman

1 Sadece 4WD modeller: Arka diferansiyel kilit sistemini kullanmadan önce, önden çekiş kontrol düğmesini L4 konumuna çevirerek hareket etmeyi deneyiniz. Bu yeterli olmazsa arka diferansiyel kilit sistemini de kullanınız.

2 Tekerleklerin durduğundan emin olunuz.

3 Debriyaj pedalına basınız.

4 Arka diferansiyel kilit düğmesine basınız.

5 Yavaşça debriyaj pedalını bırakınız.
Arka diferansiyel kilitlendikten sonra, uyarı ışığı yanacaktır.

Araç kurtulduktan sonra ilk fırsatta arka diferansiyel kilidini devre dışı bırakınız.

Arka diferansiyeli kilitleme

Arka diferansiyel kilitli olduğunda aşağıdaki sistemler çalışmaz.
Bu durumda ABS uyarı ışığının, VSC OFF göstergesinin, (bazı modellerde) ve “TRC OFF” göstergesinin (bazı modellerde) yanması veya “TRC TURNED OFF” (TRC DEVRE DIŞI) uyarı mesajının araç bilgi ekranında (bazı modellerde) görüntülenmesi normaldir.

- ABS
- Fren destek sistemi (bazı modellerde)
- VSC (bazı modellerde)
- TRC/A-TRC (bazı modellerde)
- Römork Savrulma Önleme Sistemi (bazı modellerde)
- Yokuşta kalkış destek kontrol (bazı modellerde)
- Eğim iniş destek kontrolü (DAC) (bazı modellerde)

Kolay çözülmesi için

Araç hareket halindeyken direksiyon simidini az miktar sağa veya sola döndürünüz.

Otomatik ayrışma özelliği (4WD modeller)

Önden çekiş kontrol düğmesi H2'ye veya H4'e alındığında arka diferansiyel kilidi de ayrılır.
Bu özelliği kullandıktan sonra düğmeyi kapatmayı asla unutmayınız.

Arka diferansiyeli ayırdıktan sonra

Uyarı ışığının söndüğünü kontrol ediniz.

⚠ DİKKAT

Kaza olmasını engellemek için

Belirtilen uyarının dikkate alınmaması kazaya yol açabilir.

- Arka diferansiyel kilit sistemini hendek içerisinde veya kaygan zeminde patinaj oluşması dışında kullanmayınız. Direksiyonda zorlanabilirsiniz ve dönüşlerde dikkatli olmanız gerekir.
- Tekerleklerin dönüşü durmadan arka diferansiyel kilidini kilitlemeyiniz. Aksi takdirde, diferansiyel kilidi devreye girdiği zaman araç beklenmedik bir yönde harekete geçerek kazaya neden olabilir. Bu durum arka diferansiyel kilit parçalarına da zarar verebilir.
- Diferansiyel kilitli konumdayken 8km/saat’den daha hızlı sürmeyiniz.
- Aracı bu durumlar dışında arka diferansiyel kilitliyken sürmeye devam etmeyiniz.

Motor Durdurma/Çalıştırma Sistemi (Akıllı durdurma)*

Sistem, aracı durdurmak ve hareket ettirmek için fren pedalının çalışmasına (otomatik şanzıman) veya debriyaj pedalının çalışmasına (düz şanzıman) bağlı olarak motoru durdurur ve yeniden çalıştırır.

Motor Durdurma/Çalıştırma Sisteminin çalışması

■ Motorun durdurulması

▶ Otomatik şanzımanlı araçlar

D ya da S konumunda sürerken, fren pedalına basınız ve aracı durdurunuz.

Durdurma/Çalıştırma gösterge ışığı yanar.

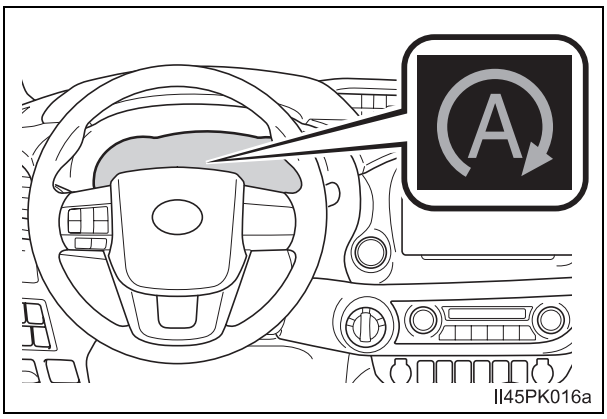

▶ Düz şanzımanlı araçlar

Aracınızı durdurunuz. Debriyaj pedalına sonuna kadar basarak vites kolunu N konumuna alınız ve debriyaj pedalını bırakınız.

Durdurma/Çalıştırma gösterge ışığı yanar.

■ Motorun yeniden çalıştırılması

▶ Otomatik şanzımanlı araçlar

Fren pedalını bırakınız.

Motor Durdurma/Çalıştırma gösterge ışığı sönecektir.

▶ Düz şanzımanlı araçlar

Vites kolunu “N” konumuna alınız ve debriyaj pedalına basınız.

Motor Durdurma/Çalıştırma gösterge ışığı sönecektir.

*: Bazı modellerde

Motor durdurma/çalıştırma sisteminin devre dışı bırakılması

Durdurma ve Çalıştırma sistemini iptal etmek için Durdurma/Çalıştırma düğmesine basınız.

Durdurma/Çalıştırma iptal gösterge ışığı yanar.

Motor durdurma/çalıştırma sistemini devreye almak için yeniden düğmeye basınız.

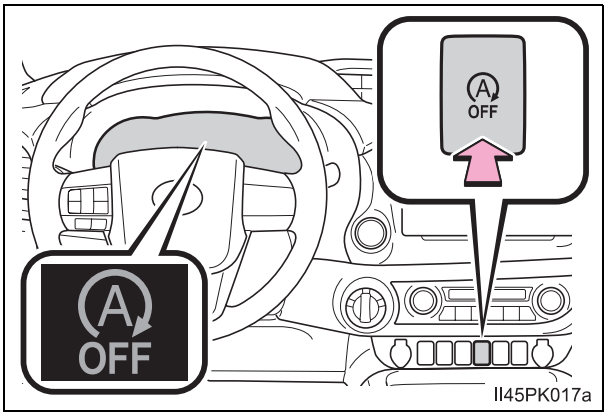

Motor Durdurma/Çalıştırma sisteminin otomatik olarak yeniden devreye alınması

Durdurma/Çalıştırma düğmesine basarak motor durdurma/çalıştırma sistemi iptal edilse bile kontak anahtarının “LOCK” (akıllı giriş ve çalıştırma sistemi olmayan araçlar) ya da off (akıllı giriş ve çalıştırma sistemi olan araçlar) konumuna alınmasından sonra motor çalıştırıldığında sistem yeniden devreye girecektir.

Araç durdurulduğunda durdurma/çalıştırma düğmesine basılırsa

- Motor durdurma/çalıştırma sistemi motoru durdurduğunda Durdurma/Çalıştırma iptal düğmesine basılması motoru yeniden çalıştırmayacaktır.
  Motor durdurma/çalıştırma sistemi devre dışı bırakıldıktan sonra aracın ilk durmasıyla birlikte motor durdurulmayacaktır.
- Motor durdurma/çalıştırma sistemi devre dışı bırakılmış durumda Durdurma/Çalıştırma iptal düğmesine basılması sistemi yeniden devreye alır fakat motoru durdurmaz.
  Motor durdurma/çalıştırma sistemi devreye alındıktan sonra aracın ilk durmasıyla birlikte motor durdurulacaktır.

Yokuşta kalkış destek kontrol

Araç yokuşta iken, motor durdurma/çalıştırma sistemi motoru durdurduğunda, motor yeniden çalışana ve sürüş kuvveti oluşana dek aracın geri kaymasını engellemek için fren kuvveti geçici olarak muhafaza edilir. Sürüş kuvveti oluştuğunda, muhafaza edilen fren kuvveti otomatik olarak serbest bırakılacaktır.

- Bu sistem hem düz zeminde, hem de dik yokuşlarda çalışır.
- Fren sisteminden ses gelebilir, ancak bu bir arıza değildir.
- Fren pedalının tepkisi değişebilir ve titreşim oluşabilir, ancak bu bir arıza değildir.

Çalışma koşulları

- Motor durdurma/çalıştırma sistemi belirtilen tüm koşullar karşılandığında çalışır:
  - Otomatik şanzımanlı araçlar: Fren pedalına sertçe basılmış olmalıdır
  - Düz şanzımanlı araçlar: Debriyaj pedalına basılmamış olmalıdır.
  - Motor yeteri kadar ısınmış olmalıdır
  - Dış hava sıcaklığı yaklaşık -5 °C ya da üstünde
  - Otomatik şanzımanlı araçlar: Vites kolu D veya S konumunda sürüş yapıldıktan sonra D, S veya P konumunda olduğunda.
  - Düz şanzımanlı araçlar: Vites kolu N konumunda olmalıdır.
  - Otomatik klima sistemine sahip araçlar: 

kapalı.
  - Motor kaputu kapalı olmalıdır (→S. 283)
  - Sürücü emniyet kemeri takılı olmalıdır.
  - Sürücü kapısı kapalı olmalıdır.
  - Gaz pedalına basılmamış olmalıdır.
- Belirtilen durumlarda motor durdurma/çalıştırma sistemi motoru durdurmayabilir. Bu, motor durdurma/çalıştırma sisteminde bir arıza belirtisi değildir.
  - Ortam sıcaklığı yüksek ya da düşük olduğu durumlarda klima sistemi çalışıyorken.
  - Akü yeterince dolu değil ya da periyodik şarj zamanı geçmiş.
  - Fren servo vakumu az.
  - Araç dik yokuşta duruyor olmamalıdır.

- Direksiyon simidi çalışırken
- Yoğun trafik gibi sebeplerle araç devamlı olarak durduruluyor ve motor durdurma/çalıştırma sisteminin motoru durdurduğu toplam süre aşırı yüksek.
- Araç yüksek rakımdadır.
- Motor soğutma suyu sıcaklığı ya da şanzıman yağı sıcaklığı çok düşük ya da çok yüksek.
- Akü sıvısı sıcaklığı çok aşırı yüksek ya da düşük olmalıdır.
- Akü kutup başları sökülüp geri takıldıktan sonra.
- Akü değişimi sonrası belirli bir süre boyunca.
- Önden çekiş kontrol düğmesi L4 konumunda ya da arka diferansiyel kilitliyken.

● Motor, motor durdurma/çalıştırma sistemi tarafından durdurulmuş ise aşağıdaki durumlarda otomatik olarak çalışır.

- Klima sistemi açıldığında.
- Otomatik klima sistemine sahip araçlar:

göstergesi yanar.
- Direksiyon simidi çalışırken
- Otomatik şanzımanlı araçlar: Vites kolu D, S ya da P konumu haricinde bir konumda.
- Düz şanzımanlı araçlar: Vites kolu N konumu haricinde bir konumda.
- Sürücü emniyet kemeri çözüldüğünde.
- Sürücü kapısı açıldığında.
- Gaz pedalına basıldığında.
- Stop ve Çalıştırma iptal düğmesi basıldığında.
- Araç yokuş aşağı hareket etmeye başladığında

Motor durdurma/çalıştırma sistemi tarafından motorun durdurulabilmesi için öncelikle aracı hareket ettiriniz.

Otomatik şanzımanlı araçlar: Rölanti durma süresi "Long" (Uzun) olarak ayarlı olduğu durumlarda araç sürülmese bile Motor durdurma/çalıştırma sistemi tarafından motor durdurulabilir. (→S. 284)

● Motor, motor durdurma/çalıştırma sistemi tarafından durdurulmuş ise aşağıdaki durumlarda otomatik olarak çalışabilir.

- Fren pedalına baskı uygulanırsa.
- Klima sistemi çalışıyorken.
- Akü şarjı azaldığında.

Motor durdurma/çalıştırma sistemi tarafından motorun durdurulabilmesi için öncelikle aracı hareket ettiriniz.

Otomatik şanzımanlı araçlar: Rölanti durma süresi "Long" (Uzun) olarak ayarlı olduğu durumlarda araç sürülmese bile Motor durdurma/çalıştırma sistemi tarafından motor durdurulabilir. (→S. 284)

■ **Motor kaputu**

- Motor Durdurma/Çalıştırma sistemi motoru durdurmuşken motor kaputu açılırsa, motor Durdurma/Çalıştırma sistemi veya otomatik motor çalıştırma fonksiyonu tarafından yeniden çalıştırılamayabilir. Bu durumda, vites kolunu P konumuna (otomatik şanzımanlı araçlarda) ya da N konumuna (düz şanzımanlı araçlarda) getiriniz ve kontak anahtarıyla motoru çalıştırınız. (→S. 215, 219)
- MKaput açık halde motor çalıştırıldıktan sonra kaput kapatılsa bile motor durdurma/çalıştırma sistemi çalışmayacaktır. Kaputu kapatınız, kontak anahtarını “LOCK” konumuna (akıllı giriş ve çalıştırma sistemi olmayan araçlar) ya da kapalı konuma alınız (akıllı giriş ve çalıştırma sistemi olan araçlar), 30 saniye veya daha fazla bekleyiniz ve motoru tekrar çalıştırınız.

■ **Direksiyon simidinin çalışması**

Motor Durdurma/Çalıştırma sistemi motoru durdurduğunda direksiyon sürüş esnasında olduğuna kıyasla ağırlaşabilir.

■ **Durdurma/Çalıştırma sistemi ne zaman kullanılır?**

- Aracı kırmızı ışık veya kavşak gibi yerlerde geçici olarak durduracağınızda Durdurma/Çalıştırma sistemini kullanınız.Aracı daha uzun süreliğine durduracaksanız, motoru tamamen durdurunuz.
- Sistemin çalışması mümkün olmadığında, iptal edildiğinde veya arızalandığında sürücüyü bilgilendirmek amacıyla uyarı mesajı görüntülenir ve sesli uyarı duyulur. (→S. 285)
- Even if an attempt is made to start the engine during an engine stop, the engine does not automatically restart. Vites kolunu P (otomatik şanzımanlı araçlarda) ya da N konumuna (düz şanzımanlı araçlarda) alarak normal motor çalıştırma işlemini gerçekleştiriniz.
- Motor, Motor Durdurma/Çalıştırma Sistemi tarafından durdurulup tekrar çalıştırıldığında, güç besleme çıkışı geçici olarak kullanılamayabilir, ama bu bir arıza değildir.
- Kablosuz cihazların ve elektrikle çalışan cihazların monte edilmesi ve sökülmesi, motor durdurma/çalıştırma sistemini etkileyebilir, böyle bir durumda Toyota yetkili servisinizle temasa geçiniz.

■ **Motor Durdurma/Çalıştırma sistemi motoru durdurmuşken ön cam buğulanırsa**

▶ Manuel klima sistemine sahip araçlar:

Durdurma/Çalıştırma sistemi iptal düğmesine basarak motoru yeniden çalıştırınız ve hava çıkış ayarını  olarak değiştiriniz. (→S. 385)

▶ Otomatik klima sistemine sahip araçlar:

Ön cam buğu çözücüsünü çalıştırınız. (Otomatik motor çalıştırma fonksiyonu motoru çalıştırır.) (→S. 392)

Ön cam sık sık buğulanıyorsa Durdurma/çalıştırma düğmesine basarak sistemi devre dışı bırakınız.

Motor, motor durdurma/çalıştırma sistemi tarafından durdurulduğunda klima sisteminin çalışması

Motor, motor durdurma/çalıştırma sistemi tarafından durdurulduğunda, klima sistemi (soğutma, ısıtma ve nem alma fonksiyonları) çalışmayacaktır ve sadece hava üfleyecek veya hava üflemeyi de durduracaktır. Klima sisteminin devre dışı kalmasını engellemek isterseniz motor durdurma/çalıştırma iptal düğmesine basabilirsiniz.

Motor, motor durdurma/çalıştırma sistemi tarafından durdurulduğunda klima sisteminden koku gelirse

Manuel klima sistemine sahip araçlar:
Eğer rölanti durma süresi "Long" (Uzun) olarak ayarlanmışsa, ayarı "Normal" olarak değiştiriniz. "Normal" seçili durumda dahi koku oluşuyorsa motor durdurma/çalıştırma sistemini devre dışı bırakmak için Durdurma/Çalıştırma sistemi iptal düğmesine basınız.

Otomatik klima sistemine sahip araçlar:
Durdurma ve Çalıştırma sistemini devre dışı bırakmak için Durdurma/Çalıştırma düğmesine basınız.

Klima devredeyken motorun rölanti durma süresinin değiştirilmesi

Klima sistemi devredeyken, Durdurma/Çalıştırma sistemi rölanti durma süresi aşağıdaki prosedür ile ayarlanabilir.

1 Araç duruyorken, sayaç kontrol düğmelerini kullanarak ⚙ seçiniz ve ⊙ düğmesine basınız, Ⓐ seçiniz ve ⊙ düğmesine basınız.

2 “Normal” veya “Long” seçiniz ve ⊙düğmesine basınız.

Motor Durdurma/Çalıştırma sistem koruma özelliği

- Müzik sistemi aşırı yüksek ses verecek şekilde kullanıldığında akü tüketimini azaltmak amacıyla müzik sistemi otomatik olarak devre dışı kalabilir. Böyle bir durumda, kontak anahtarını ‘’LOCK’’ (akıllı giriş ve çalıştırma sistemi olmayan araçlar) veya off (akıllı giriş ve çalıştırma sistemi olan araçlar) konumuna çevirip, 3 saniye veya daha uzun süre bekleyerek ve sonra da “ACC” ve “ON” konumuna (akıllı giriş ve çalıştırma sistemi olmayan araçlar) veya AKSESUAR veya KONTAK AÇIK (akıllı giriş ve çalıştırma sistemi olan araçlar) moduna almak müzik sistemini yeniden devreye sokacaktır.
- Akü kutup başları sökülüp takıldığında müzik sistemi devreye girmeyebilir. Böyle bir durumda, müzik sistemini devreye almak için kontak anahtarını ‘’LOCK’’ (akıllı giriş ve çalıştırma sistemi olmayan araçlar) veya off (akıllı giriş ve çalıştırma sistemi olan araçlar) konumuna alınız ve aşağıdaki işlemi iki kez tekrarlayınız.
  - Kontak anahtarını “ON” konumuna (akıllı giriş ve çalıştırma sistemi olmayan araçlar) ya da KONTAK AÇIK (akıllı giriş ve çalıştırma sistemi olan araçlar) konumuna ve sonra da “LOCK" konumuna (akıllı giriş ve çalıştırma sistemi olmana araçlar) veya off (akıllı giriş ve çalıştırma sistemi olan araçlar) konumuna getiriniz.

Pili değiştirme

→S. 526

Motor Durdurma/Çalıştırma Sistemi durumunu görüntüleme

Durdurma/Çalıştırma sistemi çalışma durumu araç bilgi ekranının (sürüş bilgisi) ekranında görüntülenebilir. (→S. 123)

Akıllı Durdurma	Anlık motor durdurma zamanını gösterir. Ayrıca, klima devredeyken motor durma süresi sayaç kontrol düğmeleri ile ayarlanabilir. (→S. 284)
Çalıştırdıktan sonra	Motorun çalıştırılması ve durdurulması arasında motor durdurma/çalıştırma sistemi tarafından motorun durdurulduğu toplam süreyi gösterir.
Sıfırlamadan Sonra	Önceki sıfırlamadan sonra motor durdurma/çalıştırma sistemi tarafından motorun durdurulduğu süreyi gösterir.

"After Reset" (Sıfırlama Sonrası) göstergesi sıfırlanabilir.

- Göstergeyi sıfırlamak için, sayaç kontrol düğmelerinden ⊙ düğmesine basarak “<” veya “>” düğmeleri ile “Reset” (sıfırlama) seçiniz, ve ⊙ düğmesine basılı tutunuz.
- Sıfırlama prosedürünü durdurmak için ⮌ düğmesine basınız.

Araç bilgi ekranı mesajları

Motor durdurma/çalıştırma sistemi tarafından motor durdurulamadığında ve durdurma/çalıştırma sistemi tarafından durdurulan motor otomatik olarak yeniden çalıtırıldığında, aşağıdaki mesajlar araç bilgi ekranında görüntülenir.

- Motor durdurma/çalıştırma sistemi tarafından motor durdurulmadığında

Mesaj	Ayrıntılar/Aksiyonlar
 “Çalıştırmak için fren pedalına sıkıca basın”	Fren pedalına yeterince basılmamış. → **Araç durduktan sonra fren pedalına sertçe basıldığında devreye girer.**
 “Klima kontrolü için”	Otomatik klima sistemine sahip araçlar: • Ortam sıcaklığı yüksek ya da düşük olduğu durumlarda klima sistemi çalışıyorken. → **Kabin sıcaklığı ve ayarlanan sıcaklık arasındaki fark düşük olduğunda hemen çalışacaktır.** •  düğmesine basınız.

Mesaj	Ayrıntılar/Aksiyonlar
 “Akü şarjı”	• Akü şarjı düşük olabilir. → **Akü şarjı öncelikli olduğu için motor durdurulması geçici olarak engellenir, ancak motor kısa bir süre çalıştırıldıktan sonra motorun durdurulmasına izin verilir.** • Tazeleme şarjı yapılıyor olabilir. (Örnek olarak: Akünün değişimi sonrasında, akü kutup başları sökülüp takıldığında → **5 ile 40 dakika süreyle tazeleme şarjı yapıldıktan sonra sistem çalıştırılabilir.** • Motor kaputu açık halde araç çalıştırılmış olabilir. → **Kaputu kapatınız, kontak anahtarını “LOCK” konumuna (akıllı giriş ve çalıştırma sistemi olmayan araçlar) ya da kapalı konuma alınız (akıllı giriş ve çalıştırma sistemi olan araçlar), 30 saniye veya daha fazla bekleyiniz ve motoru tekrar çalıştırınız.** • Akü soğuk olabilir. → **Motoru kısa bir süre çalıştırdıktan sonra motor bölümü ısınacağından sistem yeniden çalışır duruma gelecektir.** • Akü aşırı sıcak olabilir. → **Motor kapatılıp, motor bölümünün yeterince soğumasına izin verildiğinde sistem yeniden çalışır duruma gelecektir.**
 “Fren sistemi için”	• Fren servo gücü azalmış. • Araç yüksek irtifada kullanılıyor. → **Gereken servo gücü fren servosu tarafından üretildiğinde sistem eski haline dönecektir.**
 “Sürücü emniyet kemeri tokası”	Sürücü emniyet kemeri takılı olmamalıdır.
 “Uygun olmayan akü”	Motor durdurma/çalıştırma sistemine uygun olmayan akü takılmış. → **Durdurma/Çalıştırma sistemi devreye girmeyecektir. Aracınızı Toyota bayisine kontrol ettiriniz.**

● Motor durdurma/çalıştırma sistemi tarafından durdurulurken motor otomatik olarak yeniden çalıştırıldığında

Mesaj	Ayrıntılar/Aksiyonlar
 “Klima kontrolü için”	Otomatik klima sistemine sahip araçlar: • Klima sistemi çalıştırılmış veya çalışıyor durumda •  göstergesi yanar.
 “Fren sistemi için”	Fren pedalı sonuna kadar kuvvetlice basılmış veya pompalanmış. → **Gereken servo gücü fren servosu tarafından araç sürülerek üretildiğinde sistem eski haline dönecektir.**
 “Akü şarjı”	Akü şarjı düşük olabilir. → **Akü şarjı öncelikli olduğu için motor çalıştırılmış. Motorun kısa bir süre çalıştırılmasından sonra sistem eski haline dönecektir.**
 “Direksiyon simidini döndürme”	Direksiyon simidi döndürülmüş.
 “Sürücü emniyet kemeri tokası”	Sürücü emniyet kemeri takılı olmamalıdır.

■ **Eğer araç bilgi ekranında "Stop & Start system malfunction Visit your dealer" (Durdurma/Çalıştırma sistem arızası bayinizi ziyaret ediniz görüntülenirse (bazı modellerde)**

Sistemde arıza olabilir. Aracınızı Toyota bayisine kontrol ettiriniz.

■ **Durdurma/Çalıştırma sistemi iptal düğmesi yanıp sönmeye devam ederse**

Sistemde arıza olabilir. Aracınızı Toyota bayisine kontrol ettiriniz.

⚠ DİKKAT

■ **Motor Durdurma/Çalıştırma sistemi çalışıyorken**

- Motor Durdurma/Çalıştırma sistemi motoru durdurduğunda (durdurma/çalıştırma gösterge ışığı yanıyorken) vites kolunu "N" konumuna (düz şanzıman) alınız ve gerektiğinde fren pedalına basınız veya park frenini çekiniz.
  Otomatik motor çalıştırma fonksiyonu nedeniyle beklenmedik kazalar meydana gelebilir.
- Motor Durdurma/Çalıştırma sistemi motoru durdurduğunda (durdurma/çalıştırma gösterge ışığı yanıyorken) kimsenin aracı terk etmesine izin vermeyiniz.
  Otomatik motor çalıştırma fonksiyonu aracınızın beklenmedik bir anda hareket etmesi sonucu kazalara neden olabilir.
- Aracınız havalandırmanın kötü olduğu yerlerdeyken Motor Durdurma/Çalıştırma sisteminin motoru durdurmadığından emin olunuz. Otomatik motor çalıştırma fonksiyonunun motoru yeniden çalıştırması sonucu egzoz gazları toplanıp araç içerisine girerek ölüme ya da ciddi sağlık sorunlarına neden olabilir.

■ **Arazide araç kullanım uyarıları**

Sudan geçme gibi arazi sürüşünde, Durdurma ve Çalıştırma sistemini iptal etmek için Durdurma/Çalıştırma düğmesine basınız. Aksi bir durum motorun tekrar çalışmasının mümkün olmamasına sebep olabilir.

⚠ UYARI

Sistemin doğru çalışması için

Aşağıdaki durumlarda, Motor Durdurma/Çalıştırma sistemi düzgün çalışmayabilir. Aracınızı Toyota bayisine kontrol ettiriniz.

- Sürücü emniyet kemeri takılıyken sürücü ve ön yolcu emniyet kemeri hatırlatma lambası yanıp sönmekteyse.
- Sürücü emniyet kemeri takılı değilken sürücü ve ön yolcu emniyet kemeri hatırlatma lambası yanmıyorsa.
- Araç bilgi ekranında, sürücü kapısı kapalı olduğu halde sürücü kapısının açık olduğunu belirten gösterge ışığı yanıyorsa veya lamba anahtarı kapı konumunda olduğu halde kapılar açıldığında okuma/tavan lambaları yanmıyorsa.
- Araç bilgi ekranında, sürücü kapısı açık olduğu halde sürücü kapısının açık olduğunu belirten gösterge ışığı yanmıyorsa veya lamba anahtarı kapı konumunda olduğu halde kapılar açıldığında okuma/tavan lambaları yanmıyorsa.

Sürüş destek sistemleri

Sürüş güvenliğini ve performansını sağlamak için, birçok sürüş koşulunda, aşağıdaki sistemler otomatik olarak devreye girer. Ancak unutulmamalıdır ki bu sistemler yardımcı sistemlerdir ve araç kullanırken sadece bu sistemlere güvenmek doğru değildir.

◆ ABS (Kilitlenme önleyici fren sistemi)

Ani frenlemelerde ya da kaygan yüzeyli yollarda yapılan frenlemelerde lastiklerin kilitlenmesini önlemeye yardımcı olur.

◆ Fren destek sistemi (bazı modellerde)

Sistem panik frenleme yapıldığını algıladığında, uygulanan fren kuvvetini artırır.

◆ VSC (Araç denge kontrol sistemi) (Bazı modellerde)

Ani direksiyon kırılmasında ya da kaygan yüzeylerde dönüş yapıldığında, sürücünün aracın savrulmasını kontrol edebilmesine yardımcı olur.

◆ 4WD modellerin H2 konumu ve Pre Runner modelleri için TRC (Çekiş Kontrol Sistemi) (bazı modellerde)

İlk kalkışta ya da kaygan yüzeylerde hızlanmalarda, çekiş kuvvetini kontrol etmeye yardımcı olur ve tekerleklerin patinaja düşmesini engeller.

◆ 4WD modellerin H4 ve L4 konumları için A-TRC (Aktif Çekiş Kontrol Sistemi) (bazı modellerde)

İlk kalkışta ya da kaygan yüzeylerde hızlanmalarda, çekiş kuvvetini kontrol etmeye yardımcı olur ve dört tekerleğin patinaja düşmesini engeller.

◆ Yokuşta kalkış destek kontrol (bazı modellerde)

Rampada veya kaygan bir yokuşta kalkışta aracın geriye kaçırmasının engellenmesine yardımcı olur.

◆ Acil fren sinyali (bazı modellerde)

Aniden frene basıldığında, dörtlü flaşörler arkadaki sürücüyü uyarmak için yanıp söner.

◆ Römork Savrulma Önleme Sistemi (bazı modellerde)

Römorkun savrulması algılandığında, her tekerleğe ayrı ayrı fren uygulayarak ve motor torkunu düşürerek, römorkun savrulmasını kontrol etmesinde sürücüye yardımcı olur.

Römork savrulma önleme sistemi VSC sisteminin bir parçasıdır ve VSC kapatıldığında ya da bir arıza olduğunda çalışmayacaktır.

TRC/A-TRC/VSC/Römork Savrulma Önleme sistemleri çalışıyorken

TRC/A-TRC/VSC/Römork Savrulma Önleme Sistemi devreye girdiğinde kayma uyarı ışığı yanıp sönmeye başlar

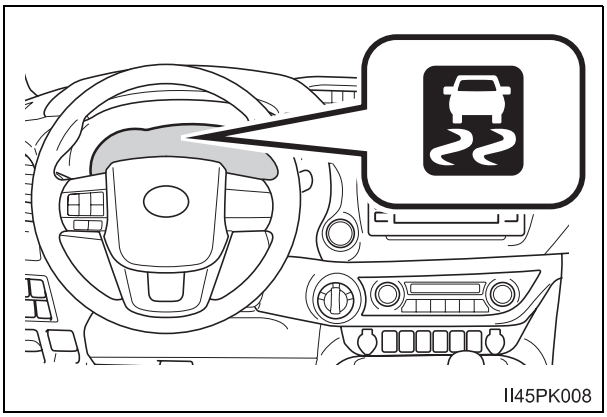

TRC/A-TRC sistemlerinin devre dışı bırakılması

Araç yeni karın ya da çamurun içine saplandığında, TRC/A-TRC sistemi motordan tekerleklere giden kuvveti azaltabilir. Sistemi kapatmak için tuşuna basmak, aracın çamurdan çıkmasını kolaylaştırabilir.

▶ Bilgi ekranı olmayan araçlar

TRC/A-TRC sistemini iptal etmek için düğmesine hızlıca basıp bırakınız.

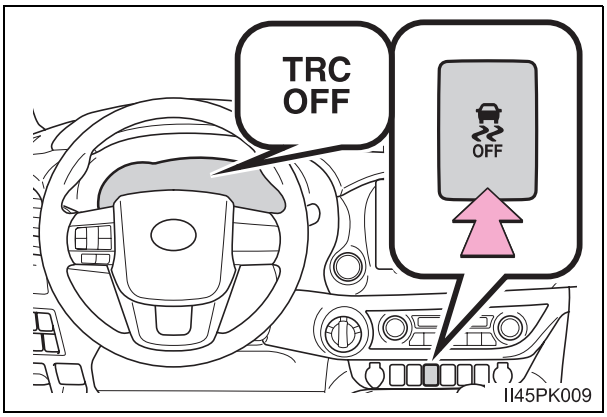

"TRC OFF" gösterge ışığı yanacaktır.

Sistemi tekrar devreye almak için düğmesine bir daha basınız.

▶ Bilgi ekranı olman araçlar

TRC/A-TRC sistemini iptal etmek için düğmesine hızlıca basıp bırakınız.

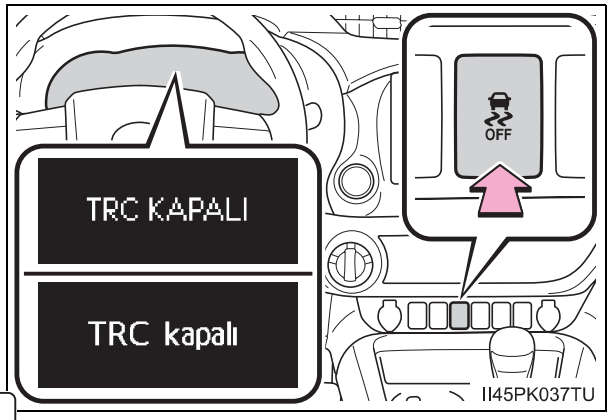

Araç bilgi ekranında "TRC TURNED OFF"/"TRC turned off" görünecektir.

Sistemi tekrar devreye almak için düğmesine bir daha basınız.

■ **TRC, A-TRC, VSC veRömork Savrulma Önleme sisteminin iptal edilmesi**

▶ Bilgi ekranı olmayan araçlar

TRC, A-TRC, VSC ve Römork Savrulma Önleme sistemini iptal etmek için, araç duruyorken,  düğmesine 3 saniyeden fazla basılı tutunuz.

“TRC OFF” uyarı ışığı ve VSC OFF uyarı ışığı yanacaktır.

Sistemi tekrar devreye almak için  düğmesine bir daha basınız.

▶ Bilgi ekranı olman araçlar

TRC, A-TRC, VSC ve Römork Savrulma Önleme sistemini iptal etmek için, araç duruyorken,  düğmesine 3 saniyeden fazla basılı tutunuz.

VSC OFF uyarı ışığı yanar ve araç bilgi ekranında “TRC TURNED OFF”/ “TRC turned off” (TRC DEVRE DIŞI) yazısı görünür.

Sistemi tekrar devreye almak için  düğmesine bir daha basınız.

■  **düğmesine basılmadığı halde “TRC OFF” (TRC KAPALI) gösterge ışığı yandığında veya “TRC TURNED OFF”/“TRC turned off” (TRC DEVRE DIŞI) yazısı araç bilgi ekranında görüntülendiğinde**

TRC, A-TRC ve eğim iniş destek kontrol sistemi çalışmayacaktır. Toyota bayisine başvurunuz.

■ **ABS, BA (fren destek), VSC, Römor Savrulma Önleme Kontrolü, TRC, A-TRC ve eğimde kalkış destek sistemlerinden kaynaklanan sesler ve titreşimler**

- Motor çalıştığında ya da araç hareket etmeye başladığında, ard arda fren pedalına basıldığı zaman motor bölümünden bir ses duyulabilir. Hibrit sistem çalıştığında ya da araç hareket etmeye başladığında, ard arda fren pedalına basıldığı zaman motor bölümünden bir ses duyulabilir.
- Yukarıda belirtilen sistemler çalışırken, aşağıdaki durumlar oluşabilir. Bu durumlardan herhangi birinin gerçekleşmesi bir arıza olduğu anlamına gelmez.
  - Araç gövdesinde ya da direksiyonda titreşimler meydana gelebilir.
  - Araç dururken bir motor sesi duyulabilir.
  - ABS devreye girdiğinde, fren pedalında titreme meydana gelebilir.
  - ABS devreye girdiğinde, fren pedalı biraz aşağıya hareket edebilir.

TRC, A-TRC, VSC ve Römork Savrulma Önleme sistemlerinin otomatik olarak yeniden etkinleştirilmesi

TRC, A-TRC, VSC ve Römork Savrulma Önleme sistemlerini kapattıktan sonra, aşağıdaki durumlarda sistemler otomatik olarak tekrar devreye girecektir:

- Motor çalıştırma düğmesi “LOCK” konumuna alındıktan (akıllı giriş ve çalıştırma sistemi olmayan araçlar) ya da kapatıldıktan (akıllı giriş ve çalıştırma sistemi olan araçlar) sonra.
- Sadece TRC/A-TRC sistemi iptal edildikten sonra araç hızı artarsa, TRC/A-TRC tekrar etkinleşir.
  TRC, A-TRC, VSC ve Römork Savrulma Önleme sistemleri kapatılırsa, araç hızı arttığında otomatik olarak tekrar devreye girme olmayacaktır.

Yokuşta kalkış destek kontrol sisteminin devreye girme koşulları

▶ Otomatik şanzımanlı araçlar:

- Yokuş yukarı: Vites kolu P, R veya N konumu haricinde bir konumda.
- Yokuş aşağı: Vites kolu R konumunda olmalıdır.
- Araç durduğunda
- Park freni çekili değil
- Gaz pedalına basılmamış olmalıdır.

▶ Düz şanzımanlı araçlar:

- Yokuş yukarı: Vites kolu R konumu haricinde bir konumda.
- Yokuş aşağı: Vites kolu R konumunda olmalıdır.
- Araç durduğunda
- Park freni çekili değil
- Gaz pedalına basılmamış olmalıdır.

Eğimde kalkış destek kontrol sisteminin otomatik iptali

▶ Otomatik şanzımanlı araçlar:

- Yokuş yukarı: Vites kolu P, R ve N konumunda.
- Yokuş aşağı: Vites kolu R konumu haricinde bir konumda.
- Gaz pedalına basıldığında.
- Park freni çekili.
- Fren pedalı bırakıldıktan maksimum 2 saniye sonra

▶ Düz şanzımanlı araçlar:

- Yokuş yukarı: Vites kolu R konumunda olmalıdır.
- Yokuş aşağı: Vites kolu R konumu haricinde bir konumda.
- Gaz pedalına basıldığında.
- Park freni çekili.
- Fren pedalı bırakıldıktan maksimum 2 saniye sonra

■ **Acil fren sinyali için çalışma koşulları**

Aşağıdaki üç koşul oluştuğunda, acil fren sinyali çalışacaktır.

- Dörtlü flaşörler kapalı.
- Araç hızı yaklaşık 55 km/saat'i geçtiğinde.
- Sistemin aracın yavaşlamasına bakarak ani frenleme yapıldığına hükmetmesine neden olacak şekilde fren pedalına basılırsa.

■ **Acil fren sinyalinin otomatik iptali**

Aşağıdaki durumlarda acil fren sinyali kapanır.

- Dörtlü flaşörler açıldığında.
- Fren pedalı bırakıldığında.
- Sistemin aracın yavaşlamasına bakarak ani frenleme yapılmadığına karar vermesi.

■ **Kayma uyarı ışığı yanarsa**

Bu durum VSC/Römork Savrulma Önleme, TRC ve A-TRC sisteminde bir arıza olduğu anlamına gelebilir. Toyota bayisine danışınız.

⚠ DİKKAT

■ **ABS'nin etkin bir şekilde çalışmadığı durumlar**

- Lastiklerin yol tutuş sınırlarının aşıldığı durumlar (aşırı yıpranmış lastiklerin karla kaplı yolda kullanılması gibi).
- Islak yada kaygan bir yolda, yüksek hızlarda aracın tekerleklerinin yolla temasının kesilmesi.

■ **ABS çalışırken durma mesafesinin normal durumlardan daha fazla olacağı durumlar**

ABS aracın durma mesafesini azaltmak için tasarlanmamıştır. Özellikle aşağıdaki durumlarda takip mesafesine dikkat ediniz:

- Toprak, çakıllı ya da karlı yollarda araç kullanırken
- Lastiklere zincir takılı halde araç kullanırken
- Tümseklerin üzerinden geçerken
- Bozuk, çukurlu ve düzgün olmayan yüzeylerde araç kullanırken

DİKKAT

■ **TRC/A-TRC aşağıdaki durumda düzgün çalışmayabilir**

Kaygan zeminde araç kullanırken, TRC/A-TRC devreye girmesine rağmen, düz sürüş kabiliyeti ve güç kontrolü tam olarak yapılamayabilir.
Güç kontrolünün ve doğrusal kararlılığın sağlanamadığı durumlarda aracınızı dikkatli kullanınız.

■ **Yokuşta kalkış destek kontrol**

- Eğimde kalkış destek kontrol sistemine aşırı güvenmeyiniz. Eğimde kalkış destek kontrol sistemi, dik yokuşlarda ve buz kaplı yollarda etkin şekilde çalışmayabilir.
- Park freninin aksine eğimde kalkış destek kontrol sistemi aracı uzun süre hareketsiz tutmak üzere tasarlanmamıştır. Eğimde kalkış destek kontrol sistemini, aracı rampa üzerinde tutmak için kullanmaya çalışmayınız, kullanılmaya çalışılması kazaya neden olabilir.

■ **VSC/Römork Savrulma Önleme sistemi devreye girdiğinde**

Kayma uyarı ışığı yanıp söner. Her zaman dikkatli araç kullanınız.
Tehlikeli araba kullanmak kazaya sebebiyet verebilir. Uyarı ışığı yanıp söndüğünde daha dikkatli olunuz.

■ **TRC/A-TRC/VSC/Römork Savrulma Önleme sistemleri kapatıldığında**

Daha dikkatli olunuz ve aracı yol durumuna uygun hızda kullanınız. Bu sistemler aracın dengesini ve doğrusal kararlılığını kontrol ettiğinden, gerekmedikçe TRC/A-TRC/VSC/Römork Savrulma Önleme sistemlerini iptal etmeyiniz.

■ **Lastiklerin değiştirilmesi**

Bütün lastiklerin, aynı boyutta, aynı marka, aynı desen ve aynı taşıma kapasitesine sahip olduğundan emin olunuz. Ayrıca, lastiklerin önerilen lastik hava basıncına sahip olduğundan emin olunuz.

Araçta farklı lastikler kullanıldığında, ABS, TRC, A-TRC, VSC,Römork Savrulma Önleme, yokuşta kalkış destek kontrol ve eğim iniş destek sistemleri düzgün çalışmaz.
Lastiklerinizi değiştirirken daha fazla bilgiye ihtiyacınız olduğunda, Toyota Yetkili Servisinize başvurunuz.

■ **Lastiklerin ve süspansiyonun modifikasyonu**

Lastiklerde herhangi bir problem olması ya da süspansiyon sisteminin modifiye edilmesi, sürüş destek sistemlerinin düzgün çalışmasına engel olacaktır.

DİKKAT

■ **Römork Savrulma Önleme Sistemi Uyarıları**

Römork Savrulma Önleme Sistemi her durumda römorkun savrulmasını azaltmayabilir. Aracın, römorkun, yol yüzeyinin durumu ve sürüş koşulları gibi birçok faktöre bağlı olarak Römork Savrulma Önleme Sistemi verimli olmayabilir. Römorku düzgün bir şekilde çekme ile ilgili bilgiler için römorkun kullanıcı el kitabına başvurunuz.

■ **Römork sallanırsa (Römork Savrulma Önleme Sistemi olan araçlar)**

Aşağıda belirtilen uyarılara dikkat ediniz.
Bunlara uyulmaması, ciddi şekilde yaralanmalara veya ölüme sebep olabilir.

- Direksiyonu sıkıca tutunuz. Direksiyonu düz ileri sürüş yönünde tutunuz. Direksiyonu çevirerek römorkun savrulmasını kontrol etmeye çalışmayınız.
- Aracın hızını azaltmak için hemen ayağınızı gaz pedalından çekiniz fakat bu işlemi yavaş yavaş yapınız.
  Hızınızı artırmayınız. Frene basmayınız.

Ani fren ve manevradan kaçınarak aracınızın yeniden dengesini bulmasına müsaade ediniz. (→S. 211)

Eğim iniş destek kontrol sistemi*

Eğim iniş destek kontrol sistemi eğim inişlerinde hızın aşırı yükselmesini engeller.
Sistem, araç hızı 30 km/saat'in altındaysa ve önden çekiş kontrol düğmesi L4 veya H4 konumunda ve arka diferansiyel kilitli olmadığında çalışacaktır.

Sistemin çalışması

"DAC" düğmesine basınız. Sistem çalışacak ve gösterge panelinde eğim iniş destek kontrol sistemi uyarı ışığı yanacaktır.

Sistem çalışmaya başladığında kayma uyarı ışığı yanıp sönmeye başlayacaktır ve aynı zamanda fren lambaları ve üst stop lambası da yanacaktır.

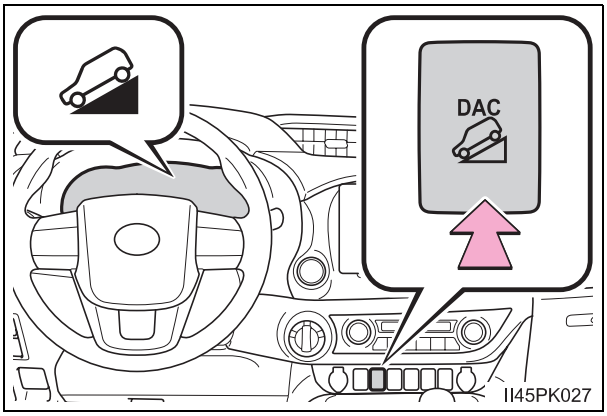

*: Bazı modellerde

Çalıştırma sırasında dikkat edilecek noktalar

▶ Otomatik şanzımanlı araçlar

Vites kolu P konumu dışında herhangi bir konumdayken sistem çalışacaktır. Ancak sistemin etkin kullanımı için vites kolunun S modunda 1 ya da 2 aralığı konumuna alınması tavsiye edilir.

▶ Düz şanzımanlı araçlar

Sistemin etkin kullanımı için, düşük vitesli sürüş önerilir.

Eğim iniş destek kontrol (DAC) sistemi göstergesi yanıp sönerse

- Aşağıdaki durumlarda gösterge ışığı yanıp söner ve sistem çalışmaz:
  - Önden çekiş kontrol düğmesi H2 konumunda.
  - Vites kolu P konumunda (otomatik şanzımanlı araçlar)
  - Arka diferansiyel kilitli.
  - Gaz veya fren pedalına basıldığında.
  - Araç hızı yaklaşık 30 km/saat'i geçtiğinde
  - Fren sistemi aşırı ısınmış
    Sistem, çalışmayı sona erdirecektir. Böyle bir durumda sesli uyarı duyulur, eğim iniş destek sistemi göstergesi yanıp söner ve araç bilgi ekranında "TRC turned off" (TRC kapatıldı) görüntülenir. Eğim iniş destek kontrol sistemi uyarı ışığı yanmaya başlayana kadar ve araç bilgi ekranında "TRC turned off" (TRC kapatıldı) uyarısı sönünceye kadar sistemi kullanmaktan kaçınınız. (Bu süre içerisinde araç normal olarak kullanılabilir)
- Aşağıdaki durumlarda sürücüyü uyarmak adına gösterge yanıp söner ancak sistem çalışmaya devam eder:
  - Vites kolu N konumunda (otomatik şanzımanlı araçlar)
  - Vites kolu N konumunda ve debriyaj pedalı basılı. (düz şanzımanlı araçlar)
  - Sistem devredeyken "DAC" düğmesi kapalı konuma getirildiğinde.
    Sistem kademeli olarak çalışmayı sona erdirir. Gösterge, çalışma süresince yanıp söner ve sistem tamamen devreden çıktığında söner.

Eğim iniş destek kontrol sisteminden kaynaklanan sesler ve titreşimler

- Motor çalıştığında ya da araç hareket etmeye başladığında, motor bölümünden bir ses duyulabilir. Bu ses, eğim iniş kontrol sisteminde bir arıza olduğu anlamına gelmez.
- Eğim iniş kontrol sistemi çalışırken, aşağıdaki durumlar oluşabilir. Bu durumlardan herhangi birinin gerçekleşmesi bir arıza olduğu anlamına gelmez.
  - Araç gövdesinde ya da direksiyonda titreşimler meydana gelebilir.
  - Araç dururken bir motor sesi duyulabilir.

■ **Sistem arızası**

- Eğim iniş destek kontrol sistemi uyarısı, kontak anahtarı "ON" modundayken (akıllı giriş ve çalıştırma sistemi olmayan araçlar) ya da motor çalıştırma düğmesi KONTAK AÇIK konumuna alındığında (akıllı giriş ve çalıştırma sistemi olan araçlarda) yanmaz
- Eğim iniş destek kontrol sistemi uyarısı “DAC” düğmesine basıldığında yanmaz.
- Kayma uyarı ışığı yanar.

Yukarıdaki koşullarda aracınızı bir Toyota bayisine kontrol ettiriniz.

⚠ DİKKAT

■ **Eğim iniş destek kontrol sistemini kullanırken**

- Eğim iniş destek kontrol sistemine aşırı güvenmeyiniz. Bu fonksiyon aracın performans limitlerini arttırmaz. Yol şartlarına her zaman dikkat ediniz, aracı güvenli kullanınız.
- Düz şanzımanlı araçlar: Düşük viteste sürünüz. Eğim iniş destek sistemini kullanırken yüksek viteste sürüş yapmanız motorun stop etmesine neden olarak frenlerin etkinliğini azaltabilir, tekerlekler kilitlenebilir ve kazaya sebep olabilir.
- Düz şanzımanlı araçlar: Dik rampalarda motor frenini etkin bir şekilde kullanınız. Eğer araç boş viteste veya debriyaj pedalına basılı halde dik bir rampadan aşağıya sürülürse fren sistemi üzerindeki yük artar ve araç hızının kontrol edilmesi imkansızlaşarak kazaya sebep olabilir.

■ **Aşağıda belirtilen yüzeylerde sistem çalışmayabilir. Bu durum, ciddi yaralanma veya ölümle sonuçlanabilecek bir kazaya yol açabilir.**

- Islak ya da çamurlu yol gibi kaygan zeminler
- Buzlu zeminler
- Asfalt olmayan yollar

DPF (Dizel Partikül Filtresi) sistemi*

Filtrede toplanan kurum belirli bir miktarı aştığında otomatik olarak arınmaktadır.

◆ Yenileme

Arınma sürüş koşullarına göre gerçekleşmektedir.

◆ Sistem özellikleri

DPF sistemi belirtilen özelliklere sahiptir:

- Arınma işlemi sırasında rölanti devri yükselir
- Egzoz gazının kokusu normal bir motora göre farklılık gösterir
- Arındırma işlemi sırasında egzoz borusundan beyaz duman çıkabilir. Ancak bu bir arıza belirtisi değildir.

DPF sistemi hata uyarısı

▶ DPF sistemi düğmesi olmayan araçlar

- Eğer ekranda “DPF FULL SEE OWNER’S MANUAL”/“DPF full See owner’s manual” (DOLU DPF KULLANICI EL KİTABINA BAKINIZ) DPF sistemi uyarı mesajı görünürse, sürmeye devam ediniz. (→S. 497)
- Eğer ekranda "DPF FULL VISIT YOUR DEALER"/"DPF full Visit your dealer" (DPF DOLU BAYİNİZİ ZİYARET EDİNİZ) DPF sistemi uyarı mesajı görünürse ve arıza uyarı ışığı yanarsa aracınızı hemen Toyota yetkili servisinize götürünüz.

*: Bazı modellerde

▶ DPF sistemi düğmesi olan araçlar

- Eğer ekranda "DPF FULL MANUAL REGENERATION REQUIRED SEE OWNER'S MANUAL"/"DPF full Manual regeneration required See owner's manual" (DPF DOLU MANUEL ARINDIRMA GEREKLİ KULLANICI EL KİTABINA BAKINIZ) DPF sistemi uyarı mesajı görünürse aşağıdaki prosedürü takip ederek arındırma işlemini gerçekleştiriniz.

1 Aracınızı güvenli bir yerde durdurunuz.

2 Vites kolunu P konumuna (otomatik şanzıman) ya da N konumuna (manuel şanzıman) alınız ve park frenini çekiniz.

Motoru durdurmayınız.
Egzoz borusu yakınında yanıcı maddeler olmadığından emin olunuz. (→S. 303)

Motorun ısınmış olduğunu kontrol ediniz. Eğer motor soğuksa gaz pedalına basarak motoru ısıtınız.*1

3 DPF sistemi düğmesine basınız

Ekranda DPF sistem uyarı mesajı görüntülenir ve motor rölanti devri artar.

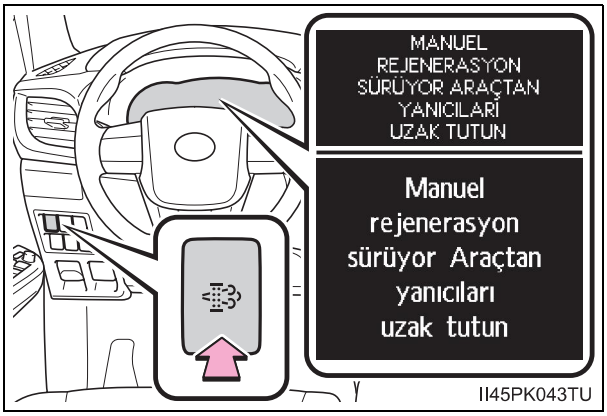

Arınma işleminin tamamlanması yaklaşık 30-40* dakika sürer.*2

DPF sistemi uyarı mesajı söndüğünde, rölanti devrinin normale dönmesi tamamlanmış olacaktır.

Aracın, deniz seviyesinden 4000 m'den (13123 ft.) daha yüksekte olduğu durumlarda DPF sistemi düğmesi çalışmayabilir.

*1: Şartlara bağlı olarak motor devri 3000 d/dak ulaşana kadar gaz pedalına basılması gerekebilir. Motor soğutma suyu sıcaklığı veya egzoz sıcaklığı düşük olduğunda arındırma işlemi uzun zaman alabilir veya mümkün olmayabilir.

*2: Arındırma işlemi için gerekli olan süre dış hava sıcaklığına bağlı olarak değişkenlik gösterir. Ayrıca motor devri, DPF sistem düğmesine basılmasından 10 dakika sonra bile halen yaklaşık 2000 devirdeyse, egzoz gazı sıcaklığı düşük olabilir. Böyle bir durumda, bir süre boyunca gaz pedalına basarak motorun yaklaşık 3000 d/dak çalışmasını sağlayınız.

- Eğer ekranda "DPF FULL VISIT YOUR DEALER"/"DPF full Visit your dealer" (DPF DOLU BAYİNİZİ ZİYARET EDİNİZ) DPF sistemi uyarı mesajı görünürse ve arıza uyarı ışığı yanarsa aracınızı hemen Toyota yetkili servisinize götürünüz.

DPF sistem anahtarı (varsa) ile arınma işlemi

- DPF sistem düğmesine bastıktan sonra, gaz pedalı ya da debriyaj pedalına (manuel şanzıman) basılırsa arınma işlemi duracaktır. Arınma işlemi durursa, en kısa zamanda yeniden başlatınız.
- Arınma işlemi tamamlandıktan sonra egzozun temizlenmesi için motora birkaç kez gaz veriniz.

DPF sistemi uyarısı

Aşağıda belirtilen durumlarda DPF sistem uyarı mesajı normalden daha önce yanabilir.*

- Sadece düşük hızlarda sürüş yapıldığında (20 km/s ve daha düşük hızlarda).
- Motor sık sık çalıştırılıp durduruluyorsa (motor bir kerede 10 dakikadan uzun olacak şekilde çalıştırılmadığında)

*: Hava, sürüş koşulları vs. göre değişkenlik gösterir.

DİKKAT

Arınma işlemi sırasında

Aşağıda belirtilen uyarılara dikkat ediniz.
Bu uyarılara uyulmadığı takdirde, sıcak haldeki egzoz borusu veya egzoz gazı nedeniyle yanıklar oluşabilir veya yangın çıkabilir.

- Egzoz borusunun etrafında kurumuş otlar gibi yanıcı maddelerin bulunduğu yerlere aracınızı park etmeyiniz.

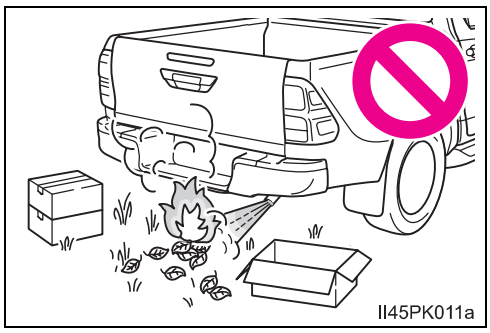

- Egzoz borusu yakınında insanların olmadığından emin olunuz.

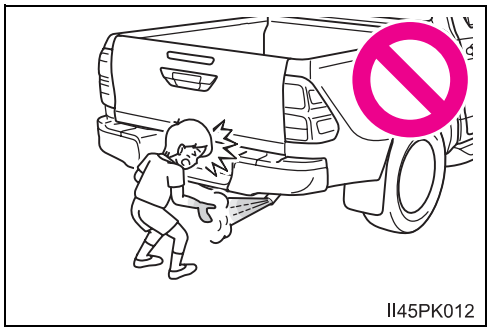

DİKKAT

- DPF sistemi düğmesi olan araçlar: Aracınızı garaj gibi kapalı alanlar içinde çalıştırmayınız.
- Arınma işlemi sırasında egzoz borusuna ve egzoz gazına temas etmeyiniz.

Arıza uyarı lambası yanarsa

DPF sistemi uyarı mesajı görünmesine rağmen aracınızı kullanmaya devam ettiğiniz takdirde arıza uyarı lambası yanacaktır. Bu durumda aracınızda hasar olabilir veya bir kazaya neden olabilir. Aracınızı hemen Toyota bayisine götürünüz.

UYARI

DPF sisteminin bozulmasını engellemek için

- “DPF FULL VISIT YOUR DEALER”/“DPF full Visit your dealer” (DOLU DPF BAYİNİZE GİDİNİZ) uyarı mesajı görünüyorken aracınızı uzun sürelerle kullanmayınız.
- Belirtilen özelliklerden farklı yakıt kullanmayınız.
- Tavsiye edilen tipten farklı motor yağı kullanmayınız.
- Egzoz borusunda herhangi bir tadilat yapmayınız.

Kış şartlarında araç kullanım ipuçları

Kış mevsiminde, araç kullanmadan önce gerekli incelemeleri ve hazırlıkları yapınız. Aracınızı her zaman hava koşullarının gerektirdiği şekilde sürünüz.

Kış için hazırlık

- Dış hava sıcaklığına uygun sıvılar kullanınız.
  - Motor yağı
  - Motor soğutma sıvısı
  - Cam yıkama sıvısı
- Servis teknisyenine akünün durumunu kontrol ettiriniz.
- Kış şartları için uygun dört adet kış lastiği kullanınız ya da arka tekerlekler için zincir seti bulundurunuz.

  Lastiklerin tümünün aynı marka ve aynı boyutta olduğuna ve zincirlerin ölçüsünün lastiğe uygun olduğuna dikkat ediniz.

Aracı kullanmadan önce

Sürüş koşullarına göre aşağıdakileri uygulayınız:

- Güç uygulayarak buz tutmuş bir camı açmaya çalışmayınız ya da donmuş silecekleri hareket ettirmeyiniz. Donmuş kısma buzu çözmek için ılık su dökünüz. Dökülen suyun donmaması için suyu hemen temizleyiniz.
- Klima kontrol sistemi fanının düzgün çalışabilmesi için ön cam önündeki hava kanalları üzerinde biriken karı temizleyiniz.
- Dış ışıklar, aracın tavanı, şasi ve lastik veya frenlerin çevresinde birikmiş olabilecek buz veya kar olup olmadığını kontrol ediniz ve varsa temizleyiniz.
- Araca binmeden önce ayakkabılarınızın tabanındaki kar veya çamurları temizleyiniz.

Sürüş esnasında

Yavaşça hızlanınız, öndeki araç ile aranızda güvenli bir mesafe bırakınız ve yol şartlarına uygun düşük hızda araç kullanınız.

Aracı park ederken (Kışın veya soğuk bölgelerde)

Aracı park ediniz ve park frenini çekmeden vites kolunu P (otomatik şanzımanlı) konumuna ya da 1 veya R (düz şanzımanlı) konumuna alınız. Park freni donabileceğinden, serbest bırakılması güç olabilir. Gerekirse, istenmeyen kaymayı ya da sürüklenmeyi önlemek için tekerleklerin önüne ya da arkasına takoz koyunuz.

Zincirlerin seçimi

Uygun ölçülerde zincir kullanınız.
Zincir ölçüsü, her ölçüdeki lastik için düzenlenmiştir.

Zincir kullanma talimatları

Zincir kullanma talimatları, yolun çeşidi ve bulunduğu yere göre değişiklik gösterir. Zincir kullanmadan önce yerel talimatları kontrol ediniz.

Zincirin takılması

Zincir takarken ve çıkarırken aşağıdaki uyarıları dikkate alınız:

- Güvenli bir bölgede zincir takınız veya çıkartınız.
- Zincirleri arka lastiklere takınız. Ön tekerleklere zincir takmayınız.
- Zincirleri arka tekerleklere ve mümkün olduğunca gergin bir şekilde takınız. Zincirleri 0.5-1.0 km gittikten sonra tekrar geriniz.
- Lastik zincirlerini, bunlarla birlikte verilen kılavuzdaki talimatlara uyarak takınız.

DİKKAT

■ **Kış lastiği ile araç kullanma**

Kaza riskini azaltmak için aşağıdaki uyarıları dikkate alınız.
Dikkate alınmadığı takdirde, aracın kontrolü kaybedilebilir ve ciddi yaralanmalara veya ölüme neden olabilecek bir kaza meydana gelebilir.

- Belirtilen ölçüde lastik kullanınız
- Uygun hava basıncını uygulayınız.
- Aracınızı hız limitinin üzerinde veya kullandığınız kış lastiği için belirtilmiş hız limitlerini aşan hızlarda kullanmayınız.
- Sadece bazılarında değil, tüm tekerleklerde kar lastiği kullanınız.

■ **Zincir takılı konumda araç kullanma**

Kaza riskini azaltmak için aşağıdaki uyarıları dikkate alınız.
Dikkate alınmadığı takdirde, güvenli bir sürüş sağlanamaz ve ciddi yaralanmalara veya ölüme neden olabilecek bir kaza meydana gelebilir.

- Zincir için belirtilmiş hız limitini veya 50 km/saat hızı (hangisi daha düşükse) geçmeyiniz.
- Tümseklerden veya çukurlardan geçmemeye özen gösteriniz
- Aniden motor freni yapılmasına neden olabilecek ani hızlanma, direksiyon çevirme, ani fren ve vites değişim işlemlerinden kaçınınız.
- Aracın kontrolünü kaybetmemek için viraja girmeden önce yeterince yavaşlayınız.

Audio system 5

5-1. Temel İşlevlerin Çalışması

Müzik sistemi tipleri 310

Müzik sisteminin direksiyondan kumandaları.....312

AUX soketi/USB soketi.....315

5-2. Müzik sisteminin kullanımı

Müzik sisteminin etkin şekilde kullanılması 316

5-3. Radyonun kullanımı

Radyonun çalışması 318

5-4. Müzik CD'si ve MP3/WMA disklerinin çalınması

CD çalar çalışması 323

5-5. Harici bir cihaz kullanırken

iPod'dan çalma 333

USB bellek cihazından çalma 341

AUX portun kullanımı.....348

5-6. Bluetooth®cihazı kullanımı

Bluetooth® Müzik /telefon sistemi 349

Direksiyon kumandalarının kullanımı 354

Bluetooth® cihazının kaydedilmesi.....355

5-7. "SETUP" menü

"SETUP" menüsü kullanılarak ("Bluetooth*" menü).....356

"SETUP" menüsü kullanılarak ("TEL" veya "PHONE" menü) 362

5-8. Bluetooth® radyo

Bluetooth® etkinleştirilmiş taşınabilir müzik çaların çalışması 369

5-9. Bluetooth® telefon

Arama yapılması 371

Telefonun cevaplanması....373

Telefonda konuşurken 374

5-10. Bluetooth®

Bluetooth® 376

*: Bluetooth® marka işareti ve logosu tescilli markadır ve Bluetooth SIG. firmasına aittir.

Müzik sistemi tipleri*

▶ Navigasyon veya multimedya sistemi olan araçlar

“Navigasyon ve Multimedya sistemi Kullanıcı El Kitabı”na bakınız.

▶ Navigasyon veya multimedya sistemi olmayan araçlar

AM/FM radyolu CD çalar

● Tip A

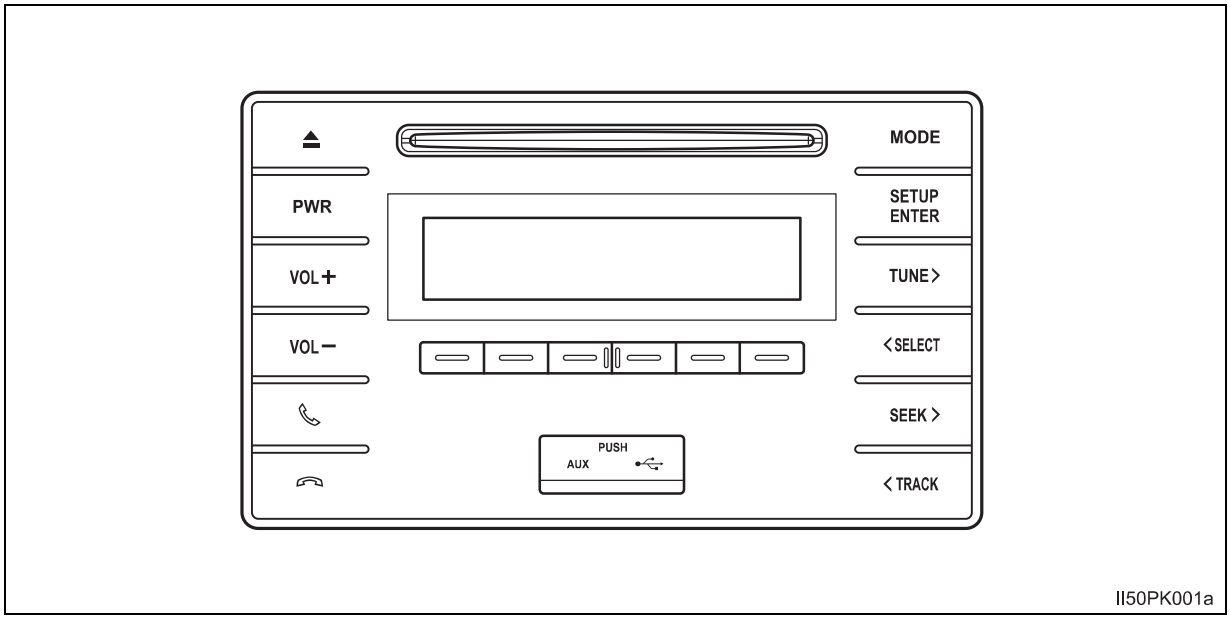

● Tip B

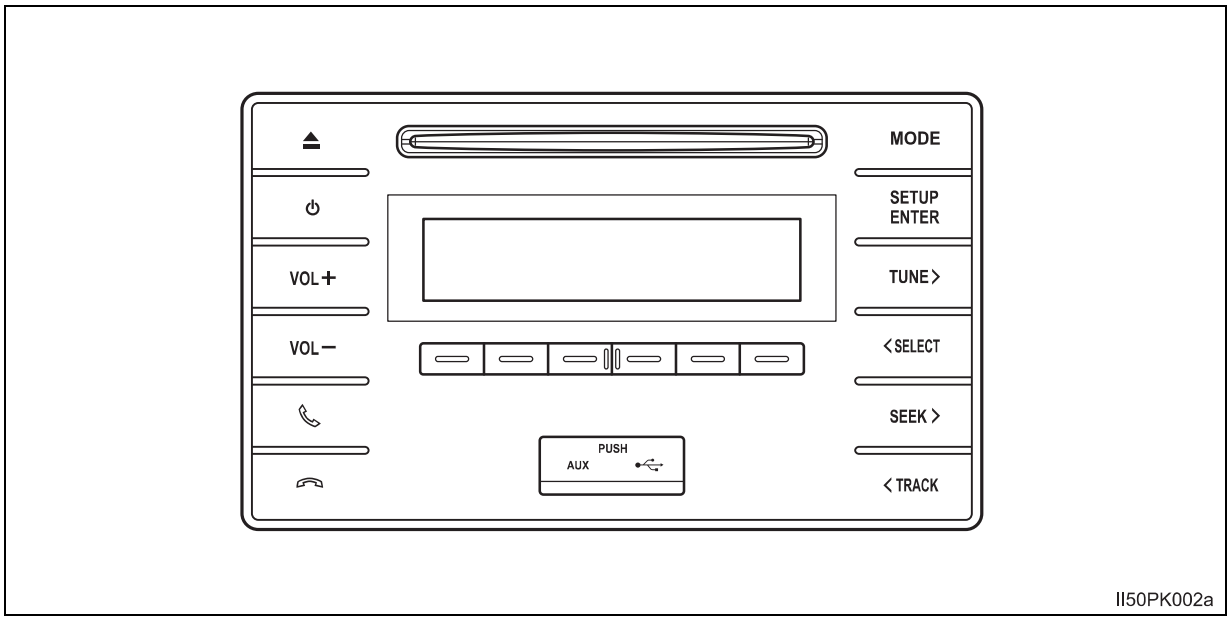

Bu şekil soldan direksiyonlu araçlar içindir. Sağdan direksiyonlu araçlar için bazı düğmelerin yerleri tam tersidir. (sadece tip B)

*: Bazı modellerde

Cep telefonu kullanırken

Müzik sistemi açıkken araç içerisinde veya yakınında cep telefonu kullanılması hoparlörlerde parazit sesine sebep olabilir.

DİKKAT

CD çalar sertifikası

DIKKAT

Bu ürün Lazer Ürünlerinin Güvenliği, IEC 60825-1:2007 altında sınıflandırılmış 1.Sınıf bir üründür.

1. SINIF LAZER ÜRÜNÜ

UYARI

Akünün boşalmasını önlemek için

Motor duruyorsa müzik sistemini gereğinden fazla çalıştırmayınız.

Müzik sisteminin hasar görmesini önlemek için

Müzik sistemi üzerine içecek veya diğer sıvıları dökmemeye dikkat ediniz.

Müzik sisteminin direksiyondan kumandası*

Müzik sisteminin bazı özellikleri direksiyon simidi üzerindeki düğmelerle ayarlanabilir.

Müzik sisteminin veya navigasyon sisteminin tipine göre çalışması farklılık gösterebilir. Ayrıntılar için müzik sistemi veya navigasyon sistemi için verilen el kitabına bakınız.

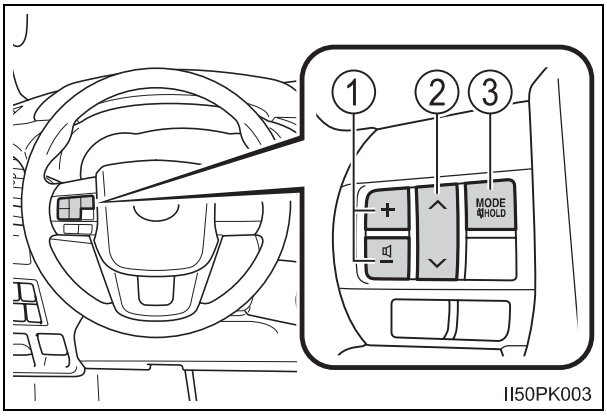

① Ses seviyesi

② Radyo modu:
Radyo istasyonu seçme

CD modu:
Parça ve dosya (MP3 ve WMA) seçimi

Bluetooth® müzik mode
Parça seçme

iPod modu:
Şarkı seçme

USB bellek modu:
Dosya seçme

③ Sistemi çalıştırma, müzik kaynağının seçimi

*: Bazı modellerde

Sistemin çalıştırılması

Müzik sistemi kapalıyken “MODE” düğmesine basınız.

Müzik kaynağının değiştirilmesi

Müzik sistemi açıkken “MODE” düğmesine basınız. Düğmeye her basıldığında müzik kaynağı şu şekilde değişir: Eğer herhangi bir mod kullanılamıyorsa, atlanır.

AM→FM1→FM2*→CD modu→iPod veya USB bellek→
Bluetooth® müzik çalar*→AUX

*: Bazı modellerde

Ses seviyesi ayarı

Ses seviyesini yükseltmek için düğmenin “+” tarafına, düşürmek için de “-“ tarafına basınız.

Düğmeyi basılı tutarak ses seviyesini yükseltmeyi veya düşürmeyi sürdürebilirsiniz.

Sessiz moda geçme

“MODE” düğmesine basınız ve basılı tutunuz.

İptal etmek için düğmeye tekrar basınız ve basılı tutunuz.

Radyo istasyonu seçme

1 Radyo moduna geçmek için “MODE” düğmesine basınız.

2 Hafızaya alınmış istasyonlar için “∧” veya “∨” düğmesine basınız.

Radyo istasyonlarını aramak için bir bip sesi duyana kadar düğmeyi basılı tutunuz.

Parça/dosya ya da şarkı seçme

1 CD, Bluetooth®müzik çalar, iPod ya da USB bellek modunu seçmek için “MODE” düğmesine basınız.

2 Dinlemek istediğiniz parça/dosya ya da şarkı için “∧” ya da “∨” düğmesine basınız.

Albüm seçimi

1 Bluetooth®moduna geçmek için “MODE” düğmesine basınız.

2 Bir bip sesi duyulana kadar “∧” veya “∨” düğmesine basılı tutunuz.

Kalsörün seçilmesi (MP3 ve WMA veya USB bellek)

1 CD ya da USB bellek moduna geçmek için “MODE” düğmesine basınız.

2 Bir bip sesi duyulana kadar “∧” ya da “∨” düğmesine basılı tutunuz.

⚠ DİKKAT

■ **Kaza riskini azaltmak için**

Müzik sistemini direksiyondan kumanda ederken dikkatinizi yola veriniz.

AUX soketi/USB soketi

AUX/USB portuna aşağıda gösterildiği gibi iPod, USB cihazı ya da taşınabilri müzik çalar bağlayınız. “iPod”, “USB” veya “AUX” moduna geçmek için “MODE” düğmesine basınız.

Bağlanan AUX/USB soketinin kullanımı

iPod

Kapağı açınız ve iPod kablosunu kullanarak iPod’u bağlayınız.

Eğer açık değilse, iPod’u açınız.

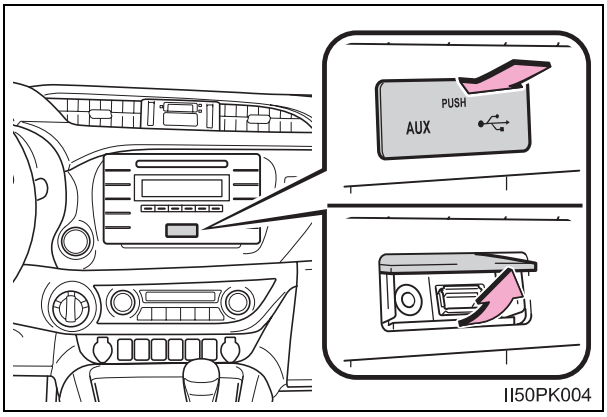

USB bellek

Kapağı açınız ve USB bellek cihazını takınız.

Eğer açık değilse, USB bellek cihazını açınız.

Taşınabilir müzik çalar

Kapağı açınız ve ses çaları bağlayınız.

Eğer açık değilse, taşınabilir müzik çaları açınız.

DİKKAT

Sürüş esnasında

Cihazı bağlamayınız ya da kumanda mekanizmasını çalıştırmayınız.

Müzik sisteminin etkin şekilde kullanılması

Ses kalitesi, ses dengesi ve ASL ayarları yapılabilr.

① “SETUP” menü/seçilen mod ekranını görüntüler

② Aşağıdaki ayarları değiştirir

- Ses kalitesi ve ses seviyesi ayarı
  →S. 316

  En iyi sesi elde edecek şekilde ses kalitesi ve seviyesi ayarlanabilir.
- Otomatik Ses Ayarı
  →S. 317

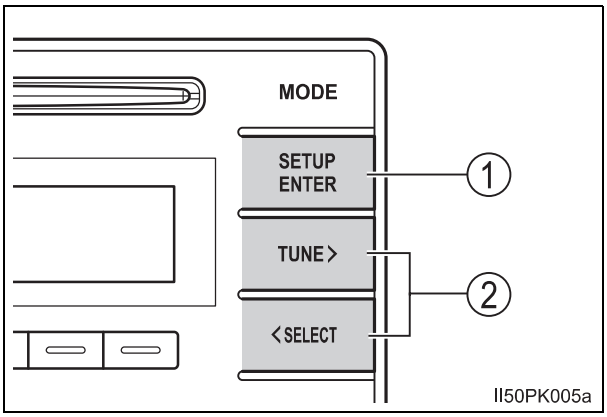

Ses kontrol fonksiyonunun kullanımı

■ Ses kalitesi modlarının değiştirilmesi

1 “SETUP/ENTER” düğmesine basınız.

2 “TUNE >” ya da “< SELECT” düğmesine basarak “Sound Setting” seçiniz ve “SETUP/ENTER” düğmesine basınız.

3 “TUNE >” veya “< SELECT” düğmesine basarak istediğiniz modu seçiniz.

“BASS”, “TREBLE”, “FADER”, “BALANCE”, veya “ASL” seçilebilir.

4 “SETUP ENTER” düğmesine basınız.

Ses kalitesi ayarı

"TUNE >" veya "< SELECT" düğmesine basarak seviye ayarlanabilir.

Ses kalitesi modu	Görüntü	Seviye	"< SELECT" 'e basınız.	"TUNE >" düğmesine basınız.
Bass*1	"BAS"	-5 ve 5 arası	Düşük	Yüksek
Treble (tizler)*1	"TREBLE"	-5 ve 5 arası		
Ön/arka ses seviyesi ayarı*2	"FADER"	F7 ve R7 arası	Arkayı artırır	Önü artırır
Sol/sağ ses seviyesi ayarı	"BALANCE"	L7 ve R7 arası	Solu artırır	Sağı artırır

*1: Ses kalitesi seviyesi her ses modunda ayrı ayrı ayarlanabilir.

*2: 2 hoparlör bulunan modellerde ses seviye ayarı sonuna kadar arkaya ayarlandığında ses tamamen kesilecektir.

Ses ayarları menüsüne geri dönmek için "SETUP ENTER" düğmesine ya da ⎌ (BACK) düğmesine basınız.

Otomatik ses düzenleyicisi (ASL)'nin ayarlanması

ASL seçildiğinde, "TUNE >" veya "< SELECT" düğmesine basıldığında ASL seviyesi değişir.
"LOW" (düşük), "MID" (orta), "HIGH" (yüksek), veya "OFF" (kapalı) seçilebilir.

ASL araç hızına göre otomatik olarak ses seviyesini ve ton kalitesini ayarlar.

Ses ayarları menüsüne geri dönmek için "SETUP ENTER" düğmesine ya da ⎌ (BACK) düğmesine basınız.

Radyonun çalışması

“AM” veya “FM” görününceye kadar “MODE” düğmesine basınız.

▶ Tip A

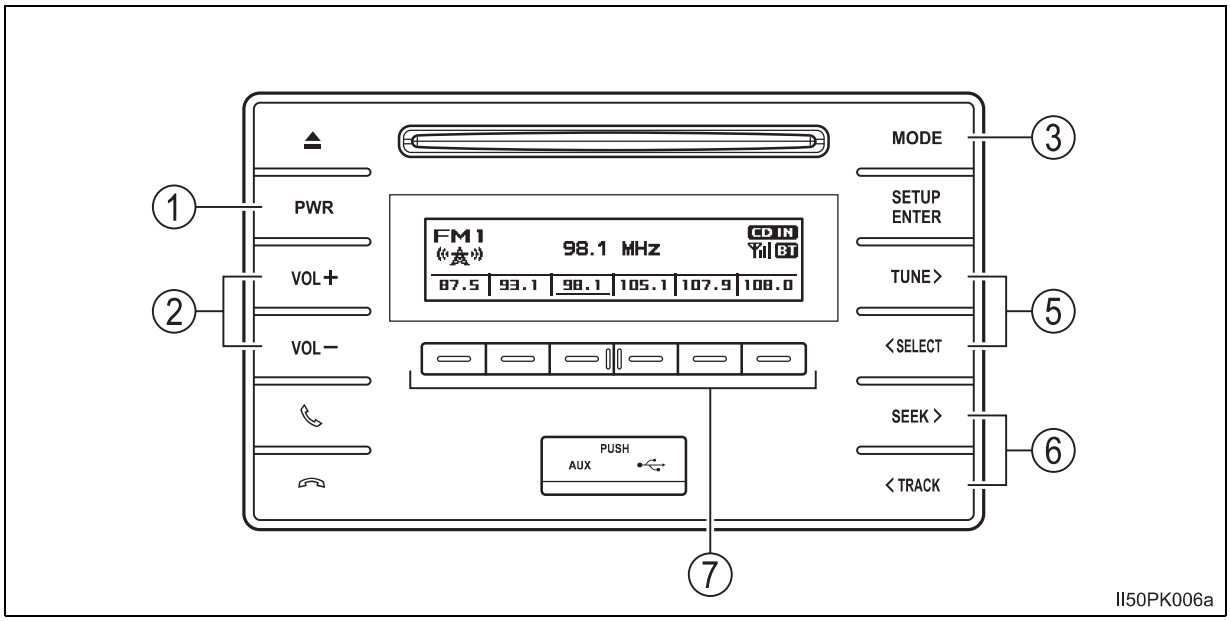

▶ Tip B

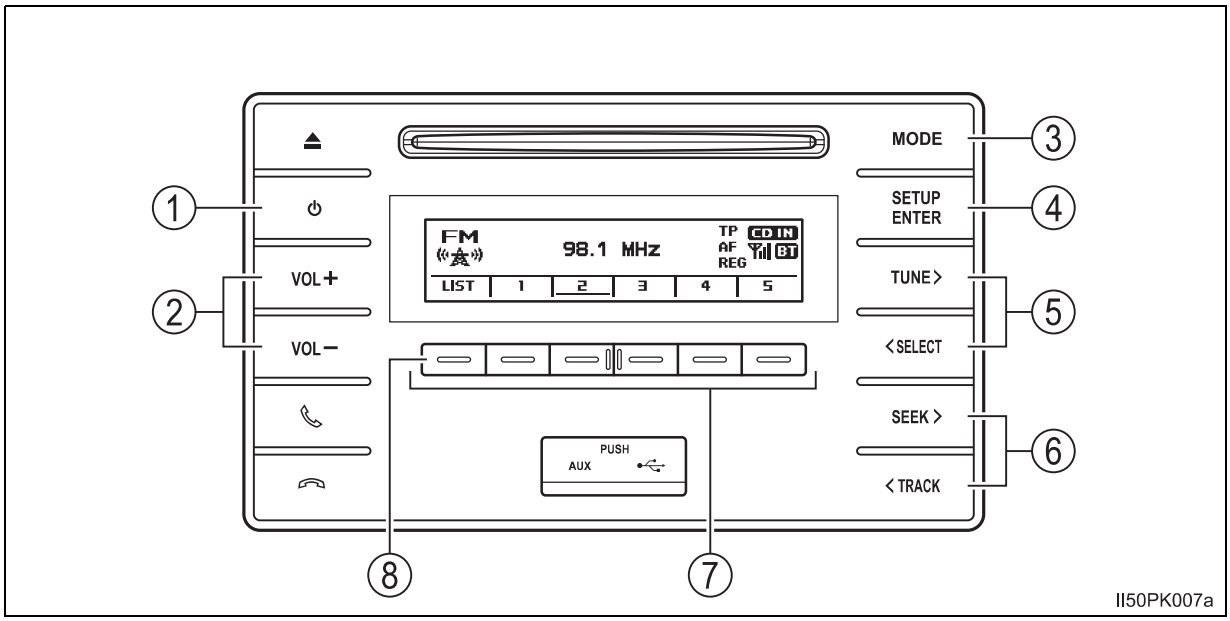

① Güç
② Ses seviyesi
③ AM/FM modu düğmesi
④ AF/bölge kodu/TA (trafik anons) modu kurulumu (sadece tip B)
⑤ Frekans ayarı
⑥ Frekans arama
⑦ İstasyon hafıza düğmeleri
⑧ İstasyon listesi görüntüleme (sadece tip B)

Radyo istasyonu kaydetme

1 “TUNE >”, “< SELECT”, “SEEK >” veya “< TRACK” düğmesine basarak istediğiniz radyo istasyonunu arayınız.

2 Bir bip sesi duyulana kadar düğmeyi ( ) basılı tutunuz, böylece radyo istasyonunun frekansı o düğmeye kaydedilmiş olacaktır.

İstasyon listesinin kullanılması (Sadece Tip B)

■ İstasyon listesinin güncellenmesi

1 (LIST) düğmesine basınız.

İstasyon listesi görüntülenecektir.

2 Listeyi güncellemek için (UPDATE) düğmesine basınız.

Arama sırasında ekranda “Updating” (güncelleniyor) yazısı görüntülenir ve ardından mevcut istasyonların listesi verilir.

Güncellemeyi iptal etmek için (BACK) düğmesine basınız.

■ İstasyon listesinden bir istasyon seçiniz.

1 (LIST) düğmesine basınız.

İstasyon listesi görüntülenecektir.

2 İstasyon seçmek için “TUNE >” veya “< SELECT” düğmesine basınız.

3 İstasyon dinlemek için “SETUP ENTER” düğmesine basınız.

Önceki görüntüye dönmek için, (BACK) düğmesine basınız.

RDS (Radyo Veri Sistemi) (Sadece Tip B)

Bu özellik, radyonuzun istasyonu almasını sağlar.

■ Aynı şebekenin farklı istasyonlarını dinlemek için

1 “SETUP ENTER” düğmesine basınız.

2 “TUNE >” veya “< SELECT” düğmesine basarak “RADIO” seçiniz ve “SETUP ENTER” düğmesine basınız.

3 “TUNE >” veya “< SELECT” düğmesine basarak istediğiniz modu seçiniz. “FM AF” ya da “Region code” (bölge kodu).

4 “ON” veya “OFF” öğelerinden birini seçmek için “SETUP ENTER” düğmesine basınız

FM AF ON konumu:
Aynı şebekeden yayın yapan istasyonlardan yayın kalitesi yüksek olan seçilir.

Bölge kodu AÇIK konumu:
Aynı şebekeden yayınlanan istasyonlardan yayın kalitesi yüksek olan ve aynı programı yayınlayan seçilir.

Trafik bilgisi

1. “SETUP ENTER” düğmesine basınız.
2. “TUNE >” veya “< SELECT” düğmesine basarak “RADIO” seçiniz ve “SETUP ENTER” düğmesine basınız.
3. “TUNE >” veya “< SELECT” düğmesine basarak “FM TA” modu seçiniz.
4. “ON” veya “OFF” öğelerinden birini seçmek için “SETUP ENTER” düğmesine basınız

   TP modu:
   Trafik bilgisi sinyali taşıyan yayın alındığında sistem otomatik olarak trafik bilgisine geçer.

   Trafik bilgisi sona erdiğinde önceki istasyona geri döner.

   TA modu:
   Trafik bilgisi sinyali taşıyan yayın alındığında sistem otomatik olarak trafik bilgisine geçer. FM modunda, trafik bilgisi yayınlanmadığında devreye girmez.

   Trafik bilgisi sona erdiğinde, ses sistemi bir önceki moda döner.

■ **EON (Geliştirilmiş Alternatif Şebeke) sistemi (trafik anons fonksiyonu için) (sadece tip B)**

Dinlemekte olduğunuz RDS istasyonu (EON bilgili), trafik bilgisi programı yayınlanıyorsa ve müzik sistemi TA (trafik anons) modundaysa radyo, trafik bilgisi başladığında EON AF listesini kullanarak otomatik olarak trafik bilgisi programına geçecektir.

■ **Akü bağlantısı kesildiğinde**

Hafızaya alınan istasyonlar silinir.

■ **Radyo yayınını alma hassasiyeti**

- Sürekli değişen anten konumu, sinyalin gücündeki değişimler veya çevredeki nesneler sebebiyle radyo yayımını her an mükemmel şekilde almak mümkün olmayabilir.
- Radyo anteni arka tavanın üzerinde bulunmaktadır. Anteni alt tarafından çevirerek sökebilirsiniz.

⚠ UYARI

■ **Herhangi bir hasarı önlemek için aşağıdaki durumlarda anteni çıkarınız.**

- Anten, garajın tavanına değecekse
- Aracın tavanına bir örtü koyulacaksa.
- Otomatik araç yıkama makinesine girildiğinde.
- Antenin çevresindeki nesnelere değme riskinin bulunduğu durumlar.

CD çalar çalışması

CD çalmak için, bir disk takarak "MODE" düğmesine basınız.

▶ Tip A

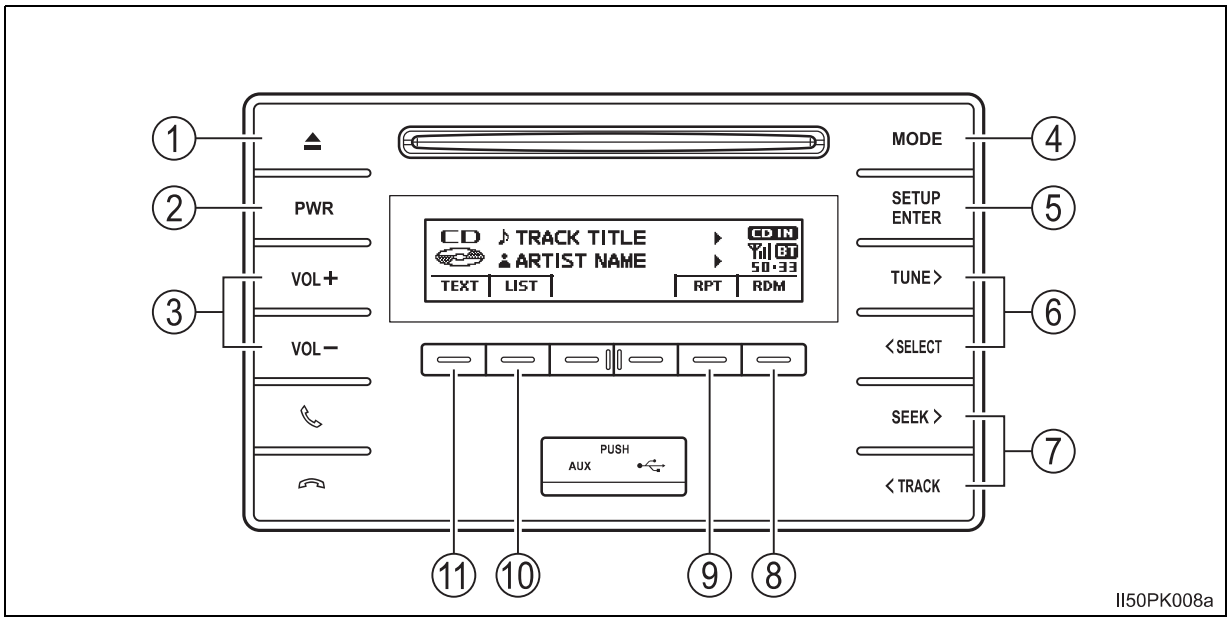

▶ Tip B

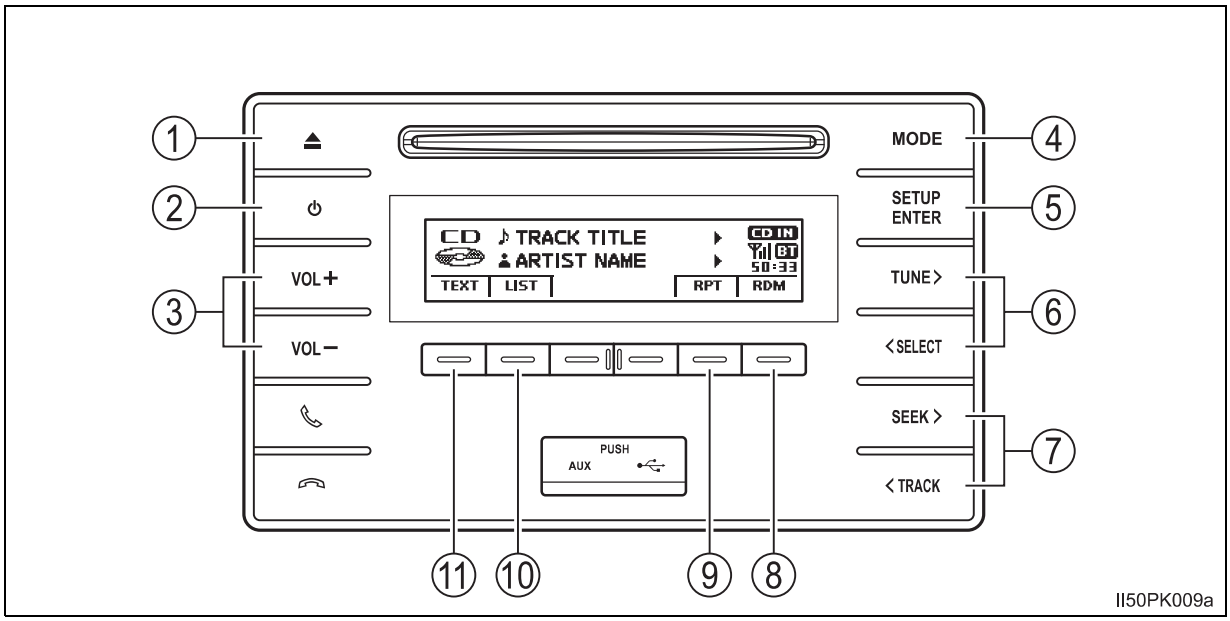

① CD çıkartma düğmesi
② Güç
③ Ses seviyesi
④ Müzik kaynağının değiştirilmesi
⑤ Listeden bir parça seçilmesi
⑥ İmleci listedeki istenilen öğeye hareket ettirmek için
⑦ Parça seçimi, hızlı ileri veya geri alma
⑧ Rastgele çalma ya da geri düğmesi
⑨ Tekrar çalma
⑩ Parça listesi görüntüleme
⑪ Yazılı mesajı görüntüleme

CD’leri yükleme

CD’yi yerleştiriniz.

CD’leri çıkartma

⏏ düğmesine basınız ve CD’yi çıkartınız.

CD çaların kullanımı

Parça seçme

İstenilen parça numarası görüntülenene kadar "SEEK >" veya "< TRACK" düğmeleri ile yukarı veya aşağı kaydırınız.

Parça listesinden bir parça seçilmesi

1 (LIST) düğmesine basınız.

Parça listesi görüntülenecektir.

2 "TUNE >" veya "< SELECT" düğmesine basarak parça seçiniz ve "SETUP ENTER" düğmesine basınız.

Önceki görüntüye dönmek için, (BACK) düğmesine basınız.

Hızlı ileri ve geri sarma

"SEEK >" veya "< TRACK" düğmesine basılı tutunuz.

Rastgele çalma

(RDM) düğmesine basınız.

İptal etmek için (RDM) düğmesine basınız.

Tekrar çalma

(RPT) düğmesine basınız.

İptal etmek için (RPT) düğmesine basınız.

Ekranın değiştirilmesi

CD başlığını görüntülemek ya da gizlemek için (TEXT) düğmesine basınız.

Eğer devam eden metin varsa, görüntülenir.

Metni görüntülemek için (TEXT) düğmesine basınız ve basılı tutunuz.

MP3 ve WMA disklerinin çalınması

Klasörleri teker teker seçme

İstediğiniz klasörü seçmek için ▭ (<FOLDER) veya ▭ (FOLDER>) düğmelerine basınız.

Klasör listesinden bir klasör ve dosya seçilmesi

1. ▭ "LIST" düğmesine basınız.

   Klasör listesi görüntülenecektir.

2. "TUNE >" veya "< SELECT" düğmesine basarak kalsör ve dosya seçiniz ve "SETUP ENTER" düğmesine basınız.

   Önceki görüntüye dönmek için, ▭ (BACK) düğmesine basınız.

Birinci klasöre dönüş

Bir bip sesi duyulana kadar ▭ (<FOLDER) düğmesini basılı tutunuz.

Dosya seçme

İstediğiniz dosyayı seçmek için "SEEK >" veya "< TRACK" düğmesin basınız.

Dosyaları hızlı ileri veya geri sarma

"SEEK >" veya "< TRACK" düğmesine basılı tutunuz.

Rastgele çalma

▭ (RDM) düğmesine her basışta mod aşağıdaki şekilde değişir:
Klasörü karışık çal → Disk'i karışık çal → Off

Tekrar çalma

▭ (RPT) düğmesine her basışta mod aşağıdaki şekilde değişir:
Dosya tekrarla → Klasör tekrarla* → Off

*: RDM (rastgele çalma) kapalıyken kullanılabilir.

Ekranın değiştirilmesi

Albüm başlığını görüntülemek ya da gizlemek için ▭ (TEXT) düğmesine basınız.

Eğer devam eden metin varsa, ▶ görüntülenir.
Metni görüntülemek için ▭ (TEXT) düğmesine basınız ve basılı tutunuz.

■ **Ekran**

İçeriğine bağlı olarak karakterler ekranda düzgün olarak ya da hiç görülmeyebilir.

■ **Hata mesajları**

Bir hata mesajı görüntülenirse, aşağıdaki tabloda yer alan uygun işlemleri yapınız. Problemin giderilmemesi durumunda Toyota bayisine danışınız.

Mesaj	Sebep/Düzeltme prosedürü
"ERROR"	Bu durum, CD'de veya CD çalarda bir problem olduğunu gösterir.
"CD CHECK"	CD kirlenmiş ya da zarar görmüş veya CD yuvasına ters yüklenmiş olabilir.
"WAIT"	CD çalar sıcaklığının çok yükselmesi sebebiyle çalışması durdurulmuştur. Bir süre bekleyiniz ve sonra "MODE" düğmesine basınız. Eğer CD hala çalmaz ise Toyota yetkili servisinize başvurunuz.
"NO SUPPORT"	CD'ye kaydedilmiş herhangi bir MP3/WMA dosyasının bulunmadığını gösterir.

■ **Kullanılabilecek diskler**

Aşağıda gösterildiği gibi işaretlenmiş diskler kullanılabilir.
Disk özelliklerine veya kayıt formatına ya da disk yüzeyindeki çiziklere, pisliğe ve bozulmalara bağlı olarak çalınması mümkün olmayabilir.



Kopyalamaya karşı korumalı CD'ler düzgün çalınamayabilir.

■ **CD çalar koruma özelliği**

Çalma esnasında herhangi bir arıza tespit edilirse, CD çalar parçalarının zarar görmesini engellemek için otomatik olarak çalma fonksiyonu durdurulur.

■ **CD, uzun süre çıkma pozisyonunda veya CD çalar içerisinde bırakıldığında**

CD bozulabilir ve düzgün şekilde çalınamayabilir.

■ **Lens temizleyiciler**

Lens temizleyici kullanmayınız. Aksi takdirde, CD çalar bozulabilir.

MP3 ve WMA dosyaları

MP3 (MPEG Audio LAYER3) standart bir müzik sıkıştırma formatıdır.

MP3 formatı kullanılarak dosyalar orijinal boyutlarının yaklaşık 1/10'una kadar sıkıştırılabilir.

WMA (Windows Media Audio) Microsoft'un müzik sıkıştırma formatıdır.

Bu format, ses verisini MP3 formatına göre daha küçük boyuta sıkıştırır.

Kullanılabilecek MP3 ve WMA dosyaları ve kaydedildikleri medya ya da formatlarla ilgili sınırlamalar vardır.

- MP3 dosyalarıyla uyumluluk
  - Uyumlu standartlar
    MP3 (MPEG1 LAYER3, MPEG2 LSF LAYER3)
  - Uyumlu örnekleme frekansları
    MPEG1 LAYER3: 32, 44.1, 48 (kHz)
    MPEG2 LSF LAYER3: 16, 22,05, 24 (kHz)
  - Uyumlu bit oranları (VBR ile uyumlu)
    MPEG1 LAYER3: 32—320 (kbps)
    MPEG2 LSF LAYER3: 8—160 (kbps)
  - Uyumlu kanal modları: stereo, joint stereo, dual channel ve monaural
- WMA dosyalarıyla uyumluluk
  - Uyumlu standartlar
    WMA Ver. 7, 8, 9
  - Uyumlu örnekleme frekansları
    32, 44.1, 48 (kHz)
  - Uyumlu bit oranları (Sadece 2 kanallı çalmaya uyumlu)
    Ver. 7, 8: CBR 48—192 (kbps)
    Ver. 9: CBR 48—320 (kbps)

● Uyumlu medya

MP3 ve WMA dosyaları kaydetmek amacıyla kullanılabilecek medya CD-R ve CD-RW'dur

CD-R ve CD-RW'nun durumuna bağlı olarak bazı hallerde çalınması mümkün olmayabilir. Yüzeyindeki çiziklere ve parmak izlerine bağlı olarak disk çalınamayabilir veya atlayabilir.

● Uyumlu disk formatları

Belirtilen disk formatları kullanılabilir.

- Disk formatları:
  CD-ROM Mode 1 ve Mode 2
  CD-ROM XA Mode 2, Form 1 ve Form 2
- Dosya formatları:
  ISO9660 Level 1, Level 2, (Romeo, Joliet)
  Yukarıda belirtilenlerin dışında bir formatla oluşturulan MP3 ve WMA dosyaları düzgün çalınamayabilir, dosya ve klasör adları ekranda düzgün olarak görülmeyebilir.

Standartlar ve sınırlamalar ile ilgili maddeler:

- İç içe görüntülenebilecek en fazla klasör sayısı: 8 seviye
- Maksimum klasör veya dosya adı uzunluğu: 32 karakter
- Azami klasör sayısı: 192 (kök dizin dahil)
- Disk için azami dosya sayısı: 255

● Dosya adları

Sadece .mp3 veya .wma uzantılı dosyalar MP3/WMA olarak tanınıp çalınabilmektedir.

● Multi-sessions (çoklu oturum)

Müzik sistemi multi-sessions (çoklu oturum) uyumludur ve MP3 ve WMA dosyaları içeren disklerin çalınması mümkündür. Ancak sadece ilk oturum (sesssion) çalınabilir.

● ID3 ve WMA etiketleri

MP3 dosyalarına ID3 etiketleri eklenebilir. Bu sayede parça adı ve sanatçı adı gibi bilgilerin kaydı yapılabilir.

Sistem aşağıda belirtilenlerle uyumludur. ID3 Ver. 1.0, 1.1, ve Ver. 2.2, 2.3 ID3 tag. (Karakter sayıları ID3 Ver. 1.0 ve 1.1'e uygundur.) 1.0 ve 1.1.)

WMA dosyalarına WMA etiketleri eklenebilir. Bu sayede ID3 etiketleriyle aynı şekilde parça adı ve sanatçı adı gibi bilgilerin kaydı yapılabilir.

● MP3 ve WMA dosyalarını çalma

MP3 veya WMA dosyaları içeren bir disk yüklendiğinde, tüm dosyalar önce denetlenir. Dosya denetimi tamamlandıktan sonra, birinci MP3 veya WMA dosyası çalınır. Dosya denetimini hızlandırmak için disk üzerine MP3 ve WMA dışındaki dosyaları kaydetmemenizi veya gereksiz klasörler oluşturmamanızı öneriyoruz.

Diske müzik verileri ve MP3/WMA formatlarındaki veriler birlikte kaydedilmişse, sadece müzik verisi çalınabilir.

● Uzantılar

MP3 ve WMA dışındaki dosyalar için .mp3 ve .wma uzantıları kullanılmışsa, bunlar MP3 ve WMA dosyaları olarak tanınır ve çalınır. Bu durum, hoparlörlerde yüksek parazit sesine ve hasara sebep olabilir.

● Çalma

- MP3 dosyasını yeterli ses kalitesiyle çalabilmeniz için 128 kbps sabit bit oranı ve 44.1 kHz örnekleme frekansı öneriyoruz.
- Diskin özelliklerine bağlı olarak bazı hallerde CD-R ve CD-RW'nun çalınması mümkün olmayabilir.
- Piyasada çok sayıda MP3 ve WMA kodlama yazılımı bulunmaktadır. Kodlama durumuna ve dosya formatına bağlı olarak kötü ses kalitesi elde edilebilir. Bazı durumlarda dosyaların çalınması mümkün olmayabilir.
- Disk üzerine MP3 ve WMA dışındaki dosyaları kaydedilmişse, diskin tanınması daha uzun sürebilir ve bazı durumlarda dosyaların çalınması mümkün olmayabilir.
- Microsoft, Windows ve Windows Media Microsoft Corporation'ın tescilli markalarıdır.

UYARI

Kullanılamayacak CD'ler ve adaptörler

Aşağıda belirtilen CD çeşitlerini kullanmayınız.
Ayrıca, 8 cm disk adaptörlerini, çift taraflı diskleri veya yazdırılabilir diskleri kullanmayınız.
Aksi takdirde, CD çalar ve/veya CD yükleme/çıkartma fonksiyonu bozulabilir.

- Çapı 12 cm olmayan CD'ler

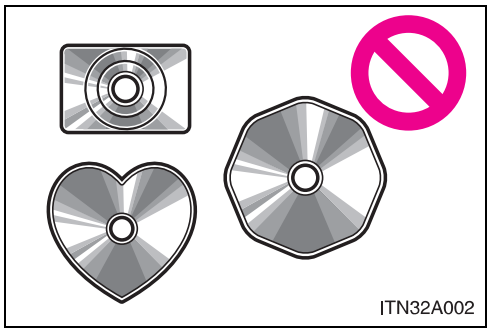

- Düşük kaliteli ve deforme olmuş CD'ler

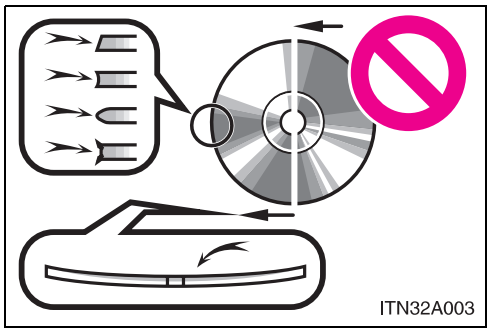

UYARI

- Saydam ya da yarı saydam CD'ler

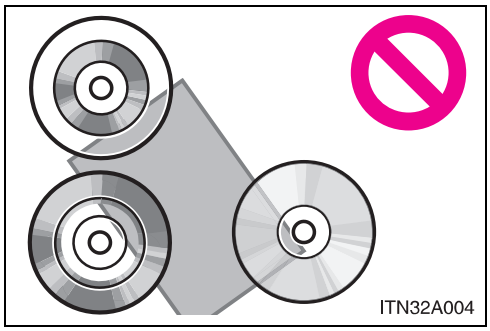

- Üzerinde bant, yapıştırma veya etiket bulunan veya etiketi sökülmüş CD'ler

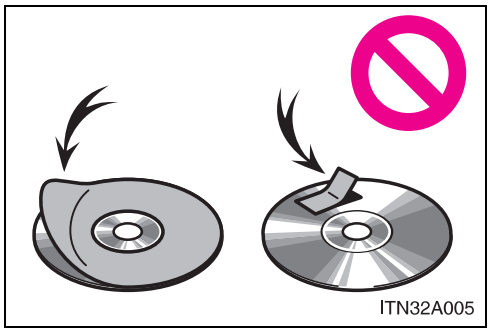

CD çalar uyarıları

Aşağıda belirtilen uyarıların dikkate alınmaması, CD'lerin veya CD çaların bozulmasına sebep olabilir.

- CD yuvasına CD haricinde herhangi bir nesne sokmayınız.
- CD çaların herhangi bir parçasını yağlamayınız.
- CD'lerinizi doğrudan güneş ışığına maruz bırakmayınız.
- CD çalarınızın herhangi bir parçasını sökmeye çalışmayınız.

iPod’dan çalma

iPod‘u müzik sistemine bağlayarak müziği araç hoparlörleri üzerinden dinleyebilirsiniz.

iPod’un bağlanması

→S. 315

Kontrol paneli

▶ Tip A

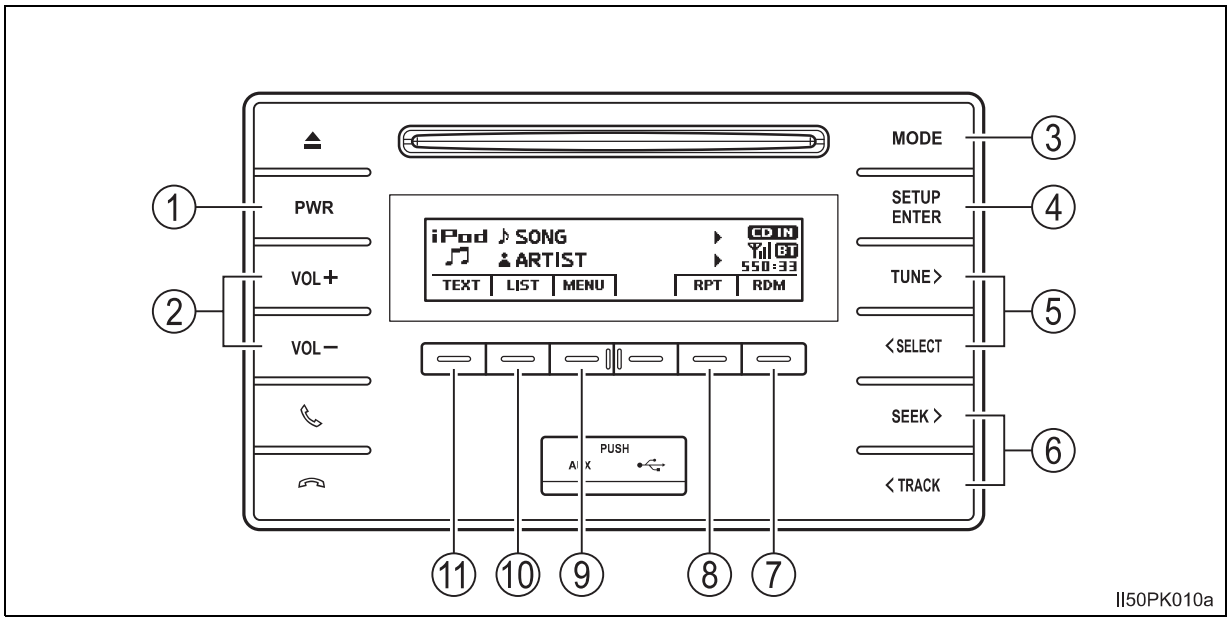

▶ Tip B

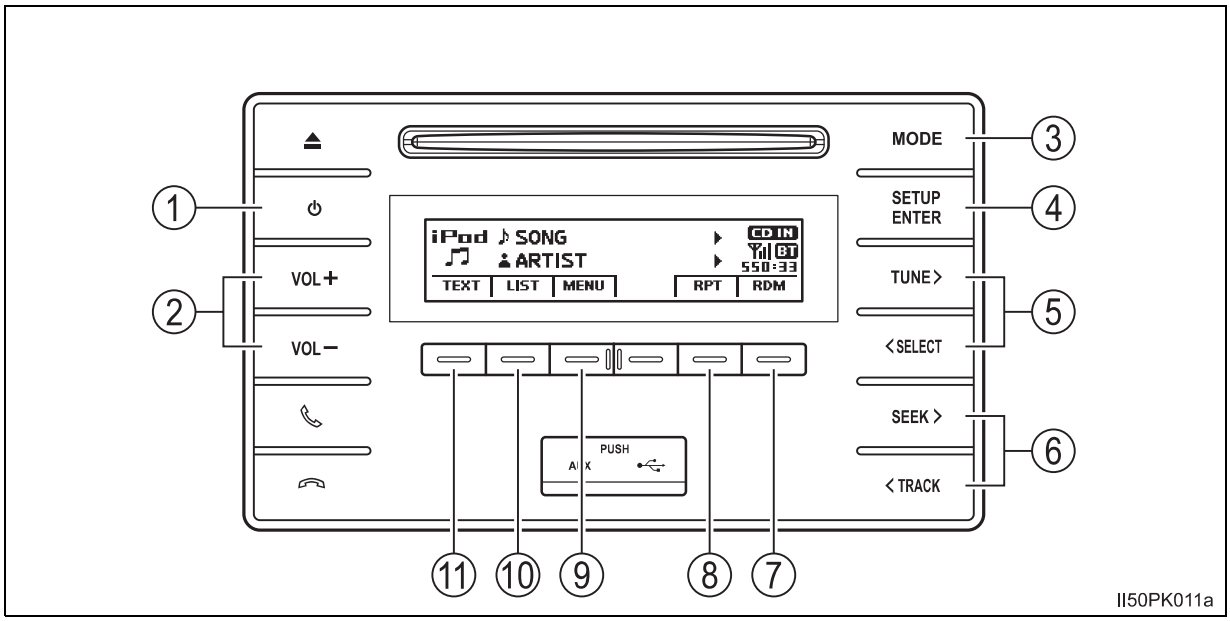

① Güç

② Ses seviyesi

③ Müzik kaynağının değiştirilmesi

④ Listeden iPod menüsü/şarkısı seçme

⑤ İmleci listedeki istenilen öğeye hareket ettirmek için

⑥ Şarkı seçimi, hızlı ileri veya geri sarma

⑦ Rastgele çalma ya da geri düğmesi

⑧ Tekrar çalma

⑨ iPod menü modu, çalma

⑩ Şarkı listesi görüntüleme

⑪ Yazılı mesajı görüntüleme

Çalma modunun seçilmesi

1 iPod moduna geçmek için ▭ (MENU) düğmesine basınız.

2 Çalma modunu aşağıdaki sırayla değiştirmek için “TUNE >” düğmesine basınız.

“Playlists” → “Artists” → “Albums” → “Songs” → “Podcasts” → “Genres” → “Composers” → “Audiobooks”

3 İstediğiniz çalma modunu seçmek için “SETUP ENTER” düğmesine basınız.

Çalma modu listesi

Çalma modu	Birinci seçim	İkinci seçim	Üçüncü seçim	Dördüncü seçim
“Playlists”	Çalma listesi seçimi	Parçaların seçimi	-	-
“Artists”	Sanatçı seçimi	Albüm seçimi	Parçaların seçimi	-
“Albums”	Albüm seçimi	Parçaların seçimi	-	-
“Songs”	Parçaların seçimi	-	-	-
“Podcasts”	Podcasts seçimi	Bölüm seçimi	-	-
“Genres”	Tür seçimi	Sanatçı seçimi	Albüm seçimi	Parçaların seçimi
“Composers”	Besteci seçimi	Albüm seçimi	Parçaların seçimi	-
“Audiobooks”	Sesli kitap seçimi	Bölüm seçimi	-	-

Liste seçme

1. İlk seçim listesini görüntülemek için “TUNE >” veya “< SELECT” düğmesine basınız.
2. İstenilen öğeyi seçmek ve ikinci seçim listesini görüntülemek için “SETUP ENTER” düğmesine basınız.
3. İstediğiniz öğeyi seçmek için aynı prosedürü tekrarlayınız.

Önceki listeye dönmek için, (BACK) düğmesine basınız.
İstediğiniz seçimi çalmak için (PLAY) düğmesine basınız.

Parçaları seçme

İstediğiniz şarkıyı seçmek için “SEEK >” veya “< TRACK” düğmesin basınız.

Şarkı listesinden bir parça seçilmesi

1 (LIST) düğmesine basınız.

Şarkı listesi görüntülenecektir.

2 Şarkı seçmek için “TUNE >” veya “< SELECT” düğmesine basınız.

3 Şarkıyı çalmak için “SETUP ENTER” düğmesine basınız.

Önceki görüntüye dönmek için, (BACK) düğmesine basınız.

Şarkıları hızlı ileri veya geri sarma

“SEEK >” veya “< TRACK” düğmesine basılı tutunuz.

Tekrar çalma

(RPT) düğmesine basınız.

İptal etmek için (RPT) düğmesine basınız.

Rastgele çalma

(RDM) düğmesine her basışta mod aşağıdaki şekilde değişir:
Parçaları karışık çal →Albümü karışık çal →Off

Ekranın değiştirilmesi

Albüm başlığını görüntülemek ya da gizlemek için (TEXT) düğmesine basınız.

Eğer devam eden metin varsa, görüntülenir.
Metni görüntülemek için (TEXT) düğmesine basınız ve basılı tutunuz.

iPod hakkında



- “Made for iPod” (iPod için üretilmiştir) ve “Made for iPhone" (iPhone için üretilmiştir) yazısı elektronik aksesuarların özel olarak iPod ya da iPhone için tasarlandığını ve üretici tarafından Apple performans standartlarını karşıladığını belgeler.
- Apple bu sistemin işleyişinden güvenlik ve yasalara uygunluğundan sorumlu değildir. iPod veya iPhone ile aksesuar kullanılmasının kablosuz performansını etkileyebileceğini unutmayınız.
- iPhone, iPod, iPod classic, iPod nano, iPod shuffle ve iPod touch, Apple Inc. Şirketinin tescilli markasıdır.

iPod fonksiyonları

- iPod sisteme bağlandığında ve müzik kaynağı ipod moduna getirildiğinde ipod en son kullanıldığında kaldığı yerden çalmaya devam edecektir.
- Sisteme bağlanan iPod modeline göre bazı işlevler bulunmayabilir. Cihazın bağlantısını kesip yeniden bağlamak oluşan bazı hataları çözebilir.
- Sisteme bağlanıldığında, iPod kendi kontrolüyle çalıştırılamaz. Bu durumda aracın ses sistemiyle kontrol edilmesi gerekmektedir.

iPod sorunları

iPod'unuzu kullanırken karşılaştığınız sorunların birçoğunu çözmek için, iPod'un sistem bağlantısını kestikten sonra iPod'unuzu yeniden başlatın.
iPod'un yeniden başlatılması ile ilgili açıklamalar için iPod kullanıcı el kitabına bakınız.

Ekran

→S. 327

Hata mesajları

Bir hata mesajı görüntülenirse, aşağıdaki tabloda yer alan uygun işlemleri yapınız. Problemin giderilmemesi durumunda Toyota bayisine danışınız.

Mesaj	Sebep/Düzeltme prosedürü
"ERROR"	Bu durum, iPod 'da ya da bağlantılarında bir problem olduğunu gösterir.
"NO SONGS"	Bu gösterge iPod içeriğinde herhangi bir müzik dosyası bulunmadığını gösterir.
"NO PLAYLIST"	Bu gösterge, seçili çalma listesinde kullanılabilecek herhangi bir müzik parçası olmadığını gösterir.
"UPDATE YOUR iPod"	Bu gösterge iPod sürümünün uygun olmadığını gösterir. iPod yazılımını son sürüme yükseltin.

Uyumlu modeller

Aşağıdaki iPod®, iPod nano®, iPod classic®, iPod touch® ve iPhone® cihazları bu sistemle kullanılabilir.

- Şunlar için üretilmiştir
  - iPod touch (5. nesil)
  - iPod touch (4. nesil)
  - iPod touch (3. nesil)
  - iPod touch (2. nesil)
  - iPod touch (1. nesil)
  - iPod klasik
  - Videosu olan iPod
  - iPod nano (7. nesil)
  - iPod nano (6. nesil)
  - iPod nano (5. nesil)
  - iPod nano (4. nesil)
  - iPod nano (3. nesil)
  - iPod nano (2. nesil)
  - iPod nano (1. nesil)
  - iPhone 5s
  - iPhone 5c
  - iPhone 5
  - iPhone 4S
  - iPhone 4
  - iPhone 3GS
  - iPhone 3G
  - iPhone

Model veya yazılımdaki farklılıklara göre, bazı modeller sistemle uyuşmayabilir.

Standartlar ve sınırlamalar ile ilgili maddeler:

- Cihazdaki azami liste sayısı: 9999
- Cihazdaki azami şarkı sayısı: 65535
- Liste için azami şarkı sayısı: 65535

DİKKAT

Sürüş esnasında

iPod'u bağlamayınız ya da kumanda mekanizmasını çalıştırmayınız. Aksi takdirde, ciddi yaralanmalara veya ölüme neden olabilecek bir kaza meydana gelebilir.

⚠ UYARI

■ iPod'un hasar görmesini engellemek için

- iPod' u araçta bırakmayınız. Araç içerisindeki sıcaklık yükselebilir ve iPod'a zarar verebilir.
- iPod'unuz bağlı iken iPod'un üzerine aşırı baskı uygulamak veya iPod'u aşağı doğru bastırmak iPod'a veya soketine zarar verebilir.
- iPod soketi içerisine yabancı madde sokulması, sokete veya iPod'a zarar verebilir.

USB bellek cihazından çalma

USB belleği müzik sistemine bağlayarak müziği araç hoparlörlerinden dinleyebilirsiniz.

USB belleğin takılması

→S. 315

Kontrol paneli

▶ Tip A

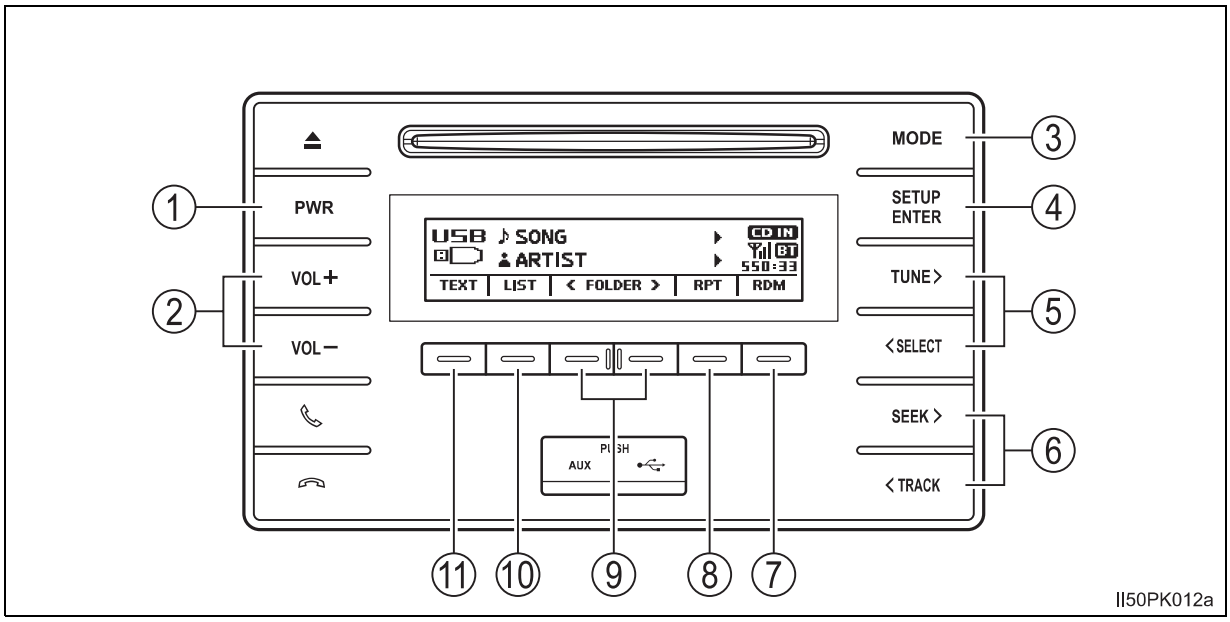

▶ Tip B

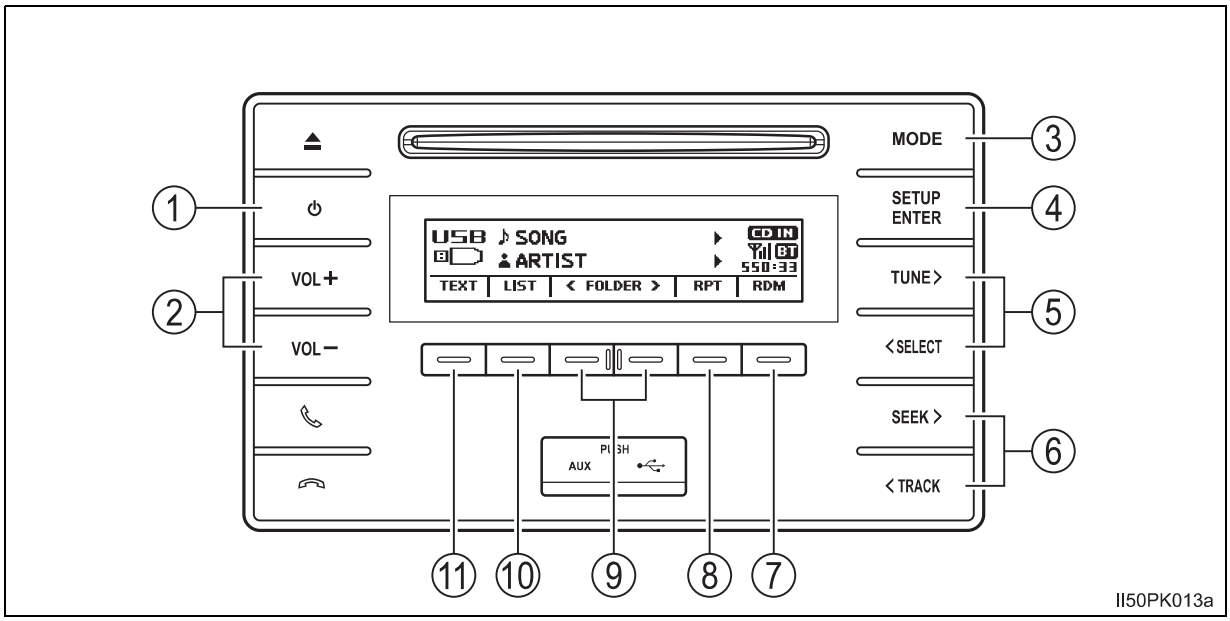

① Güç

② Ses seviyesi

③ Müzik kaynağının değiştirilmesi

④ Listeden bir parça, dosya veya klasör seçilmesi

⑤ İmleci listedeki istenilen öğeye hareket ettirmek için

⑥ Dosya seçimi, hızlı ileri veya geri sarma

⑦ Rastgele çalma ya da geri düğmesi

⑧ Tekrar çalma

⑨ Klasör seçme

⑩ Klasör listesi görüntüleme

⑪ Yazılı mesajı görüntüleme

Klasör seçme

Klasörleri teker teker seçme

İstediğiniz klasörü seçmek için ▭ (<FOLDER) veya ▭ (FOLDER>) düğmelerine basınız.

Klasör listesinden bir klasör ve dosya seçilmesi

1 ▭ (LIST) düğmesine basınız.

Klasör listesi görüntülenecektir.

2 “TUNE >” veya “< SELECT” düğmesine basarak kalsör ve dosya seçiniz ve “SETUP ENTER” düğmesine basınız.

Önceki görüntüye dönmek için, ▭ (BACK) düğmesine basınız.

Birinci klasöre dönüş

Bir bip sesi duyulana kadar ▭ (<FOLDER) düğmesini basılı tutunuz.

Dosya seçme

İstediğiniz dosyayı seçmek için “SEEK >” veya “< TRACK” düğmesin basınız.

Dosyaları hızlı ileri veya geri sarma

“SEEK >” veya “< TRACK” düğmesine basılı tutunuz.

Rastgele çalma

▭ (RDM) düğmesine her basışta mod aşağıdaki şekilde değişir:
Klasörü karışık çal →Tüm klasörü karışık çal→Off

Tekrar çalma

▭ (RPT) düğmesine her basışta mod aşağıdaki şekilde değişir:
Dosya tekrarla →Klasör tekrarla*→Off

*: RDM (rastgele çalma) kapalıyken kullanılabilir.

Ekranın değiştirilmesi

Albüm başlığını görüntülemek ya da gizlemek için ▭ (TEXT) düğmesine basınız.

Eğer devam eden metin varsa, ▶ görüntülenir.
Metni görüntülemek için ▭ (TEXT) düğmesine basınız ve basılı tutunuz.

■ **USB bellek fonksiyonları**

- Sisteme bağlanan USB belleğe bağlı olarak, cihaz kendi kendine çalışmayabilir ve bazı işlevler kullanılmayabilir. Eğer cihaz, arıza nedeniyle (sistem özelliklerinin uyuşmamasından dolayı) bazı fonksiyonları veya tamamen çalışmıyorsa cihazı ayırınız ve tekrar bağlayınız, bu problemin çözümünü sağlayabilir.
- USB belleğini ayırıp tekrar takmanıza rağmen hala çalışmıyorsa hafızayı formatlayınız.

■ **Ekran**

→S. 327

■ **Hata mesajları**

Bir hata mesajı görüntülenirse, aşağıdaki tabloda yer alan uygun işlemleri yapınız. Problemin giderilmemesi durumunda Toyota bayisine danışınız.

Mesaj	Sebep/Düzeltme prosedürü
“ERROR”	Bu durum, USB bellekte ya da bağlantılarında bir problem olduğunu gösterir.
“NO MUSIC”	USB belleğe kaydedilmiş herhangi bir MP3/ WMA dosyasının bulunmadığını gösterir.

■ **USB bellek**

- Uyumlu cihazlar

  MP3 ve WMA dosyalarını oynatmaya uygun USB bellekler kullanılabilir.

- Uyumlu cihaz formatları

  Aşağıdaki cihaz formatları kullanılabilir:

  • USB iletişim formatları: USB2.0 FS (12mbps)
  • Dosya formatları: FAT12/16/32 (Windows)
  • Uygunluk sınıfı: Yığın depolama sınıfı

  Yukarıda belirtilenlerin dışında bir formatla oluşturulan MP3 ve WMA dosyaları düzgün çalınamayabilir, dosya ve klasör adları ekranda düzgün olarak görülmeyebilir.

  Standartlar ve sınırlamalar ile ilgili maddeler:

  • İç içe görüntülenebilecek en fazla klasör sayısı: 8 seviye
  • Cihazdaki azami klasör sayısı: 999 (kök dizin dahil)
  • Cihazdaki azami dosya sayısı: 9999
  • Klasördeki azami dosya sayısı: 255

● MP3 ve WMA dosyaları

MP3 (MPEG Audio LAYER3) standart bir müzik sıkıştırma formatıdır.

MP3 formatı kullanılarak dosyalar orijinal boyutlarının yaklaşık 1/10'una kadar sıkıştırılabilir.

WMA (Windows Media Audio) Microsoft'un müzik sıkıştırma formatıdır.

Bu format, ses verisini MP3 formatına göre daha küçük boyuta sıkıştırır.

Kullanılabilecek MP3 ve WMA dosyaları ve kaydedildikleri medya ya da formatlarla ilgili sınırlamalar vardır.

● MP3 dosyalarıyla uyumluluk

- Uyumlu standartlar
  MP3 (MPEG1 LAYER3, MPEG2 LSF LAYER3)
- Uyumlu örnekleme frekansları
  MPEG1 LAYER3: 32, 44.1, 48 (kHz)
  MPEG2 LSF LAYER3: 16, 22,05, 24 (kHz)
- Uyumlu bit oranları (VBR ile uyumlu)
  MPEG1 LAYER3: 32—320 (kbps)
  MPEG2 LSF LAYER3: 8—160 (kbps)
- Uyumlu kanal modları: stereo, joint stereo, dual channel ve monaural

● WMA dosyalarıyla uyumluluk

- Uyumlu standartlar
  WMA Ver. 7, 8, 9
- Uyumlu örnekleme frekansları
  32, 44.1, 48 (kHz)
- Uyumlu bit oranları (Sadece 2 kanallı çalmaya uyumlu)
  Ver. 7, 8: CBR 48—192 (kbps)
  Ver. 9: CBR 48—320 (kbps)

● Dosya adları

Sadece .mp3 veya .wma uzantılı dosyalar MP3/WMA olarak tanınıp çalınabilmektedir.

● ID3 ve WMA etiketleri

MP3 dosyalarına ID3 etiketleri eklenebilir, bu sayede parça adı, sanatçı adı gibi bilgilerin kaydı yapılabilir.

Sistem aşağıda belirtilenlerle uyumludur. ID3 Ver. 1.0, 1.1, ve Ver. 2.2, 2.3, 2.4 ID3 tag. (Karakter sayıları ID3 Ver. 1.0 ve 1.1'e uygundur.) 1.0 ve 1.1.)

WMA dosyalarına WMA etiketleri eklenebilir. Bu sayede ID3 etiketleriyle aynı şekilde parça adı ve sanatçı adı gibi bilgilerin kaydı yapılabilir.

● MP3 ve WMA dosyalarını çalma

- MP3 veya WMA dosyaları içeren bir USB bellek cihazı yüklendiğinde, tüm dosyalar kontrol edilir. Dosya denetimi tamamlandıktan sonra, birinci MP3 veya WMA dosyası çalınır. Dosya denetimini hızlandırmak için USB bellek içerisine MP3 ve WMA dışındaki dosyaları kaydetmemenizi veya gereksiz klasörler oluşturmamanızı öneriyoruz.
- USB bellek sisteme bağlandığında ve müzik kaynağı USB bellek moduna getirildiğinde, USB bellek içerisindeki ilk dosya çalınmaya başlanacaktır. Eğer aynı cihazın bağlantısı sistemden kesilip sisteme yeniden bağlanırsa (ve bellek içeriği değiştirilmediğinde) USB bellek en son sisteme bağlı iken kaldığı yerden çalmaya devam eder.

● Uzantılar

MP3 ve WMA dışındaki dosyalar için .mp3 ve .wma uzantıları kullanılmışsa, bunlar atlanır (çalınmaz).

● Çalma

- MP3 dosyalarını yeterli ses kalitesiyle çalabilmeniz için en az 128 kbps sabit bit oranı ve 44.1 kHz frekans öneriyoruz.
- Piyasada çok sayıda MP3 ve WMA kodlama yazılımı bulunmaktadır. Kodlama durumuna ve dosya formatına bağlı olarak kötü ses kalitesi elde edilebilir. Bazı durumlarda dosyaların çalınması mümkün olmayabilir.
- Microsoft, Windows ve Windows Media Microsoft Corporation'ın tescilli markalarıdır.

DİKKAT

■ Sürüş esnasında

USB belleği bağlamayınız ya da kumanda mekanizmasını çalıştırmayınız. Aksi takdirde, ciddi yaralanmalara veya ölüme neden olabilecek bir kaza meydana gelebilir.

UYARI

■ USB belleğin hasar görmesini engellemek için

- USB belleği araçta bırakmayınız. Araç içerisindeki sıcaklık yükselebilir veUSB belleğe zarar verebilir.
- USB bellek bağlı iken USB bellek üzerine aşırı baskı uygulamak veya USB belleği aşağı doğru bastırmak USB belleğe veya soketine zarar verebilir.
- USB soketi içerisine yabancı madde sokulması, sokete veya USB belleğe zarar verebilir.

AUX portun kullanımı

Bu soket, taşınabilir ses cihazınızı bağlamanızda ve aracınızın hoparlörlerinden dinlemenizde kullanılabilir.

Taşınabilir müzik çaların bağlanması

→S. 315

■ **Ses sistemine bağlanmış ses cihazlarının kullanımı**

Ses seviyesi aracın ses kumandaları kullanılarak ayarlanabilir. Diğer bütün ayarlar taşınabilir ses cihazının üzerinden yapılmalıdır.

■ **Taşınabilir ses cihazını güç besleme çıkışına takıp kullanırken**

Çalarken parazit oluşabilir. Ses cihazınızın kendi güç kaynağını kullanınız.

Bluetooth® Müzik /telefon sistemi

Aşağıdakiler Bluetooth® kablosuz iletişim kullanılarak gerçekleştirilebilir.

◆ Bluetooth® radyo*

Bluetooth® müzik sistemi taşınabilir dijital müzik çaların (taşınabilir ses cihazının) müzik sistemine kablosuz bağlanarak araç hoparlörlerinden müzik çalmasına olanak sağlar.

Ses sistemi, taşınabilir ses cihazındaki müziğin kablo ile bağlamadan çalınabildiği kablosuz veri sistemi Bluetooth®'u destekler. Eğer taşınabilir ses cihazı, Bluetooth®'u desteklemezse, Bluetooth® müzik sistemi çalışmayacaktır.

◆ Bluetooth® telefon (eller serbest telefon sistemi)

Bu sistem, kablo kullanmadan cep telefonunu sisteme bağlamanızı ve telefonu kullanmadan arama yapabilmenizi ve aranabilmenizi sağlayan Bluetooth® sistemini destekler.

Cihaz tanıtımı/bağlantı şeması

1. Ses sisteminde kullanılacak Bluetooth®cihazını tanıtınız (→S. 355)

2. Kullanılacak Bluetooth® cihazını bağlayınız. (→S. 356, 358)

3. Cihazın otomatik bağlantısını ayarlayınız. (→S. 360)

4. Bluetooth® bağlantı durumu kontrolü (→S. 351)

Ses için kullanılacak

5. Bluetooth® radyo kullanımı (→S. 369)

Eller serbest modu için

5. Bluetooth®telefon kullanımı (→S. 371)

Ses ünitesi

▶ Tip A

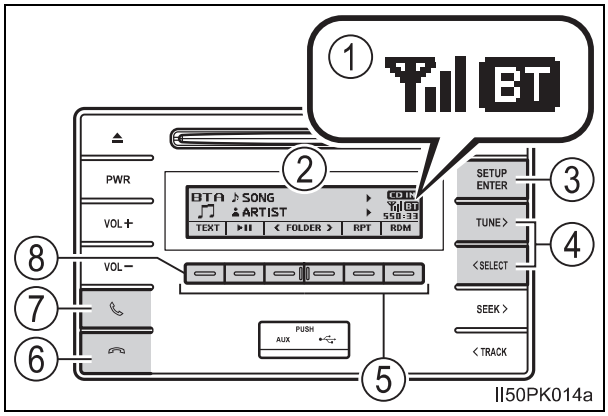

▶ Tip B

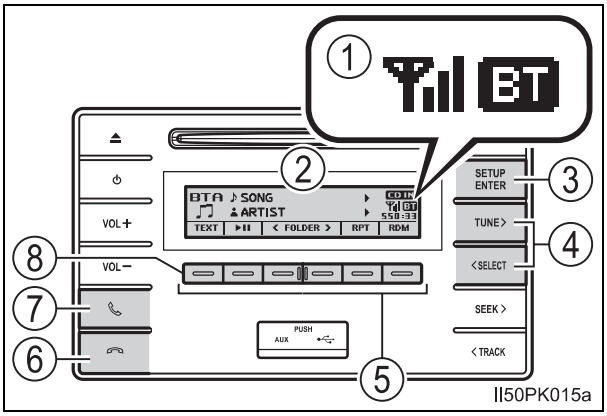

① Bluetooth® bağlantı durumu

"BT" yazısı görünmüyorsa, Bluetooth® müzik/telefon sistemi kullanılamaz.

② Ekran

Mesaj, isim, numara, vb. görüntülenir.

Küçük harfler ve özel karakterler gösterilemeyebilir.

③ "SETUP ENTER" düğmesi

Ayar menüsünü gösterir ya da seçilen işlemi başlatır.

④ "TUNE >" veya "< SELECT" düğmesi

Menü ve numara gibi işlemleri seçer.

⑤ Hızlı aramaları seçer (Bluetooth® telefon çalışması)

⑥ Kapama düğmesi

Eller serbest telefon sistemi devre dışı/aramayı sonlandırma/gelen aramayı reddetme konumuna çeviriniz.

⑦ Açma düğmesi

Eller serbest telefon sistemini devrede/arama başlatma konumuna çeviriniz.

⑧ Basılı tutma:

Ekranda tek seferde görüntülenemeyen uzun yazıları gösterir (Bluetooth® radyo çalışması)

Mikrofon

Telefonda konuşurken üstündeki mikrofonu kullanabilirsiniz.

Karşı tarafın sesi hoparlörlerden gelir.

Eller serbest sistemini kullanmak için, sisteme Bluetooth® telefonun tanıtılması gerekir. (→S. 355)

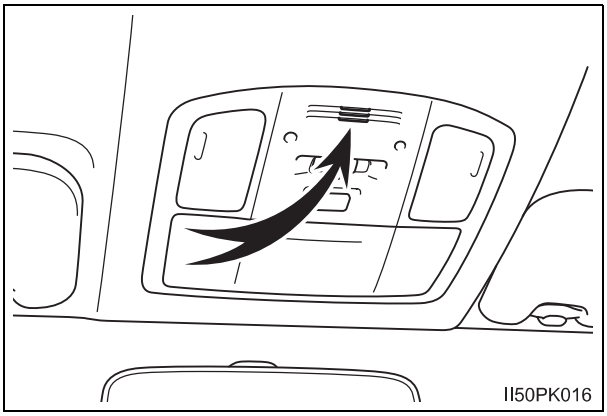

Bluetooth® ses/telefon sistemi menü listesi

Birinci menü	İkinci menü	Üçüncü menü	Çalışma detayları
“Bluetooth*”	“Pairing”	-	Bluetooth® cihazının kaydedilmesi
	“List phone”	-	Kayıtlı cep telefonlarının listelenmesi
	“List audio”	-	Taşınabilir müzik çalarların listelenmesi
	“Passkey”	-	Şifrenin değiştirilmesi
	“BT power”	-	Cihazın otomatik olarak bağlanmasını açar veya kapatır.
	“Bluetooth* info”	“Device name” “Device address”	Cihaz bilgilerinin görüntülenmesi
	“Ekran ayarları”	-	Otomatik bağlantı teyit ekranının açık veya kapalı konuma ayarlanması
	“Sıfırlama”	-	Ayarları sıfırlar

*: Bluetooth® marka işareti ve logosu tescilli markadır ve Bluetooth SIG. firmasına aittir.

Birinci menü	İkinci menü	Üçüncü menü	Çalışma detayları
“TEL” veya “PHONE”	“Phonebook” (rehber)	“Add contacts” (kişilerin eklenmesi)	Yeni numaranın eklenmesi
		“Add SD”	Kayıtlı hızlı arama
		“Arama listesinin silinmesi”	Arama listesindeki numaranın silinmesi
		“Delete contacts”	Rehberdeki numaranın silinmesi
		“Delete other PB”	Telefon rehberi verilerinin silinmesi
	“Auto transfer”	-	Telefon defteri otomatik transferinin açılması veya kapatılması
	“HF sound setting”	“Call volume”	Arama ses seviyesi ayarları
		“Ringtone volume”	Zil tonu seviyesi ayarları
		“Ringtone”	Zil sesinin ayarlanması
	“Transfer histories”	-	Arama geçmişlerinin aktarılması

■ Bluetooth® Müzik/telefon sisteminin fonksiyonları

Sisteme bağlanan Bluetooth® cihazının modeline göre bazı işlevler bulunmayabilir.

Direksiyon kumandalarının kullanımı

Direksiyon üzerindeki düğmeler, bağlı cep telefonlarını ya da taşınabilir müzik çalarları çalıştırmak için kullanılabilir.

Direksiyon üzerindeki düğmeleri kullanarak Bluetooth® telefonun kullanılması

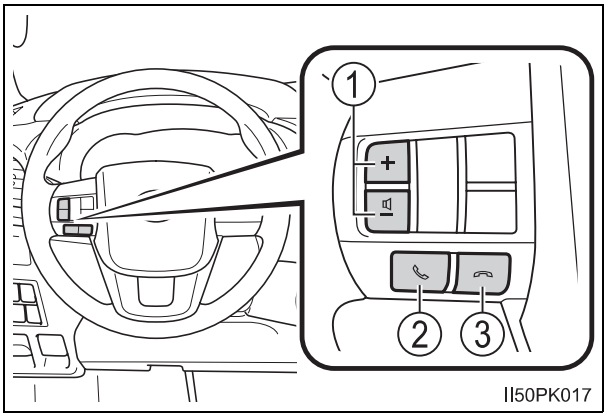

① Ses seviyesi

Bilgilendirme ses seviyesi, bu düğme kullanılarak ayarlanamaz.

② Açma düğmesi

Eller serbest telefon sistemini devrede/arama başlatma konumuna çeviriniz.

③ Kapama düğmesi

Eller serbest telefon sistemi devre dışı/aramayı sonlandırma/gelen aramayı reddetme konumuna çeviriniz.

Bluetooth® cihazının kaydedilmesi

Bluetooth® ses/telefon sistemini kullanmaya başlamadan önce sisteme Bluetooth ®cihazını tanıtmanız gerekir. Cihazı tanıtmak (eşleştirmek) için aşağıdaki işlemleri yapınız:

Bluetooth® cihazı nasıl kaydedilir

1 “SETUP ENTER” düğmesine basınız.

2 “TUNE >” veya “< SELECT” düğmelerini kullanarak “Bluetooth*” ‘u seçiniz ve “SETUP ENTER" düğmesine basınız

3 “TUNE >” veya “< SELECT” düğmelerini kullanarak “Pairing” ‘i seçiniz ve “SETUP ENTER" düğmesine basınız

Bir şifre görüntülenecektir.

4 SSP (Güvenli Basit Eşleştirme) ile uyumsuz Bluetooth® cihazar: Şifreyi cihaza giriniz.
SSP (Güvenli Basit Eşleştirme) ile uyumlu Bluetooth® cihazar: Cihaza kayıt yapmak için “YES” öğesini seçiniz. Cihaz tipine bağlı olarak, kayıt otomatik olarak yapılabilir.

Eğer bir Bluetooth® cihazının hem müzik oynatıcı hem de cep telefonu işlevi varsa iki işlev de aynı anda kaydedilir. Cihazı silerken, iki işlev de aynı anda silinir.

Telefon rehberinde hiçbir telefon kayıtlı değilken, off-hook (açma) düğmesine basılırsa ve “TEL” veya “PHONE” moduna girilirse otomatik olarak kayıt ekranı görüntülenecektir.

*: Bluetooth® marka işareti ve logosu tescilli markadır ve Bluetooth SIG. firmasına aittir.

“SETUP” menüsü kullanılarak (“Bluetooth*” menü)

Sistemin çalışması için Bluetooth® cihazının sistem ile eşleştirilmesi gerekir. Aşağıdaki fonksiyonlar kayıtlı cihazlar için kullanılabilir:

Fonksiyon ve çalışma prosedürleri

1 “SETUP ENTER” düğmesine basınız.

2 “TUNE >” veya “< SELECT” düğmelerini kullanarak “Bluetooth*” ‘u seçiniz ve “SETUP ENTER" düğmesine basınız

3 “TUNE >” veya “< SELECT” düğmesini kullanarak aşağıdaki fonksiyonlardan herhangi birisini seçiniz:

- Bluetooth® cihazının kaydedilmesi
  “Pairing”
- Kayıtlı cep telefonlarının listelenmesi
  “List phone”
- Taşınabilir müzik çalarların listelenmesi
  “List audio”
- Şifrenin değiştirilmesi
  “Passkey”
- Cihazın otomatik olarak bağlanmasını açar veya kapatır.
  “BT power”
- Cihaz bilgilerinin görüntülenmesi
  “Bluetooth* info”
- Otomatik bağlantı teyit ekranının açık veya kapalı konuma ayarlanması
  “Display setting” (Ekran ayarları)
- Sıfırlama
  “Initialize”

*: Bluetooth® marka işareti ve logosu tescilli markadır ve Bluetooth SIG. firmasına aittir.

Bluetooth®cihazının kaydedilmesi

“TUNE >” veya “< SELECT” düğmelerini kullanarak “Pairing” ‘i seçiniz ve “SETUP ENTER" düğmesine basınız ve ▭ (Yeni Ekle) düğmesine basınız.

- Bluetooth® cihazı sisteme bağlanmamışsa
  Bir Bluetooth® cihazı tanıtmak için 4 adımdaki prosedürü uygulayınız. (→S. 355)
- Diğer Bluetooth® cihazı sisteme bağlanmamışsa
  Bluetooth® cihazının bağlantısının kesilmesi gereklidir.
  Bağlantıyı kestikten sonra, 2 adımdaki Bluetooth® cihazı tanıtma prosedürünü uygulayınız. (→S. 355)
- Cihaz listesi doluysa

1 Silinecek Bluetooth® cihazınızı “TUNE >” veya “< SELECT” düğmelerini kullanarak seçiniz ve “SETUP ENTER" düğmesine basınız.

2 ▭ (YES) düğmesine basınız.

Kayıtlı cep telefonlarının listelenmesi

“TUNE >” veya “< SELECT” düğmelerini kullanarak “List phone” ‘u seçiniz ve “SETUP ENTER" düğmesine basınız Kaydedilmiş cep telefonları listesi görüntülenir.

- Kayıtlı cep telefonunun ses sistemine bağlanması

1. “TUNE >” veya “< SELECT” düğmelerini kullanarak bağlanacak cep telefonu ismini seçiniz ve “SETUP ENTER” düğmesine basınız.
2. “TUNE >” veya “< SELECT” düğmelerini kullanarak “Select” ‘i seçiniz ve “SETUP ENTER" düğmesine basınız

- Kayıtlı cep telefonunun silinmesi

1. “TUNE >” veya “< SELECT” düğmelerini kullanarak silinecek cep telefonu ismini seçiniz ve “SETUP ENTER” düğmesine basınız.
2. “TUNE >” veya “< SELECT” düğmelerini kullanarak “Delete” ‘i seçiniz ve “SETUP ENTER" düğmesine basınız
3. (YES) düğmesine basınız.

- Kayıtlı cep telefonunun müzik sistemiyle bağlantısının kesilmesi

1. “TUNE >” veya “< SELECT” düğmelerini kullanarak bağlantısı kesilecek cep telefonu ismini seçiniz ve “SETUP ENTER” düğmesine basınız.
2. “TUNE >” veya “< SELECT” düğmelerini kullanarak “Disconnect” ‘i seçiniz ve “SETUP ENTER" düğmesine basınız
3. (YES) düğmesine basınız.

Taşınabilir müzik çalarların listelenmesi

“TUNE >” veya “< SELECT” düğmelerini kullanarak “List audio” ‘u seçiniz ve “SETUP ENTER" düğmesine basınız Kaydedilmiş taşınabilir müzik çalar listesi görüntülenir.

- Kayıtlı taşınabilir müzik çaların ses sistemine bağlanması

  1 “TUNE >” veya “< SELECT” düğmelerini kullanarak taşınabilir müzik çalar ismini seçiniz ve “SETUP ENTER” düğmesine basınız.

  2 “TUNE >” veya “< SELECT” düğmelerini kullanarak “Select” ‘i seçiniz ve “SETUP ENTER" düğmesine basınız

- Kayıtlı bir taşınabilir müzik çaların silinmesi

  1 “TUNE >” veya “< SELECT” düğmelerini kullanarak silinecek taşınabilir müzik çalar ismini seçiniz ve “SETUP ENTER” düğmesine basınız.

  2 “TUNE >” veya “< SELECT” düğmelerini kullanarak “Delete” ‘i seçiniz ve “SETUP ENTER" düğmesine basınız

  3 (YES) düğmesine basınız.

- Kayıtlı taşınabilir müzik çaların ses sisteminden ayrılması

  1 “TUNE >” veya “< SELECT” düğmelerini kullanarak ayrılacak olan taşınabilir müzik çalar ismini seçiniz ve “SETUP ENTER” düğmesine basınız.

  2 “TUNE >” veya “< SELECT” düğmelerini kullanarak “Disconnect” ‘i seçiniz ve “SETUP ENTER" düğmesine basınız

  3 (YES) düğmesine basınız.

- Bağlantı yöntemini seçme

  1 “TUNE >” veya “< SELECT” düğmelerini kullanarak istediğiniz taşınabilir müzik çalar ismini seçiniz ve “SETUP ENTER” düğmesine basınız.

  2 “TUNE >” veya “< SELECT” düğmelerini kullanarak “Connection method” ‘u seçiniz ve “SETUP ENTER" düğmesine basınız

  3 “TUNE >” or “< SELECT” düğmelerini kullanarak “From vehicle” veya “From audio” yu seçiniz ve “SETUP ENTER” düğmesine basınız.

Şifrenin değiştirilmesi

1 “TUNE >” veya “< SELECT” düğmelerini kullanarak “Passkey” ‘i seçiniz ve “SETUP ENTER" düğmesine basınız

2 “TUNE >”, “< SELECT” ve “SETUP ENTER” düğmelerini kullanarak 4 ile 8 basamak arası bir şifre seçiniz.

Rakkamı birer basamak olarak giriniz.

3 Kayıt edilecek şifre girildikten sonra (ENTER) düğmesine basınız.

Kayıt edilecek şifre 8 basamaklı ise, şifre girildikten sonra (ENTER) düğmesine basmak gerekmez.

Cihazın otomatik olarak bağlanmasını açar veya kapatır.

Eğer “BT power” açık konuma getirilirse, motor çalıştırma düğmesi “ACC” konumuna (akıllı giriş & çalıştırma sistemi olmayan araçlar) veya ACCESSORY konumuna (akıllı giriş & çalıştırma sistemi olan araçlar) alındığında kayıtlı cihaz otomatik olarak bağlanacaktır.

1 “TUNE >” veya “< SELECT” düğmelerini kullanarak “BT power” seçiniz ve “SETUP ENTER" düğmesine basınız

2 “SETUP ENTER” üğmesini kullanarak “ON” ya da “OFF” u seçiniz.

Cihaz bilgilerinin görüntülenmesi

“TUNE >” veya “< SELECT” düğmelerini kullanarak “Bluetooth* info” ‘yu seçiniz ve “SETUP ENTER" düğmesine basınız

- Cihaz adı görüntülenir

  “TUNE >” veya “< SELECT” düğmelerini kullanarak “Device name” ‘i seçiniz ve “SETUP ENTER" düğmesine basınız

- Cihaz adresi görüntülenir

  “TUNE >” veya “< SELECT” düğmelerini kullanarak “Device address” ‘i seçiniz ve “SETUP ENTER" düğmesine basınız

*: Bluetooth® marka işareti ve logosu tescilli markadır ve Bluetooth SIG. firmasına aittir.

Otomatik bağlantı teyit ekranının açık veya kapalı konuma ayarlanması

Eğer “Display setting” açık konuma getirilirse, motor çalıştırma düğmesi “ACC” konumuna (akıllı giriş&çalıştırma sistemi olmayan araçlar) veya ACCESSORY konumuna (akıllı giriş&çalıştırma sistemi olan araçlar) alındığında taşınabilir müzikçalar bağlantı durumu görüntülenecektir.

1 “TUNE >” veya “< SELECT” düğmelerini kullanarak “Display setting” ‘i seçiniz ve “SETUP ENTER" düğmesine basınız

2 “SETUP ENTER” üğmesini kullanarak “ON” ya da “OFF” u seçiniz.

Sıfırlama

“TUNE >” veya “< SELECT” düğmelerini kullanarak “Initialize” ‘i seçiniz ve “SETUP ENTER" düğmesine basınız

- Ses ayarlarının sıfırlanması

  “TUNE >” veya “< SELECT” düğmelerini kullanarak ve “Sound setting” ‘i seçiniz ve [=] “Yes” düğmesine basınız.

  Ses ayarları hakkında ayrıtılar için: →S. 362

- Cihaz bilgilerini sıfırlama

  “TUNE >” veya “< SELECT” düğmelerini kullanarak ve “Car device info” ‘yu seçiniz ve [=] “Yes” düğmesine basınız.

  Taşınabilir bir cihazın otomatik bağlantısı, otomatik bağlantı teyit ekranı ve şifre sıfırlanır.

- Tüm ayarları sıfırlama

  “TUNE >” veya “< SELECT” düğmelerini kullanarak ve “All initialize” ‘i seçiniz ve [=] “Yes” düğmesine basınız.

■ **Tanıtılacak Bluetooth®cihazı sayısı**

Sisteme en fazla 5 Bluetooth® cihazı tanıtılabilir.

■ **Bluetooth® Müzik/telefon sisteminin fonksiyonları**

Araç hareket halindeyken bazı fonksiyonlar kullanılır durumda olmayabilir.

“SETUP” menüsü kullanılarak (“PHONE” veya “TEL menü)

Fonksiyon ve çalışma prosedürleri

Her bir fonksiyonun menüsüne girmek için, “SETUP ENTER” düğmesine basınız ve “TUNE >” veya “< SELECT” düğmelerini kullanarak aşağıdaki adımları izleyiniz.

- Yeni numaranın eklenmesi
  1. “TEL” veya “PHONE” → 2. “Phonebook” → 3. “Add contacts”
- Hızlı arama ayarı
  1. “TEL” veya “PHONE” → 2. “Phonebook” → 3. “Add SD”
- Çağrı geçmişinin silinmesi
  1. “TEL” or “PHONE” → 2. “Phonebook” → 3. “Delete call history”
- Kayıtlı telefon numarasının silinmesi
  1. “TEL” veya “PHONE” → 2. “Phonebook” → 3. “Delete contacts”
- Diğer bir cep telefonunun telefon rehberinin silinmesi
  1. “TEL” veya “PHONE” → 2. “Phonebook” → 3. “Delete other PB”
- Telefon defteri otomatik transferinin açılması veya kapatılması
  1. “TEL” veya “PHONE” → 2. “Auto transfer”
- Arama ses seviyesi ayarları
  1. “TEL” veya “PHONE” → 2. “HF sound setting” → 3. “Call volume”
- Zil tonu seviyesi ayarları
  1. “TEL” veya “PHONE” → 2. “HF sound setting” → 3. “Ringtone volume”
- Zil sesinin ayarlanması
  1. “TEL” veya “PHONE” → 2. “HF sound setting” → 3. “Ringtone”
- Arama geçmişlerinin aktarılması
  1. “TEL” veya “PHONE” → 2. “Transfer histories”

Yeni numaranın eklenmesi

“TUNE >” veya “< SELECT” düğmelerini kullanarak “Add contacts” ‘i seçiniz ve “SETUP ENTER" düğmesine basınız

- Cep telefonundaki tüm bilgilerin aktarılması

  1 “TUNE >” veya “< SELECT” düğmelerini kullanarak “Overwrite all” ‘i seçiniz ve “SETUP ENTER" düğmesine basınız

  2 [—] (YES) düğmesine basınız.

- Cep telefonundaki tek bir kişinin aktarılması

  1 “TUNE >” veya “< SELECT” düğmelerini kullanarak “Add one contact” ‘i seçiniz ve “SETUP ENTER" düğmesine basınız

  2 [—] (YES) düğmesine basınız.

Hızlı arama ayarı

1 “TUNE >” veya “< SELECT” düğmelerini kullanarak “Add SD” ‘i seçiniz ve “SETUP ENTER" düğmesine basınız

2 “TUNE >” veya “< SELECT” düğmelerini kullanarak istenilen veriyi seçiniz ve “SETUP ENTER" düğmesine basınız

3 İstenilen ön ayar düğmesine ([—] [1]’den [—] [5]’e kadar) basınız.

Arama geçmişinden hızlı aramaların ayarlanmasının ayrıntıları için: →S. 372

Hızlı aramaların silinmesi ile ilgili detaylı bilgi için: →S. 371

Çağrı geçmişinin silinmesi

“TUNE >” veya “< SELECT” düğmelerini kullanarak “Delete call history” ‘i seçiniz ve “SETUP ENTER" düğmesine basınız

- Giden çağrı geçmişinin silinmesi

1. “TUNE >” veya “< SELECT” düğmelerini kullanarak “Outgoing calls” ‘i seçiniz ve “SETUP ENTER” düğmesine basınız
2. “TUNE >” veya “< SELECT” düğmelerini kullanarak istenilen telefon numarasını seçiniz ve “SETUP ENTER” düğmesine basınız.
3. (YES) düğmesine basınız.

Tüm giden çağrı geçmişini silmek için, (ALL) düğmesine ve sonra (YES) düğmesine basınız.

- Gelen çağrı geçmişinin silinmesi

1. “TUNE >” veya “< SELECT” düğmelerini kullanarak “Incoming calls” ‘i seçiniz ve “SETUP ENTER” düğmesine basınız
2. “TUNE >” veya “< SELECT” düğmelerini kullanarak istenilen telefon numarasını seçiniz ve “SETUP ENTER” düğmesine basınız.
3. (YES) düğmesine basınız.

Tüm gelen çağrı geçmişini silmek için, (ALL) düğmesine ve sonra (YES) düğmesine basınız.

- Cevapsız çağrı geçmişinin silinmesi

1. “TUNE >” veya “< SELECT” düğmelerini kullanarak “Missed calls” ‘i seçiniz ve “SETUP ENTER” düğmesine basınız
2. “TUNE >” veya “< SELECT” düğmelerini kullanarak istenilen telefon numarasını seçiniz ve “SETUP ENTER” düğmesine basınız.
3. (YES) düğmesine basınız.

Tüm cevapsız arama geçmişini silmek için, (ALL) düğmesine ve sonra (YES) düğmesine basınız.

- Tüm arama geçmişinden bir numara silmek (Giden aramalar, Gelen aramalar ve Cevapsız aramalar)

1. “TUNE >” veya “< SELECT” düğmelerini kullanarak “All calls” ‘i seçiniz ve “SETUP ENTER” düğmesine basınız
2. “TUNE >” veya “< SELECT” düğmelerini kullanarak istenilen telefon numarasını seçiniz ve “SETUP ENTER” düğmesine basınız.
3. (YES) düğmesine basınız.

Tüm arama geçmişini silmek için, (ALL) düğmesine ve sonra (YES) düğmesine basınız.

Kayıtlı telefon numarasının silinmesi

1 “TUNE >” veya “< SELECT” düğmelerini kullanarak “Delete contacts” ‘i seçiniz ve “SETUP ENTER" düğmesine basınız

2 “TUNE >” veya “< SELECT” düğmelerini kullanarak istenilen telefon numarasını seçiniz ve “SETUP ENTER” düğmesine basınız.

3 ▭ (YES) düğmesine basınız.

Tüm kayıtlı telefon numaralarını silmek için, ▭ (ALL) düğmesine ve sonra ▭ (YES) düğmesine basınız.

Kayıtlı isimleri baş harflerine göre alfabetik sıralamada görmek için ▭ (A-Z)’ye basınız.

Diğer bir cep telefonunun telefon rehberinin silinmesi

1 “TUNE >” veya “< SELECT” düğmelerini kullanarak “Delete other PB” ‘i seçiniz ve “SETUP ENTER" düğmesine basınız

“TUNE >” veya “< SELECT” düğmelerini kullanarak istenilen telefon rehberini seçiniz ve “SETUP ENTER” düğmesine basınız.

3 2 (YES) düğmesine basınız.

Telefon defteri otomatik transferinin açılması veya kapatılması

"Auto Transfer" açık olarak ayarlandığında telefonun rehber verisi ve arama geçmişi HFP bağlantısı başarılı olduğunda otomatik olarak gerçekleştir.

1 “TUNE >” veya “< SELECT” düğmelerini kullanarak “Auto transfer” ‘i seçiniz ve “SETUP ENTER" düğmesine basınız

2 “SETUP ENTER” üğmesini kullanarak “ON” ya da “OFF” u seçiniz.

PBAP (Telefon Rehberi Erişim Profili) Otomatik transfer detayları için:
→S. 372

Arama ses seviyesi ayarları

1 “TUNE >” veya “< SELECT” düğmelerini kullanarak “Call volume” ‘i seçiniz ve “SETUP ENTER” düğmesine basınız

2 Arama ses seviyesinin değiştirilmesi.

Sesi azaltmak için: “<SELECT” düğmesine basınız.

Sesi arttırmak için: “TUNE>” düğmesine basınız.

Ses seviyesini ayarlamak için, (BACK) düğmesine basın.

Zil tonu seviyesi ayarları

1 “TUNE >” veya “< SELECT” düğmelerini kullanarak “Ringtone volume” ‘i seçiniz ve “SETUP ENTER” düğmesine basınız

2 Zil sesi tonunun değiştirilmesi

Sesi azaltmak için: “<SELECT” düğmesine basınız.

Sesi arttırmak için: “TUNE>” düğmesine basınız.

Ses seviyesini ayarlamak için, (BACK) düğmesine basın.

Zil sesinin ayarlanması

1 “TUNE >” veya “< SELECT” düğmelerini kullanarak “Ringtone” ‘u seçiniz ve “SETUP ENTER" düğmesine basınız

2 “TUNE >” veya “< SELECT” düğmelerini kullanarak bir zil sesi (1-3) seçiniz ve “SETUP ENTER" düğmesine basınız Seçilen zil sesini ayarlamak için, (BACK) düğmesine basınız.

Arama geçmişlerinin aktarılması

1 “TUNE >” veya “< SELECT” düğmelerini kullanarak “Transfer histories” ‘i seçiniz ve “SETUP ENTER" düğmesine basınız

2 (YES) düğmesine basınız.

■ **Telefon numarası**

1000 isme kadar kayıt yapılabilir

■ **Arama listesi**

Giden, gelen ve cevapsız çağrı hafızasında 10 adete kadar numara depolanabilir.

■ **Basamak limiti**

24 basamağı aşan telefon numaraları kayıt edilemez.

■ **Bluetooth® telefon sisteminin fonksiyonları**

Araç hareket halindeyken bazı fonksiyonlar kullanılır durumda olmayabilir.

Bluetooth® etkinleştirilmiş taşınabilir müzik çaların çalışması

▶ Tip A

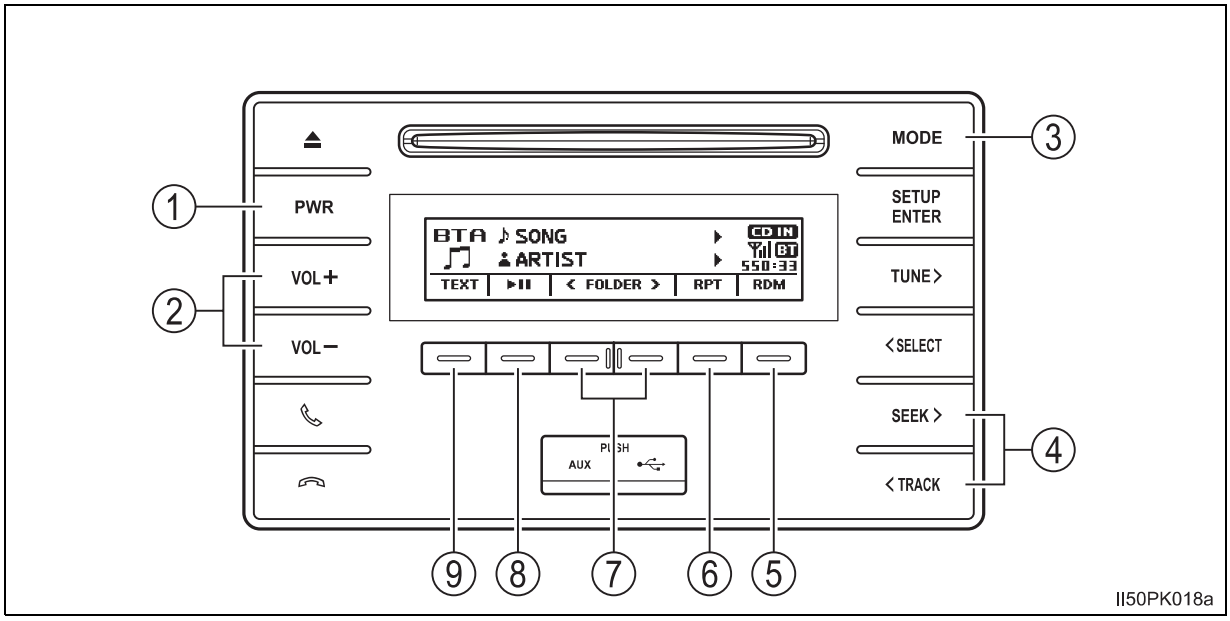

II50PK018a

▶ Tip B

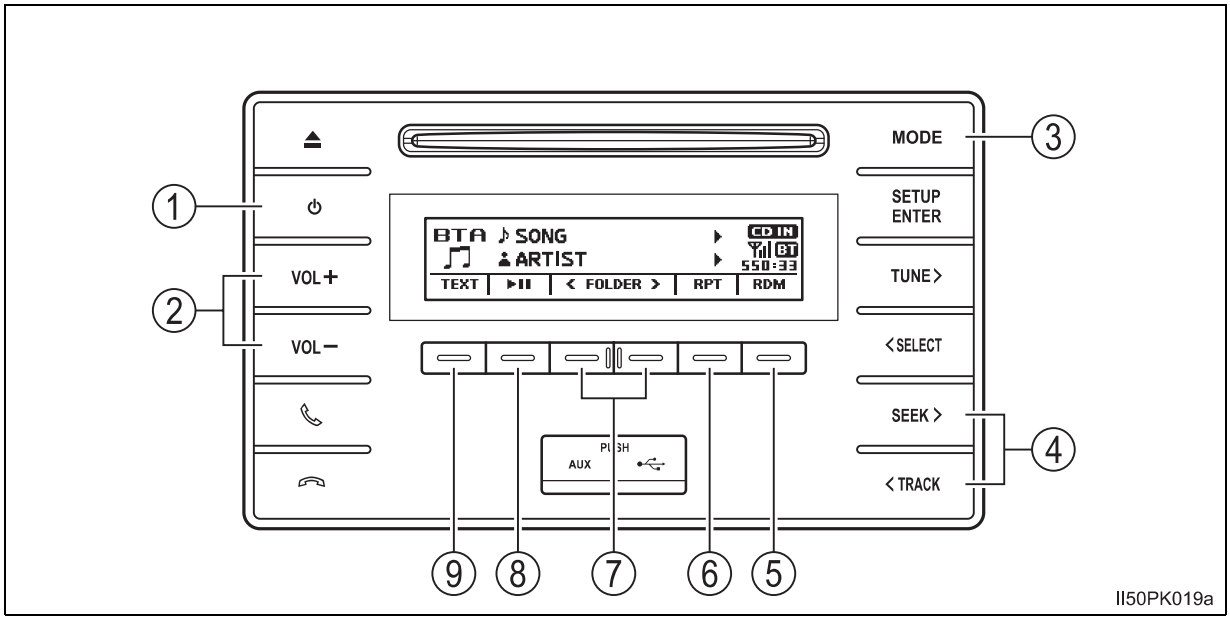

II50PK019a

① Güç
② Ses seviyesi
③ Müzik kaynağının değiştirilmesi
④ Parça seçimi, hızlı ileri veya geri alma
⑤ Rastgele çalma ya da geri düğmesi
⑥ Tekrar çalma
⑦ Albüm seçimi
⑧ Çalma/duraklatma
⑨ Yazılı mesajı görüntüleme

Albüm seçimi

İstediğiniz albümü seçmek için ▭ (<FOLDER) veya ▭ (FOLDER>) düğmelerine basınız.

Parça seçme

İstediğiniz parçayı seçmek için “SEEK>” veya “<TRACK” düğmesin basınız.

Hızlı ileri ve geri sarma

“SEEK >” veya “< TRACK” düğmesine basılı tutunuz.

Tekrar çalma

▭ (RPT) düğmesine her basışta mod aşağıdaki şekilde değişir:
Parça tekrarla→Albüm tekrarla→Kapalı.

Rastgele çalma

▭ (RDM) düğmesine her basışta mod aşağıdaki şekilde değişir:
Albümü karışık çal → Tüm parçaları karışık çal → Off

Parçaları çalma ve duraklatma

▭ (▶II) düğmesine basınız.

Ekranın değiştirilmesi

Albüm başlığını görüntülemek ya da gizlemek için ▭ (TEXT) düğmesine basınız.

Eğer devam eden metin varsa, ▶ görüntülenir.

Metni görüntülemek için düğmeye basınız ve basılı tutunuz.

■ **Bluetooth®Müzik sisteminin fonksiyonları**

Sisteme bağlı bulunan taşınabilir müzik çalar tipine bağlı olarak bazı işlevler kullanılamayabilir.

■ **Ekran**

→S. 327

Arama yapılması

“TEL” veya “PHONE” moduna girmek için off-hook düğmesine basınız.

İsim seçerek arama yapılması

1. “TUNE >” veya “< SELECT” düğmelerini kullanarak “Phonebook” ‘u seçiniz ve “SETUP ENTER" düğmesine basınız
2. “TUNE >” veya “< SELECT” düğmelerini kullanarak istenilen ismi seçiniz ve off-hook düğmesine basınız.

İstenilen isim seçilmişken [=] düğmesine [Hızlı arama ekleme] ve hızlı arama düğmelerinden ([=] [1]’den [=] [5]’e) birine basarak isim hızlı arama olarak kaydedilebilir.

Kayıtlı isimleri baş harflerine göre alfabetik sıralamada görmek için [=] (A-Z)’ye basınız.

Hızlı arama

1. “TUNE >” or “< SELECT” düğmelerini kullanarak “Speed dials” ‘ı seçiniz ve “SETUP ENTER" düğmesine basınız
2. İstenilen ön ayar düğmesine ([=] [1]’den [=] [5]’e kadar) basınız ve off-hook düğmesine basınız.

Kayıtlı bir hızlı aramayı silmek için, istenilen ön ayar düğmesini seçtikten sonra ([=] [1] ’den [=] [5]’e kadar) basınız, [=] (DELETE) düğmesine ve ardından [=] (YES) düğmesine basınız.

Numara girerek arama yapılması

1. “TUNE >” veya “< SELECT” düğmelerini kullanarak “Dial by number” ‘ı seçiniz ve “SETUP ENTER" düğmesine basınız
2. Telefon numarasını giriniz ve Off-hook düğmesine basınız.

Çağrı geçmişi ile arama

1 “TUNE >” veya “< SELECT” düğmelerini kullanarak “All calls”, “Missed calls”, “Incoming calls” veya “Outgoing calls” i seçiniz ve “SETUP ENTER” düğmesine basınız.

2 “TUNE >” veya “< SELECT” düğmelerini kullanarak istediğiniz numarayı seçiniz ve off-hook düğmesine basınız.

Aşağıdaki işlemler yapılabilir:

- Kayıtlı numarayı hızlı arama

  düğmesine [Hızlı arama ekle] basınız ve istenilen ön ayar düğmesine ([1]’den [5]’e kadar) basınız.
- Seçilen numaranın silinmesi

  (DELETE) düğmesine ve (YES) düğmesine basınız.

PBAP (Telefon Rehberi Erişim Profili) Otomatik Transfer

Eğer telefonunuz PBAP (Telefon Rehberi Erişim Profili) ile uyumlu değilse rehber kayıtları transfer edilemez.

Bağlanan Bluetooth® telefonun tipine bağlı olarak, transfer sırasında telefonda ilave işlemler yapmak gerekebilir.

1 Telefon defteri otomatik transferinin açık olarak ayarlanması (→S. 366)

Varsayılan ayarlar açıktır.

2 HFP bağlantısı başarılı olmasının ardından telefonun rehber kayıtları ve arama geçmişi otomatik olarak transfer edilir ve "TEL" modu seçildiğinde "Transfer waiting" (transfer bekliyor) görüntülenir.

- Otomatik transfer başarılı olduğunda, güç kapalı modu haricinde "Transferred" (tranfer edildi) görüntrülenir.
- Otomatik transfer başarısız olduğunda "Failed to transfer part of contact" (kaydın bir kısmı tranfer edilemedi) veya "Transfer failed" (transfer başarısız) görüntülenir.
  Telefon rehberi dolu olduğunda " Failed to transfer part of contacts" (kaytıların bir kısmı transfer edilemedi) görüntülenir.
- Kapama veya (CANCEL) (İPTAL) düğmesine basıldığında otomatik transfer iptal olur.
- "Display Setting" (Ayarları görüntüle) kapalı olarak ayarlandığında PBAP otomatik transfer sonucu onayını göstermez. (→S. 361)

Telefonun cevaplanması

Aramanın cevaplanması

Açma düğmesine basınız.

Aramanın reddedilmesi

Kapama düğmesine basınız.

Bir arama yaparken başka bir aramanın alınması

Açma düğmesine basınız.

Düğmesi veya off-hook düğmesine tekrar basarak önceki aramaya geri dönebilirsiniz.

Çağrı geldiğinde zil sesi seviyesinin ayarlanması

Sesi azaltmak için: “VOL” düğmesine basınız.

Sesi arttırmak için: “VOL+” düğmesine basınız.

Telefonda konuşurken

Aramanın aktarılması

Arama, cep telefonu ve sistem arasında, arama yaparken, aranırken ya da konuşurken aktarılabilir. Aşağıdaki yöntemlerden herhangi birisini kullanınız:

a. Cep telefonunu etkinleştiriniz.

Telefonun kullanımı için telefonla beraber verilen kullanım kılavuzunu kullanınız.

b. (PHONE) * düğmesine basınız.

*: Bu yöntemle sadece, konuşma esnasında cep telefonundan sisteme aktarım yapılabilir.

Giden sesin kesilmesi

(MUTE) düğmesine basınız.

Numaraların girilmesi

1 (0-9) düğmesine basınız.

2 “TUNE >” veya “< SELECT” düğmesine basarak numarayı seçiniz ve “SETUP ENTER” düğmesine basınız.

Ton verisi kayıtlı ise veriyi bir seferde göndermek için (SEND) (GÖNDER) düğmesine basınız.
Press (EXIT) to delete the tone data.

3 Bittikten sonra, önceki ekrana dönmek için, (BACK) düğmesine basınız.

Arama ses seviyesi ayarları

Sesi azaltmak için: “VOL” düğmesine basınız.

Sesi arttırmak için: “VOL+” düğmesine basınız.

■ **Telefonda konuşurken**

- Başka bir kullanıcıyla aynı anda konuşmayınız.
- Konuşulan kişinin sesini kısık tutunuz. Aksi takdirde ses yankı yapacaktır.

■ **Otomatik ses ayarlama**

Araç hızı 80 km/s veya daha fazla olduğunda ses otomatik artar. Araç hızı 70 km/s'e düşünce ses eski seviyesine geri gelir.

■ **Telefon arama sisteminin fonksiyonları**

Sisteme bağlanan cep telefonunun modeline göre bazı işlevler bulunmayabilir.

■ **Sistemin sesinizi tanıyamadığı durumlar**

- Bozuk yolda araç kullanıldığında
- Yüksek hızlarda kullanıldığında
- Mikrofon üzerinde hava çıkışından kaynaklanan bir ses patlaması oluştuğunda
- Klima fanı yüksek seviyede ses çıkardığında

Bluetooth®

Sistemin çalışmasını etkileyebilecek durumlar

Aşağıdaki durumlarda Bluetooth® müzik/telefon sistemi normal çalışmayabilir:

- Bluetooth®desteklemeyen bir taşınabilir müzik çalar
- Cep telefonu servis alanının dışındaysa
- Bluetooth® cihazı kapatıldıysa
- Bluetooth® cihazının pili azalmış
- Bluetooth® cihazı sisteme bağlanmamış
- Bluetooth® cihazı koltuğun arkasında, torpido gözünde ya da konsol kutusunda veya metal bir kutu içerisinde veya cihaza değiyorsa.

Aracınızı satarken

Kişisel bilgilerinize girişi engellemek için sistemi sıfırlayınız. (→S. 361)

Bluetooth® hakkında

Bluetooth® marka işareti ve logosu tescilli markadır ve Bluetooth SIG. firmasına aittir ve lisans sahibi FUJITSU TEN LIMITED firmasından izin alınmıştır. Tüm diğer ticari markalar ve ticari adlar kendi sahiplerine aittir.

Bluetooth® marka işareti ve logosu tescilli markadır ve Bluetooth SIG. firmasına aittir ve lisans sahibi PIONEER CORPORATION firmasından izin alınmıştır. Tüm diğer ticari markalar ve ticari adlar kendi sahiplerine aittir.

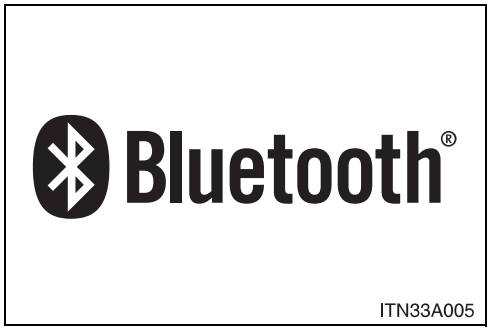

Uyumlu modeller

- Bluetooth® özellikleri:
  Ver. 1.1 veya üzeri (Önerilen: Sür. 2.1+ EDR veya üzeri)
- Gerekli profiller:
  - A2DP (Gelişmiş Ses Dağıtım Profili) Ver. 1.0 veya üzeri (Önerilen: Sür. 1,2 veya üzeri)
  - AVRCP (Ses/Video Uzaktan Kumanda Profili) Ver. 1.0 veya üzeri (Önerilen: Sür. 1.3 veya üzeri)

Taşınabilir müzik cihazlarının Bluetooth® müzik/telefon sistemine bağlanabilmesi için yukarıda belirtilen özelliklere sahip olması gerekir. Ancak taşınabilir müzik cihazı tipine bağlı olarak bazı işlevler kullanılamayabilir.

- Cep telefonu
  - HFP (Eller serbest profili) Ver. 1.0 veya üzeri (Önerilen: Sür. 1.5)
  - OPP (Cismi basma profili) Ver. 1.1
  - PBAP (Telefon Rehberi Erişim Profili) Ver. 1.0

Sertifika

Declaration of Conformity with regard to the R&TTE Directive 1999/5/EC

Manufacturer:
PIONEER CORPORATION
1-1, Shin-ogura, Saiwai-ku, Kawasaki-shi,
Kanagawa 212-0031, JAPAN

EU Representative's:
Pioneer Europe NV
Haven 1087, Keetberglaan 1,
B-9120 Melsele, Belgium/Belgique
http://www.pioneer.eu

CE

[*] DEH-8158,DEH-8258

български
С настоящето, PIONEER, декларира, че този [*] отговаря на осно вните изисквания и други съответни постановления на Директива 1999/5/EC.

Čeština
PIONEER tímto prohlašuje, že tento [*] je ve shodě se základními pož adavky a dalšími příslušnými ustanoveními směrnice 1999/5/ES.

Dansk
Undertegnede PIONEER erklærer herved, at følgende udstyr [*] overholder de væsentlige krav og øvrige relevante krav i direktiv 1999/5/EF.

Nederlands
Hierbij verklaart PIONEER dat het toestel [*] in overeenstemming is met de essentiële eisen en de andere relevante bepalingen van richtlijn 1999/5/EG.

English
Hereby, PIONEER, declares that this [*] is in compliance with the essential requirements and other relevant provisions of Directive 1999/5/EC.

Eesti
Käesolevaga kinnitab PIONEER seadme [*] vastavust direktiivi 1999/5/EÜ põhinõuetele ja nimetatud direktiivist tulenevatele teistele asjakohastele sätetele.

Suomi
PIONEER vakuuttaa täten että [*] tyyppinen laite on direktiivin 1999/5/EY oleellisten vaatimusten ja sitä koskevien direktiivin muiden ehtojen mukainen.

Français
Par la présente PIONEER déclare que l'appareil [*] est conforme aux exigences essentielles et aux autres dispositions pertinentes de la directive 1999/5/CE.

Deutsch
Hiermit erklärt PIONEER, dass sich dieses [*] in Übereinstimmung mit den grundlegenden Anforderungen und den anderen relevanten Vorschriften der Richtlinie 1999/5/EG befindet". (BMWi)

ελληνικά
ΜΕ ΤΗΝ ΠΑΡΟΥΣΑ PIONEER ΔΗΛΩΝΕΙ ΟΤΙ [*] ΣΥΜΜΟΡΦΩΝΕΤΑΙ ΠΡΟΣ ΤΙΣ ΟΥΣΙΩΔΕΙΣ ΑΠΑΙΤΗΣΕΙΣ ΚΑΙ ΤΙΣ ΛΟΙΠΕΣ ΣΧΕΤΙΚΕΣ ΔΙΑ ΤΑΞΕΙΣ ΤΗΣ ΟΔΗΓΙΑΣ 1999/5/ΕΚ.

Magyar
Alulírott, PIONEER nyilatkozom, hogy a [*] megfelel a vonatkozó alapvető követelményeknek és az 1999/5/EC irányelv egyéb előírá sainak.

Italiano
Con la presente PIONEER dichiara che questo [*] è conforme ai requisiti essenziali ed alle altre disposizioni pertinenti stabilite dalla direttiva 1999/5/CE.

Latviešu valoda
Ar šo PIONEER deklarē, ka [*] atbilst Direktīvas 1999/5/EK būtiskajā m prasībām un citiem ar to saistītajiem noteikumiem.

Lietuvių kalba
Šiuo PIONEER deklaruoja, kad šis [*] atitinka esminius reikalavimus ir kitas 1999/5/EB Direktyvos nuostatas.

Malti
Hawnhekk, PIONEER, jiddikjara li dan [*] jikkonforma mal-ħtiġijiet essenzjali u ma provvedimenti oħrajn relevanti li hemm fid-Dirrettiva 1999/5/EC.

Polski
Niniejszym PIONEER oświadcza, że [*] jest zgodny z zasadniczymi wymogami oraz pozostałymi stosownymi postanowieniami Dyrektywy 1999/5/EC.

Português
PIONEER declara que este [*] está conforme com os requisitos essenciais e outras disposições da Directiva 1999/5/CE.

Română
Prin prezenta, PIONEER, declara ca acest [*] este in conformitate cu cerintele esentiale si alte prevederi ale Directivei 1999/5/EU.

Slovenčina
PIONEER týmto vyhlasuje, že [*] spĺňa základné požiadavky a všetky príslušné ustanovenia Smernice 1999/5/ES.

Slovenščina
PIONEER izjavlja, da je ta [*] v skladu z bistvenimi zahtevami in ostalimi relevantnimi določili direktive 1999/5/ES.

Español
Por medio de la presente PIONEER declara que el [*] cumple con los requisitos esenciales y cualesquiera otras disposiciones aplicables o exigibles de la Directiva 1999/5/CE.

Svenska
Härmed intygar PIONEER att denna [*] står I överensstämmelse med de väsentliga egenskapskrav och övriga relevanta bestämmelser som framgår av direktiv 1999/5/EG.

Íslenska
Hér með lýsir PIONEER yfir því að [*] er í samræmi við grunnkröfur og aðrar kröfur, sem gerðar eru í tilskipun 1999/5/EC.

Norsk
PIONEER erklærer herved at utstyret [*] er i samsvar med de grunnleggende krav og øvrige relevante krav i direktiv 1999/5/EF.

Црногорски језик
Ovim , PIONEER, izjavljuje da ovaj [*] je usklađen sa bitnim zahtjevima i drugim relevantnim odredbama Direktive 1999/5/EC.

Shqip
Nepermjet kesaj, PIONEER, deklaroj qe ky [*] eshte ne pajtim me kerkesat thelbesore dhe dispozitat e tjera perkatese te Direktives 1999/5/EC.

Hrvatski
Ovime tvrtka Pioneer izjavljuje da je [*] u skladu osnovnim zahtjevima i ostalim odredbama Direktive 1999/5/EC.

Српски
Ovim, PIONEER, декларише да је [*] u skladu sa osnovnim zahtevima i ostalim relevantnim odredbama Direktive 1999/5/EC.

Bosanski
PIONEER ovim izjavljuje da je [*] u skladu sa osnovnim zahtjevima i drugim relevantnim odredbama Direktive 1999/5/EZ.

Македонски
Со ова, PIONEER изјавува дека овој [*] е во согласност со основн ите барања и други релевантни одредби од Директивата 1999/5/E K.

Türkçe
Bu vesile ile, PIONEER, bu [*] için 1999/5/EC Direktifinin esas şartları ve diğer ilgili hükümlerine uygunluğu beyan eder.

FCC ID: BABFT0052A

DİKKAT: Radio Frequency Radiation Exposure

Bu ekipman, kontrolsüz bir çevre için belirlenen FCC radyasyonuna maruz kalma sınırları ile uyumludur ve FCC radyo frekansı (RF) Maruz Kalma Kurallarına uygundur. Bu ekipman çok düşük seviyede RF enerjisine sahiptir ve maksimum izin verilen maruz kalma (MPE) değerlendirmesi olmadan uyumlu olacağı kabul edilmiştir. Ancak ışıyıcı ile kişinin normal kullanım pozisyonundaki vücudu arasında en az 20 cm veya daha fazla mesafede monte edilmesi ve kullanılması istenir.

Eş yerleştirme: Bu verici diğer anten ve vericiler ile birlikte eş-yerleştirilmemeli veya kullanılmamalıdır.

Bu cihaz, FCC kuralları 15. kısmı ile uyumludur. Çalıştırma şu iki duruma tabidir: (1) Bu cihaz zararlı parazitlere neden olamaz ve (2) bu cihaz, istenmeyen işletime neden olabilecek parazit dahil olmak üzere alınan her türlü paraziti kabul etmelidir.

FCC UYARISI

Uyumluluğundan sorumlu taraf, net olarak onaylamadığı değişiklik ve modifikasyonlar olması halinde kullanıcının ekipmanı çalıştırma yetkisini iptal edebilir.

CE

En güncel “UYGUNLUK BEYANI”, aşağıda verilen adreste bulunabilir.

Uygunluk Beyanı (Declaratıon of Conformity -DoC) adresi:

FUJITSU TEN LIMITED

2-28, Gosho-dori 1-chome, Hyogo-ku, Kobe, 652-8510, Japan

С настоящето, FUJITSU TEN LIMITED, декларира, че FT0052B е в съответствие със съществените изисквания и другите приложими разпоредби на Директива 1999/5/ЕС.
FUJITSU TEN LIMITED tímto prohlašuje, že tento FT0052B je ve shodě se základními požadavky a dalšími příslušnými ustanoveními směrnice 1999/5/ES.
Ovim FUJITSU TEN LIMITED, izjavljuje da je FT0052B u skladu s bitnim zahtjevima drugim relevantnim odredbama Direktive 1999/5/EC.
Undertegnede FUJITSU TEN LIMITED erklærer herved, at følgende udstyr FT0052B overholder de væsentlige krav og øvrige relevante krav i direktiv 1999/5/EF.
Hiermit erklärt FUJITSU TEN LIMITED, dass sich das Gerät FT0052B in Übereinstimmung mit den grundlegenden Anforderungen und den übrigen einschlägigen Bestimmungen der Richtlinie 1999/5/EG befindet.
Käesolevaga kinnitab FUJITSU TEN LIMITED seadme FT0052B vastavust direktiivi 1999/5/EÜ põhinõuetele ja nimetatud direktiivist tulenevatele teistele asjakohastele sätetele.
Hereby, FUJITSU TEN LIMITED, declares that this FT0052B is in compliance with the essential requirements and other relevant provisions of Directive 1999/5/EC.
Por medio de la presente FUJITSU TEN LIMITED declara que el FT0052B cumple con los requisitos esenciales y cualesquiera otras disposiciones aplicables o exigibles de la Directiva 1999/5/CE.
ΜΕ ΤΗΝ ΠΑΡΟΥΣΑ FUJITSU TEN LIMITED ΔΗΛΩΝΕΙ ΟΤΙ FT0052B ΣΥΜΜΟΡΦΩΝΕΤΑΙ ΠΡΟΣ ΤΙΣ ΟΥΣΙΩΔΕΙΣ ΑΠΑΙΤΗΣΕΙΣ ΚΑΙ ΤΙΣ ΛΟΙΠΕΣ ΣΧΕΤΙΚΕΣ ΔΙΑΤΑΞΕΙΣ ΤΗΣ ΟΔΗΓΙΑΣ 1999/5/ΕΚ.
Par la présente FUJITSU TEN LIMITED déclare que l'appareil FT0052B est conforme aux exigences essentielles et aux autres dispositions pertinentes de la directive 1999/5/CE.
Con la presente FUJITSU TEN LIMITED dichiara che questo FT0052B è conforme ai requisiti essenziali ed alle altre disposizioni pertinenti stabilite dalla direttiva 1999/5/CE.
Ar šo FUJITSU TEN LIMITED deklarē, ka FT0052B atbilst Direktīvas 1999/5/EK būtiskajām prasībām un citiem ar to saistītajiem noteikumiem.
Šiuo FUJITSU TEN LIMITED deklaruoja, kad šis FT0052B atitinka esminius reikalavimus ir kitas 1999/5/EB Direktyvos nuostatas.
Hierbij verklaart FUJITSU TEN LIMITED dat het toestel FT0052B in overeenstemming is met de essentiële eisen en de andere relevante bepalingen van richtlijn 1999/5/EG.

Hawnhekk, FUJITSU TEN LIMITED, jiddikjara li dan FT0052B jikkonforma mal-ħtiġijiet essenzjali u ma provvedimenti oħrajn relevanti li hemm fid-Dirrettiva 1999/5/EC.
Alulírott, FUJITSU TEN LIMITED nyilatkozom, hogy a FT0052B megfelel a vonatkozó alapvetõ követelményeknek és az 1999/5/EC irányelv egyéb elõírásainak.
Niniejszym FUJITSU TEN LIMITED oświadcza, że FT0052B jest zgodny z zasadniczymi wymogami oraz pozostałymi stosownymi postanowieniami Dyrektywy 1999/5/EC.
FUJITSU TEN LIMITED declara que este FT0052B está conforme com os requisitos essenciais e outras disposições da Directiva 1999/5/CE.
Prin prezenta, FUJITSU TEN LIMITED, declară că aparatul FT0052B este in conformitate cu cerinţele esenţiale şi cu alte prevederi pertinente ale Directivei 1999/5/CE.
FUJITSU TEN LIMITED izjavlja, da je ta FT0052B v skladu z bistvenimi zahtevami in ostalimi relevantnimi določili direktive 1999/5/ES.
FUJITSU TEN LIMITED týmto vyhlasuje, že FT0052B spĺňa základné požiadavky a všetky príslušné ustanovenia Smernice 1999/5/ES.
FUJITSU TEN LIMITED vakuuttaa täten että FT0052B tyyppinen laite on direktiivin 1999/5/EY oleellisten vaatimusten ja sitä koskevien direktiivin muiden ehtojen mukainen.
Härmed intygar FUJITSU TEN LIMITED att denna FT0052B står I överensstämmelse med de väsentliga egenskapskrav och övriga relevanta bestämmelser som framgår av direktiv 1999/5/EG.
Hér með lýsir FUJITSU TEN LIMITED yfir því að FT0052B er í samræmi við grunnkröfur og aðrar kröfur, sem gerðar eru í tilskipun 1999/5/EC.
FUJITSU TEN LIMITED erklærer herved at utstyret FT0052B er i samsvar med de grunnleggende krav og øvrige relevante krav i direktiv 1999/5/EF.
Ovim , FUJITSU TEN LIMITED, izjavljuje da ovaj FT0052B je usklađen sa bitnim zahtjevima i drugim relevantnim odredbama Direktive 1999/5/EC.
Nepermjet kesaj, FUJITSU TEN LIMITED, deklaroj qe ky FT0052B eshte ne pajtim me kerkesat thelbesore dhe dispozitat e tjera perkatese te Direktives 1999/5/EC.
İşbu belge ile FUJITSU TEN LIMITED, bu FT0052B in 1995/5/EC Yönetmeliği esas gereksinimlerine ve diğer şartlarına uygun olduğunu beyan eder.

DİKKAT

■ **Sürüş esnasında**

Taşınabilir müzik çalar kullanmayınız ya da Bluetooth® müzik sistemine bağlayınız.

■ **Elektronik cihazların etkisiyle ilgili uyarı**

- Müzik sisteminizde Bluetooth® antenleri bulunur. İmplante edilmiş kalp pilleri, kalp ritmi düzenleyici piller ya da implante kalp defibrilatörleri olan kişiler , Bluetooth® antenleri ile aralarında makul bir mesafe bırakmalıdırılar. Radyo dalgaları bu cihazların çalışmasına tesir edebilir.
- Bluetooth®cihazları kullanmadan önce, kalp pili, kardiyak senkronizasyon tedavisi-kalp pilleri, veya implantable cardioverter defibrilatör dışında elektrikli tıbbi cihaz kullanan kişiler, tıbbi cihaz üreticisine danışarak radyo dalgalarının cihazın çalışmasına etkisi hakkında bilgi almalıdır. Radyo dalgaları, bu gibi cihazların çalışması üzerinde beklenmedik etkiler yaratabilir.

UYARI

■ **Taşınabilir müzik çaların hasar görmesini önlemek için**

Taşınabilir müzik çaları araçta bırakmayınız. Araç içerisindeki sıcaklık yükselebilir ve cihaza zarar verebilir.

Interior features 6

6-1. Klima ve buğu çözücünün kullanılması

Manuel klima sistemi 384
Otomatik klima sistemi.....390
Koltuk ısıtıcıları 397

6-2. İç ışıkların kullanımı

İç ışıkların listesi 398
- Okuma/tavan lambası ana düğmesi.....399
- Okuma/tavan lambaları .399
- Tavan lambası.....399

6-3. Bölmelerin kullanımı

Bölmelerin listesi.....401
- Torpido bölmesi.....402
- Konsol bölmesi 402
- Bardak tutucular 403
- Şişe tutucuları.....404
- Yardımcı bölmeler 405

Bagaj bölmesi 408

6-4. Diğer iç donanımların kullanımı

Diğer iç donanımlar.....409
- Güneş siperlikleri.....409
- Makyaj aynası 409
- Saat.....410
- Güç besleme çıkışı.....411
- Poşet askısı.....413
- Askı kancaları.....414
- Kol dayaması 414

Manuel klima sistemi*

Kalorifer ve klima kumandaları

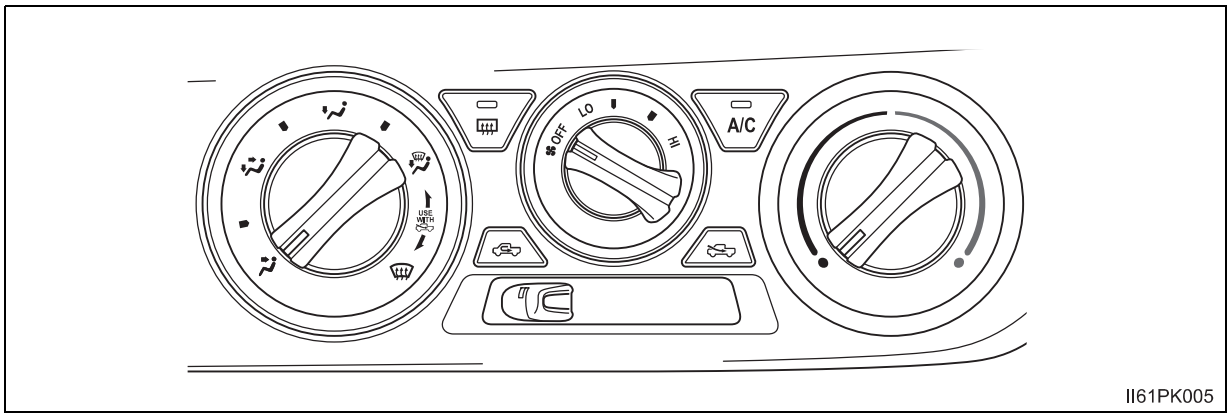

II61PK005

■ Fan ayar hızının değiştirilmesi

 Düğmesini saat yönünde (artırmak) ya da saat yönünün tersine (azaltmak) çeviriniz.

Fanı durdurmak için düğmeyi “OFF” konumuna çeviriniz.

■ Sıcaklık ayarı

 düğmesini, sıcak için saat yönünde, soğuk için saat yönünün tersine döndürünüz.

 düğmesi (bazı modellerde) basılı değilse sistem ortam havasını veya ısınmış havayı üfler.

■ Hava akış modunu değiştirmek

İstediğiniz konumu  ayarlayınız.

Daha hassas ayar için hava yönlendirme seçicisindeki ara konumlar da kullanılabilir.

*: Bazı modellerde

Diğer fonksiyonlar

■ Dış hava ve iç sirkülasyon modları arasında geçiş

Dış hava/iç sirkülasyon modu düğmesi

Düğmeye her basıldığında (araç içindeki havayı yeniden çevrime sokar) ve (araç dışındaki hava ile karıştırır) modları arasında geçiş yapar.

■ Ön camda oluşan buğunun çözülmesi (A/C)

1 Hava yönlendirme seçicisini konumuna getiriniz.

İç hava sirkülasyon modu kullanılacaksa, dış/iç hava sirkülasyon modu düğmesini dış hava moduna getiriniz.

2 Aşağıdaki talimatları uygulayınız:

- Fan hızını ayarlamak için düğmesini çeviriniz
- Sıcaklık ayarı için, düğmesini çeviriniz.
- Nem alma fonksiyonu çalışmıyorsa, nem alma fonksiyonunu çalıştırmak için A/C düğmesine basınız.

Ön cam ve yan camların buğusunu hızlı bir şekilde gidermek için, hava akış hızını ve sıcaklığı arttırınız..

■ Arka cam ve dış dikiz aynaları buğu çözücü (bazı modellerde)

Buğu çözücüler arka camdaki buğuyu çözmek ve dış dikiz aynaları üzerindeki yağmur damlaları, çiy ve buzu yok etmek için kullanılır.

düğmesine basınız.

Devir yükseltme (bazı modellerde)

Bu özellik, aracın hareket etmediği durumlarda motor soğutma suyunu ısıtarak, soğuk havalarda kabinin ısınmasını hızlandırmak ve kabini sıcak tutmak için kullanılır.

Isıtıcı devir yükseltmeyi açıp kapamak için düğmeye basınız.

Düğmeyi off konumuna almazsanız, aracı çalıştırdığınızda motor hızı yükselebilir.

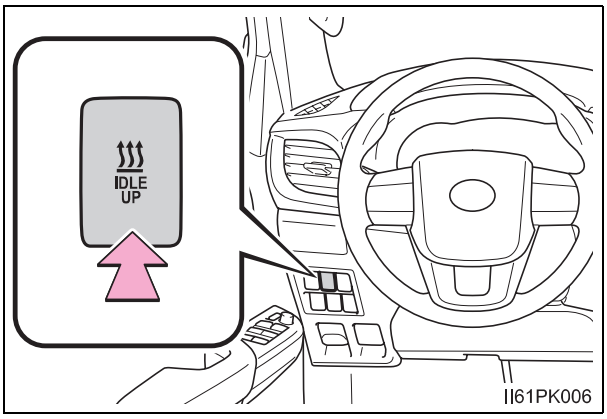

Güçlü ısıtıcı (bazı modellerde)

Bu özellik, motor soğutma suyunu ısıtarak, kabinin ısınmasını hızlandırmak ve kabini sıcak tutmak için kullanılır.

Güçlü ısıtıcıyı açıp kapamak için düğmeye basınız.

Düğmeyi off konumuna almazsanız, aracı çalıştırdığınızda motor hızı yükselebilir.

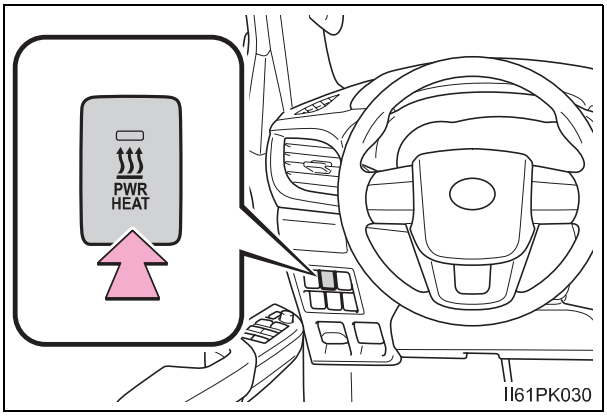

Hava yönlendirmeleri

■ Hava çıkışlarının yerleri

Hava çıkışları ve hava hacmi, hava çıkış modunun seçilmesine bağlı olarak değişir.

⇦ : Bazı modellerde

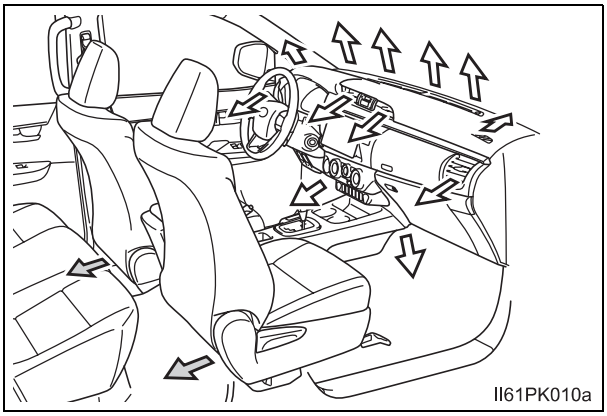

■ Hava yönlendiricilerini açma, kapama ve ayarlama

▶ Orta hava yönlendiricileri

① Hava akışı sola veya sağa, aşağıya veya yukarıya yönlenir.

② Hava çıkışları kapanır.

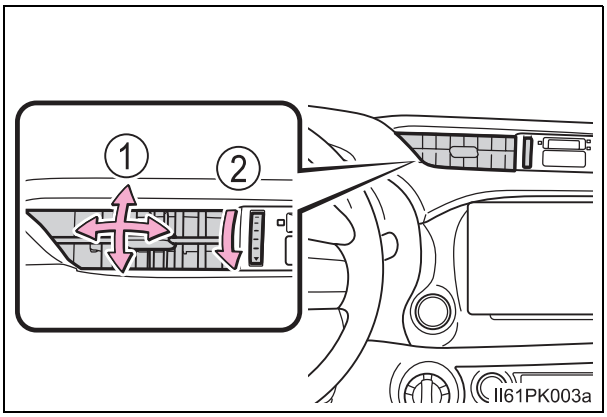

▶ Yan hava çıkışları

① Hava akışı sola veya sağa, aşağıya veya yukarıya yönlenir.

② Hava çıkışları kapanır.

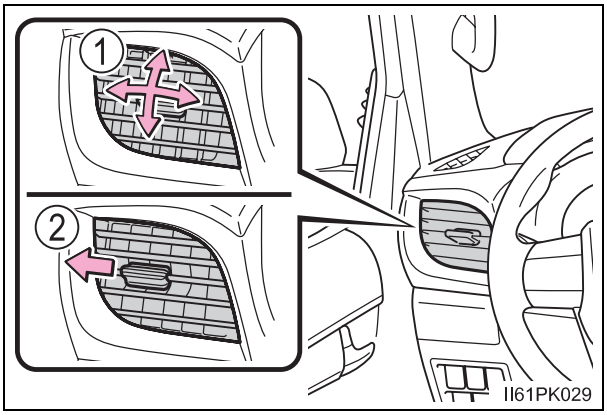

■ **Buğu giderme**

- Araç içinde yüksek nem olduğu durumlarda, camlar kolayca buğulanacaktır.

   düğmesine (bazı modellerde) basıldığında hava kanallarından gelen havanın nemi alınacaktır ve ön cam daha etkili bir şekilde buğudan kurtulacaktır.

- düğmesini kapatırsanız, camlar daha kolay buğulanabilirler.
- Sistemin iç sirkülasyon modunda kullanılması durumunda camlar buğulanabilir.

■ **Dış hava/iç sirkülasyon modu**

Tünel vb. gibi, tozlu yollarda veya yoğun trafikte sürerken, dış hava /iç sirkülasyon modu düğmesini moduna getiriniz. Bu şekilde aracın içine dış havanın girmesini engelleyebilirsiniz. Soğutma işlemi sırasında, iç hava sirkülasyon moduna geçiş de aracın içinin daha etkili bir şekilde soğutulmasını sağlayacaktır.

■ **Dış ortam sıcaklığı 0°C'ye yakın düştüğünde (düğmesi olan araçlar)**

 Düğmesine basılı olmasına rağmen nem alma fonksiyonu çalışmayabilir.

■ **Havalandırma ve klima kokuları**

- İçeri taze hava almak için klima sistemini dşı hava moduna alınız.
- Kullanım sırasında, aracın içinden veya dışından kaynaklanan çeşitli kokular klima sistemine girebilir ve orada birikebilir. Bu da hava kanallarından dışarıya koku yayılmasına neden olabilir.
- Koku oluşma olasılığını azaltmak için:

  Öncelikle aracın kapalı olması ve klima sisteminin dış hava moduna ayarlı olması önerilir.

■ **Motor durdurma/çalıştırma sisteminin motoru durdurması halinde klima sisteminin çalışması (durdurma/çalıştırma sistemi olan araçlar)**

Motor durdurma/çalıştırma sistemi motoru durdurduğunda manuel klima, ısıtma ve nem alma fonksiyonları kapatılır. Klima sisteminin kapanmaması için motor durdurma çalıştırma iptal düğmesine basınız ve motor durdurma çalıştırma sistemini kullanmaktan kaçınınız.

■ **Motor durdurma/çalıştırma sisteminin çalışmasından dolayı klima sisteminden bir koku gelirse (Motor durdurma/çalıştırma sistemli araçlarda)**

Motor, motor durdurma/çalıştırma sistemi tarafından durdurulduğunda, rutubetten kaynaklanan bir koku fark edilebilir. Bu bir arıza belirtisi değildir.

■ **Polen filtresi**

→S. 450

⚠ DİKKAT

■ **Ön camın buğulanmasını önlemek için**

- Aşırı rutubetli havalarda soğutma işlevinde hava yönlendirme seçicisini  konumuna ayarlamayınız. Dış hava ile ön cam arasındaki sıcaklık farkı, ön camın dışarıdan buğulanarak görüşünüzün azalmasına sebep olabilir.
- Gösterge paneli üzerine, hava çıkışlarını kapatabilecek herhangi bir şey koymayınız. Aksi takdirde, hava çıkışı tıkanabilir ve ön camın buğusu çözülmeyebilir.

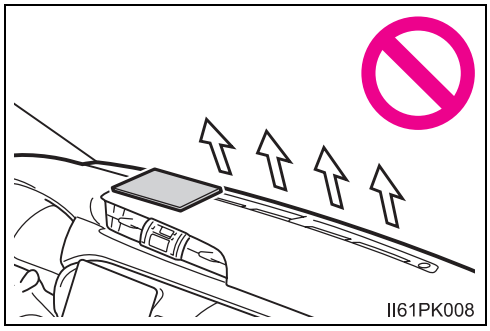

■ **Yanmaları önlemek için (Dış dikiz aynası buğu çözücüsü bulunan araçlar)**

Dış dikiz aynası buğu çözücüsü devredeyken, dış dikiz aynası yüzeyine dokunmayınız.

⚠ UYARI

■ **Akünün boşalmasını önlemek için**

Motor duruyorsa klima sistemini gereğinden fazla çalıştırmayınız.

Otomatik klima sistemi*

Hava yönlendirme ve fan hızı, ayarlanan sıcaklık değerine göre otomatik olarak belirlenir.

Kalorifer ve klima kumandaları

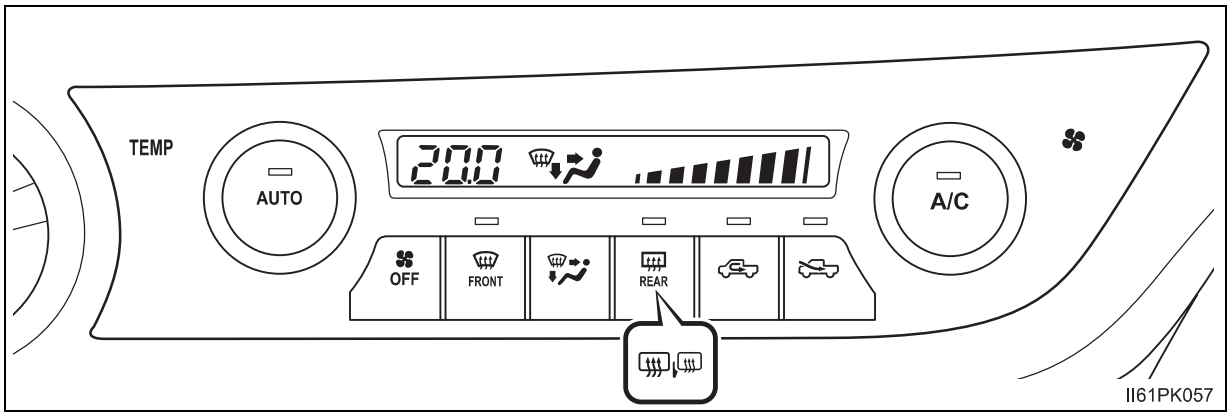

Bu şekil soldan direksiyonlu araçlar içindir. Sağdan direksiyonlu araçlar için düğmelerin yerleri biraz farklı olabilir.

■ Fan ayar hızının değiştirilmesi

A/C Düğmesini saat yönünde (artırmak) ya da saat yönünün tersine (azaltmak) çeviriniz.

Fanı durdurmak için OFF düğmesine basınız.

■ Sıcaklık ayarı

AUTO düğmesini, sıcak için saat yönünde, soğuk için saat yönünün tersine döndürünüz.

A/C Düğmesi basılı değilse sistem ortam havasını veya ısınmış havayı üfler.

*: Bazı modellerde

■ Hava akış modunu değiştirmek

Hava çıkışını değiştirmek için  düğmesine basınız.

Düğmeye her basıldığında kullanılan hava yönlendiricileri değişir.

① Vücudun üst kısmına hava yönlendirme

② Vücudun üst kısmına ve ayaklara hava yönlendirme

③ Ayaklara hava yönlendirme

④ Ayaklara hava yönlendirme ve ön cam buğu çözücü devrede

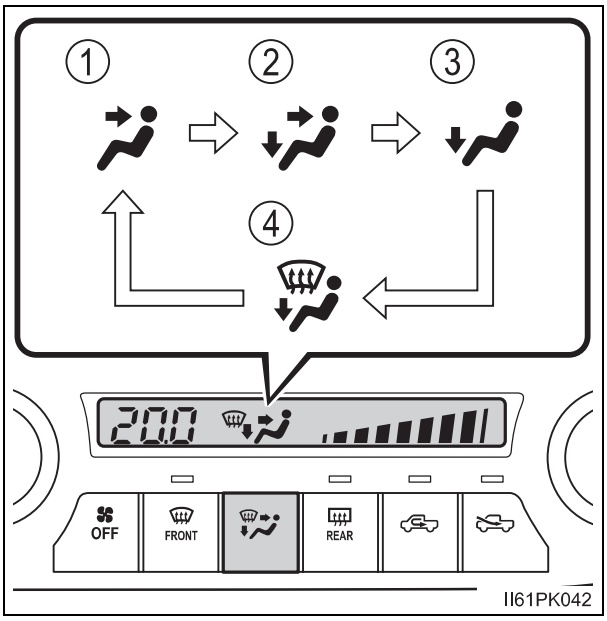

Otomatik modun kullanılması

1  düğmesine basınız.

Nem alma fonksiyonu çalışmaya başlar. Hava yönlendirme ve fan hızı, ayarlanan sıcaklık değerine göre otomatik olarak belirlenir.

2 Sıcaklık ayarı için  düğmesini, sıcak için saat yönünde, soğuk için saat yönünün tersine döndürünüz.

Çalışmasını durdurmak için  düğmesine basınız.

■ Otomatik mod göstergesi

Fan hızı ayarları veya hava akış modları çalıştırıldığında, otomatik mod gösterge ışığı söner. Fakat, bunlar dışındaki ayarlar çalıştırıldığında otomatik mod devam eder.

Diğer fonksiyonlar

■ Dış hava ve iç sirkülasyon modları arasında geçiş

İç hava sirkülasyonu için  düğmesine dış hava sirkülasyonu için  düğmesine basınız.

■ Ön camda oluşan buğunun çözülmesi



düğmesine basınız.

Buğu giderme işlevi çalışır ve fan devri artar.

İç sirkülasyon modu kullanılıyorsa  düğmesine basınız. (Otomatik olarak da devreye girebilir.)
Ön cam ve yan camların buğusunu hızlı bir şekilde gidermek için, hava akış hızını ve sıcaklığı arttırınız..
Önceki moda dönmek için, ön camın buğusu giderildikten sonra yeniden 

düğmesine basınız.

■ Arka cam ve dış dikiz aynaları buğu çözücü (bazı modellerde)

Buğu çözücüler arka camdaki buğuyu çözmek ve dış dikiz aynaları üzerindeki yağmur damlaları, çiy ve buzu yok etmek için kullanılır.

▶ Dış dikiz aynası buğu çözücüsü bulunmayan araçlar



düğmesine basınız.

Buğu çözücüler yaklaşık 15 dakika sonra otomatik olarak devre dışı kalır.

▶ Dış dikiz aynası buğu çözücüsü bulunan araçlar

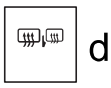 düğmesine basınız.

Buğu çözücüler yaklaşık 15 dakika sonra otomatik olarak devre dışı kalır.

Güçlü ısıtıcı (bazı modellerde)

Bu özellik, motor soğutma suyunu ısıtarak, kabinin ısınmasını hızlandırmak ve kabini sıcak tutmak için kullanılır.

Güçlü ısıtıcıyı açıp kapamak için düğmeye basınız.

Düğmeyi off konumuna almazsanız, aracı çalıştırdığınızda motor hızı yükselebilir.

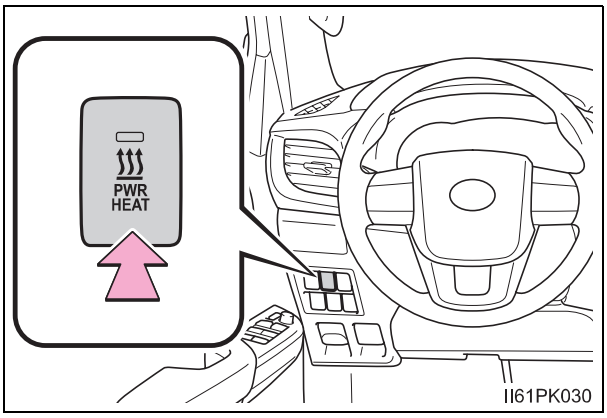

Hava yönlendirmeleri

Hava çıkışlarının yerleri

Hava çıkışları ve hava hacmi, hava çıkış modunun seçilmesine bağlı olarak değişir.

⇦ : Bazı modellerde

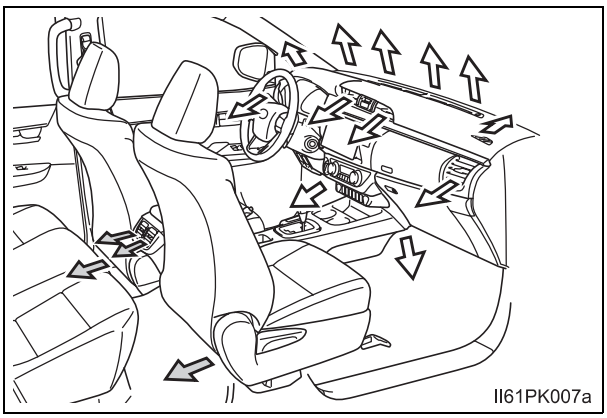

Hava yönlendiricilerini açma, kapama ve ayarlama

▶ Orta hava yönlendiricileri

① Hava akışı sola veya sağa, aşağıya veya yukarıya yönlenir.

② Hava çıkışları kapanır.

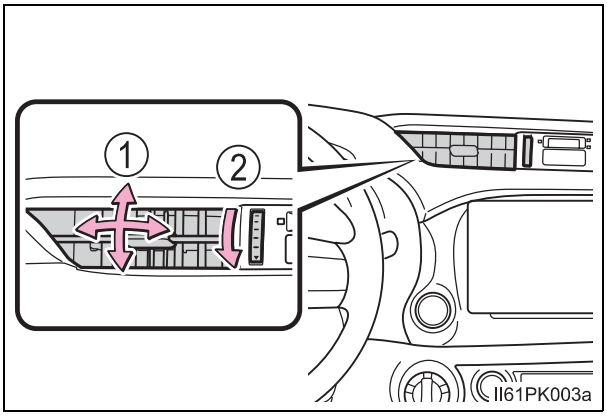

▶ Yan hava çıkışları

① Hava akışı sola veya sağa, aşağıya veya yukarıya yönlenir.

② Hava çıkışları kapanır.

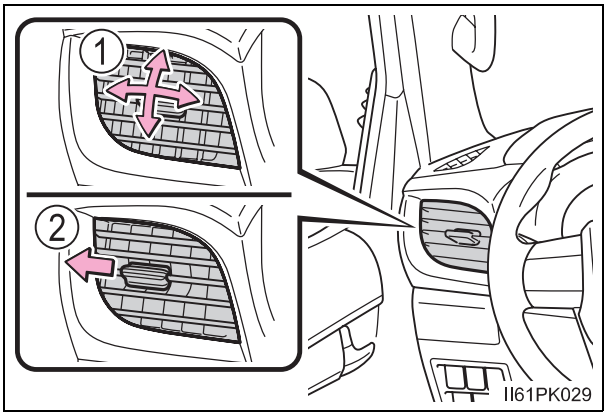

▶ Arka hava yönlendiricileri

① Hava akışı sola veya sağa, aşağıya veya yukarıya yönlenir.

② Hava çıkışları kapanır.

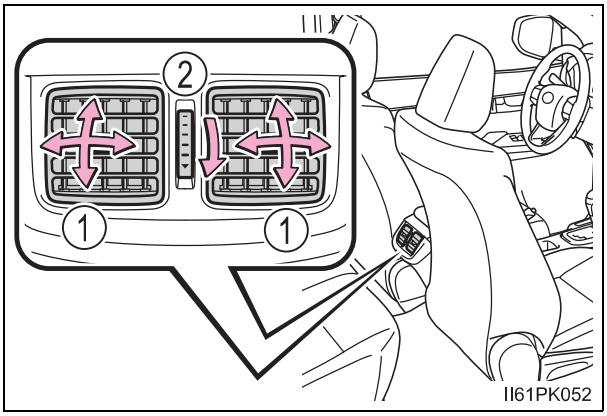

■ Otomatik modun kullanılması

Ayarlanan sıcaklık değeri ve ortam koşullarına bağlı olarak fan hızı otomatik olarak ayarlanır.

Bu nedenle, AUTO düğmesine basıldıktan hemen sonra fan sıcak ya da soğuk hava oluşuncaya kadar durabilir.

■ Buğu giderme

- Araç içinde yüksek nem olduğu durumlarda, camlar kolayca buğulanacaktır.

  A/C düğmesine basıldığında hava kanallarından gelen havanın nemi alınacaktır ve ön cam daha etkili bir şekilde buğudan kurtulacaktır.

- A/C düğmesini kapatırsanız, camlar daha kolay buğulanabilirler.
- Sistemin iç sirkülasyon modunda kullanılması durumunda camlar buğulanabilir.

Dış hava/iç sirkülasyon modu

- Yoğun trafik ve tüneller gibi tozlu yollarda sürüş yaparken düğmesine basınız. Bu şekilde aracın içine dış havanın girmesini engelleyebilirsiniz. Soğutma işlemi sırasında, iç hava sirkülasyon moduna geçiş de aracın içinin daha etkili bir şekilde soğutulmasını sağlayacaktır.
- Sıcaklık ayarına veya iç ortam sıcaklığına bağlı olarak otomatik olarak dış hava/iç hava sirkülasyon modu seçilebilir.

Eco sürüş modunda klima sisteminin çalışması (bazı modeller)

- Eco sürüş modunda, yakıt tasarrufuna öncelik vermek için klima sistemi aşağıdaki şekilde kontrol edilir.
  - Motor hızı ve kompresör çalışması ısıtma/soğutma kapasitesini kısıtlamak için kontrol edilir.
  - Otomatik mod seçildiğinde fan hızı kısıtlanır.
- Klima performansını iyileştirmek için, aşağıdaki işlemleri uygulayınız.
  - Fan hızı ayarı
  - Eco sürüş modunu kapatınız.
  - Sıcaklık ayarı.

Dış ortam sıcaklığı 0°C'ye yakın düştüğünde

A/C Düğmesine basılı olmasına rağmen nem alma fonksiyonu çalışmayabilir.

Havalandırma ve klima kokuları

- İçeri taze hava almak için klima sistemini dşı hava moduna alınız.
- Kullanım sırasında, aracın içinden veya dışından kaynaklanan çeşitli kokular klima sistemine girebilir ve orada birikebilir. Bu da hava kanallarından dışarıya koku yayılmasına neden olabilir.
- Koku oluşma olasılığını azaltmak için:
  - Öncelikle aracın kapalı olması ve klima sisteminin dış hava moduna ayarlı olması önerilir.
  - Bazı modeller: Klima sistemi otomatik modunda çalıştırıldıktan sonra, fanın çalıştırılması kısa bir süre kadar geciktirilebilir.

Motor durdurma/çalıştırma sisteminin motoru durdurması halinde klima sisteminin çalışması (durdurma/çalıştırma sistemi olan araçlar)

Durdurma/çalıştırma sistemi çalışmasına bağlı olarak motor durdurulduğunda, otomatik klimanın soğutma, ısıtma ve nem alma fonksiyonları kapanır ve dış hava sıcaklığı vs.'ye bağlı olarak fan hızı düşürülür veya hava üfleme durur. Klima sisteminin kapanmaması için motor durdurma çalıştırma iptal düğmesine basınız ve motor durdurma çalıştırma sistemini kullanmaktan kaçınınız.

■ **Motor durdurma/çalıştırma sisteminin çalışmasından dolayı klima sisteminden bir koku gelirse (Motor durdurma/çalıştırma sistemli araçlarda)**

Motor, motor durdurma/çalıştırma sistemi tarafından durdurulduğunda, rutubetten kaynaklanan bir koku fark edilebilir. Bu bir arıza belirtisi değildir.

■ **Polen filtresi**

→S. 450

DİKKAT

■ **Ön camın buğulanmasını önlemek için**

- Aşırı rutubetli havalarda soğutma işlevinde FRONT düğmesini kullanmayınız.

  Dış hava ile ön cam arasındaki sıcaklık farkı, ön camın dışarıdan buğulanarak görüşünüzün azalmasına sebep olabilir.

- Gösterge paneli üzerine, hava çıkışlarını kapatabilecek herhangi bir şey koymayınız. Aksi takdirde, hava çıkışı tıkanabilir ve ön camın buğusu çözülmeyebilir.

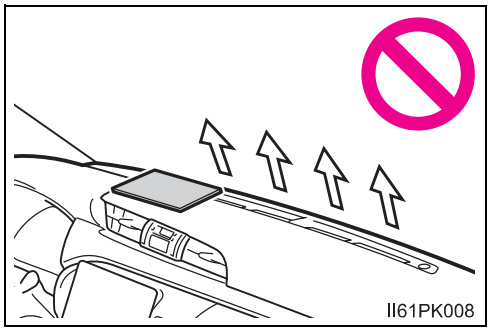

■ **Yanmaları önlemek için (Dış dikiz aynası buğu çözücüsü bulunan araçlar)**

Dış dikiz aynası buğu çözücüsü devredeyken, dış dikiz aynası yüzeyine dokunmayınız.

UYARI

■ **Akünün boşalmasını önlemek için**

Motor duruyorsa klima sistemini gereğinden fazla çalıştırmayınız.

Koltuk ısıtıcıları*

① Ön sol koltuk ısıtıcısını açar

Gösterge ışığı yanar.

② Ön sağ koltuk ısıtıcısını açar

Gösterge ışığı yanar.

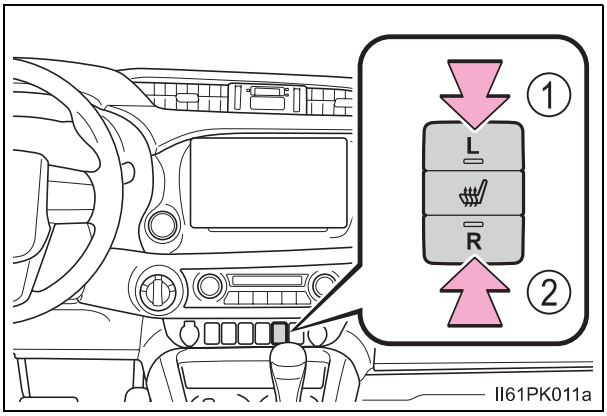

- Kontak anahtarı "ON" konumuna (akıllı giriş ve çalıştırma sistemi olmayan araçlar) ya da motor çalıştırma düğmesi KONTAK AÇIK konumuna (akıllı giriş ve çalıştırma sistemi olan araçlarda) alındığında koltuk ısıtıcıları kullanılabilir.
- Kullanılmadığı durumlarda koltuk ısıtıcısını kapatmak için koltuk ısıtıcı düğmesine basınız. Gösterge ışığı sönecektir.

DİKKAT

- Aşağıda belirtilen kategorilerdeki herhangi birinin, ısıtıcı devredeyken koltuklar ile temas ettiğinde zarar görmemesi için dikkat gösterilmelidir.
  - Bebekler, küçük çocuklar, yaşlı kişiler, hasta ya da fiziksel engelli yolcular
  - Hassas ciltli kişiler
  - Yorgun, bitkin kişiler
  - Alkol ya da uyuşturucu özelliği olan ilaç (uyku hapı, uyuşukluk veren soğuk algınlığı ilacı vs.) alması sonucu uyumaya meyilli kişiler
- Küçük yanıkların ya da aşırı ısınmaların önlenmesi için aşağıda belirtilen uyarılara dikkat ediniz:
  - Koltuk ısıtıcısı devredeyken koltuğun üzerini battaniye veya yastıkla örtmeyiniz.
  - Koltuk ısıtıcısını gereğinden fazla kullanmayınız.

UYARI

- Koltukların üzerine üzeri pürüzlü ve ağır eşyalar koymayınız ve koltuklara sivri cisimler (iğne, çivi vs.) batırmayınız.
- Akünün boşalmasını önlemek için, motor çalışmazken sistemi kullanmayınız.

*: Bazı modellerde

İç ışıkların listesi

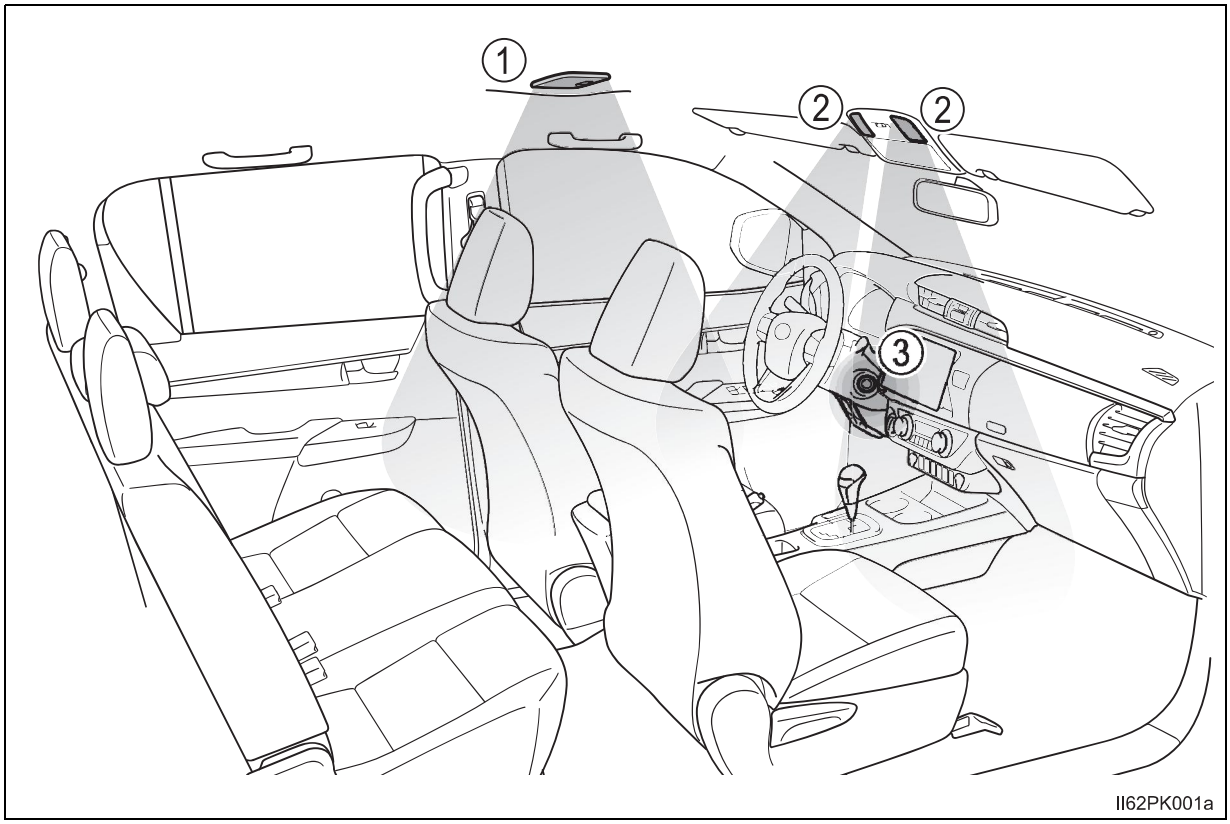

① Tavan lambası (bazı modellerde) (→S. 399)

② Okuma/tavan lambası (→S. 399)

③ Kontak aydınlatma lambası (bazı modellerde)

Okuma/tavan lambası ana düğmesi

① DOOR (kapı) konumu

Kapı açıldığında okuma/tavan lambaları yanar. Kapılar kapandığında sönerler.

② OFF (KAPALI)

Okuma/tavan lambaları tek tek yakılıp söndürülebilir.

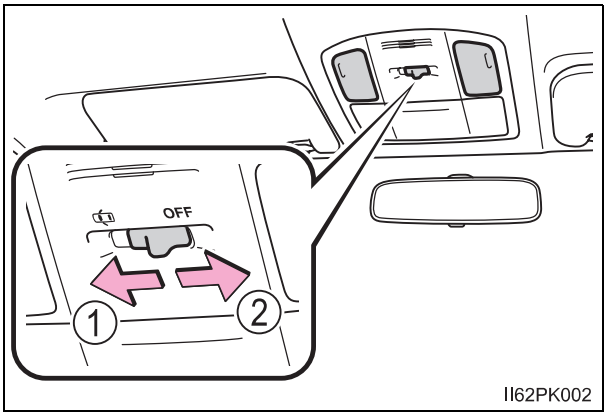

Okuma/tavan lambası

Açma/Kapama

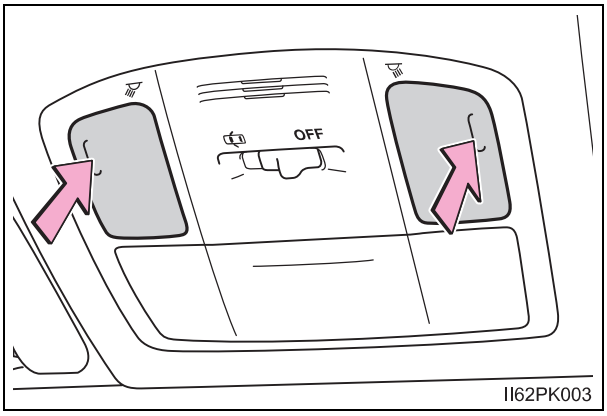

Tavan lambası (bazı modellerde)

① OFF (KAPALI)

② DOOR (kapı) konumu

Kapı açıldığında tavan lambaları yanar. Kapılar kapandığında sönerler.

③ ON (açma)

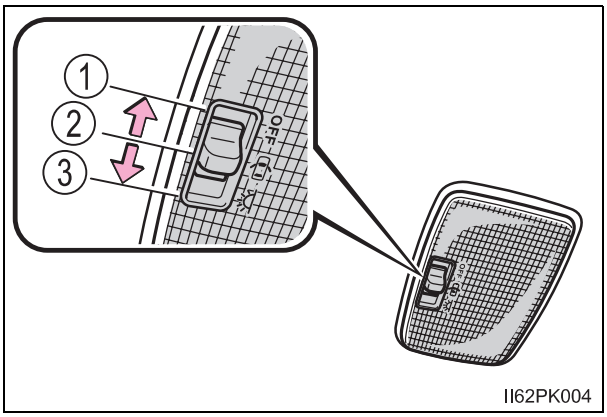

● Aydınlatmalı giriş sistemi (bazı modellerde)

▶ Akıllı giriş ve çalıştırma sistemine sahip olmayan araçlar

Kapılar kilitli/kilitsiz ve açık/kapalı olsa bile, ışıklar motor çalıştırma düğmesinin konumuna göre otomatik olarak yanacak veya sönecektir.

▶ Akıllı giriş ve çalıştırma sistemine sahip araçlar

Kapılar kilitli/kilitsiz ve açık/kapalı olsa bile, elektronik anahtarın bulunması durumunda, motor düğmesinin konumuna göre otomatik olarak yanacak veya sönecektir.

● Aşağıdaki ışıklar, motor çalıştırma düğmesi “LOCK” konumuna alındığında (akıllı giriş ve çalıştırma sistemi olmayan araçlar) ya da Off konumuna alındığında (akıllı giriş ve çalıştırma sistemi olan araçlar) yanık kalırsa, 20 dakika sonra otomatik olarak söner.

- Okuma/tavan lambası
- Tavan lambası (bazı modellerde)
- Kontak aydınlatma lambası (bazı modellerde)

⚠ UYARI

Akünün boşalmasını önlemek için, motor çalışmıyorken, farları uzun süre açık bırakmayınız.

Bölmelerin listesi

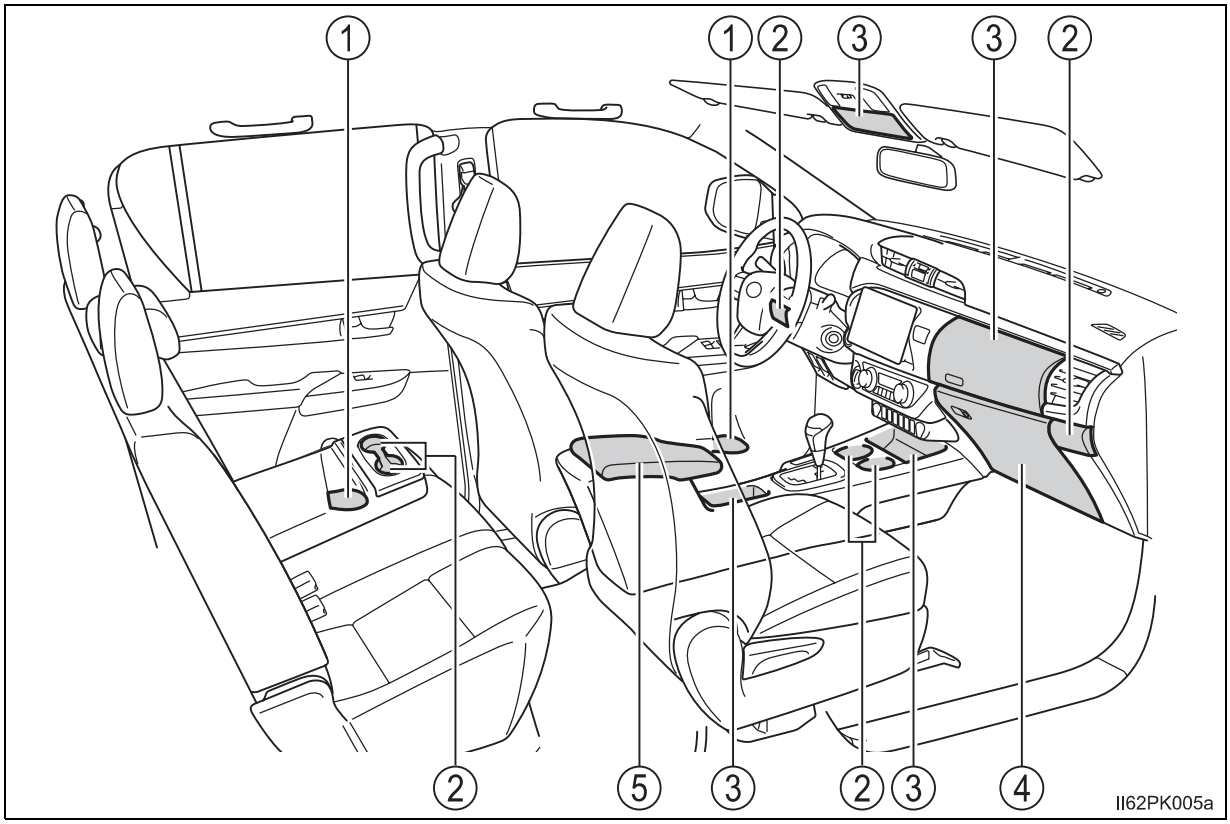

① Şişe tutucuları (bazı modeller) (→S. 404)

② Bardak tutucular (bazı modeller) (→S. 403)

③ Yardımcı bölmeler (bazı modeller) (→S. 405)

④ Torpido bölmesi (→S. 402)

⑤ Konsol bölmesi (bazı modeller) (→S. 402)

DİKKAT

- Kabin sıcaklığının yüksek olduğu durumlarda gözlük, çakmak veya spreylerin eşya bölmesine bırakılması, aşağıdaki durumlara neden olabilir.
  - Gözlük eşya bölmesindeki diğer eşyalarla temas ettiğinde kırılabilir veya ısıdan dolayı deforme olabilir.
  - Çakmak veya sprey patlayabilir. Eşya bölmesinde bulunan diğer eşyalarla temas ettiğinde, çakmak yangın çıkarabilir veya sprayin gaz kaçırmasıyla yangın tehlikesi yaratabilir.
- Sürüş esnasında ya da torpido gözü ve konsol kutusu kullanılmadığında, kapağı kapalı tutunuz.
  Ani frenleme veya ani dönüş durumunda, yolcunun açık kapaklar veya içindeki eşyalardan darbe alması durumunda bir kaza oluşabilir.

Torpido bölmesi

① Açma (düğmeye basın)

② Ana anahtar ya da mekanik anahtar ile açma

③ Ana anahtar ya da mekanik anahtar ile kilitleme

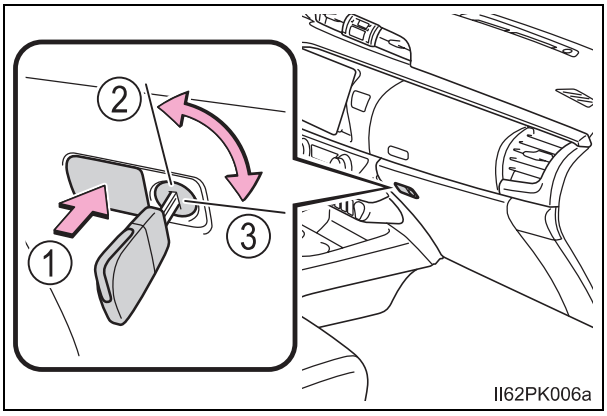

Konsol bölmesi (bazı modellerde)

Kilidi açmak için düğmeyi yukarı çekerek kapağı kaldırınız.

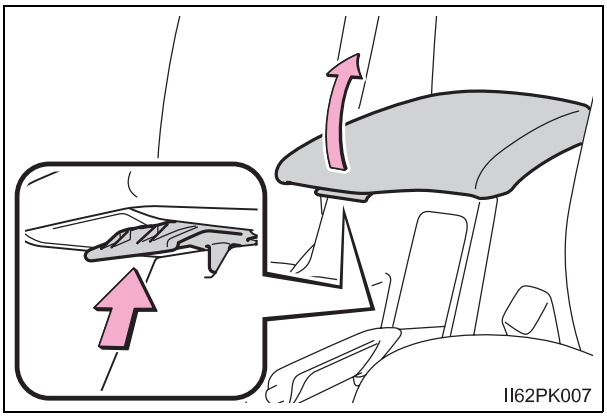

Bardak tutucular

▶ Tip A

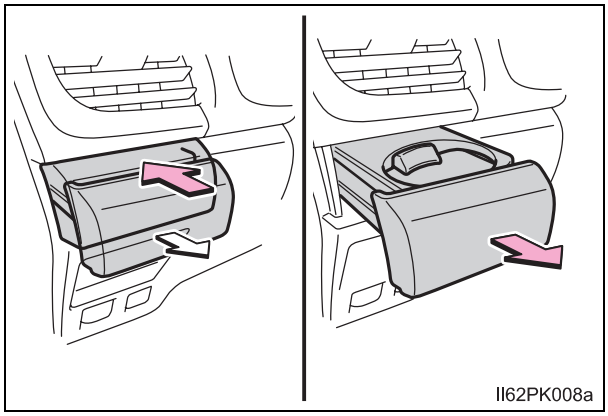

İçeri doğru basınız ve bardak tutucuyu çekiniz.

▶ Tip B (bazı modellerde)

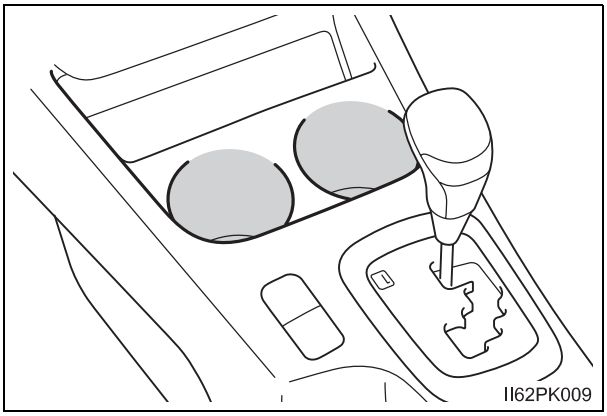

▶ Tip C (bazı modellerde)

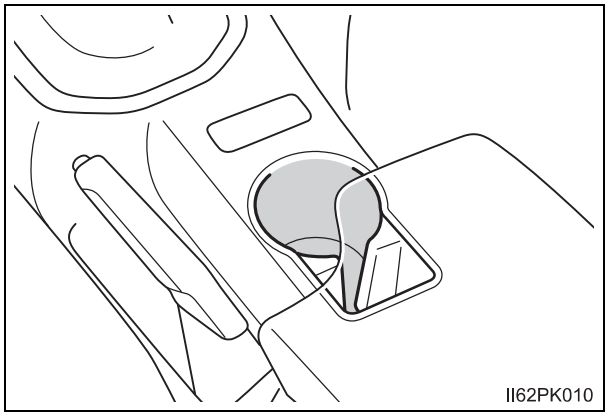

▶ Tip D (bazı modellerde)

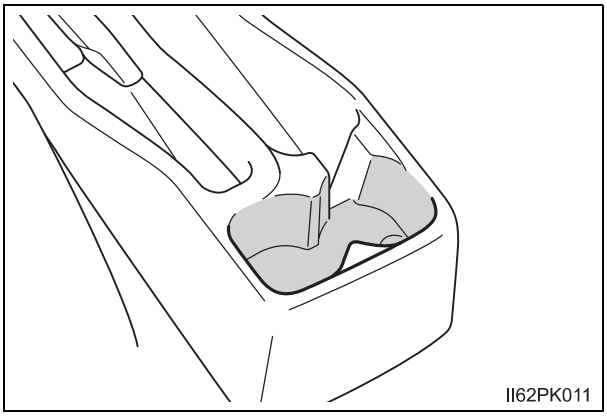

▶ Tip E (bazı modellerde)

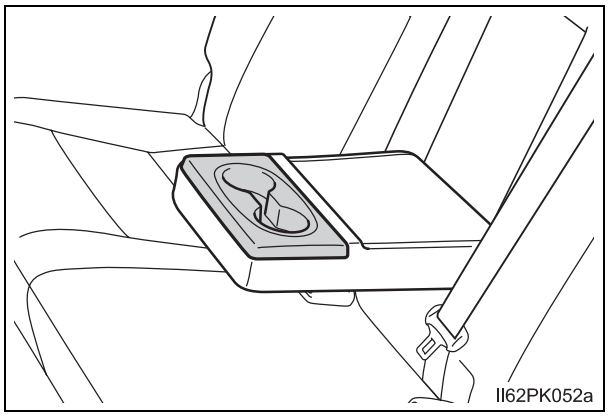

Kol dayamasını aşağıya doğru çekiniz.

DİKKAT

Bardak tutucularına, bardak veya meşrubat kutusu dışında herhangi bir nesne koymayınız.
Ani frenleme, ani dönüş veya kaza durumunda bu nesneler etrafa fırlayarak yaralanmalara sebep olabilir. Mümkünse sıcak içeceklerin üzerini kapakla kapatınız.

Şişe tutucuları

▶ Ön koltuklar için

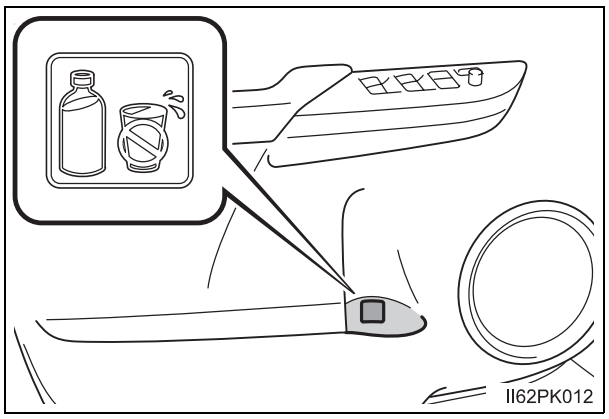

▶ Arka koltuklar için (bazı modellerde)

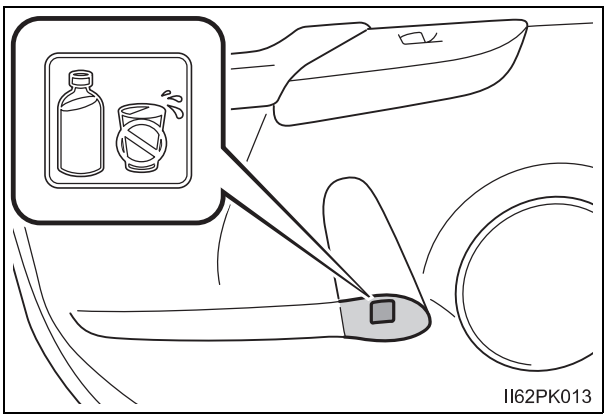

● Tutucuyu şişe tutucusu olarak kullanırken:

- Şişe tutulurken, kapağını kapatınız.
- Şişe boyutu ve şekli nedeniyle yerleştirilemeyebilir.

DİKKAT

Şişe tutucularına, şişe dışında herhangi bir nesne koymayınız.
Ani frenleme veya kaza durumunda bu nesneler etrafa fırlayarak yaralanmalara sebep olabilir.

UYARI

Kapakları açık halde şişeleri ya da sıvı içeren cam veya kağıt bardakları şişe tutuculara yerleştirmeyiniz. İçindekiler dökülebilir ve bardaklar kırılabilir.

Yardımcı bölmeler

▶ Tip A

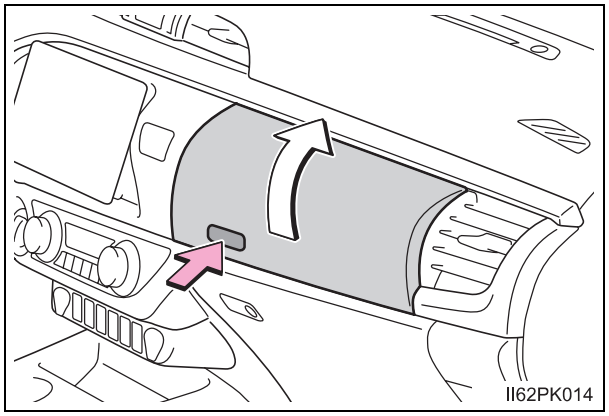

Düğmeye basınız.

▶ Tip B

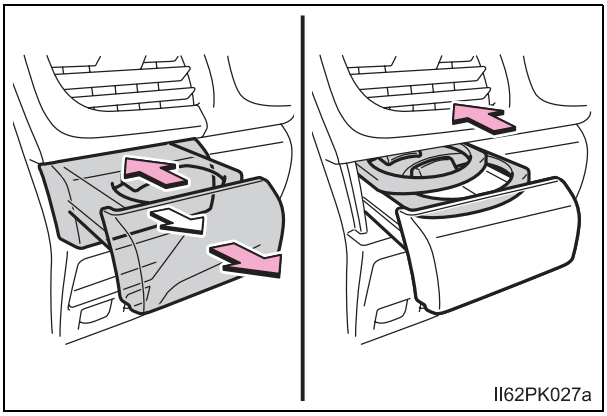

İçeri doğru basınız ve bardak tutucuyu çekiniz ve bardak tutucuyu ittiriniz.

▶ Tip C

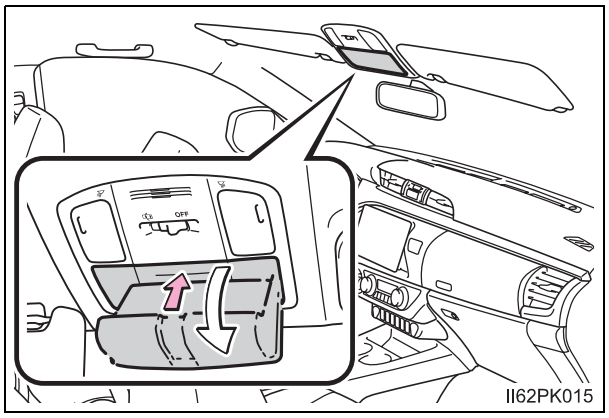

Kapağa basınız.

Yardımcı bölme güneş gözlüğü gibi küçük cisimleri koymak için faydalıdır.

▶ Tip D*

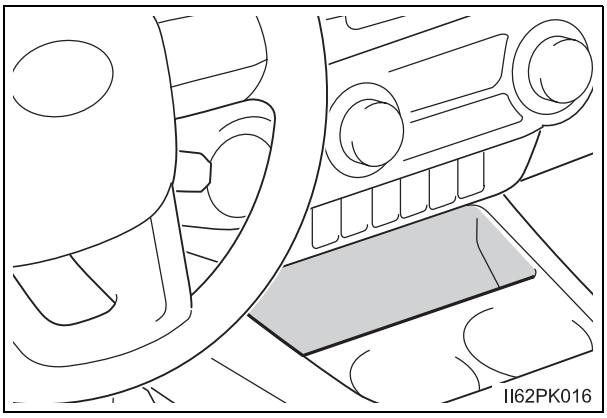

▶ Tip E (bazı modellerde)

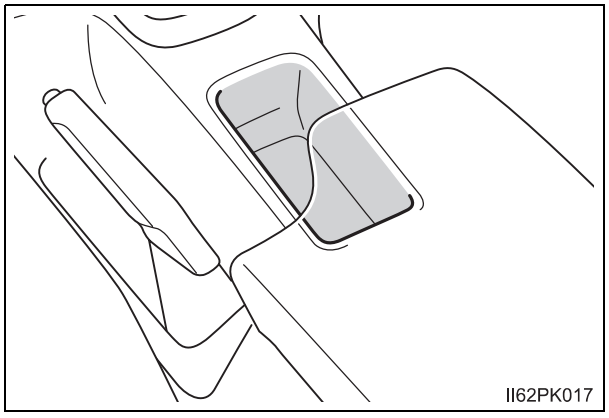

▶ Tip F (bazı modellerde)

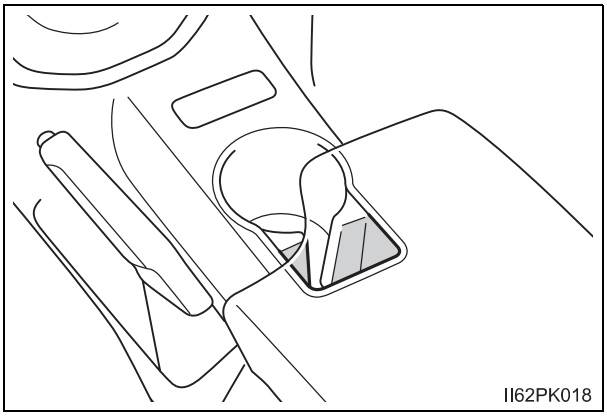

▶ Tip G (bazı modellerde)

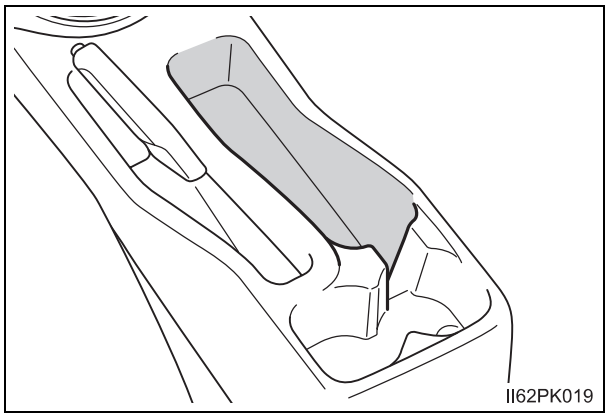

*: Araç donanım seviyesi vb. değişkenlere bağlı olarak yardımcı bölme şekilleri farklılık gösterebilir.

● Klima bağlantılı sıcaklık ayar fonksiyonu (tip A) (bazı modeller):

Klima sisteminden yardımcı bölmeye hava akışı sağlanarak kutu içecek vb. sıcak veya soğuk tutulabilir. Ancak yardımcı bölme içerisindeki hava sıcaklığı klima sisteminden çıkan hava sıcaklığı ile aynı olacağından aşırı ısıtma veya soğutma mümkün olmayacaktır. Yüksek nemli ortamlarda yoğunlaşma meydana gelebileceğinden yardımcı bölme içerisindeki eşyalara dikkat ediniz.

● Klima bağlantılı sıcaklık ayar fonksiyonunun kullanılması (tip a) (bazı modellerde):

1 Yardımcı bölme içerisindeki hava giriş kapağını açınız.
Yardımcı bölmeye yüksek miktarda hava akışını sağlamak için yolcu hava yönlendiricisini kapatınız. (→S. 387, 393)

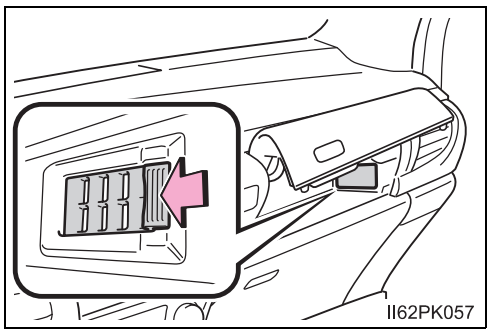

2 Klima sisteminin çalışmasını sağlayınız ve  veya  kullanarak  veya  modunu seçiniz. (→S. 384, 391)

3 Sıcaklık ayarı (→S. 384, 390)

● Normal kullanım (tip A) (bazı modellerde)

Yardımcı bölme içerisindeki hava girişi kapağını kapatınız.

● Yardımcı bölme için uygun olmayan nesneler (Tip A) (bazı modeller)

- Açık kaplarda bulunan içecekler
- Hassas eşyalar, tükenebilir eşyalar veya keskin kokulu herhangi bir şey

⚠ DİKKAT

● Ağırlığı 0,2 kg'dan fazla olan nesneleri bölmeye yerleştirmeyiniz.
Aksi takdirde, yardımcı bölmenin açılması sonucu bu nesne düşebilir ve kazaya sebep olabilir. (tip C)

● Yardımcı bölmeleri kapalı tutunuz. Ani frenleme durumunda, yolcunun açık yardımcı bölme veya içindeki eşyalardan darbe alması durumunda bir kaza oluşabilir. (Tip A,B ve C)

● Yardımcı bölmeleri kulllanırken bardak tutucuları kullanmayınız.
Yardımcı bölmelere konulan bardak, alüminyum içecek kutuları veya şişeler ani bir frenleme veya bir kaza durumunda fırlayarak yaralanmalara sebep olabilir. (tip B)

Bagaj bölmesi

Bagaj kancaları (bazı modellerde)

Bagaj kancaları serbest haldeki eşyaları sabitlemek amacıyla kullanılmaktadır.

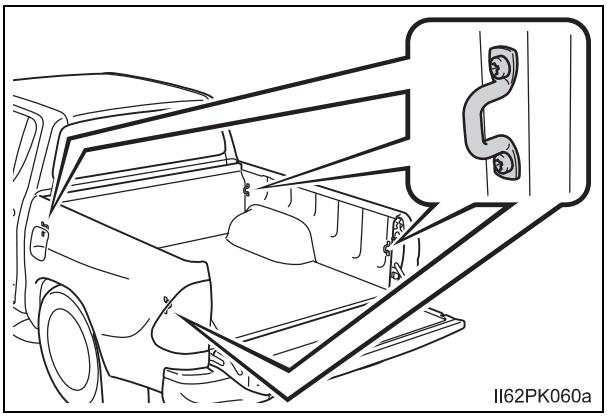

Diğer iç donanımlar

Güneş siperlikleri

① Siperliği ileri pozisyona almak için aşağı çeviriniz.

② Siperliği yan pozisyona getirmek için aşağı indirip kancasından çıkarınız ve yana doğru çeviriniz.

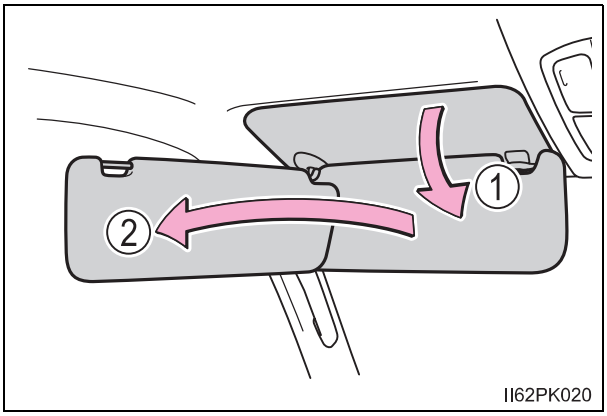

Makyaj aynası (bazı modeller)

Kullanmak için kapağı açınız.

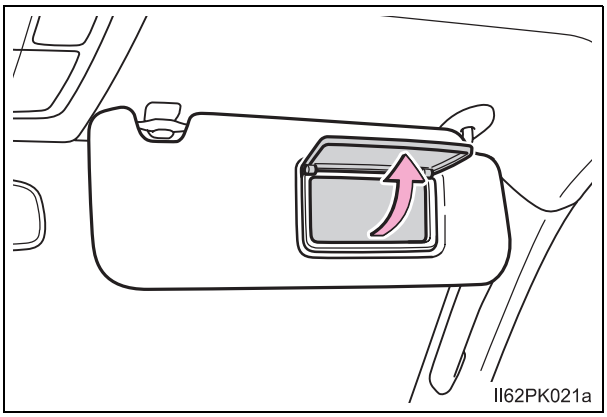

Saat

Saat düğmesine basılarak ayarlanabilir.

① Saat ayarı

② Dakika ayarı

③ En yakın saate yuvarlama*

*: Örnek: 1:00 to 1:29 → 1:00
1:30 - 1:59 → 2:00

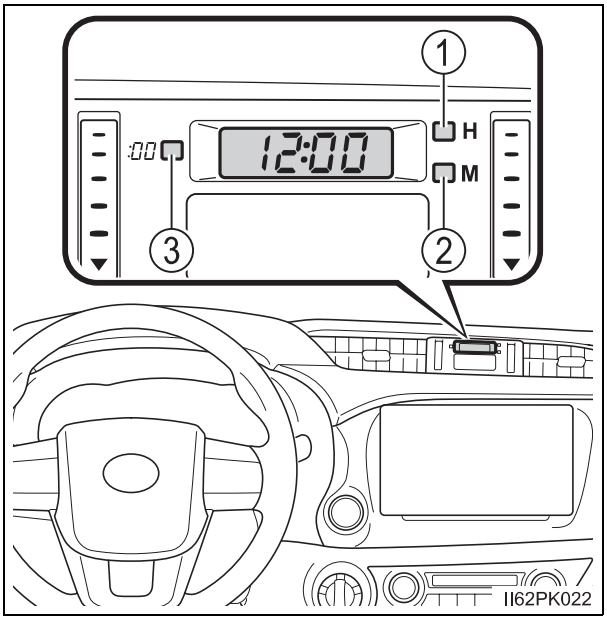

- Saatin gösterilmesi:

  ▶ Akıllı giriş ve çalıştırma sistemine sahip olmayan araçlar

  Kontak anahtarı AKSESUAR “ACC” ya da AÇIK “ON” konumunda olmalıdır.

  ▶ Akıllı giriş ve çalıştırma sistemine sahip araçlar

  Motor çalıştırma düğmesi AKSESUAR ya da KONTAK AÇIK konumunda.

- Akü terminalleri ayrıldığında ya da bağlandığında:

  Saat otomatik olarak 1:00’e ayarlanır.

Güç besleme çıkışları (bazı modellerde)

Güç besleme çıkışının aşağıdaki donanımlar için kullanılabilmesi

12 V DC:

Lütfen yalnız 12V DC/10 A(120 W'lık güç tüketimi)'den düşük kullanıma sahip elektronik cihazlar için güç kaynağı olarak kullanınız.

Elektronik cihazlar kullanırken, güç çıkışlarına bağlı tüm cihazların toplam güç tüketiminin 120W'dan düşük olduğundan emin olunuz.

220 V AC:

10W'dan daha az güçle çalışan aksesuarlar.

12 V DC

Kapağı açınız.

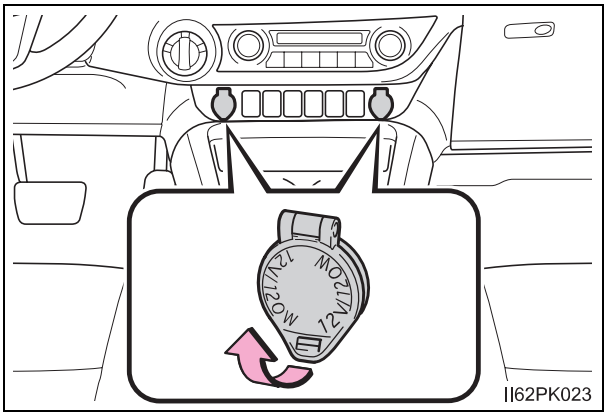

220 V AC

Kapağı açınız.

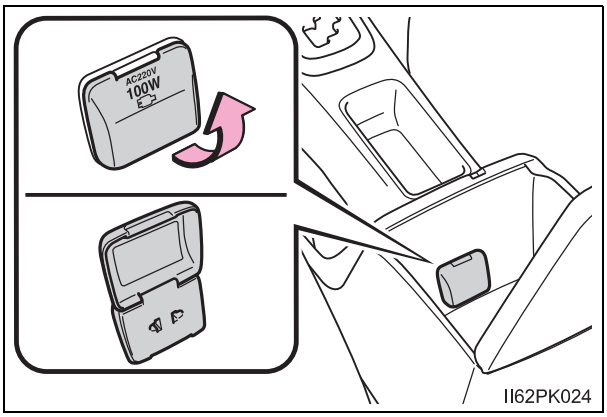

- Güç besleme çıkışının kullanılabilmesi için:

  ▶ Akıllı giriş ve çalıştırma sistemine sahip olmayan araçlar

  12 V DC: Kontak anahtarı AKSESUAR “ACC” ya da AÇIK “ON” konumunda olmalıdır.

  220 V AC: Kontak anahtarı AÇIK “ON” konumunda olmalıdır.

  ▶ Akıllı giriş ve çalıştırma sistemine sahip araçlar

  12 V DC: Motor çalıştırma düğmesi AKSESUAR ya da KONTAK AÇIK konumunda.

  220 V AC: Kontak anahtarı açık (ON) konumunda olmalıdır.

- Motor durdurma/çalıştırma sistemine sahip araçlar: Motor, Motor Durdurma/Çalıştırma Sistemi tarafından durdurulup tekrar çalıştırıldığında, güç besleme çıkışı geçici olarak kullanılamayabilir, ama bu bir arıza değildir.

⚠ UYARI

- Güç besleme çıkışının hasar görmesini önlemek için, kullanmadığınızda güç besleme çıkışının kapağını kapatınız.
  Sokete başka cisimler sokmak ya da soket içine herhangi bir sıvı dökülmesi kısa devreye sebep olabilir.
- Sigortanın atmasını önlemek için:

  ▶ 12 V DC

  12V 10 A güçten fazla elektrikli cihaz bağlamayınız.

  ▶ 220 V AC

  100 W’dan daha fazla güçle çalışan 220 V AC cihaz kullanmayınız.

  Eğer 100 W’dan daha fazla güç tüketen 220V AC bir cihaz kullanılırsa, koruma devresi güç beslemesini kesecektir.
- Akünün boşalmasını önlemek için, motor çalışmazken güç besleme çıkışını gereğinden fazla kullanmayınız.
- Güç tüketimleri 100 W’ın altında olsa bile aşağıdaki 220 V AC cihazlar düzgün çalışmayabilir:
  - Yüksek başlangıç tepe watt değerine sahip cihazlar
  - Kesin veri isteyen ölçüm aletleri
  - Son derece kararlı bir güç beslemesine ihtiyaç duyan cihazlar

Poşet askısı (bazı modeller)

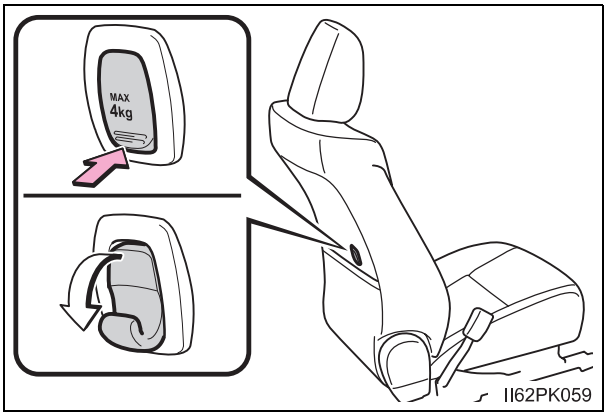

DİKKAT

Kullanılmadığı durumlarda kancaları yerlerine yerleştiriniz.

UYARI

4 kg.'dan ağır herhangi bir cisim koymayınız.

Askı kancaları (bazı modellerde)

Askı kancaları arka camın üstünde bulunur.

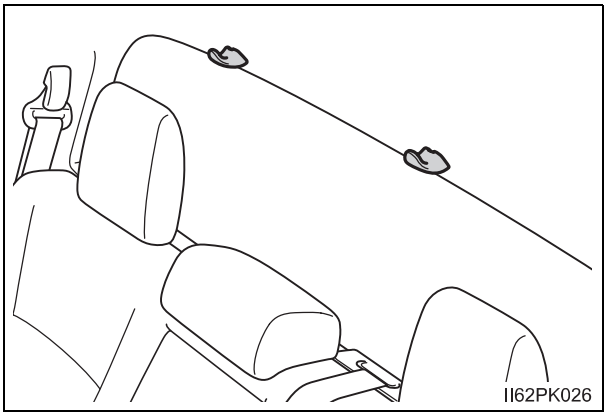

Kol dayamaları (bazı modellerde)

Kullanmak için kol dayamasını aşağıya doğru katlayınız.

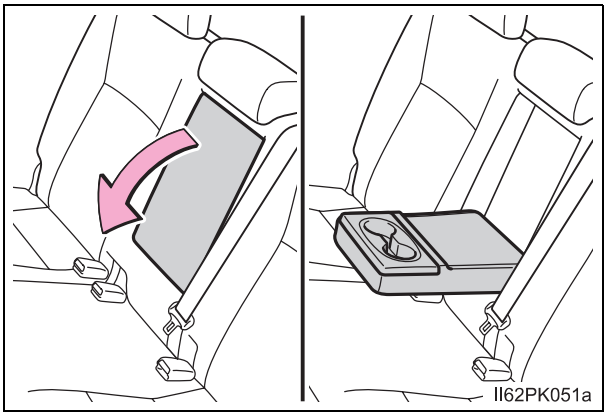

⚠ UYARI

Kol dayamasının hasar görmesini önlemek için, kol dayaması üzerine çok fazla yük uygulamayınız.

Aracın bakımı 7

7-1. Aracın bakımı

Aracın dışının temizlenmesi ve korunması 416

Aracın içinin temizlenmesi ve korunması 419

7-2. Bakım

Bakım gereksinimi 422

7-3. Kendinizin yapabileceği bakımlar

Bakımı kendiniz yaparken dikkat etmeniz gerekenler425

Motor kaputu.....427

Motor bölümü.....429

Lastikler 443

Lastik hava basıncı.....446

Jantlar 448

Kabin hava filtresi 450

Uzaktan kumanda/ elektronik anahtar pili.....452

Sigortaların kontrolü ve değiştirilmesi.....455

Aydınlatma ampulleri 460

Aracın dışının temizlenmesi ve korunması

Aracınızı korumak ve ilk günkü gibi olmasını sağlamak için aşağıdaki uyarıları dikkate alınız:

- Kiri ve tozu gidermek için, yukarıdan aşağıya doğru, aracın gövdesine, tekerleklerine ve aracın alt kısmına su uygulayınız.
- Aracı sünger yada güderi gibi yumuşak bir bezle yıkayınız.
- Zor çıkan kirler için, araç sabunu kullanınız ve suyla iyice durulayınız.
- Suyu siliniz.
- Sızdırmazlık kaplaması kötüleştiğinde aracı cilalayınız.

  Araç üzerinde, temiz yüzeyde su boncuk gibi toplanmıyorsa, araç gövdesini soğukken cilalayınız.

Otomatik araç yıkama

- Aracı yıkamadan önce aynalarını katlayınız ve anteni sökünüz. Yıkamayı aracın önünden başlatın. Sürüş öncesi anteni yerine taktığınızdan ve aynaları açtığınızdan emin olunuz.
- Otomatik araç yıkamada kullanılan fırçalar, aracın yüzeyini çizebilir ve boyasına zarar verebilir.

Yüksek basınçlı araç yıkama

- Boruların, araç camlarının yakınında olmamasına dikkat ediniz.
- Yakıt deposu dış kapağı olan araçlar: Aracı yıkatmadan önce yakıt depo kapağının kapalı olduğundan emin olunuz.

Alüminyum jantlar (bazı modellerde)

- Kiri temizlemek için asidik veya bazik özelliği olmayan nötr deterjan kullanınız. Sert fırça ve aşındırıcı nitelikte temizleyicileri kullanmayınız. Sert ve güçlü kimyasal temizleyiciler kullanmayınız.
  Boyalı yüzeyler için kullandığınız deterjanı ve cilayı kullanınız.
- Jantlar sıcakken deterjan kullanmayınız, örneğin sıcak havada uzun mesafe sürüşten sonra.
- Jantlara deterjan sürüldükten sonra, hızlı bir şekilde temizleyiniz.

Tamponlar

Sert temizleyiciler ile ovalamayınız.

⚠ DİKKAT

Araç yıkanıyorken

Motor kompartımanı içine su dökmeyiniz. Aksi takdirde, elektrikli parçalar vb. yanabilir.

Egzoz borusu ile ilgili önlemler

Egzoz gazları egzoz borusunun çok sıcak olmasına sebep olur.

Yanmalara sebep olacağından, aracı yıkarken, egzoz borusuna soğuyuncaya kadar dokunmamaya dikkat ediniz.

⚠ UYARI

■ **Boya bozulmasını ve gövde ve parçaların (alüminyum jantlar vb.) korozyonunu önlemek için**

- Aşağıdaki durumlarda aracı bir an önce yıkayınız:
  - Deniz kenarında araç kullandıktan sonra
  - Tuzlanmış yollarda araç kullandıktan sonra
  - Boyalı yüzeyde zift ya da bitki özü bulunduğunda
  - Boyalı yüzeyde ölmüş böcek, böcek yada kuş pislikleri gördüğünüzde
  - Kimyasal maddeler, kurum, yağlı duman, demir tozu ile kaplanmış yollarda araç kullandıktan sonra
  - Araç çamur ya da kirle kaplanmışsa
  - Boyalı yüzeye benzen ya da benzin gibi sıvılar dökülürse
- Boyada çizik ya da çentik oluşursa, bir an önce tamir ettiriniz.
- Jantlarınızın korozyona uğramasını engellemek için, üzerindeki kirli yüzeyi temizledikten sonra düşük nemli bir alanda saklayınız.

■ **Dış lambaların temizlenmesi**

- Dikkatlice yıkayınız. Organik maddeler kullanmayınız ya da sert bir fırça ile ovalamayınız.
  Farların yüzeyi zarar görebilir.
- Farların yüzeyini cilalamayınız.
  Cila lenslere zarar verebilir.

■ **Anten takma ve çıkarma uyarıları**

- Sürüş öncesi antenin takılı olduğundan emin olunuz.
- Otomatik araç yıkama gibi yerlere girildiğinde araç anteni söküldüğünde, antenin kaybolmaması için uygun bir yere koyduğunuzdan emin olunuz. Aracı tekrar sürmeden önce anteni orijinal konumunda takınız.

■ **Yüksek basınçlı araç yıkaması yapıldığında**

Nozul ucunu körüklere (kauçuk veya reçine bazlı tozluklar), soketlere ve aşağıdaki parçalara yaklaştırmayınız. Yüksek basınçlı suyla temas ederse parçalar hasar görebilir.

- Çekiş sistemi parçaları
- Direksiyon parçaları
- Süspansiyon parçaları
- Fren parçaları

Aracın içinin temizlenmesi ve korunması

Aşağıdaki talimatlar aracınızın içini koruyacak ve en üst seviyede olmasını sağlayacaktır:

Aracın içinin korunması

Tozları ve pislikleri almak için elektrikli süpürge kullanınız. Kirli yüzeyleri, ılık suyla hafif ıslatılmış bir bezle siliniz.

Deri yüzeylerin temizlenmesi

- Tozları ve pislikleri almak için elektrikli süpürge kullanınız.
- Seyreltilmiş deterjanla hafif ıslatılmış yumuşak bir bez yardımıyla tozları ve pislikleri siliniz.

  Suya yaklaşık %5 oranında eklenmiş nötr yün deterjanı karışımı kullanınız.
- Bezdeki fazla suyu sıkınız ve deterjan kalıntılarını iyice siliniz.
- Kalan nemi gidermek için, yüzeyi kuru bir bezle siliniz. Deriyi, gölge ve havadar bir alanda kurumaya bırakınız.

Sentetik deri yüzeylerin temizlenmesi

- Tozları ve pislikleri almak için elektrikli süpürge kullanınız.
- Sentetik deri için, sünger ya da yumuşak bez kullanarak, yumuşak sabun çözeltisini uygulayınız.
- Çözeltinin işlemesi için birkaç dakika bekleyiniz. Tozu alınız ve temiz ve nemli bir bezle siliniz.

Deri yüzeylerin bakımı

Aracın iç kalitesinin devamlılığı için, Toyota aracın içinin yılda en az iki defa temizlenmesini önerir.

Taban döşemesinin şampuanlanması

Birçok köpüklü temizleyici mevcuttur. Köpüğü uygulamak için sünger ya da fırça kullanınız. Daireler çizerek ovalayınız. Su kullanmayınız. Kirli yüzeyleri siliniz ve kurumaya bırakınız. Taban döşemesi kuru tutulduğu sürece, mükemmel sonuçlar elde edilir.

Emniyet kemerleri

Sünger ya da bez kullanarak yumuşak bir sabun ve ılık su ile temizleyiniz. Ayrıca emniyet kemerlerinde, aşınma, yıpranma ve yırtık olup olmadığını periyodik olarak kontrol ediniz.

⚠ DİKKAT

Araç içerisindeki su

- Araç içine sıvı sıçratmamaya ve dökmemeye dikkat ediniz.
  Aksi takdirde, elektrikli parçalar arızalanabilir ya da yanabilir.
- Araç içerisindeki SRS parçalarının ve kabloların ıslanmamasına özen gösteriniz. (→S. 46)
  Elektrik arızalarının oluşması sonucu hava yastıkları açılabilir ya da düzgün çalışmayabilir ve ciddi yaralanmalara ya da ölüme sebep olabilir.

İç temizlik (özellikle gösterge paneli)

Parlatıcı cila veya cila temizleyicisi kullanmayınız. Gösterge panelinin cama yansımasına neden olarak sürücünün görüşünü engelleyip ölümle veya ciddi yaralanmayla sonuçlanacak bir kazaya sebep olabilir.

UYARI

Temizlik deterjanları

- Aşağıdaki tipte deterjanları kullanmayınız, aksi takdirde, araç iç yüzeyinin rengi değişebilir ya da boyalı yüzeylerde çizikler veya hasarlar oluşabilir:
  - Koltuklar dışındaki parçalar Benzen ya da benzin, asidik ya da alkalin çözeltiler, boya ve beyazlatıcı gibi organik maddeler.
  - Koltuklar: Tiner, benzen ve alkol gibi alkalin ya da asidik çözeltiler.
- Parlatıcı cila veya cila temizleyicisi kullanmayınız. Gösterge paneli ya da diğer iç donanımların boyanması hasara neden olabilir.

Deri yüzeylerin zarar görmesini önleme

Deri yüzeylerin zarar görmemesi ve bozulmaması için aşağıdaki uyarıları dikkate alınız:

- Deri yüzeylerdeki kiri ve tozu derhal temizleyiniz.
- Arcınızın uzun süre, direk güneş ışığına maruz kalmamasına özen gösteriniz. Özellikle yaz mevsiminde aracınızı gölgede park ediniz.
- Araç içerisindeki ısının yükselmesi sonucu, deri yüzeylere yapışıp zarar verebileceğinden, döşeme üzerinde, vinil ya da plastikten yapılmış veya cila içeren maddeler bırakmayınız.

Zemindeki su

Araç zeminini su ile yıkamayınız.
Araç zemininin altında bulunan elektrik tesisatına su geldiğinde ses sistemi gibi araç sistemleri zarar görebilir. Su, aracın gövdesinde paslanmaya neden olabilir.

Arka camın iç kısmının temizlenmesi (arka cam buğu gidericisi olan araçlar)

- Arka camdaki buğu çözücüye zarar vereceğinden, arka camları cam temizleyicisi ile temizlemeyiniz. Camı temizlemek için ılık suyla hafif ıslatılmış bir bez kullanınız. Camı, ısıtıcı kablolarına paralel bir şekilde siliniz.
- Isıtıcı kablolarına zarar vermemeye dikkat ediniz.

Bakım gereksinimi

Güvenli ve ekonomik sürüş için, günlük ve periyodik bakımlar çok önemlidir. Toyota aşağıdaki bakımları tavsiye eder:

Periyodik bakım

Periyodik bakımlar, bakım programına göre, belirli aralıklarla yapılmalıdır.

Aracınızın bakım programı ile ilgili detaylı bilgi için “Bakım Programı” nı inceleyiniz.

Kendinizin yapabileceği bakımlar

Araç bakımını kendiniz yapmak isterseniz

Çok az mekanik bilgisi ve temel otomotiv aletlerin olması, birçok bakımı kolaylıkla yapmanız için yeterlidir.

Fakat bazı bakımlar özel ekipman ve beceri gerektirir. Bu tür bakımlar, en iyi kalifiye teknisyenler tarafından gerçekleştirilir. Tecrübeli olsanız bile, bu tür bakımların Toyota Yetkili Servisiniz tarafından yapılmasını tavsiye ederiz. Toyota Yetkili Servisiniz, garanti işlemlerinde kullanılmak üzere, bakımların kayıtlarını tutar. Toyota Yetkili Servisi haricindeki bir servisi seçtiğinizde, servisten yapılan bakım ve onarımların kayıtlarının tutulmasını istemenizi öneririz.

Bakım servisi için nereye gitmeli?

Arcınızı yüksek kalitede kalmasını sağlamak için, Toyota bütün bakımların Toyota Yetkili Servisine yaptırılmasını tavsiye eder. Garanti kapsamındaki onarımlar için orijinal parçaların kullanıldığı Toyota bayisini ziyaret etmenizi öneririz. Garanti kapsamı dışındaki tamirlerde de Toyota yetkili servisini kullanmanızda birçok avantaj mevcuttur. Teknik bir zorluk oluştuğunda, Toyota bilgi ağının bir üyesi olarak en kısa zamanda gerekli yardım sağlanacaktır.

Toyota bayisi aracınızın bütün programlı bakımlarını güvenilir, ekonomik ve servis garantisi kapsamına girecek şekilde yapacaktır.

Aracınızın onarıma ihtiyacı var mı?

Aracın performansındaki ve sesindeki değişiklikleri ve bakım ihtiyacının göstergesi olan bazı görsel işaretleri dikkate alınız. Aracınızın servise ihtiyacı olduğunu gösteren bazı önemli ipuçları:

- Motorunuzun teklemesi, yığılması veya vuruntu yapması
- Fark edilebilir derecede güç kaybı
- Motorunuzdan gelen anormal sesler
- Araç altından sıvı sızıntısı (Klima sistemi kullanımından kaynaklanan su damlaması normaldir.)
- Egzoz sesinde bir değişiklik (Tehlikeli karbon monoksit sızıntısının göstergesi olabilir. Aracı camlar açık şekilde kullanınız ve egzoz sistemini bir an önce kontrol ettiriniz.)
- Lastiklerin yassı görünmesi, dönüşlerde fazla lastik gürültüsü, düzensiz lastik aşıntısı
- Düz bir yolda aracın bir tarafa çekmesi
- Süspansiyonlardan garip sesler gelmesi
- Fren performansının düşmesi, fren pedalının veya debriyaj pedalının yumuşaması, pedalın neredeyse tabana değmesi, frenlemelerde aracın bir tarafa çekmesi.
- Motor soğutma sıvısı sıcaklığının normalden yüksek olması

Eğer bu durumlardan herhangi birisi aracınızda ortaya çıkarsa en kısa zamanda Toyota bayisine gidiniz. Aracınız bakım ya da tamir gerektiriyor olabilir.

⚠ DİKKAT

■ **Aracınızın bakımı düzgün yapılmazsa**

Yanlış bakımda aracınız ciddi zarar görebilir ve ciddi yaralanmalara ve ölüme sebep olabilir.

■ **Akünün kullanılması**

Akü terminalleri ve akü ile ilgili parçalar, beyinde hasara neden olan kurşun ve kurşun bileşiği içerir. Aküye dokunduktan sonra ellerinizi yıkayınız. (→S. 437)

Bakımı kendiniz yaparken dikkat etmeniz gerekenler

Bakımı kendiniz yapacaksanız, aşağıdaki bölümlerde verilen doğru talimatları izlediğinizden emin olunuz.

Parçalar	Parçalar ve aletler
Akünün durumu (→S. 437)	• Ilık su • Sülfürik asit • Gres • Anahtar (terminal kutup başları için) • Saf su
Motor soğutma sıvısı sevyesi (→S. 435)	• "Toyota Super Long Life Coolant" veya benzeri uzun ömürlü melez organik asit teknolojisine sahip yüksek kaliteli etilen glikol esaslı silikat aminant, nitrat ve bor içermeyen soğutma sıvısı. "Toyota Super Long Life Coolant" soğutma sıvısı %50 soğutma sıvısı ve %50 distilasyondan geçirilmiş saf su karışımıdır. • Huni (bu huniyi sadece soğutma sıvısı ilave ederken kullanınız.)
Motor yağı seviyesi (→S. 432)	• Toyota Orijinal motor yağı veya eşdeğeri • Bez ya da kağıt havlu • Huni (bu huniyi sadece motor yağı ilave ederken kullanınız.)
Sigortalar (→S. 455)	• Orijinal amperaj değeri ile aynı sigortalar
Aydınlatma ampulleri (→S. 460)	• Orijinal watt değeri ve aynı numaralara sahip ampuller • Düz uçlu tornavida • Düz uçlu tornavida • Bijon anahtarı
Radyatör, kondenser ve intercooler (bazı modeller) (→S. 436)	—
Lastik hava basıncı (→S. 446)	• Lastik basınç göstergesi • Basınçlı hava kaynağı
Cam yıkama sıvısı (→S. 441)	• Su ya da antifriz içeren cam suyu (kış kullanımı için) • Huni (bu huniyi sadece su ya da cam yıkama sıvısı ilave ederken kullanınız.)

⚠ DİKKAT

Motor bölümünde, aniden hareket eden, sıcak ve elektrikli birçok mekanik parça ve sıvı bulunur. Ciddi yaralanmalara ve ölüme sebep olacak davranışlarda bulunmamak için aşağıdaki uyarıları dikkate alınız.

■ Motor bölümünde çalışırken

- Ellerinizi, giysilerinizi ve aletleri, fandan ve motor kayışından uzak tutunuz.
- Sıcak olacağından, aracı kullandıktan sonra, motora, radyatöre ve egzoz manifolduna dokunmamaya dikkat ediniz. Yağ ve diğer sıvılar da sıcak olabilir.
- Motor bölümünde, kağıt ve bez gibi kolay yanabilecek maddeler bırakmayınız.
- Sigara içmeyiniz, yakıtı ya da aküyü açık aleve maruz bırakmayınız. Yakıt ve akü gazları yanıcı olabilir.
- Akü ile çalışırken dikkatli olunuz. Akü sıvısı zehirli ve pas yapıcı bir madde olan sülfürik asit içermektedir.
- Fren hidroliği ellerinize ya da gözlerinize zarar vereceğinden ve boyalı yüzeylerde hasar bırakabileceğinden, dikkatli olunuz. Hidroliğin ellerinize yada gözünüze gelmesi durumunda bir an önce temiz su ile yıkayınız.
  Bir rahatsızlık hissederseniz, doktorunuza danışınız.

■ Koruyucu gözlük

Sıçrayabilecek maddelerden, spreylerden gözlerinizi korumak için koruyucu gözlük kullanınız.

⚠ UYARI

■ Hava filtresinin çıkarılması

Hava filtresi çıkarılmış bir şekilde araç kullanılması, havanın içindeki tozlar sebebiyle, motorun aşınmasına sebep olur.

■ Fren hidroliği seviyesi düşük yada yüksekse

Fren balataları aşındığında ya da fren kumandasında hidrolik seviyesi yükseldiğinde, fren hidrolik azalması normaldir.
Rezervuarın sürekli doldurulması gerekiyorsa, bu ciddi bir problemin göstergesi olabilir.

Motor kaputu

Motor kaputunu açmak için araç içindeki kilidi serbest bırakınız.

1 Motor kaputu kilidi açma kolunu çekiniz.

Motor kaputu hafifçe yukarı kalkacaktır.

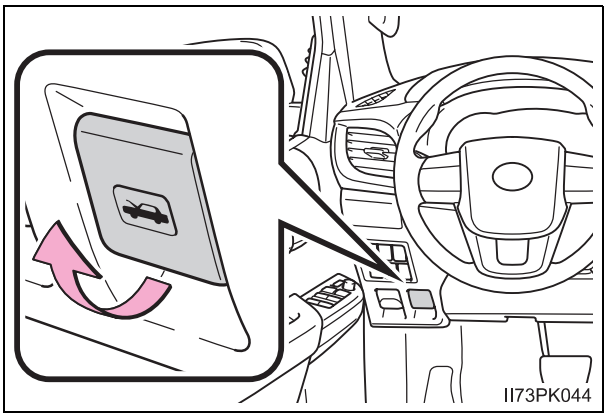

2 Kaputun emniyet mandalını yukarı çekerek, kaputu kaldırınız.

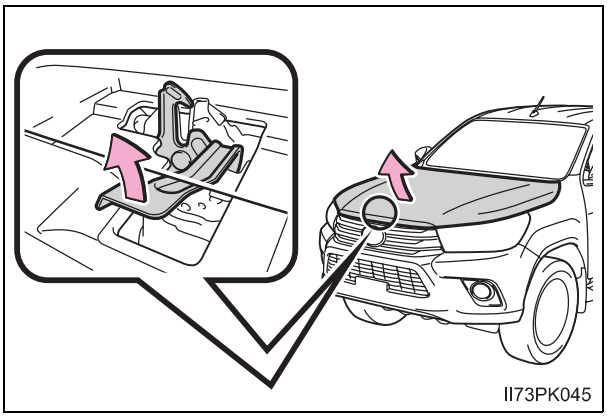

3 Motor kaputunu açık halde tutarken destek kolunu yuvalarına yerleştiriniz.

① Alçak

② Normal

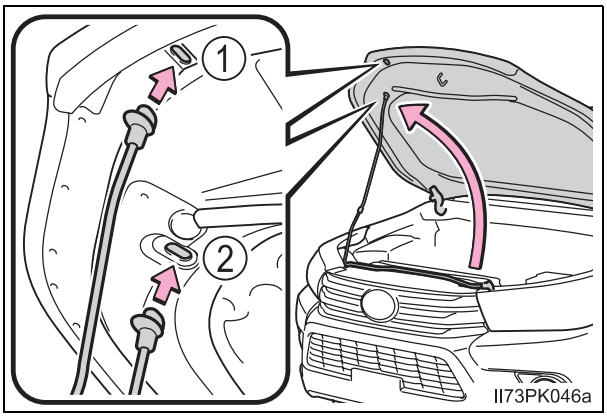

DİKKAT

■ **Sürüş öncesi kontrol**

Motor kaputunun tam kapalı ve kilitli olduğunu kontrol ediniz.
Motor kaputu tam olarak kilitlenmezse, araç hareket halindeyken açılabilir ve ciddi yaralanmalara ve ölüme sebep olabilecek kazalara neden olabilir.

■ **Destek kolunu yuvasına yerleştirdikten sonra**

Destek kolunun kaputu sağlam bir şekilde desteklediğinden ve üzerinize düşmeyeceğinden emin olunuz.

UYARI

■ **Kaputu kapatırken**

Kaputu kapatmadan önce destek kolunu kendi yerine getirdiğinizden emin olunuz. Destek kolunu indirmeden kaputun kapatılması kaputun eğilmesine sebep olur.

Motor bölümü

▶ 2TR-FE motor

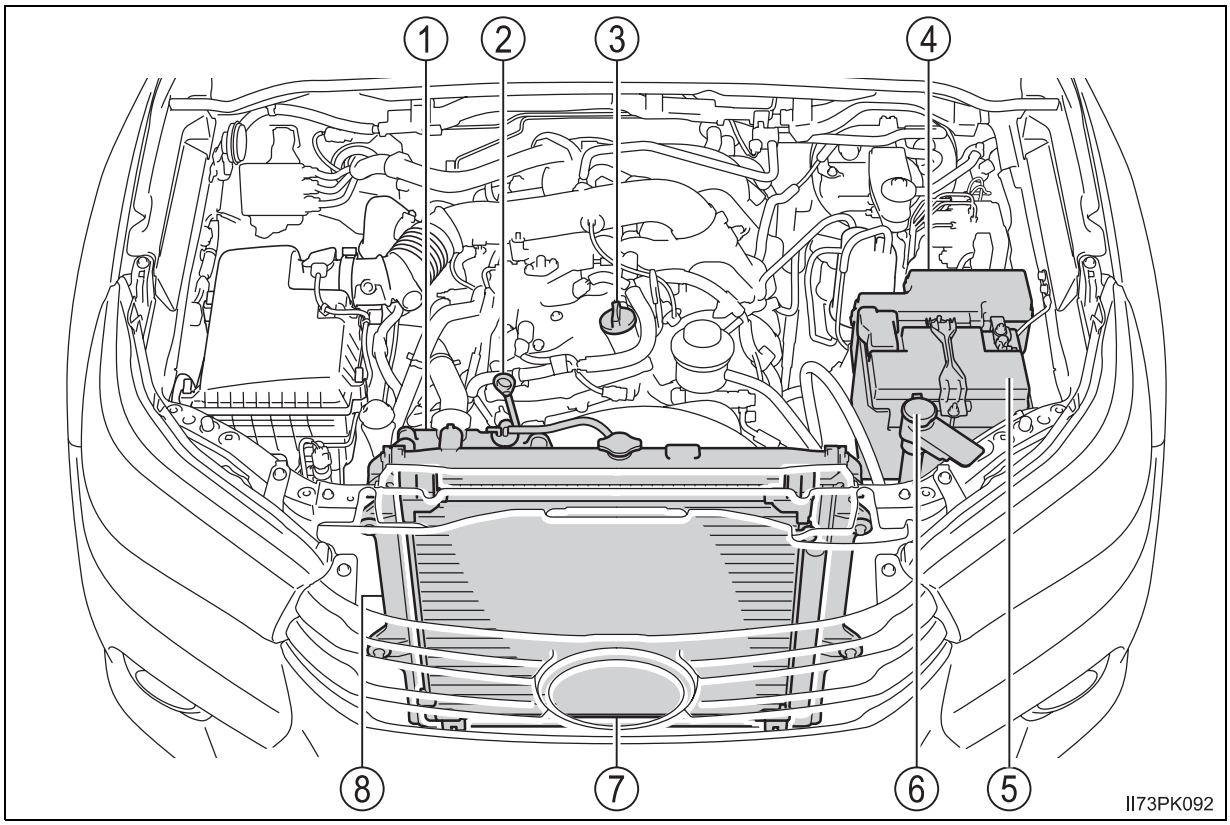

① Motor soğutma sıvısı rezervuarı (→S. 435)

② Motor yağı seviyesi ölçme çubuğu (→S. 432)

③ Motor yağı doldurma kapağı (→S. 433)

④ Sigorta kutusu (→S. 455)

⑤ Akü (→S. 437)

⑥ Yıkama sıvı kabı (→S. 441)

⑦ Kondenser (→S. 436)

⑧ Radyatör (→S. 436)

▶ 1GD-FTV ve 2GD-FTV motorlar:

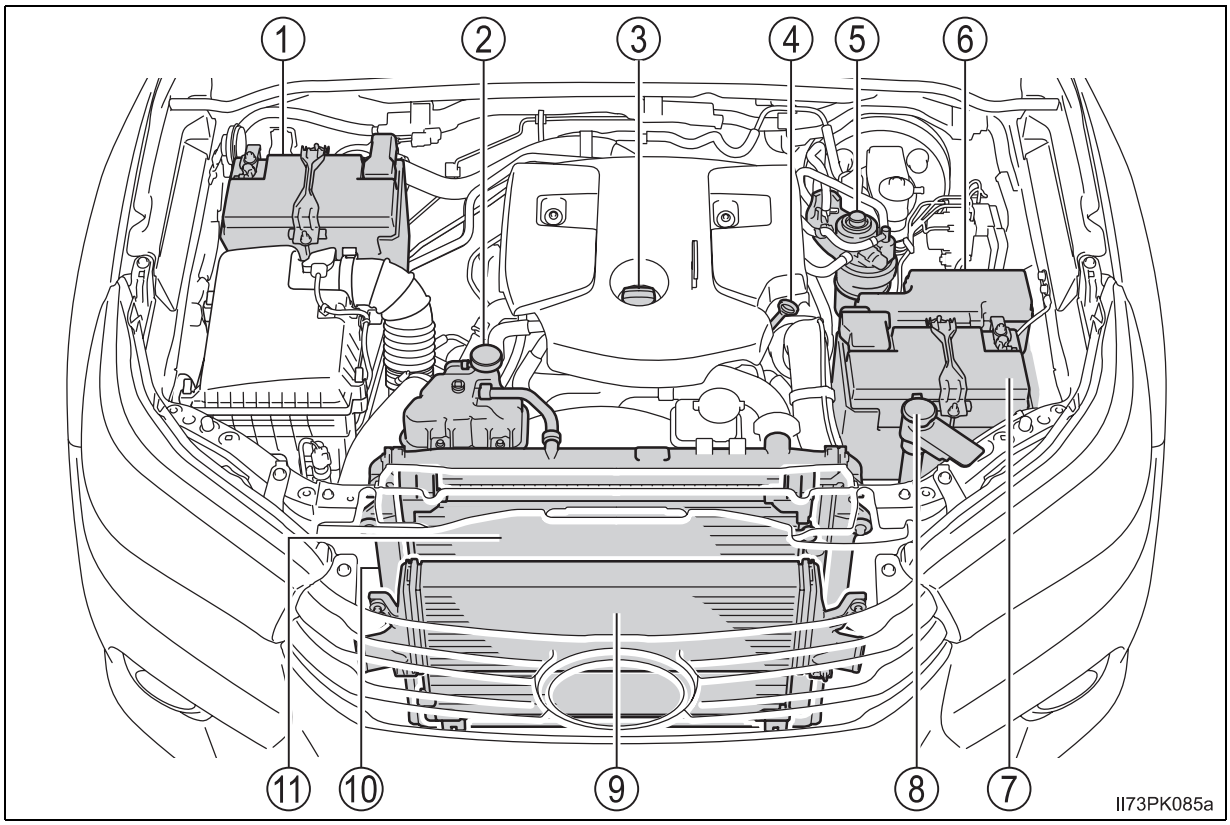

① Akü (bazı modellerde) (→S. 437)
② Motor soğutma sıvısı rezervuarı (→S. 435)
③ Motor yağı doldurma kapağı (→S. 433)
④ Motor yağı seviyesi ölçme çubuğu (→S. 432)
⑤ Yakıt filtresi (→S. 442, 532)
⑥ Sigorta kutusu (→S. 455)
⑦ Akü (→S. 437)
⑧ Yıkama sıvısı kabı (→S. 441)
⑨ Ara soğutucu (→S. 436)
⑩ Radyatör (→S. 436)
⑪ Kondenser (→S. 436)

▶ 2KD-FTV motor

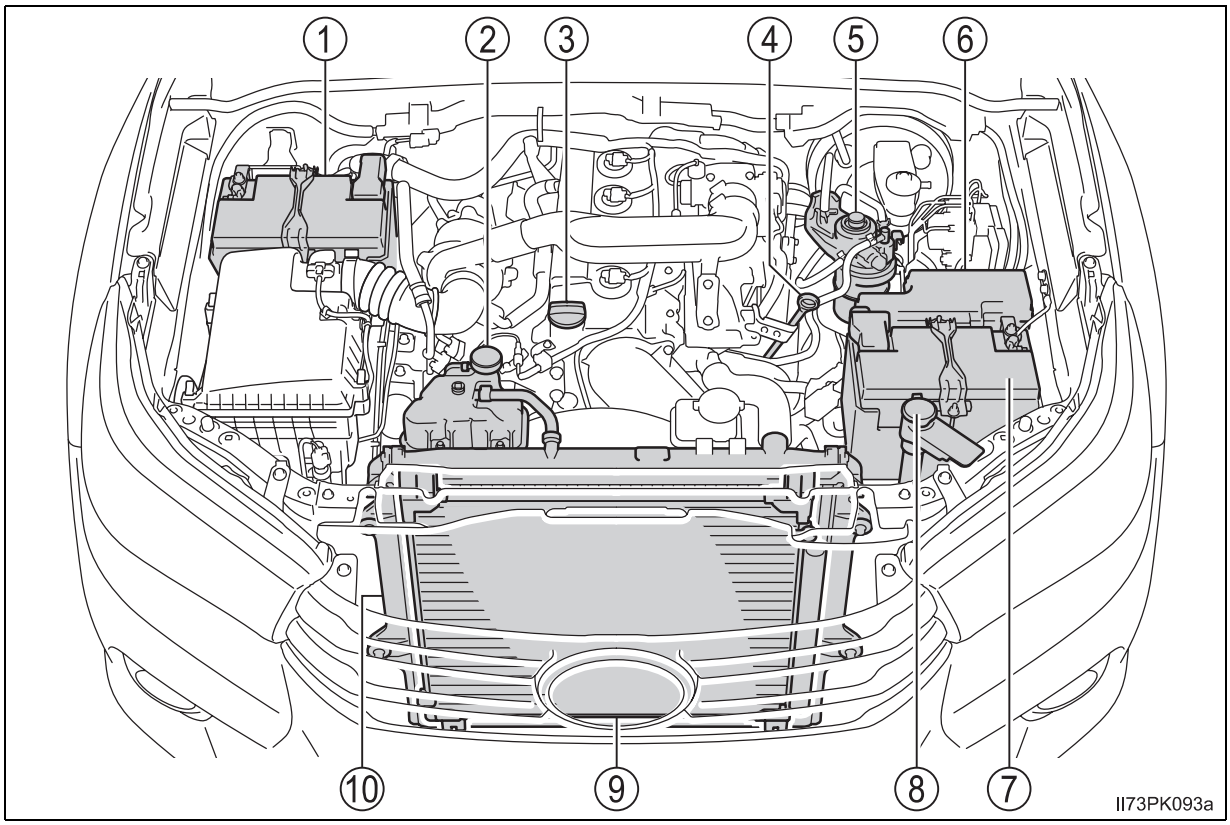

① Akü (bazı modellerde) (→S. 437)
② Motor soğutma sıvısı rezervuarı (→S. 435)
③ Motor yağı doldurma kapağı (→S. 433)
④ Motor yağı seviyesi ölçme çubuğu (→S. 432)
⑤ Yakıt filtresi (→S. 442, 532)
⑥ Sigorta kutusu (→S. 455)
⑦ Akü (→S. 437)
⑧ Yıkama sıvısı kabı (→S. 441)
⑨ Kondenser (→S. 436)
⑩ Radyatör (→S. 436)

Motor yağı

Motor çalışma sıcaklığında ve durmuş durumdayken, seviye çubuğu üzerindeki yağ seviyesini kontrol ediniz.

■ Motor yağının kontrol edilmesi

1 Aracı düz bir zemine park ediniz. Motor ısındıktan ve durdurduktan sonra, yağın motorun alt kısmına süzülmesi için 5 dakikadan fazla bekleyiniz.

2 Seviye çubuğunun etrafındaki kum ve tozu temizleyiniz.

3 Altına bir bez tutarak seviye çubuğunu çekiniz.

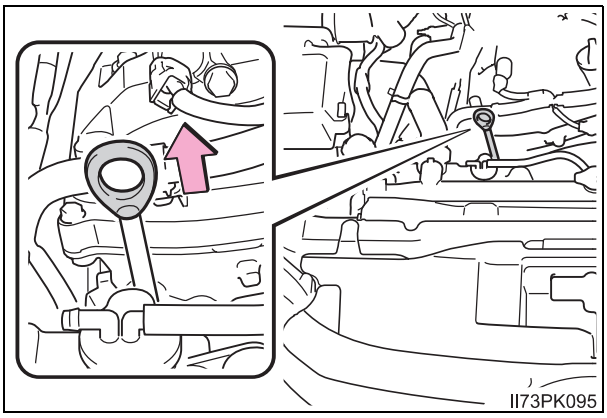

4 Seviye çubuğunu siliniz.

Seviye çubuğu deliğinin ve seviye çubuğu contasının kum ve tozdan arındırılmış olduğuna emin olunuz.
Contanın zarar görmesi durumunda yenisi ile değiştiriniz.

5 Seviye çubuğunu tekrar yerleştiriniz.

6 Altına bir bez tutarak seviye çubuğunu çekiniz ve yağ seviyesini kontrol ediniz.

① Düşük
② Normal
③ Aşırı

Yağ çubuğunun şekli motora veya araca göre değişebilir.

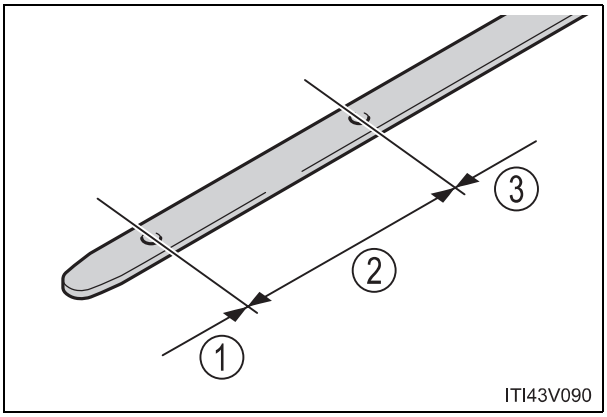

7 Seviye çubuğunu siliniz ve tekrar yerleştiriniz.

■ Motor yağının eklenmesi

Yağ seviyesi alt çizginin altında ya da yanında ise motorda bulunan yağın aynısından ekleyiniz

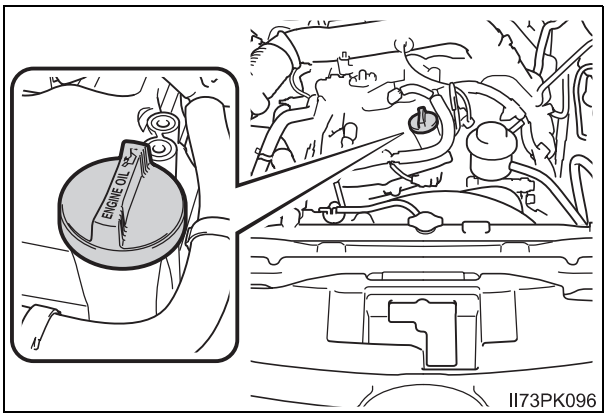

Yağ çeşidini kontrol ettiğinizden emin olunuz ve yağ eklemeden önce gerekli aletleri hazırlayınız.

Motor yağı seçimi		→S. 544
Yağ miktarı (Düşük → Dolu)	2TR-FE, 1GD-FTV ve 2GD-FTV motorlar	1,5 L (1,82 l., 1,3 Imp.qt.)
	2KD-FTV motor	1,6 L (1,93 l., 1,4 Imp.qt.)
Parçalar		Temiz huni

1 Yağ doldurma kapağı etrafındaki kum ve tozu temizleyiniz.

2 Yağ filtresi kapağını saat yönünün tersine çeviriniz ve çıkarınız.

3 Seviye çubuğunu kontrol ederek, yavaşça motor yağı ekleyiniz.

4 Yağ filtresi kapağını takınız ve saat yönünde çeviriniz.

■ Motor yağı tüketimi

Sürüş sırasında bir miktar motor yağı tüketilecektir. Aşağıdaki durumlarda, yağ tüketimi artabilir ve bakım zamanı gelmeden motor yağının tekrar doldurulması gerekebilir.

- Motor yeni olduğunda, örnek olarak araç yeni alındığında veya motor yeni değişmiş olduğunda
- Eğer düşük kaliteli veya uygun viskoziteye sahip olmayan bir yağ kullanılırsa
- Yüksek motor devri ile veya ağır yük altında sürüş yapılırsa, başka bir aracı çekerken (varış yeri model kodu W* olan modeller), veya sık sık hızlanıp yavaşlayarak sürüş yapıldığında
- Motor uzun süre rölantide çalıştırıldığında, veya sık sık yoğun trafikte sürüş yapıldığında

*: Aracınızın modelinden emin değilseniz “ Aracınızın modelini kontrol ediniz” kısmına bakınız. (→S. 11)

■ **Motor yağını değiştirdikten sonra (varış yeri model kodu W*olan modeller):**

Motor yağ bakım verileri sıfırlanmalıdır. Aşağıdaki talimatları uygulayınız:

Kontak anahtarı "ON" konumunda (akıllı giriş ve çalıştırma sistemi olmayan araçlar) ya da motor çalıştırma düğmesi KONTAK AÇIK konumunda (akıllı giriş ve çalıştırma sistemi olan araçlarda) iken sıfırlanabilir kilometre sayacı A (→S. 114) ekranını seçiniz.

2 Kontak anahtarını "LOCK" konumuna (akıllı giriş ve çalıştırma sistemi olmayan araçlar) ya da kapalı konuma alınız (akıllı giriş ve çalıştırma sistemi olan araçlar).

1 Kilometre sayacı/sıfırlanabilir kilometre sayacı değiştirme düğmesini (→S. 114) basılı tutarken kontak anahtarını "ON" konumuna (akıllı giriş ve çalıştırma sistemi olmayan araçlar) ya da motor çalıştırma düğmesini KONTAK AÇIK konumuna (akıllı giriş ve çalıştırma sistemi olan araçlarda) getiriniz. (Motoru çalıştırmayınız çünkü sıfırlama modu iptal edilir.) Kilometre sayacı "000000" gösterdikten sonra bir saniyeden daha uzun bir süre boyunca düğmeye basılı tutunuz.

*: Aracınızın modelinden emin değilseniz " Aracınızın modelini kontrol ediniz" kısmına bakınız. (→S. 11)

DİKKAT

■ **Kullanılmış motor yağı**

- Kullanılmış motor yağı iltihaplanma ve cilt kanseri gibi cilt bozukluklarına yol açabilen potansiyel zararlı maddeler içerdiğinden bu yağ ile uzun süreli ve sık tekrarlanan temasta bulunulmamasına dikkat gösterilmelidir. Kullanılmış motor yağını cildinizden temizlemek için sabun ve suyla iyice yıkayınız.
- Kullanılmış yağ ve filtreyi uygun, emin bir şekilde ortadan kaldırınız. Bu maddeleri ev artığı çöplerine, kanalizasyona ve toprağa dökmeyiniz. Geri dönüşüm ve imha edilmesi hakkında bilgi almak için Toyota bayisini arayınız.
- Kullanılmış motor yağını çocukların ulaşabileceği bir yere bırakmayınız.

UYARI

■ **Motorun ciddi hasar görmesini önlemek için**

Düzenli olarak motor yağı seviyesini kontrol ediniz.

■ **Motor yağının değiştirilmesi**

- Motor yağının araç parçalarının üzerine damlamamasına dikkat ediniz.
- Motora zarar verebileceğinde, gereğinden fazla yağ koymayınız.
- Motora her yağ koyduğunuzda, motor yağ çubuğundaki seviyeyi kontrol ediniz.
- Motor yağı doldurma kapağının sıkıca kapandığından emin olunuz.

Motor soğutma sıvısı

Motor soğuk durumdayken, seviye “F” (Dolu) ve “L” (Düşük) çizgileri arasındaysa yeterlidir.

▶ Benzinli motor

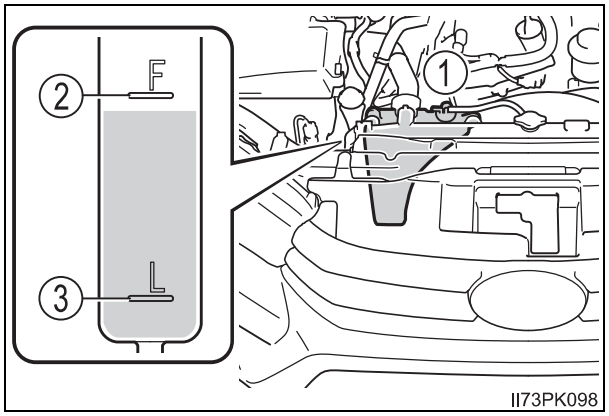

▶ Dizel motor

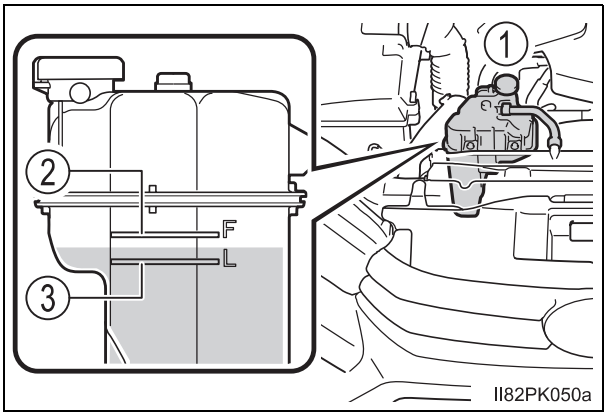

① Rezervuar kabı

② “F” çizgisi

③ “L” çizgisi

Seviye “L” çizgisinde ya da altındaysa, soğutma sıvısı ilave ederek “F” çizgisine kadar tamamlayınız.
(→S. 529)

■ Soğutma sıvısı seçimi:

Sadece “Toyota Super Long Life Coolant” veya benzeri uzun ömürlü melez organik asit teknolojisine sahip yüksek kaliteli etilen glikol esaslı silikat aminant, nitrat ve bor içermeyen soğutma sıvısı kullanınız.

“Toyota Super Long Life Coolant” %50 soğutma sıvısı ve %50 saf su karışımıdır. (Minimum sıcaklığı: -35°C)

Motor soğutma sıvısı hakkında detaylı bilgi almak için Toyota bayisini arayınız.

■ Su seviyesi tamamlandıktan kısa bir süre sonra eksiliyorsa

Radyatörü, hortumları, motor soğutma sıvısı depo kapağını, boşaltma musluğunu ve su pompasını gözle kontrol ediniz. Eğer bir kaçak yoksa Toyota yetkili servisinize radyatör kapağı açma basıncını kontrol ettiriniz.

DİKKAT

■ **Motor sıcakken**

Motor soğutma sıvısı rezervuar kabı kapağını çıkarmayınız.
Soğutma sistemi basınçlı olabilir. Bu durumda kapak çıkarıldığında sıcak sıvı fışkırabilir ve yanmayla sonuçlanacak ciddi yaralanmalara sebep olabilir.

UYARI

■ **Soğutma sıvısı eklerken**

Soğutma sıvısı, ne saf su ne de sadece antifrizdir. Korozyon koruması ve soğutma için, saf su ve antifriz karışımı doğru olmalıdır. Antifriz ya da soğutma sıvısı etiketlerini okuduğunuzdan emin olunuz.

■ **Soğutma sıvısı dökülürse:**

Boya veya parçalara zarar vermemesi için su ile yıkadığınızdan emin olunuz.

■ **Soğutma sıvısı kalitesiyle ilgili uyarı**

Uygun olmayan soğutma sıvısı kullanmayınız. Uygun olmayan soğutma sıvısı kullanmak soğutma sistemine zarar verebilir.

Radyatör, kondenser ve intercooler (bazı modeller)

Radyatörü, kondenseri ve intercooleri kontrol ediniz ve yabancı maddelerden temizleyiniz. Yukarıdaki parçalar aşırı kirli ve çalışma durumlarından emin değilseniz, aracınızı Toyota bayisine götürünüz.

DİKKAT

■ **Motor sıcakken**

Yanık oluşumu gibi ciddi yaralanmaları engellemek için radyatöre, kondensere ve ara soğutucuya dokunmayınız.

Akü

Aküyü aşağıdaki gibi kontrol ediniz.

■ Uyarı sembolleri

Akü üzerindeki uyarı sembollerinin anlamları aşağıdaki gibidir.

	Sigara içilmez, ateşle yaklaşılmaz, kıvılcım oluşturulmaz.		Akü asidi
	Gözlerinizi koruyunuz		Kullanma talimatlarını okuyunuz.
	Çocuklardan uzak tutunuz.		Patlayıcı gaz

■ Akünün dışı

Akü kutup başlarının oksitlenmiş veya gevşek, akü bağlantı kelepçesinin çatlak ya da gevşek olup olmadığını kontrol ediniz.

① Terminaller

② Akü tutucusu

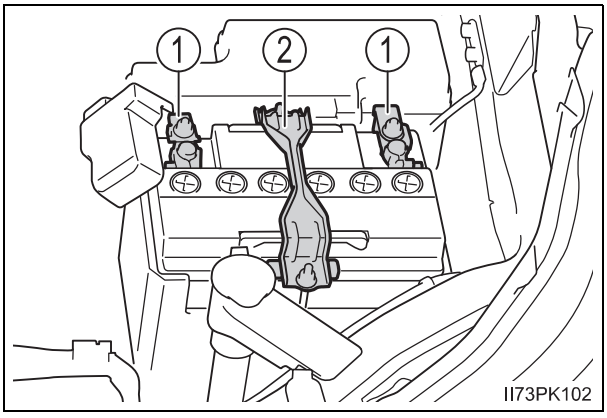

■ Akü sıvısının kontrol edilmesi (bakım gerektiren tip aküsü olan araçlar)

Akünün yan tarafında seviye çizgilerinin bulunması halinde:
Seviyenin üst çizgi ve alt çizgi arasında olduğunu kontrol ediniz.

① Üst çizgi

② Alt çizgi

Eğer seviye alt çizgide veya altında ise saf su ilave ediniz.

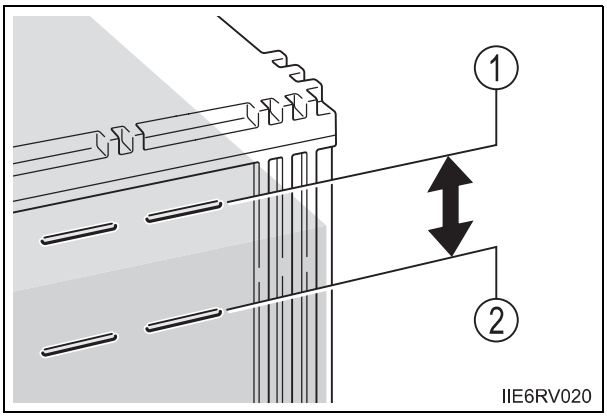

Akünün yan tarafında seviye çizgileri yok ise:
Aşağıdaki şekilde seviye kontrolü yapınız.

1 Havalandırma kapaklarını sökünüz.

2 Akü hücresine bakarak seviye kontrolü yapınız.

Seviyenin düşük olması durumunda saf su ekleyiniz.

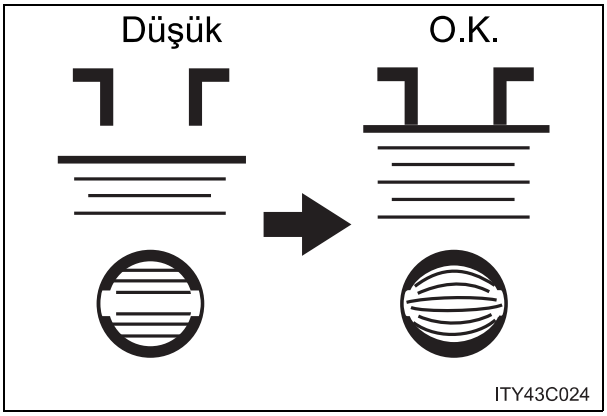

3 Havalandırma kapaklarını yeniden sıkıca yerine takınız.

■ Saf su eklenmesi (bakım gerektiern tip akü)

1 Havalandırma kapaklarını sökünüz.

2 Saf su ekleyiniz.

3 Havalandırma kapaklarını yeniden sıkıca yerine takınız.

■ **Şarj etmeden önce**

Akü şarj olurken, yanıcı ve patlayıcı bir gaz olan hidrojen üretirler. Bu nedenle şarj öncesinde aşağıdakilere uyunuz:

- Eğer boş akü aracın üzerinde iken şarj yapılıyorsa şasi kablosunu sökmeyi unutmayınız.
- Şarj aletinin şalterinin, şarj kablolarını takarken ve sökerken kapalı olduğundan emin olunuz.

■ **Akünün şarj edilmesi veya yeniden bağlanması sonrasında (akıllı giriş ve çalıştırma sistemine sahip araçlar)**

Motor çalışmayabilir. Sistemi tanıtmak için aşağıdaki talimatları uygulayınız

1. Vites kolunu P konumuna (otomatik şanzıman) ya da frene basarak N konumuna (düz şanzıman) getiriniz.
2. Kapıların herhangi birini açıp kapatın.
3. Motoru yeniden çalıştırınız.

- Akünün bağlantısı yeniden bağlandıktan hemen sonra akıllı giriş ve çalıştırma sistemi ile kapı kilitlerini açmak mümkün olmayabilir. Bu durumda, kapı kilitlerini açmak ve kilitlemek için uzaktan kumandayı ya da mekanik anahtarı kullanınız.
- Kontak anahtarını AKSESUAR moduna alarak motoru çalıştırınız. Kontak düğmesi kapalı konumdayken motor çalışmayacaktır. Ancak ikinci denemede motor normal olarak çalışacaktır.
- Motor düğmesi konumu araç tarafından kaydedilir. Akü terminali bağlandığında motor çalıştırma düğmesi modu, terminal bağlantısı kesilmeden önceki konuma geçecektir. Akünün bağlantısını kesmeden önce motoru kapalı (off) konumuna getirdiğinizden emin olunuz. Eğer deşarj öncesi motor çalıştırma düğmesinin konumu bilinmiyorsa, aküyü bağlarken çok dikkat ediniz.

Eğer, yukarıdaki talimatları birkaç kez uyguladıktan sonra sistem yine çalışmaz ise Toyota bayisiyle temasa geçiniz.

■ **Eğer araç bilgi ekranında akü sembolleri görülürse (bazı modellerde)**

Aracın akü şarj sisteminde arıza olduğunu gösterir.
Aracınızı hemen güvenli bir yerde durdurunuz ve Toyota bayisini arayınız. Sürüşe devam edilmesi tehlikeli olabilir.

⚠ DİKKAT

■ **Aküdeki kimyasallar**

Akü zehirli ve korozyona sebep olan sülfürik asit içerir ve yanıcı ve patlayıcı bir gaz olan hidrojen gazı üretebilir. Aküyle veya akünün yanında çalışırken, ciddi yaralanma ve ölüm riskini azaltmak için aşağıda belirtilen uyarılara dikkat ediniz.

- Akü terminallerine takımlarla dokunarak kıvılcım oluşmasına mani olunuz.
- Akü yakınında sigara içmeyiniz, kibrit yakmayınız.
- Akü sıvısının gözünüze, cildinize ve elbiselerinize temas etmemesine dikkat ediniz.
- Elektroliti solumayınız ya da yutmayınız.
- Akü yakınında çalışırken koruyucu gözlük ve eldiven takınız.
- Çocukları aküden uzak tutunuz.

■ **Akünün güvenli bir yerde şarj edilmesi**

Aküyü daima açık bir alanda şarj ediniz. İyi bir havalandırması olmayan garaj ya da kapalı odada şarj yapmayınız.

■ **Akünün şarj edilmesi (bakım gerektirmeyen tip aküsü olan araçlar)**

Sadece yavaş şarj (5 amper veya daha az) ile şarj ediniz. Akü, daha hızlı şarj edilirse patlayabilir.

■ **Elektrolitle ilgili alınması gereken önlemler**

- Eğer elektrolit gözünüze kaçarsa
  Bol ve temiz su ile en az 15 dakika yıkayınız ve acil olarak tıbbi müdahale yaptırınız. Mümkünse, doktora giderken bir sünger ya da kumaş ile su uygulamaya devam ediniz.
- Eğer elektrolit cildinize dökülürse
  Temas eden bölgeyi su ile iyice yıkayınız. Eğer acı ve yanma hissediyorsanız, hemen tıbbi müdahale yaptırınız.
- Eğer elektrolit elbisenize dökülürse
  Kumaştan içeriye geçip cildinize zarar verebilir. Bir an önce elbisenizi çıkarınız ve gerekirse, yukarıdaki işlemleri uygulayınız.
- Eğer kazayla elektroliti yutarsanız
  Bol bol su veya süt içiniz. Derhal doktora başvurunuz.
- Yeterli akü elektroliti bulunmadığında
  Yeterli akü elektroliti bulunmadığında kullanmayınız. Akünün patlama tehlikesi bulunmaktadır.

■ **Akü kutup terminallerinin sökülmesi**

Gövdedeki negatif (-) terminalin bağlantısını kesmeyiniz. Bağlantısı kesilmiş negatif (-) terminal, pozitif (+) terminale dokunabilir ve kısa devre oluşturarak ölüme veya ciddi yaralanmaya sebep olabilir.

UYARI

Aküyü şarj ederken

Aküyü hiçbir zaman motor çalışırken şarj etmeyiniz. Aynı zamanda tüm aksesuarların da kapalı olduğundan emin olunuz.

Saf su eklerken (bakım gerektiren tip aküsü olan araçlar)

Fazla doldurmaktan kaçınınız. Akü şarj olurken, dökülen su korozyona sebep olabilir.

Silecek suyu

Aşağıdaki durumlarda silecek suyu ekleyiniz:

- Cam yıkayıcısı çalışmıyorsa
- Araç bilgi ekranında uyarı mesajı görünürse (bazı modeller)

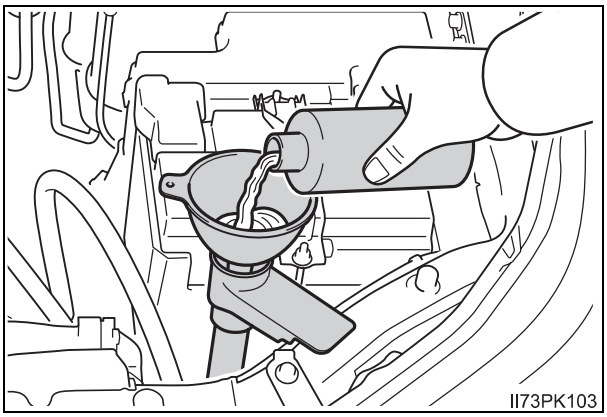

DİKKAT

Silecek suyu ekleyeceğiniz zaman

Motor sıcakken ya da çalışıyorken yıkama suyu ilave etmeyiniz, aksi takdirde yıkama suyu alkol içerdiğinden motorun üzerine döküldüğünde yangın çıkabilir.

UYARI

Yıkama sıvısı haricinde başka bir sıvı kullanmayınız.

Yıkama sıvısı yerine sabunlu su ya da motor antifrizi kullanmayınız.
Aksi takdirde, aracın boyalı yüzeyleri zarar görebilir.

Yıkama sıvısının seyreltilmesi

Yıkama sıvısını gerektiğinde seyreltiniz.
Yıkama sıvısı şişesi üzerindeki etikette bulunan donma sıcaklıklarını referans alınız.

Yakıt filtresi (sadece dizel motor)

Yakıt filtresindeki suyu kendiniz boşaltabilirsiniz. Ancak, bu işlem zor olduğundan, boşaltma işlemini Toyota bayisine yaptırmanızı tavsiye ederiz. Kendi başınıza boşaltmaya karar verirseniz, yetkili Toyota bayisine başvurunuz.

Aşağıdaki durumlardan biri görülürse, yakıt filtresi içerisindeki su mutlaka boşaltılmalıdır:

- Bilgi ekranı olmayan araçlar
  Yakıt filtresi uyarı ışığı yandığında ve sesli uyarı duyulduğunda. (→S. 489)
- Bilgi ekranı olman araçlar
  Araç bilgi ekranında "WATER ACCUMULATION IN FUEL FILTER SEE OWNER'S MANUAL"/"Water accumulation in fuel filter See owner's manual" (YAKIT FİLTRESİNDE SU BİRİKMESİ KULLANICI EL KİTABINA BAKINIZ) uyarı mesajı göründüğünde ve sesli uyarı duyulduğunda*1.

1 Akıllı giriş ve çalıştırma sistemine sahip olmayan araçlar Kontak anahtarını “LOCK-KİLİT” konumuna getiriniz.
Akıllı giriş ve çalıştırma sistemine sahip araçlar: Kontak anahtarını OFF konumuna alınız.

2 Boşalan su ve yakıtı toplamak için tahliye tapasının veya tahliye hortumunun altına küçük bir tepsi koyunuz.

3 Aşağıdaki resimde gösterildiği giibi boşaltınız.

① Tahliye tapasını saat yönünün tersinde 2-2 1/2 tur çeviriniz.

Bundan fazla çevirmek suyun tahliye tapasının etrafından sızmasına neden olacaktır.

② Yakıt gelmeye başlayıncaya kadar el pompasını kullanınız.

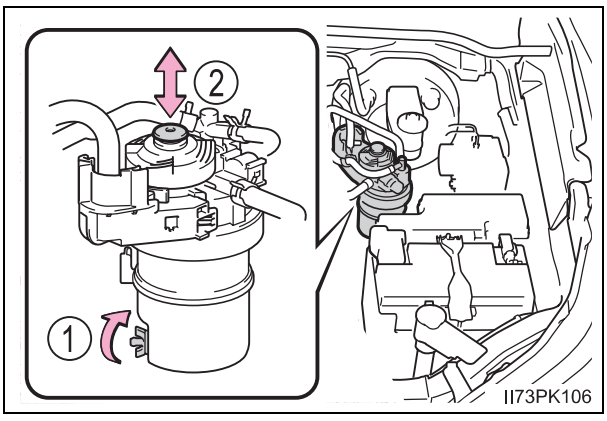

4 Boşalttıktan sonra, tahliye tapasını elle sıkınız.

*1: Varış yeri model kodu V ve Boş*2 olan modeller

*2: Aracınızın modelinden emin değilseniz “ Aracınızın modelini kontrol ediniz” kısmına bakınız. (→S. 11)

Lastikler

Bakım programına göre ve lastik aşıntı göstergeleri gözüktüğünde, lastiklerinizi değiştiriniz.

Lastiklerin kontrolü

Lastik aşıntı göstergelerinin lastiğin üzerinde görünüp görünmediğini kontrol ediniz. Aynı zamanda, lastik sırtının tek bir tarafında oluşan aşırı aşıntı gibi düzensiz aşıntıları da kontrol ediniz.
Rotasyon yapmadıysanız, yedek lastiğinin durumunu ve basıncını kontrol ediniz.

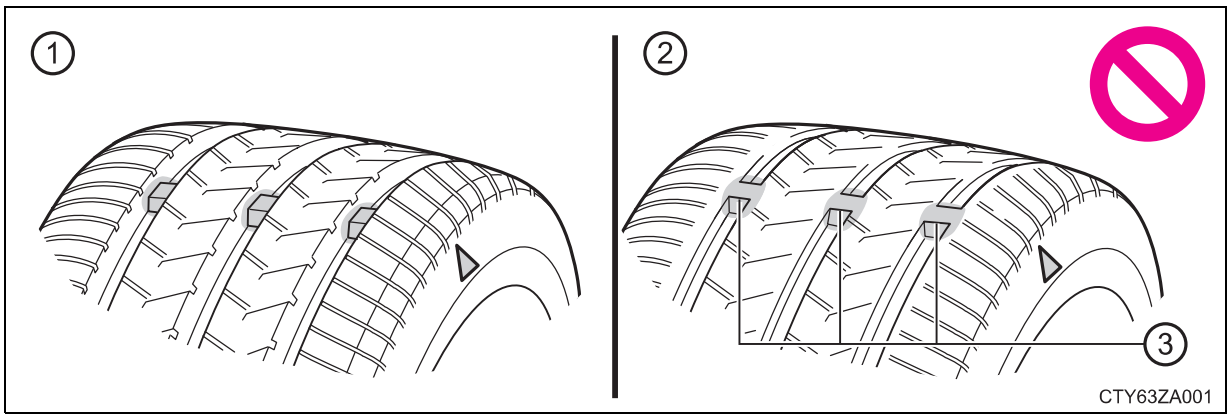

① Yeni iz

② Lastik aşıntısı

③ Lastik aşıntı göstergesi

Lastik aşıntı göstergelerinin yerleri “TWI” ya da “Δ” gibi işaretlerle lastiklerin yanlarına işaretlenmiştir.
Lastik aşıntı göstergeleri lastiğin üzerinde görünüyorsa, lastiklerinizi değiştiriniz.

Lastiklerin rotasyonu

Aşağıdaki sıraya göre lastiklerin yerlerini değiştiriniz.

▶ Farklı tipte yedek lastiğe sahip araçlar

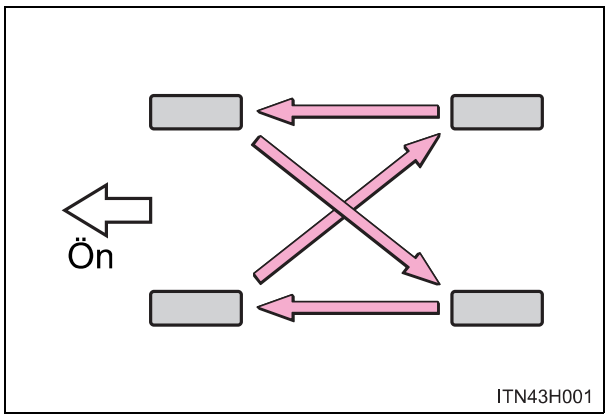

▶ Aynı tipte yedek lastiğe sahip araçlar

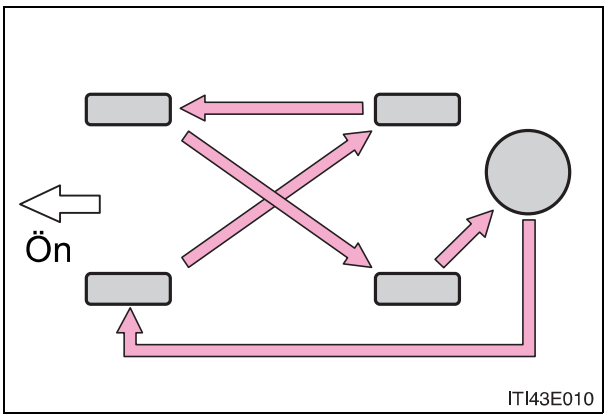

Toyota, lastiklerdeki aşınmayı eşitlemek ve kullanım ömrünü uzatmak için her 10.000 km'de bir yerlerini değiştirmenizi tavsiye etmektedir.

■ Aracınızın lastikleri ne zaman değiştirilmeli?

Lastiklerin değiştirilmesi gereken durumlar:

- Lastik aşıntı göstergeleri lastiğin üzerinde görünüyorsa.
- Lastiklerinizde kesik, çatlak, yarıklar varsa ve lastik dokusunda şişme varsa
- Lastiğinizin havası sık sık iniyorsa veya diğer hasarlanma ya da bir kesiğin yeri veya miktarından dolayı uygun bir şekilde tamir edilmemişse

Eğer emin değilseniz, bir Toyota bayisine danışınız.

■ Lastik ömrü

6 yaşın üzerindeki lastikler, hasar görmemiş ya da çok az kullanılmış veya hiç kullanılmamış olsa bile bir Toyota teknisyeni tarafından kontrol edilmelidir.

■ Kar lastiğinin diş derinliği 4 mm ya da daha az olursa (0.16inç)

Kar lastiği gibi lastiklerin etkinliği kaybolur.

DİKKAT

Lastiklerin incelenmesi ve değiştirilmesi

Kazaların önlenmesi için aşağıda belirtilen uyarıları dikkat ediniz.
Belirtilen uyarıların dikkate alınmaması, aktarma organlarına zarar verebilir veya tehlikeli sürüş koşulları oluşacağından, ölümle ya da yaralanmalarla sonuçlanacak bir kazaya yol açabilir.

- Farklı marka, model ya da diş izi olan lastikleri beraber kullanmayınız.
  Dikkat çekecek biçimde farklı lastik aşıntılarına sahip lastikleri beraber kullanmayınız.
- Toyota tarafından tavsiye edilenden farklı lastik kullanmayınız.
- Farklı şekilde üretilmiş lastikleri (radyal ya da bias katlı lastikler) beraber kullanmayınız.
- Yaz, dört mevsim ve kar lastiğini beraber kullanmayınız.
- Başka bir araçta kullanılmış lastikleri kullanmayınız.
  Daha önce nerede kullanıldığını bilmediğiniz lastikleri kullanmayınız.

UYARI

Bozuk yollarda sürüş

Çukurların olduğu bozuk yollarda araç kullanırken dikkatli olunuz.
Bu durumlar lastik şişme basıncının düşmesine ve yoldan gelen darbelerin karşılanamamasına sebep olabilir. Ayrıca, bozuk yollarda araç kullanmak lastiklerin kendisine, araç jantlarına ya da gövdesine zarar verebilir.

Aracı kullanırken, her bir lastiğin lastik basıncı düşerse

Aracınızı kullanmaya devam etmeyiniz, lastikler ya da jantlar zarar görebilir.

Lastik hava basıncı

Lastik hava basıncının uygun olduğundan emin olunuz. Lastik basınçları en az ayda bir kere kontrol edilmelidir. Toyota lastik basınçlarının iki haftada bir kontrol edilmesini tavsiye etmektedir. (→S. 557)

■ Yanlış lastik hava basıncının etkileri

Yanlış hava basınçlı lastik kullanılması aşağıdakilere sebep olabilir:

- Yakıt ekonomisinin azalması
- Sürüş konforunun azalması ve zayıf yol tutuşu
- Aşınma nedeniyle lastik ömrünün azalması
- Güvenliğin azalması
- Aktarma organlarına zarar vermesi

Eğer lastik havası sık sık düşüyorsa, Toyota yetkili servisinde kontrol ettiriniz.

■ Lastik hava basıncının kontrol edilmesi ile ilgili talimatlar

Lastik basıncını kontrol ederken, aşağıdaki uyarıları dikkate alınız:

- Sadece lastikler soğukken kontrol ediniz.
  Eğer aracınızı en az 3 saattir kullanmadıysanız ya da 1.5 km'den fazla sürmediyseniz, lastiğinizin basıncını doğru olarak ölçebilirsiniz.
- Lastiklerinizin basıncını daima bir basınç ölçer ile kontrol ediniz.
  Lastiğin görünüşüne bakarak lastik basıncının doğru olduğunu anlamak mümkün değildir.
- Sürüş sonrasında lastiğin ısınması nedeniyle lastik basıncının yüksek olması normaldir. Sürüş sonrasında lastik basınçlarını düşürmeyiniz.
- Yolcular ve bagaj, aracın dengesini bozmayacak şekilde yerleştirilmelidir.

DİKKAT

Uygun hava basıncı, lastik performansının korunması için önemlidir.

Lastik hava basıncını doğru ölçüde bulundurunuz.
Lastikler doğru basınca ayarlanmadığında, aşağıdaki durumlar meydana gelebilir ve ciddi şekilde yaralanmalara veya ölümle sonuçlanacak bir kazaya sebep olabilir.

- Aşırı aşınma
- Düzensiz aşınma
- Zayıf yol tutuşu
- Aşırı ısınmaya bağlı patlama ihtimali
- Lastik ve jant arasıından hava kaçması
- Lastik deformasyonu ve/veya lastik hasarı
- Sürüş sırasında lastiğin zarar görme olasılığının artması (yoldaki bozukluklar, keskin köşeler, köprü genleşme derzleri vb.)

UYARI

Lastik basıncını kontrol edilmesi ve ayarlanması

Supap kapaklarını taktığınızdan emin olunuz.
Eğer supap kapağı takılmazsa, supapın içerisine toz ve nem girebilir ve hava kaçağına sebep olabilir, neticede de lastik hava basıncı düşebilir.

Jantlar

Bükülmüş, çatlamış veya korozyona uğramış jantın değiştirilmesi gerekir. Aksi takdirde lastik janttan fırlayabilir ya da direksiyon hakimiyetini yitirmesine sebep olabilir.

Jant seçimi

Jantları değiştirirken, mevcut jantlar ile aynı yük kapasitesi, çap, genişlik ve kaçıklık değerlerine sahip olan jantları kullanınız*.
Jant değişimi Toyota bayisinde yaptırabilirsiniz.

*: Yaygın olarak "ofset" adı verilir.

Toyota aşağıdakilerin kullanılmasını tavsiye etmemektedir:

- Farklı ölçüde ve tipteki jantlar
- Kullanılmış jantlar
- Düzeltilmiş jantlar

Alüminyum jantlarla ilgili uyarılar (bazı modellerde)

- Sadece, alüminyum jantlar için üretilen Toyota bijon somunlarını ve anahtarını kullanınız.
- Lastiğinizi değiştirdiğinizde, tamir ettiğinizde ya da yerlerini değiştirdiğinizde, ilk 1600 km'de bijon somunlarının sıkılığını tekrar kontrol ediniz.
- Zincir kullanırken alüminyum janta zarar vermemesine dikkat ediniz.
- Aracınızın balansını yaparken sadece Toyota balans ağırlıklarını ve plastik çekiç kullanınız.

⚠ DİKKAT

■ Jantların değiştirilmesi

- Kullanıcı el kitabında önerilen ölçünün dışında jant kullanmayınız, aksi takdirde direksiyon hakimiyeti azalabilir.
- İç lastiksiz tip lastik için üretilmiş ve hava kaçıran bir jantta, kesinlikle iç lastik kullanmayınız. Aksi takdirde, ciddi yaralanmalara ya da ölüme sebep olacak kazalar meydana gelebilir.

■ Bijon somunlarını takarken

- Bijon somunlarını konik uçlar içeri gelecek şekilde takmaya dikkat ediniz. Bijon somunlarının konik uçları dışarı gelecek şekilde takılması, jantın kırılmasına ve sürüş esnasında tekerleğin araçtan ayrılarak ölümle ya da ciddi yaralanmalarla sonuçlanacak bir kazaya neden olabilir.

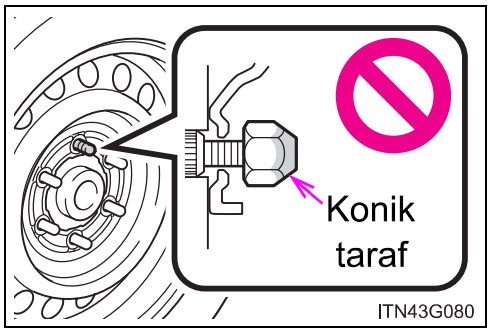

- Cıvata ve bijon somunlarında asla yağ ve gres kullanmayınız.
  Yağ ve gres, bijon somunlarının aşırı sıkılmasına neden olabilir. Bu durumda cıvata ve jant diski hasarlanabilir. Ayrıca, yağ ve gres, yaralanmalı veya ölümlü bir kazayla sonuçlanacak şekilde bijon somunlarının gevşemesine sebep olabilir. Cıvata ve bijon somunlarındaki yağı veya gresi temizleyiniz.

■ Hasarlı jant kullanımı yasaktır

Kırık veya deforme olmuş jant kullanmayınız.
Kullanmanız durumunda, sürüş esnasında lastiğin patlamasına ve bir kazaya sebep olabilir.

Kabin hava filtresi

Kabin hava filtresi, klimanın veriminin düzgün olması için, düzenli olarak değiştirilmelidir.

Sökme metodu

1 Akıllı giriş ve çalıştırma sistemine sahip olmayan araçlar Kontak anahtarını “LOCK-KİLİT” konumuna getiriniz.

Akıllı giriş ve çalıştırma sistemine sahip araçlar: Kontak anahtarını OFF konumuna alınız.

2 Torpido bölmesini açınız. Resimde gösterildiği şekilde tırnakları çeviriniz.

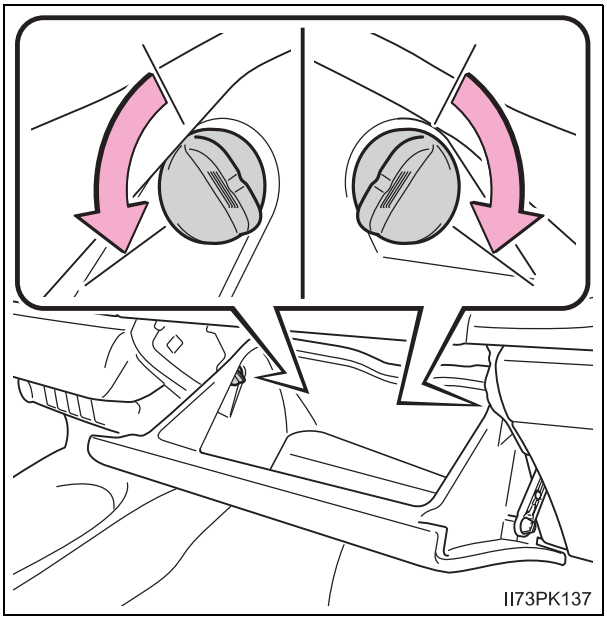

3 Tırnakları çıkarınız.

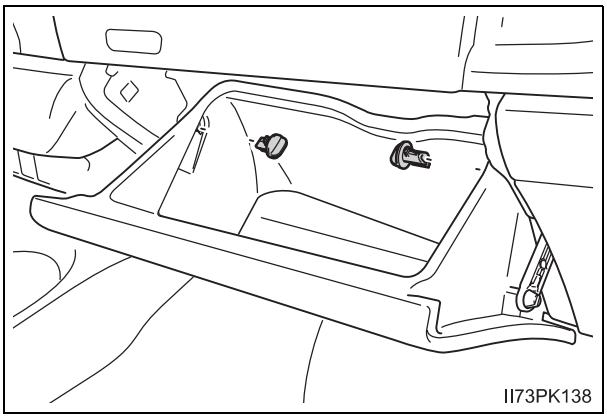

4 Resimde gösterildiği gibi amortisörleri çıkarınız (bazı modeller), sonra torpido bölmesini çıkarınız

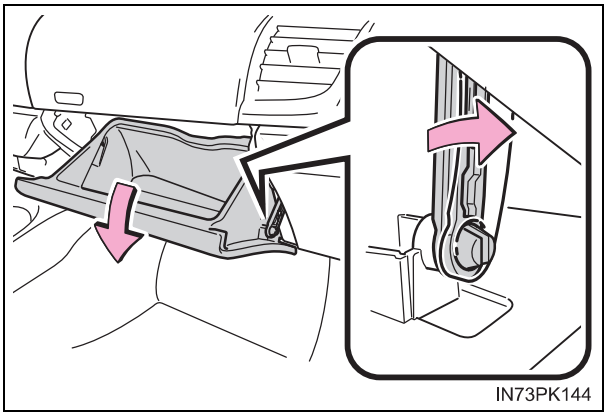

5 Filtre kapağını çıkartınız.

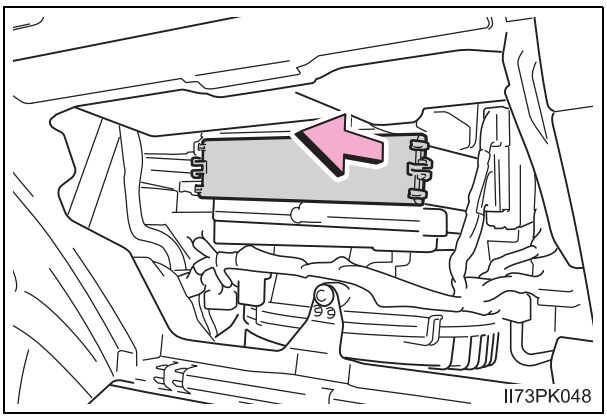

6 Kabin hava filtresini çıkarınız ve yenisiyle değiştiriniz.

"↑UP" işareti yukarı yönü işaret etmelidir.

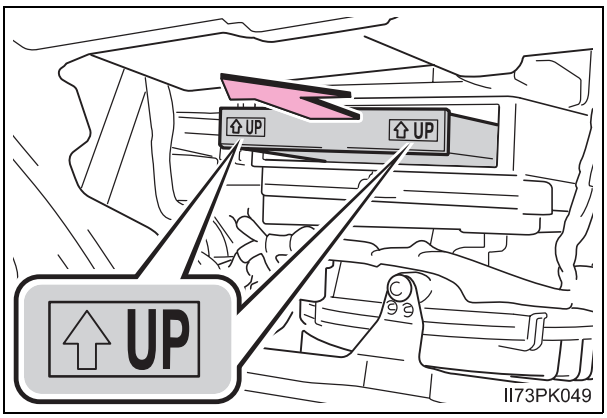

■ **Mesafeyi değiştirmek**

Bakım programına göre kabin hava filtresini kontrol ediniz ve değiştiriniz. Tozlu bölgelerde ya da sıkışık trafikte, erken değiştirme gerekebilir. (Periyodik bakımla ilgili bilgi için "Bakım Programı" 'nı inceleyiniz.

■ **Hava kanallarından gelen hava çok azalırsa**

Filtre tıkanmış olabilir. Filtreyi kontrol ediniz ve gerekiyorsa değiştiriniz.

⚠ UYARI

■ **Klima sistemini kullanırken**

Filtrenin daima düzgün şekilde bağlandığından emin olunuz.
Klima sisteminin filtre olmadan kullanılması sisteme zarar verebilir.

Uzaktan kumanda/elektronik anahtar pili*

Pil bittiyse yenisiyle değiştiriniz.

Aşağıdaki aletlere ihtiyacınız olacaktır.

- Düz uçlu tornavida
- Küçük düz uçlu tornavida
- Lityum pil

  Akıllı giriş ve çalıştırma sistemine sahip olmayan araçlar: CR1620
  Akıllı giriş ve çalıştırma sistemine sahip araçlar: CR2032

Pilin değiştirilmesi

▶ Akıllı giriş ve çalıştırma sistemine sahip olmayan araçlar

1 Muhafazayı çıkarınız.

Anahtara zarar vermemek için, tornavidayı bant ile sarınız.

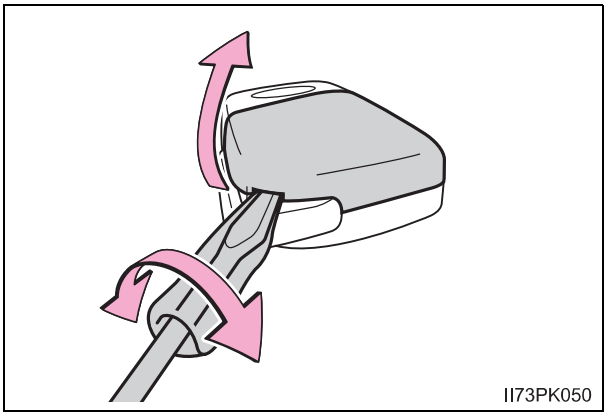

2 Akü kapağının sökülmesi.

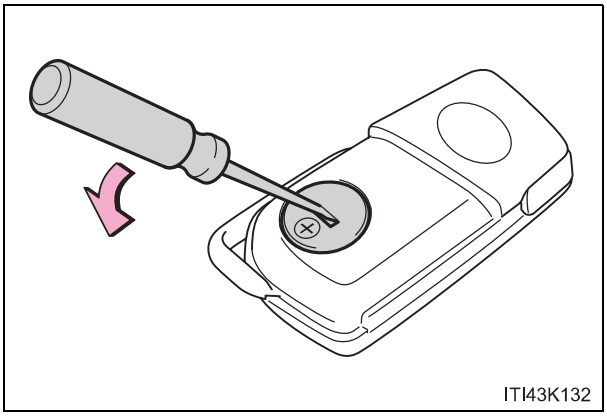

*: Bazı modellerde

3 Bitmiş pili çıkarınız.

"+" terminali üste gelecek şekilde yeni pili yerleştiriniz.

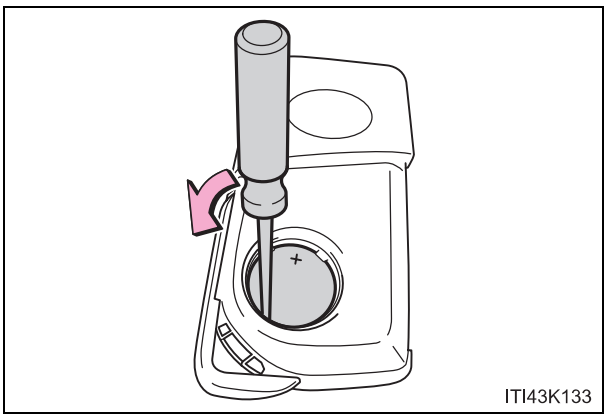

▶ Akıllı giriş ve çalıştırma sistemine sahip araçlar

1 Mekanik anahtarı çıkarınız.

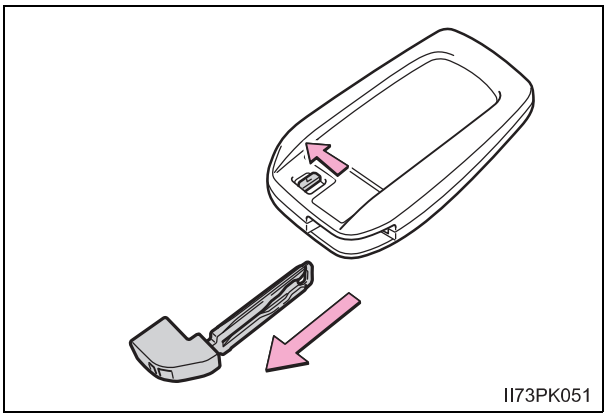

2 Muhafazayı çıkarınız.

Anahtara zarar vermemek için, tornavidayı bant ile sarınız.

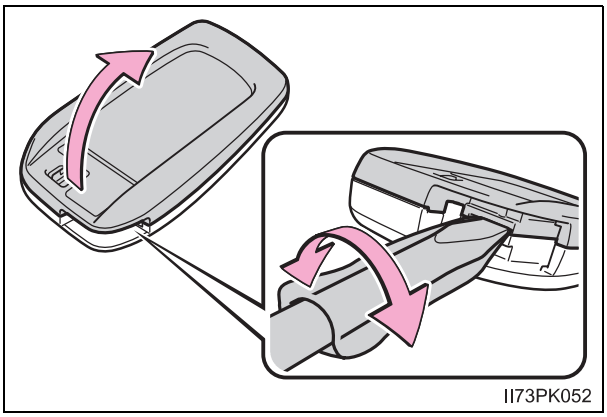

3 Bitmiş pili çıkarınız.

"+" terminali üste gelecek şekilde yeni pili yerleştiriniz.

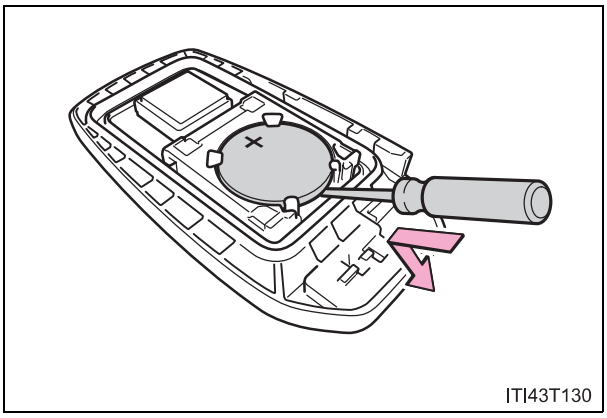

■ **Lityum pil kullanınız.**

Akıllı giriş ve çalıştırma sistemine sahip olmayan araçlar: CR1620
Akıllı giriş ve çalıştırma sistemine sahip araçlar: CR2032

- Pilleri Toyota yetkili servisinden temin edebilirsiniz.
- Üretici tarafından önerilenin aynısı veya eşdeğeri ile değiştiriniz.
- Pilleri yerel kanunlara uygun şekilde bertaraf ediniz.

■ **Anahtarın pili biterse**

Aşağıdaki durumlar oluşabilir.

- Akıllı giriş ve çalıştırma sistemi (bazı modellerde) ve uzaktan kumanda fonksiyonu düzgün çalışmayabilir.
- Etki mesafesi kısalabilir.

⚠ DİKKAT

■ **Çıkarılmış piller ve diğer parçalar**

Bu parçalar küçük olduğu için, yutulduğu takdirde tıkanmalara sebep olabilir. Çocuklardan uzak tutunuz. Bunlara uyulmaması, ciddi şekilde yaralanmalara veya ölüme sebep olabilir.

■ **Anahtar pilinin sertifikası**

DIKKAT
FARKLI TİPTE BİR PİL İLE DEĞİŞTİRİLDİĞİNDE PATLAMA RİSKİ OLA-BİLİR. TALİMATLARA UYGUN OLARAK PİLLERİ HURDAYA ÇIKARI-NIZ

⚠ UYARI

■ **Pil değiştirildikten sonra normal çalışma için**

Kazaların önlenmesi için aşağıda belirtilen uyarılara dikkat ediniz:

- Daima kuru elle çalışınız.
  Nem pilin paslanmasına sebep olabilir.
- Uzaktan kumandanın içindeki başka bir parçaya dokunmayınız ve çıkarmayınız.
- Pilin terminallerini bükmeyiniz.

Sigortaların kontrolü ve değiştirilmesi

Elektrikli cihazlar çalışmıyorsa sigortalar yanmış olabilir. Böyle bir durumda, sigortaları kontrol ediniz ve gerekliyse değiştiriniz.

1 Akıllı giriş ve çalıştırma sistemine sahip olmayan araçlar:
Kontak anahtarını “LOCK-KİLİT” konumuna getiriniz.

Akıllı giriş ve çalıştırma sistemine sahip araçlar:
Kontak anahtarını OFF konumuna alınız.

2 Sigorta kutusu kapağını açınız.

▶ Motor bölmesinde

Kapağı aşağı bastırarak kilidi çekerek serbest bırakınız ve muhafazayı sökünüz.

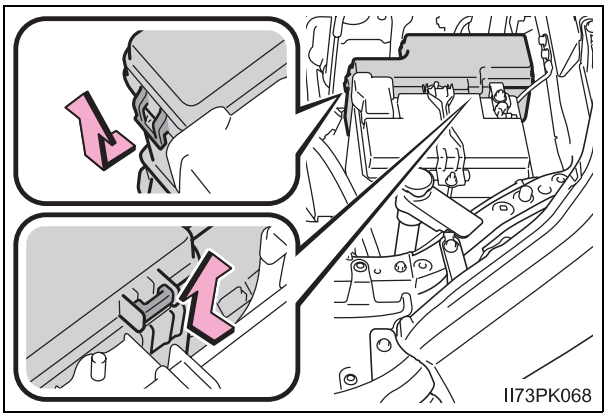

▶ Gösterge panelinin altı (soldan direksiyonlu araçlar)

Kapağı çıkarınız.

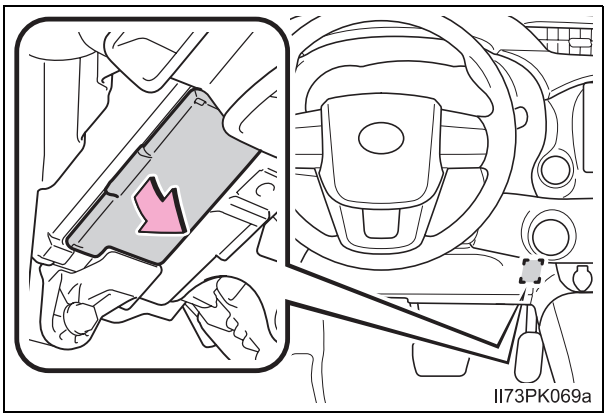

▶ Gösterge panelinin altı (sağdan direksiyonlu araçlar)

Muhafazayı çıkarınız (bazı modeller)

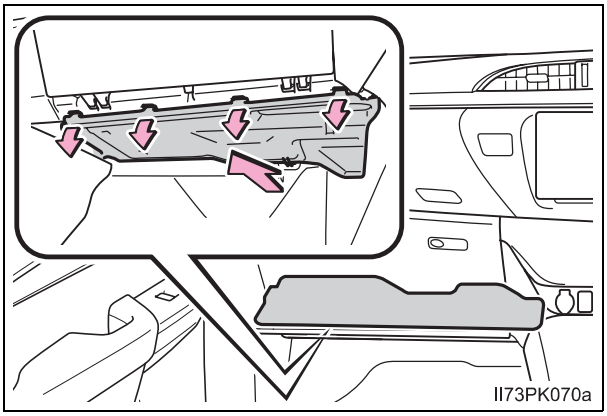

Kapağı çıkarınız.

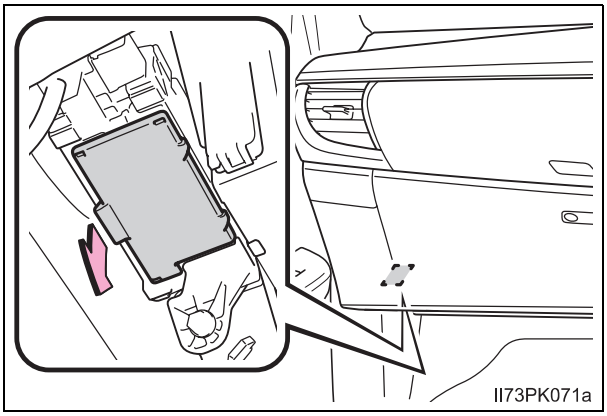

▶ Gösterge panelinin arkası (soldan direksiyonlu araçlar)

Torpido bölmesini çıkarınız (→S. 450) ve muhafazayı çıkarınız.

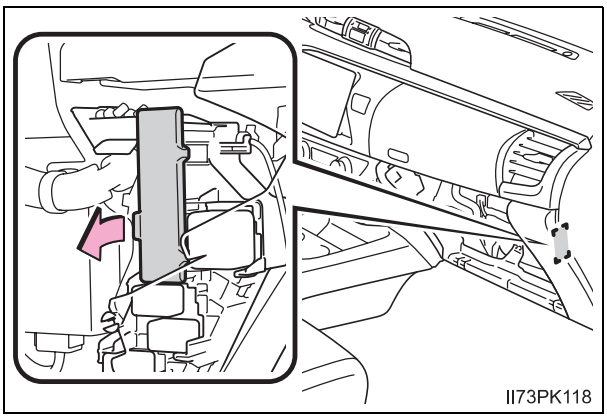

▶ Gösterge panelinin arkası (sağdan direksiyonlu araçlar)

Torpido bölmesini çıkarınız (→S. 450) ve muhafazayı çıkarınız.

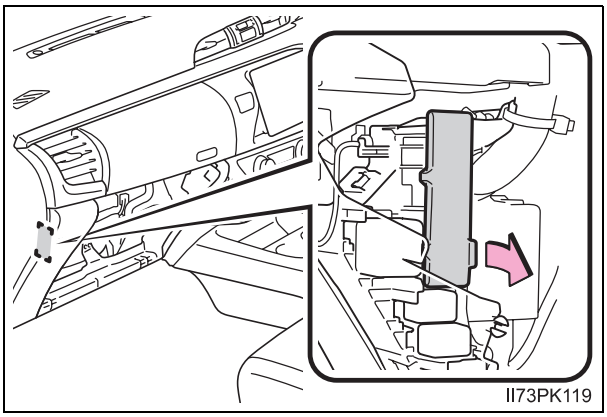

▶ Yan gövde kaplamasının arkasında

Sürücü kapı eşiğini sökünüz (soldan direksiyonlu araçlar) veya ön yolcu kapı eşiğini sökünüz (sağdan direksiyonlu araçlar).

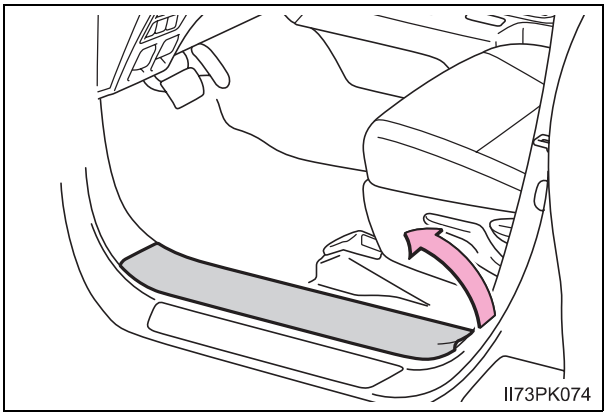

Somunu ve yan gövde kaplamasını sökünüz

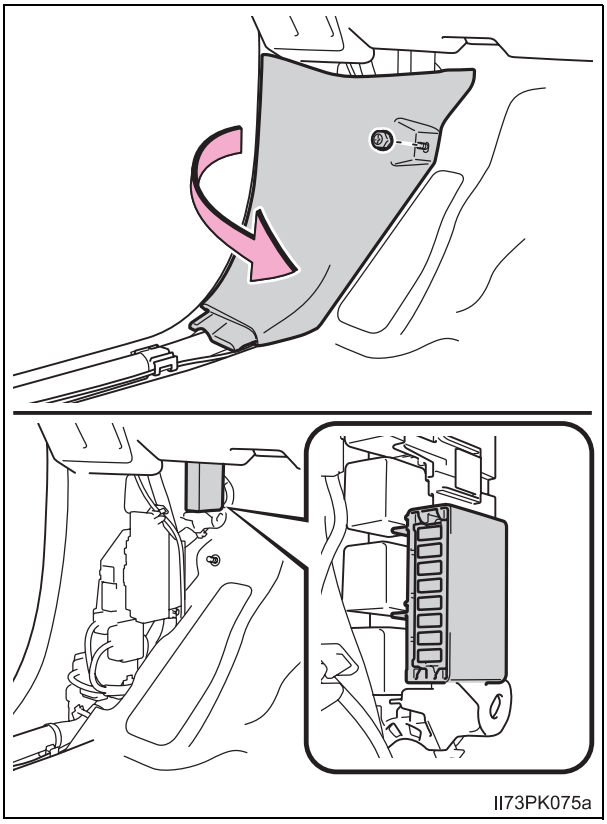

3 Sigortayı çıkarınız.

Çıkarma aleti ile sadece A tipi bir sigorta çıkartılabilir.

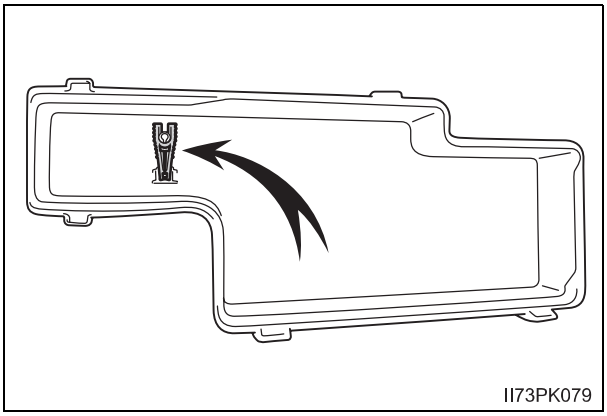

4 Sigortayı kontrol ediniz.

① Normal sigorta

② Atmış sigorta

Tip A, B, C ve D:
Yanmış sigortayı aynı amper değerine sahip yeni sigorta ile değiştiriniz. Amper değerleri, sigorta kutusu kapağında yer alır.

Tip E:
Toyota bayisini arayınız.

▶ Tip A

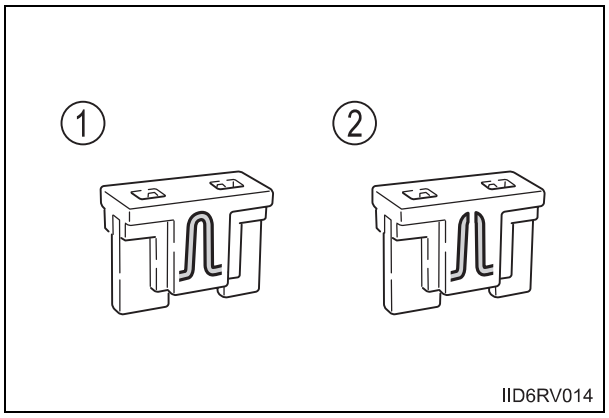

▶ Tip B

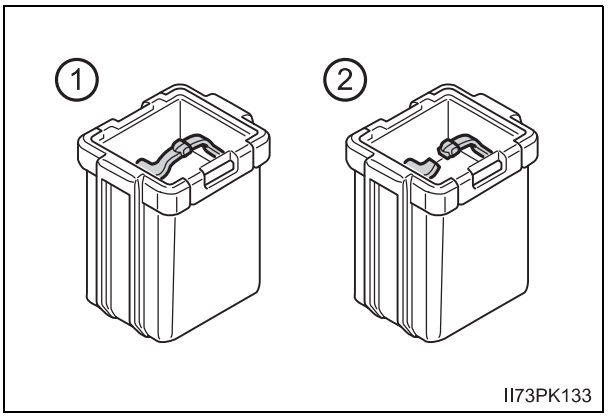

▶ Tip C

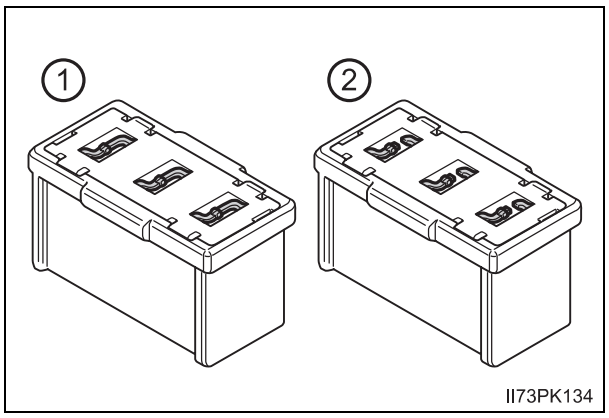

▶ Tip D

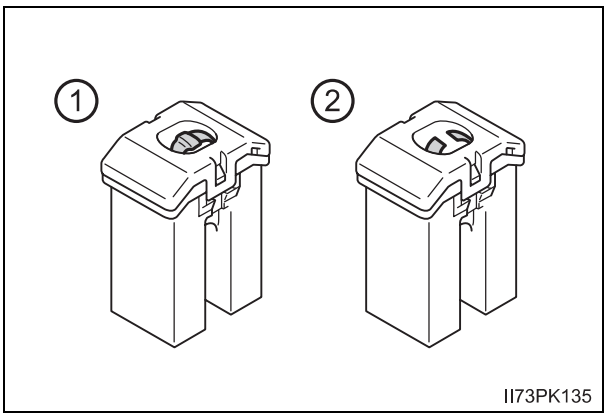

▶ Tip E

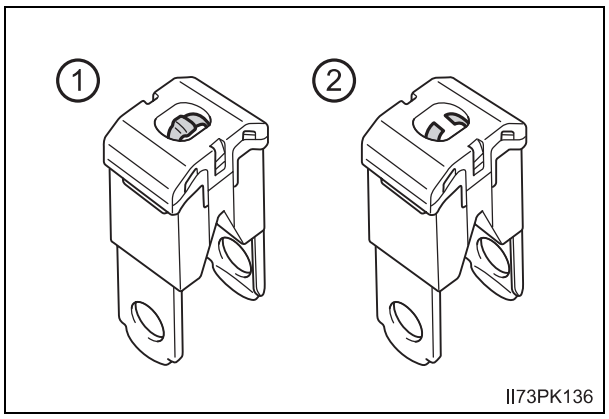

Sigorta değiştirildikten sonra

- Sigorta değiştirilmesine rağmen, farlar yanmıyorsa, ampul değişimi gerekebilir. (→S. 460)
- Değiştirilmiş sigorta tekrar yanarsa, aracınızı Toyota bayisine kontrol ettiriniz.

Devrede aşırı yük varsa

Sigortalar, aşırı yük durumunda atarak tüm kablo tesisatını korurlar.

DİKKAT

Sistemin zarar görmesini ve aracın yanmasını önlemek için

Aşağıda belirtilen uyarılara dikkat ediniz.
Bunlara uyulmaması, aracınızda hasara, yangına veya yaralanmalara sebep olabilir.

- Yanan sigortanın yerine kesinlikle başka bir nesne ya da yüksek amperajlı bir sigorta takmayınız.
- Her zaman orijinal Toyota sigortası veya eşdeğerini kullanınız.
  Kesinlikle sigorta yerine tel kullanmayınız.
- Sigortalarda ya da sigorta kutusunda tadilat yapmayınız.

UYARI

Sigortaları değiştirmeden önce

En kısa zamanda aracınızdaki aşırı elektrik yüklemesinin sebebinin anlaşılması için aracınızı Toyota bayisine götürünüz.

Aydınlatma ampulleri

Aşağıdaki ampulleri kendiniz değiştirebilirsiniz. Ampul değişim zorluğu, ampule göre değişir. Parçalara zarar gelebileceği için, değiştirme işleminin yetkili bir Toyota bayisi tarafından yapılmasını öneririz.

Ampullerinin değiştirilmesine hazırlık

Değiştirilecek ampullerin güç değerini kontrol ediniz. (→S. 559)

Ampullerin konumları

■ Ön

▶ Halojen farlı araçlar

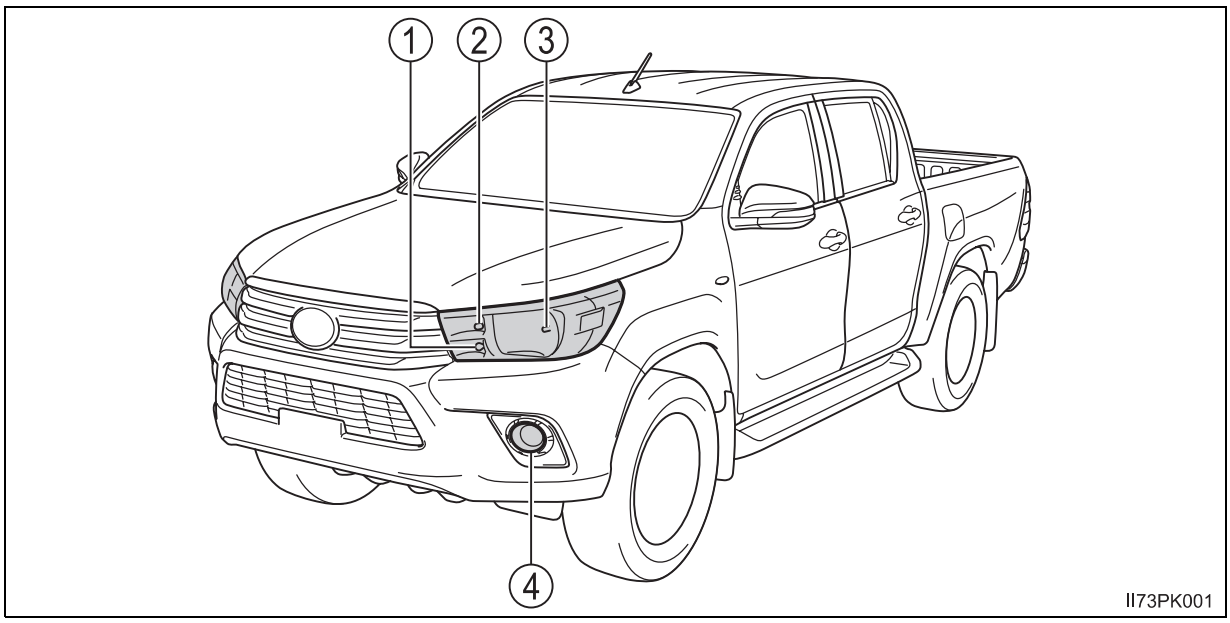

① Ön sinyal lambaları
② Ön konum lambası/gün boyu aydınlatma lambası*
③ Far
④ Ön sis farları*

*: Bazı modellerde

▶ LED farlı araçlar

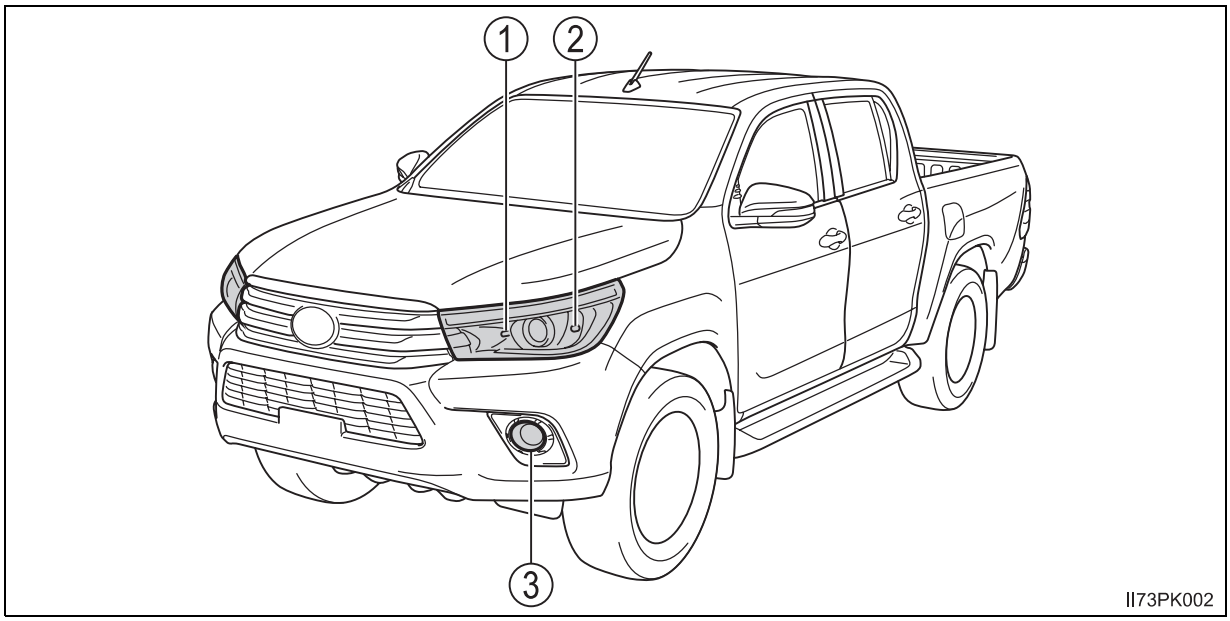

① Uzun farlar
② Ön sinyal lambaları
③ Ön sis farları

■ **Arka**

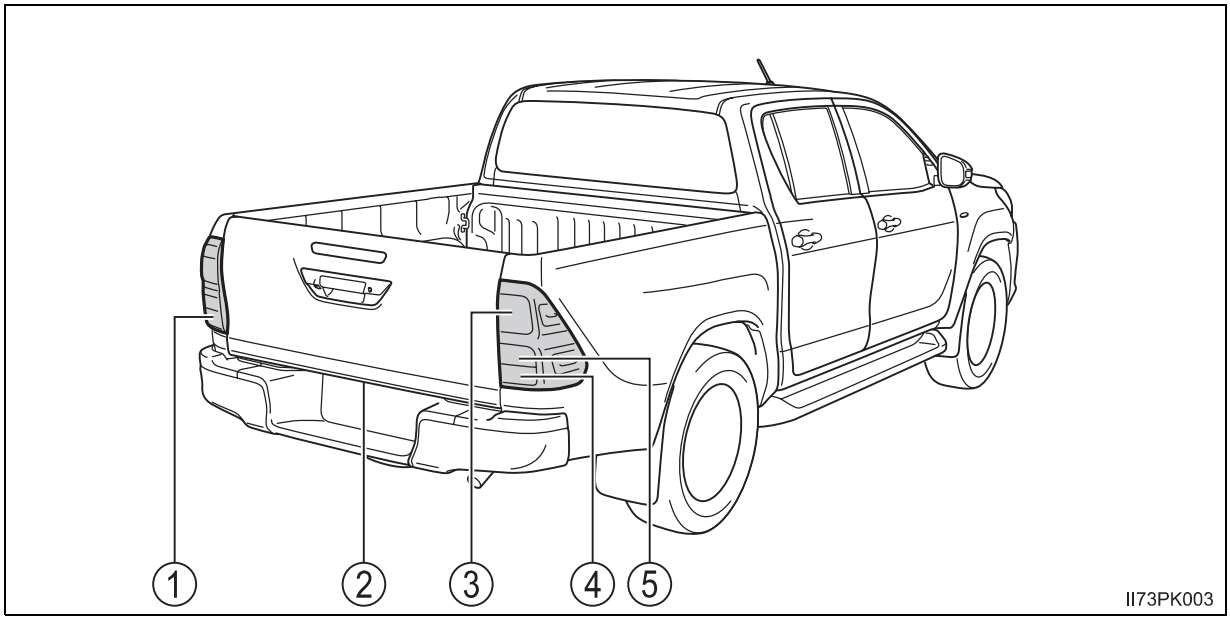

① Arka sis lambası *
(soldan direksiyonlu araçlar) ya da geri vites lambası
② Plaka lambaları
③ Fren/park lambaları
④ Arka sis lambası *
(sağdan direksiyonlu araçlar) ya da geri vites lambası
⑤ Arka sinyal lambası

*: Bazı modellerde

Ampullerin değiştirilmesi

Uzun/kısa farlar (halojen farlı araçlar)

1 Soketi çıkartınız ve lastik kapağı sökünüz.

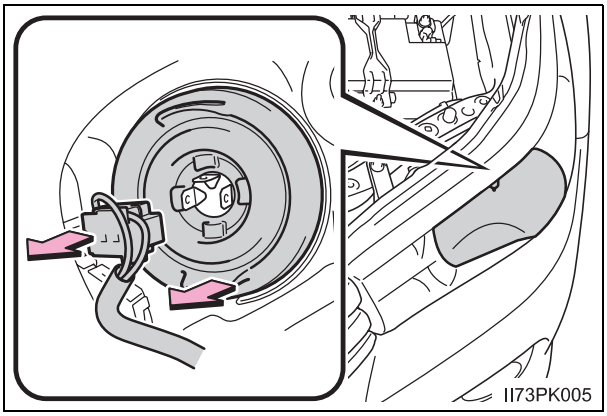

2 Ampul tutucu yayını serbest bırakınız.

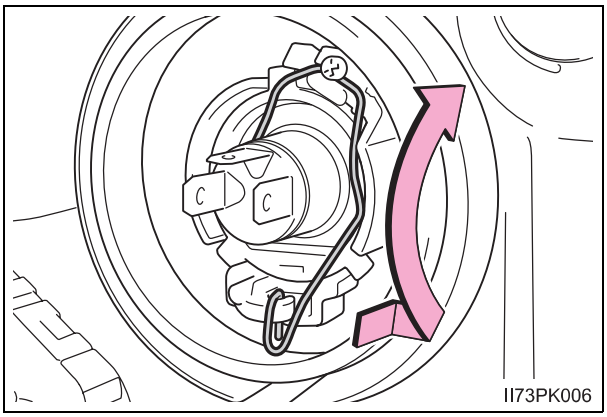

3 Ampulü çıkarınız.

Yeni ampulü takmak için ampul bileziğindeki çıkıntıların, yuvadaki yerlerine oturmasını sağlayınız.

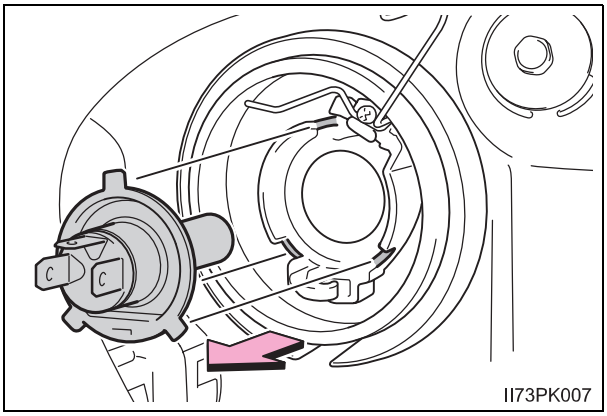

4 Takarken, anlatılan işlemleri sondan başa doğru yapınız.

■ Uzun huzme farlar (LED farlı araçlar)

1 Kilit diline bastırarak soketi çıkarınız.

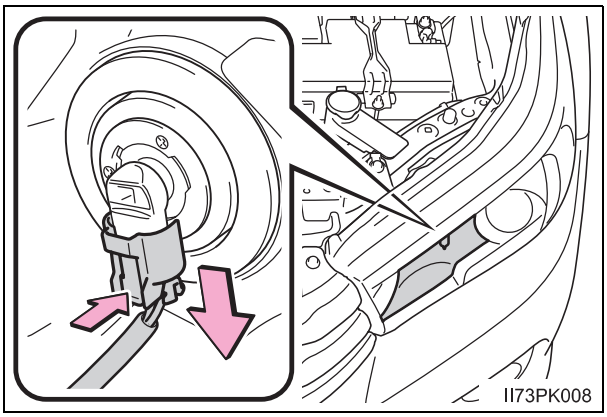

2 Ampul yuvasını, saat yönünün tersine çeviriniz.

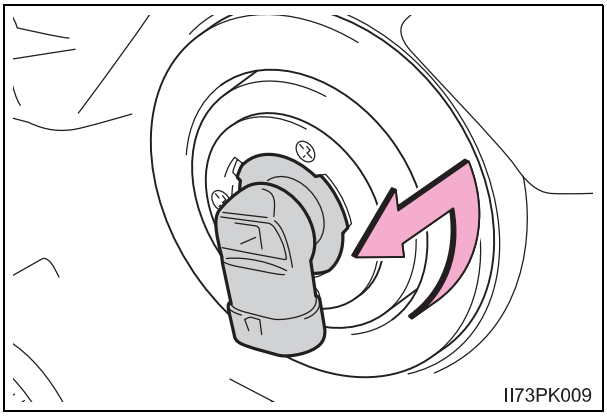

3 Ampulü değiştiriniz ve ampul tabanını takınız.

Ampul üzerindeki 3 tırnağı bağlantı noktası ile eşleştiriniz ve yerine takınız.

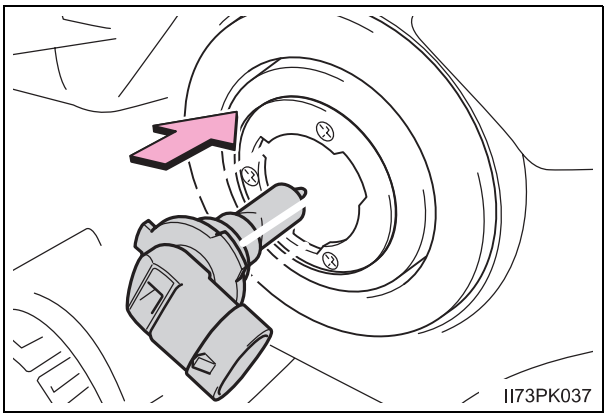

① Ampul tabanını döndürerek sabitleyiniz.

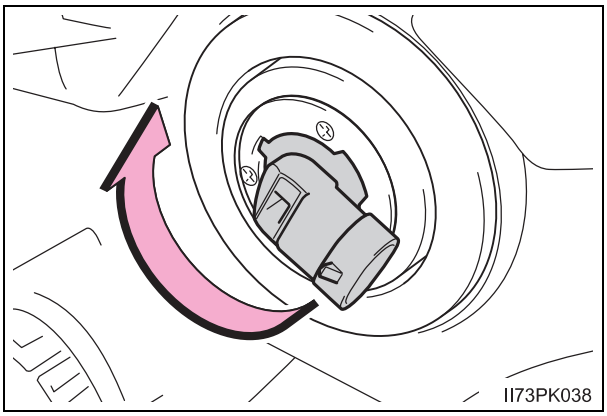

5 Soketi takınız.

Ampulü hafifçe sallayarak gevşek olup olmadığını kontrol ediniz, uzun farları bir kez açınız ve görsel olarak bağlantı noktasından ışık sızıp sızmadığını kontrol ediniz

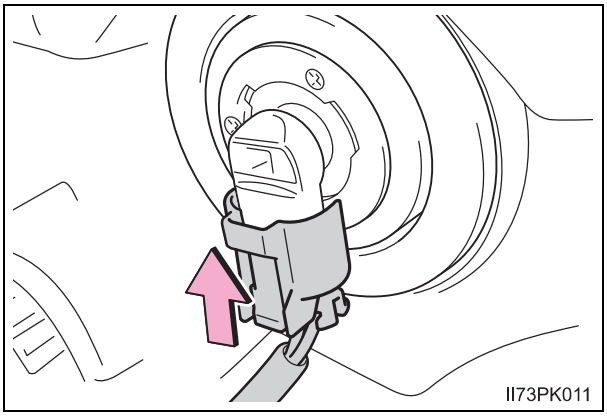

■ Ön konum lambaları/gün boyu aydınlatma lambaları (bazı modeller)
(halojen farlı araçlar)

1 Ampul yuvasını, saat yönünün tersine çeviriniz.

▶ Gündüz yanan far sistemi olmayan araçlar

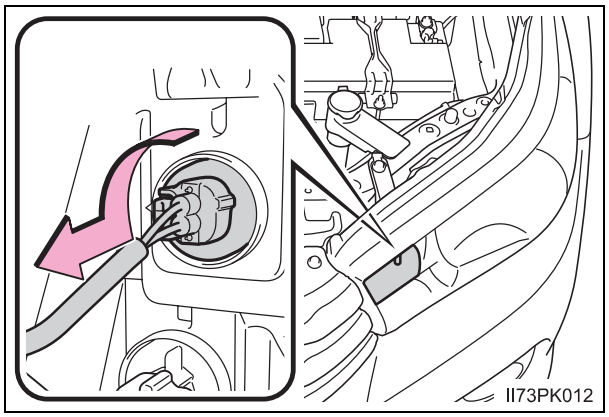

▶ Gündüz yanan far sistemiolan araçlar

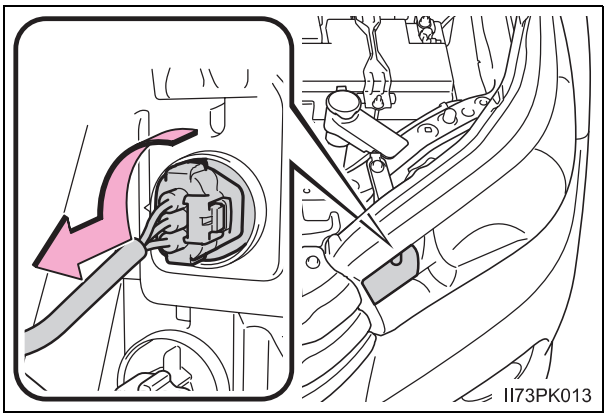

2 Ampulü çıkarınız.

▶ Gündüz yanan far sistemi olmayan araçlar

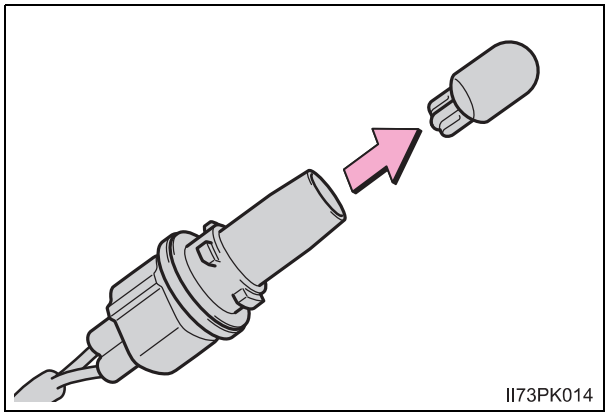

▶ Gündüz yanan far sistemiolan araçlar

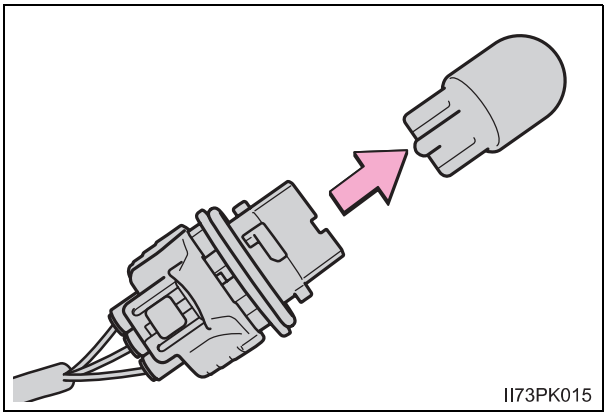

3 Takarken, anlatılan işlemleri sondan başa doğru yapınız.

■ Ön sinyal lambaları

▶ Halojen farlı araçlar

1 Ampul yuvasını, saat yönünün tersine çeviriniz.

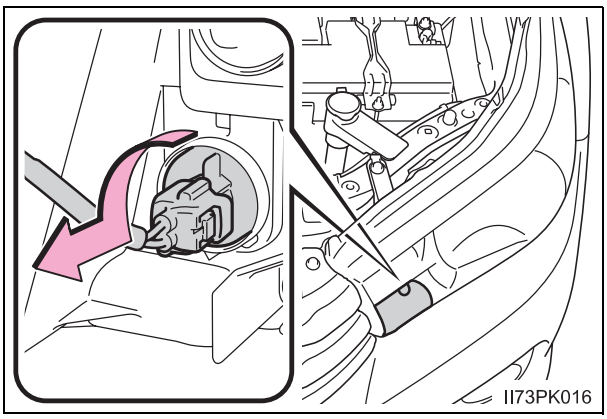

2 Ampulü çıkarınız.

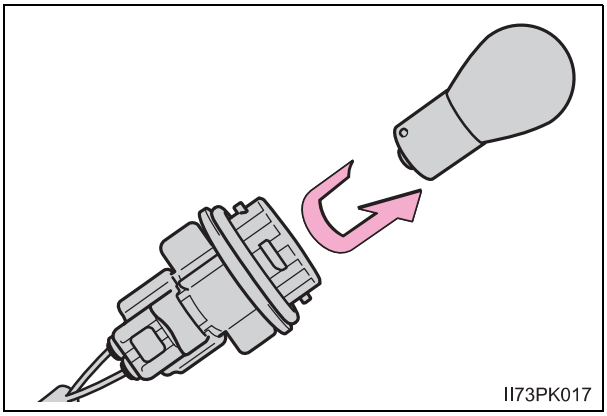

3 Takarken, anlatılan işlemleri sondan başa doğru yapınız.

▶ LED farlı araçlar

1 Yeterli çalışma alanı sağlamak için, direksiyon simidini değiştirilecek olan ampulün ters yönüne çeviriniz.

Kapağı ve klipsleri çıkarınız.

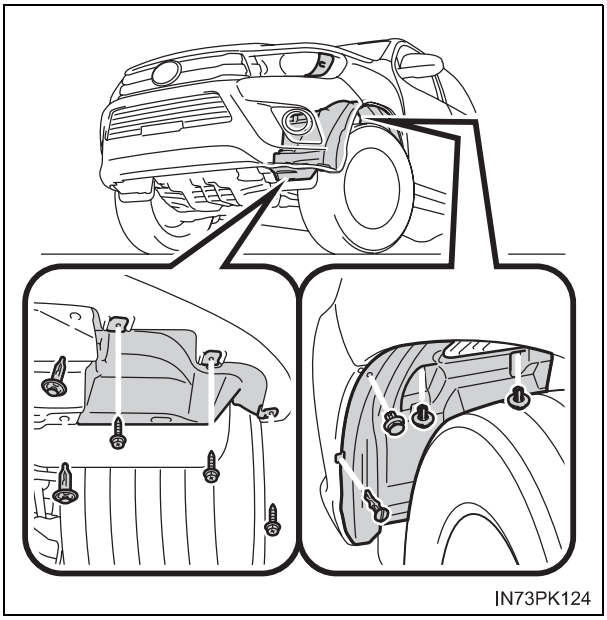

① Klipsin sökülmesi

② Klipsin yerine takılması

▶ Tip A

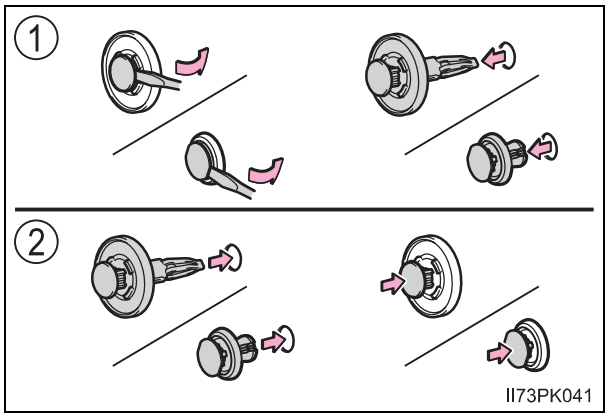

▶ Tip B

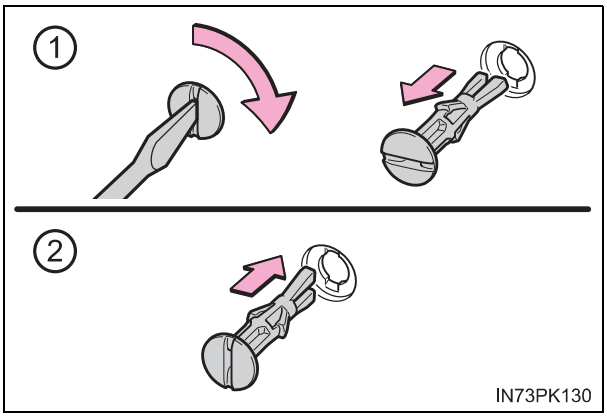

2 Çamurluğu kısmen çıkarınız ve ampul yuvasını, saat yönünün tersine çeviriniz.

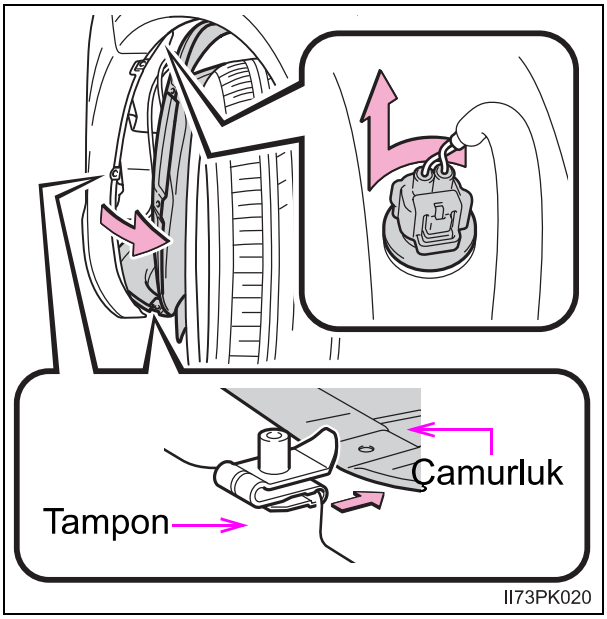

3 Ampulü çıkarınız.

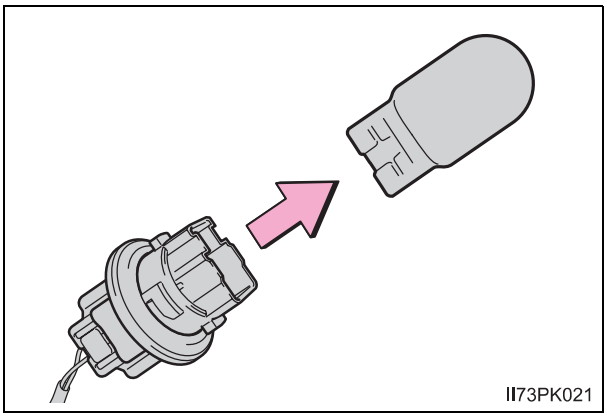

4 Takarken, anlatılan işlemleri sondan başa doğru yapınız.

■ Ön sis farı (bazı modellerde)

1 Yeterli çalışma alanı sağlamak için, direksiyon simidini değiştirilecek olan ampulün ters yönüne çeviriniz.

Kapağı ve klipsleri çıkarınız.

▶ Çelik tamponsuz araçlar

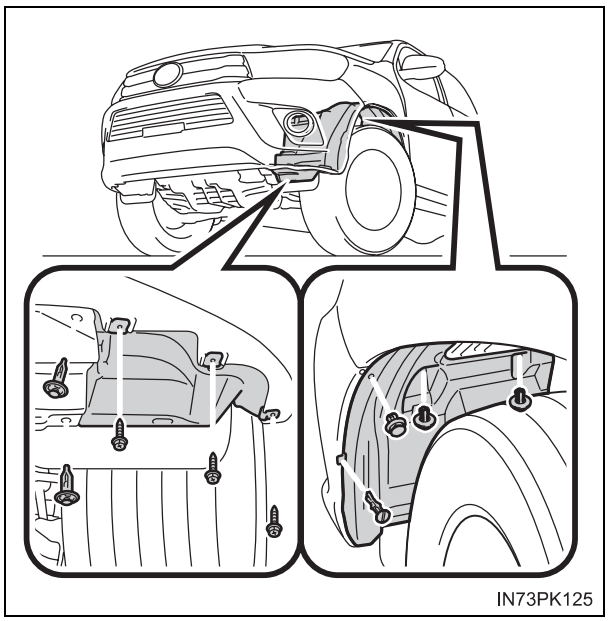

▶ Çelik tamponlu araçlar

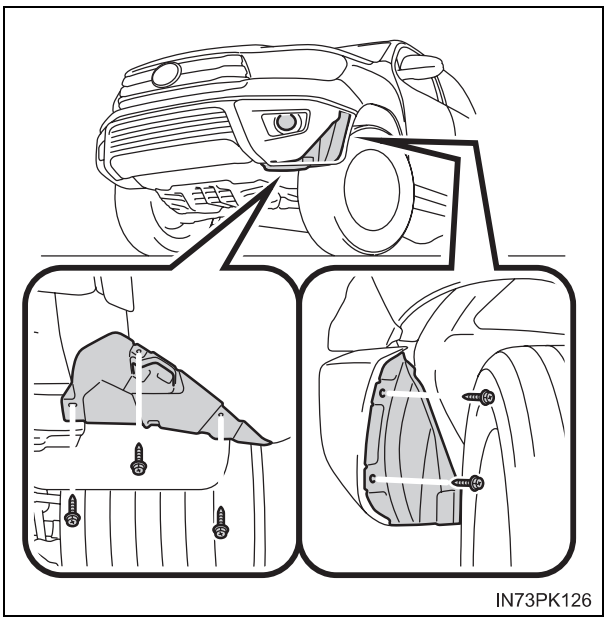

① Klipsin sökülmesi

② Klipsin yerine takılması

▶ Tip A

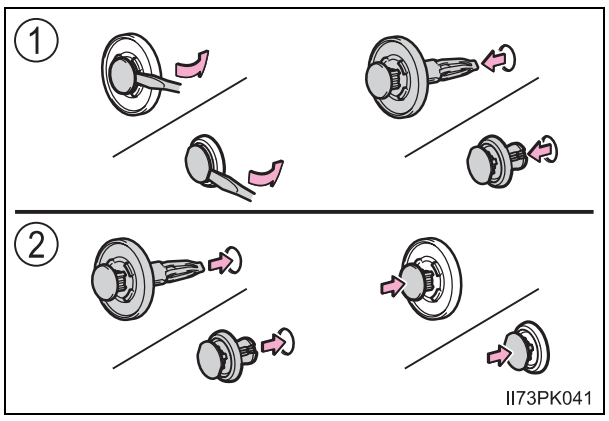

▶ Tip B

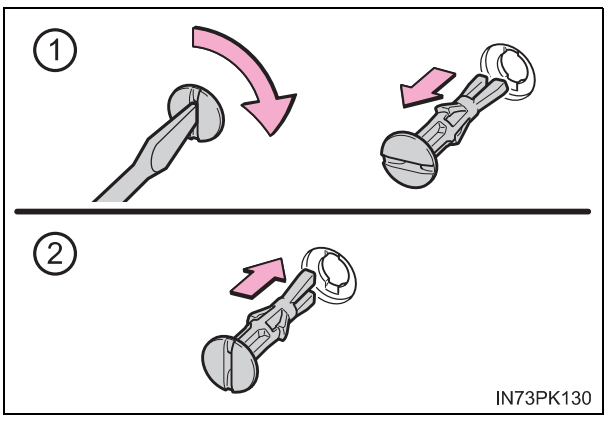

2 Çamurluğu kısmen çıkartınız ve kilidi bastırarak soketi çıkartınız.

▶ Çelik tamponsuz araçlar

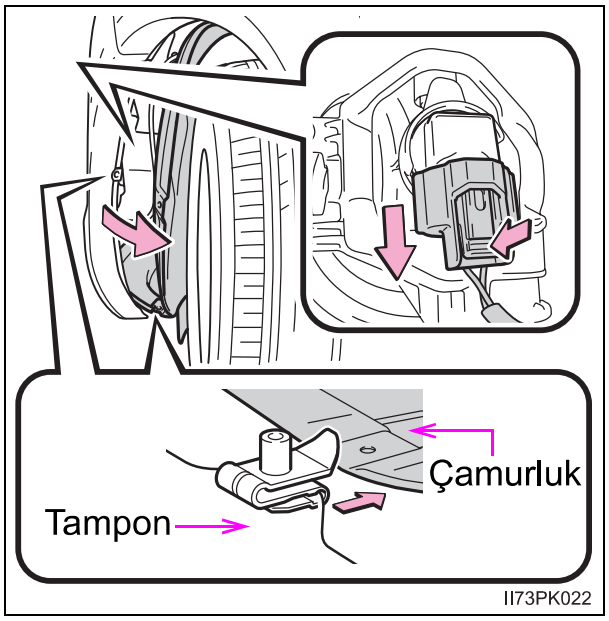

▶ Çelik tamponlu araçlar

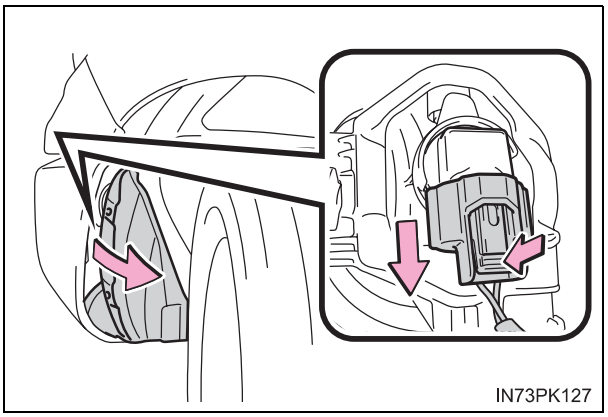

3 Ampul yuvasını, saat yönünün tersine çeviriniz.

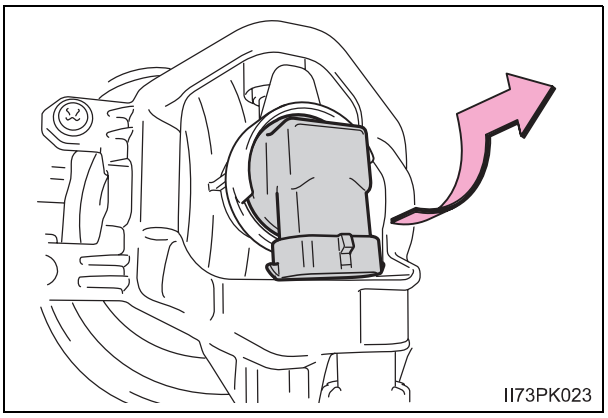

4 Ampulü değiştiriniz ve ampul tabanını takınız.

Ampul üzerindeki 3 tırnağı bağlantı noktası ile eşleştiriniz ve yerine takınız.

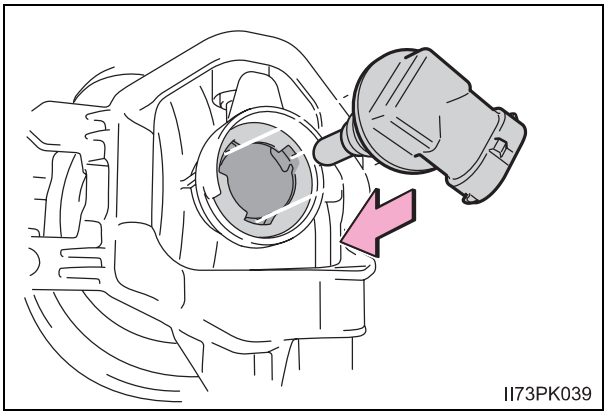

5 Ampul tabanını döndürerek sabitleyiniz.

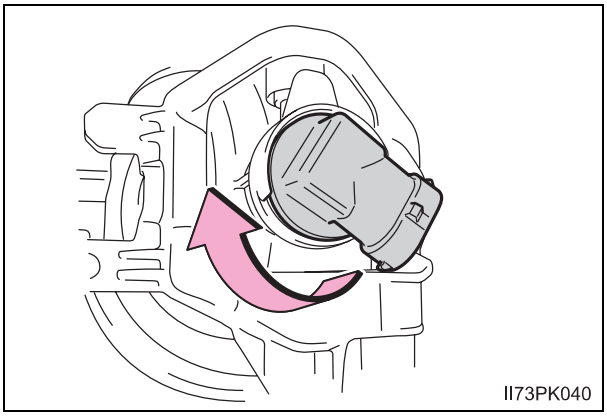

6 Soketi takınız.

Ampulü hafifçe sallayarak gevşek olup olmadığını kontrol ediniz, ön sis farlarını bir kez açınız ve görsel olarak bağlantı noktasından ışık sızıp sızmadığını kontrol ediniz

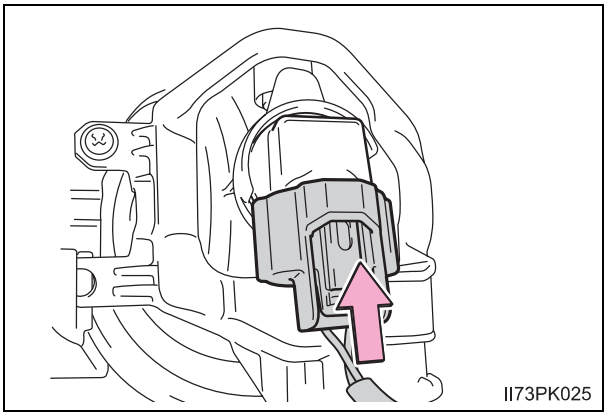

7 Çamurluğu, civataları ve klipsleri takarken 1 ve 2.aşamadaki sökme prosedürünü tersten yapınız.

■ Park/stop lambaları, arka sinyal lambaları ve geri vites lambaları veya arka sis lambaları (bazı modeller)

1 Sabitleme cıvatalarını sökünüz ve üniteyi sökmek için yana doğru çekiniz.

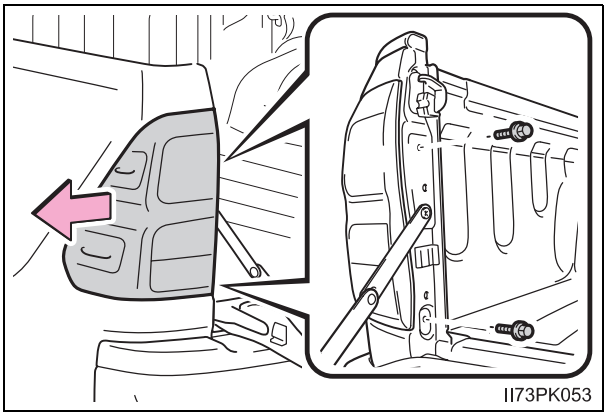

2 Ampul yuvasını, saat yönünün tersine çeviriniz.

① Fren/park lambaları
② Arka sinyal lambası
③ Geri vites lambası veya arka sis farı

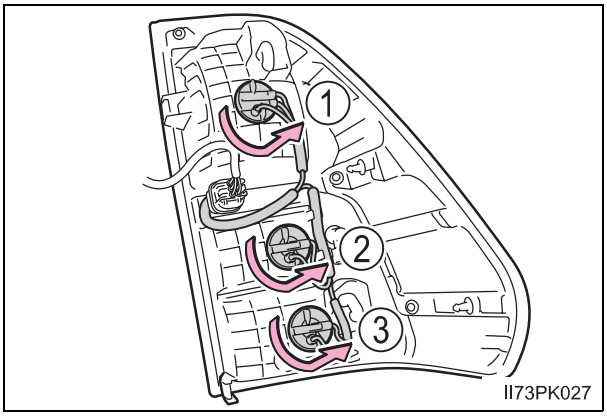

3 Ampulü çıkarınız.

① Fren/park lambaları
② Arka sinyal lambası
③ Geri vites lambası veya arka sis farı

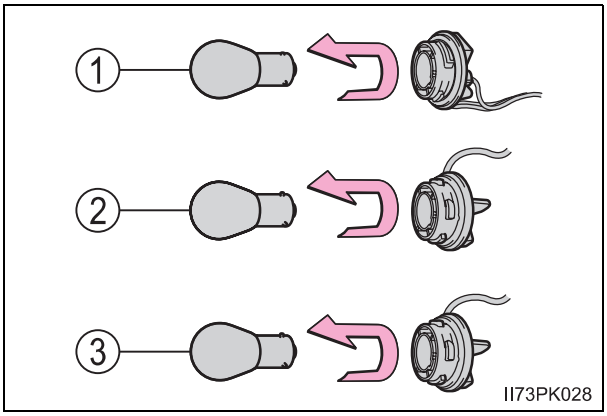

5 Takarken, anlatılan işlemleri sondan başa doğru yapınız.

■ Plaka lambaları

1 Üniteyi çıkarınız.

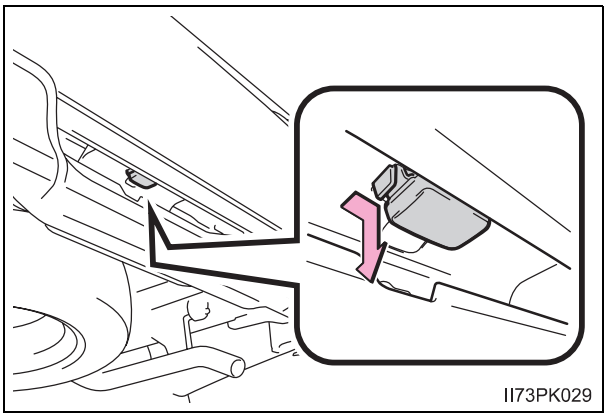

2 Ampul yuvasını, saat yönünün tersine çeviriniz.

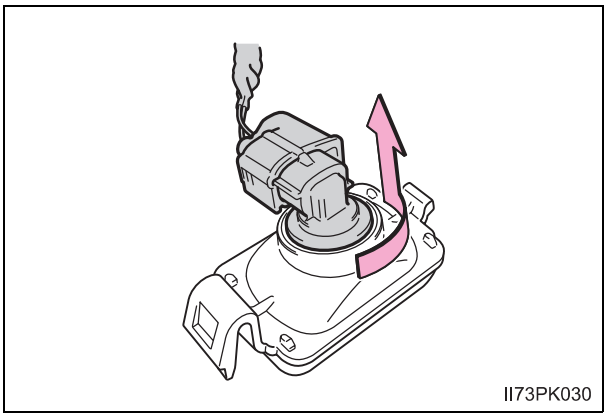

3 Ampulü çıkarınız.

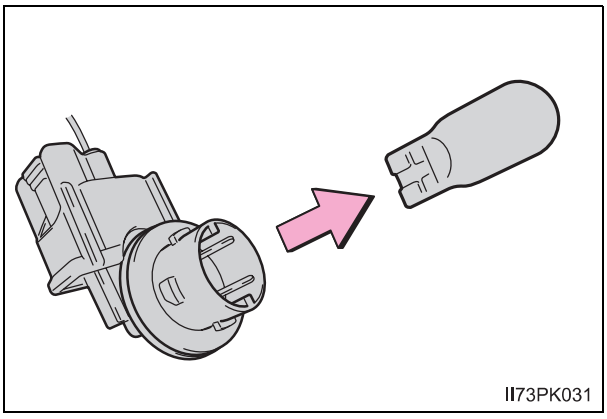

4 Takarken, anlatılan işlemleri sondan başa doğru yapınız.

Aşağıdaki ampullerin değiştirilmesi

Aşağıdaki ampullerden yanmayan olduğunda aracınızı Toyota bayisine götürünüz.

- Kısa huzme farlar (LED farlı araçlar)
- Ön konum lambaları/gün boyu aydınlatma lambaları (LED farlı araçlar)
- Yan sinyal lambaları
- Üst stop lambası (bazı modellerde)

Farın plastik kapağını takarken (halojen farlı araçlar)

Plastik kapağın sağlam bir şekilde takılı olmasına dikkat ediniz.

① Plastik kapağın dış çevresini sağlam bir şekilde oturtunuz.

② Ampul yuvası görünür hale gelinceye kadar plastik kapağı ampulün etrafına takınız.

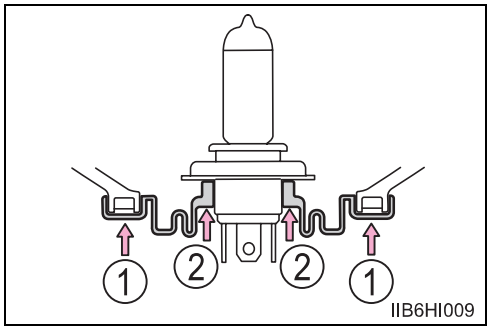

LED ışıkları

Kısa farlar (LED farlı araçlar), ön konum lambaları/gün boyu aydınlatma lambaları (LED farlı araçlar), yan sinyal lambaları (aynaya monte edilmiş tip) ve üst stop lambası (bazı modeller) LED'lerden oluşur. LED'lerden biri söndüğünde, değişim için aracınızı Toyota bayisine götürünüz.

Lensin iç kısmının buğulanması

Lensin iç kısmının geçici olarak buğulanması bir arıza göstergesi değildir. Aşağıdaki durumlar hakkında detaylı bilgi almak için Toyota bayisine başvurunuz:

- Lensin iç kısmında büyük su damlalarının oluşması
- Farın içinde su olması

⚠ DİKKAT

■ **Ampullerin değiştirilmesi**

- Işıkları kapatınız. Işıkları kapattıktan sonra, hemen ampulleri değiştirmeyiniz.
  Ampuller sıcak olacağından yanıklara sebep olabilir.
- Çıplak elle ampulün cam kısmına dokunmayınız. Ampulün cam kısmına dokunmamak mümkün değilse, ampulün kirlenmemesi ve yağlanmaması için temiz bir bez kullanarak dokunun.
  Ayrıca, ampul çizilirse ya da düşerse, kırılabilir ya da patlayabilir.
- Ampulleri ve diğer sabitleme parçalarını tamamen takınız. Aksi takdirde, ısısal hasar, yangın ya da fara su girme durumu olabilir. Bu araca hasar verebilir, lensin içerisinde buğu oluşmasına sebep olabilir.
- Ampulleri, soketleri, elektrik devrelerini veya sistem parçalarını sökmeyiniz ya da tamir etmeyiniz.
  Aksi takdirde elektrik şoku sonucu ciddi yaralanmalar ya da ölümler olabilir.

■ **Yangın çıkmasını ya da hasar oluşmasını önlemek için**

- Ampullerin tam olarak oturduğundan ve kilitlendiğinden emin olunuz.
- Yüksek ısıdan dolayı hasar oluşmasını engellemek için takmadan önce ampulün watt değerini kontrol ediniz.

Arıza durumunda 8

8-1. Gerekli bilgiler

Dörtlü flaşör 476

Aracınızı acil bir durumda durdurmak gerekirse.....477

8-2. Acil bir durumda yapılması gerekenler

Aracınızı çekmek gerekirse479

Bir arıza olduğunu düşünüyorsanız 484

Yakıt kesme sistemi (sadece benzinli motorlarda).....485

Yangın söndürücü.....486

Uyarı ışığı yanıyorsa veya sesli uyarı geliyorsa 487

Uyarı mesajı görünüyorsa.....494

Lastiğiniz patladığında 500

Motorunuz çalışmıyorsa.....516

Vites kolu P konumundan çıkarılamazsa (otomatik şanzıman).....518

Elektronik anahtar düzgün çalışmazsa (Akıllı giriş ve çalıştırma sistemine sahip araçlar) 519

Araç aküsü boşaldığında ...523

Soğutma sıvısı sıcaklığı aşırı artarsa 529

Yakıtın bitmesi nedeniyle motorunuz çalışmıyorsa (Sadece dizel motor) 532

Eğer aracınız saplanırsa....533

Dörtlü flaşörler

Dörtlü flaşör, arıza sebebiyle aracınızın, yol üzerinde kalması durumunda diğer sürücüleri uyarmak üzere kullanılır.

Düğmeye basınız

Dörtlü flaşör devreye girdiğinde bütün sinyal lambaları aynı anda yanıp sönmeye başlayacaktır.

Dörtlü flaşörü kapatmak için düğmesine tekrar basınız.

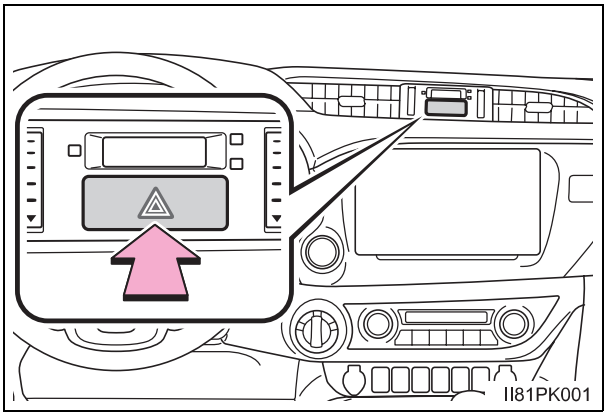

■ Dörtlü flaşör

Motor çalışmıyor haldeyken dörtlü flaşörün uzun süreli kullanılması durumunda akü boşalabilir.

Aracınızı acil bir durumda durdurmak gerekirse

Sadece, normal yollarla aracınızın durdurulması mümkün olmadığı şartlarda aracınızı aşağıdaki prosedürü takip ederek durdurunuz.

1 Fren pedalına sürekli ve sıkıca her iki ayağınızla basınız.

Pedala sürekli olarak basıp çekmeyiniz, aksi takdirde fren yapmak için gereken kuvvet artacaktır.

2 Vites kolunu N konumuna alınız.

▶ Vites kolu N konumuna alınırsa

3 Yavaşladıktan sonra, aracınızı güvenli bir yerde durdurunuz.

4 Motoru durdurunuz.

▶ Vites kolu N konumuna geçmezse

3 Aracın hızını mümkün olduğunca azaltabilmek için her iki ayağınızla fren pedalına basmaya devam ediniz.

4 Akıllı giriş ve çalıştırma sistemine sahip olmayan araçlar

Kontak anahtarını “ACC” konumuna getirerek motoru durdurunuz.

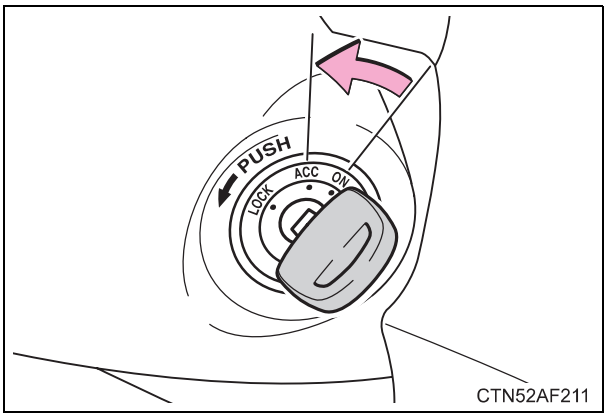

CTN52AF211

Akıllı giriş ve çalıştırma sistemine sahip araçlar:

Motoru durdurmak için, motor düğmesini 2 saniye veya daha uzun süre boyunca basılı tutunuz veya hızlı bir şekilde arka arkaya 3 kez basıp bırakınız.

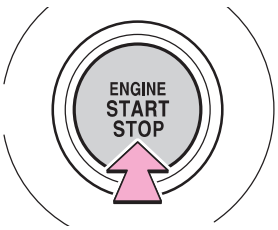

2 saniye veya daha uzun süre boyunca basılı tutunuz veya hızlı bir şekilde arka arkaya 3 kez basıp bırakınız.
IIE7RV009

5 Aracınızı güvenli bir yerde durdurunuz.

DİKKAT

■ Araç sürüş esnasında motor durdurulacak olursa

- Frenler ve direksiyon için destek kaybolacak, fren pedalı sertleşecek, direksiyon simidi dönüşlerde ağırlaşacaktır. Motoru durdurduktan sonra mümkün olduğunca yavaşlamaya çalışınız.
- Akıllı giriş ve çalıştırma sistemine sahip olmayan araçlar: Hiçbir zaman anahtarı çıkartmayınız, aksi takdirde direksiyon kilitlenecektir.

Aracınızı çekmek gerekirse

Eğer aracınızın çekilmesi gerekirse, bu işlemi Toyota yetkili servisinize veya ticari çekici/kurtarıcı servisleri gibi yeterli uzmanlığa ve donanıma sahip başka bir kuruma, çekici kamyon veya kayar kasalı kurtarıcı kullanarak yaptırmanızı tavsiye ederiz.
Çekme sırasında zincirli emniyet sistemini kullanınız ve ilgili trafik kanunlarına uyunuz.

Çekme işleminden önce bayi ile bağlantı kurulması gereken durumlar

Aşağıda belirtilen durumlar aktarma organlarıyla ilgili bir arızaya işaret edebilir. Aracınız çekilmeden önce Toyota bayisine başvurunuz.

- Motor çalışıyor ancak araç hareket etmiyor.
- Araçtan olağandışı sesler geliyorsa

Askı tipi çekici ile araç çekme

Gövde hasarını önlemek için askı tipi çekici ile aracınızı çekmeyiniz.

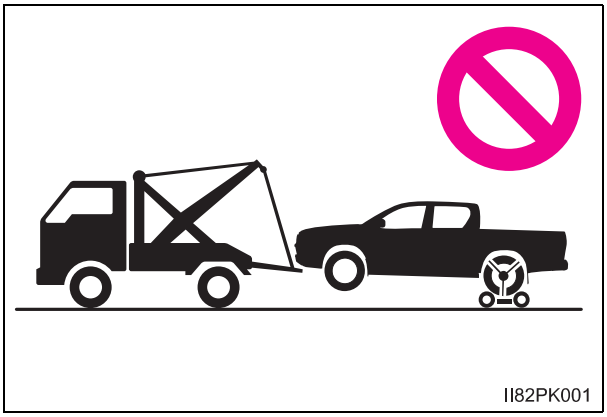

Çekici kamyonla aracı çekme

▶ Önden

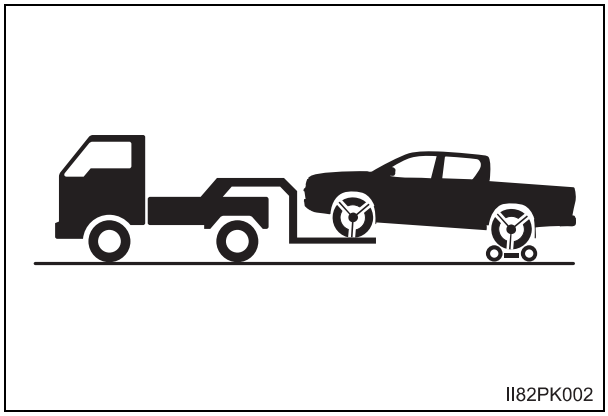

Arka tekerleklerin altında bir çekme römorku kullanınız.

▶ Arkadan çekme:

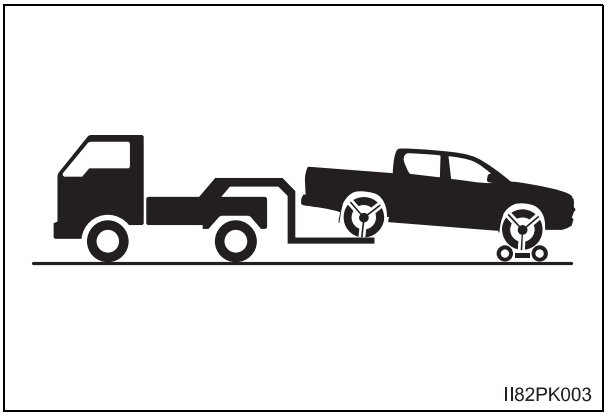

Ön tekerleklerin altında bir çekme römorku kullanınız.

Kayar kasalı kurtarıcı ile aracı çekme

Aracınız, kayar kasalı taşıyıcı tarafından çekiliyorsa, şekilde gösterilen yerlerden bağlanması gerekir.

Kancaları aracın arka tarafına bağlarken, aracın iç tarafı yönünde bağladığınızdan emin olunuz.

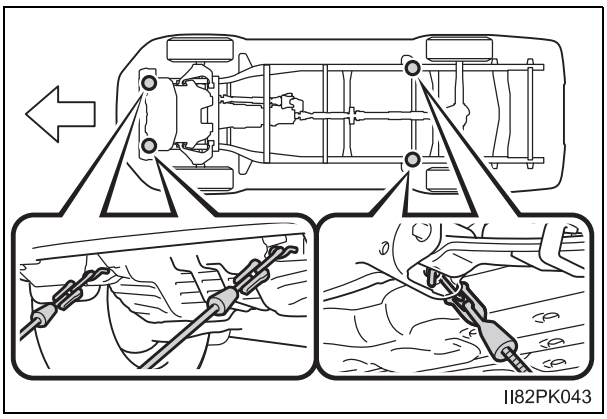

Aracınızın hareket etmesini engellemek için zincir veya kablo kullanılıyorsa, resimde siyahla gösterilen açıların 45° olması gerekmektedir.

Aracınızı aşırı sıkı bağlamayınız. Aksi takdirde aracınız zarar görebilir.

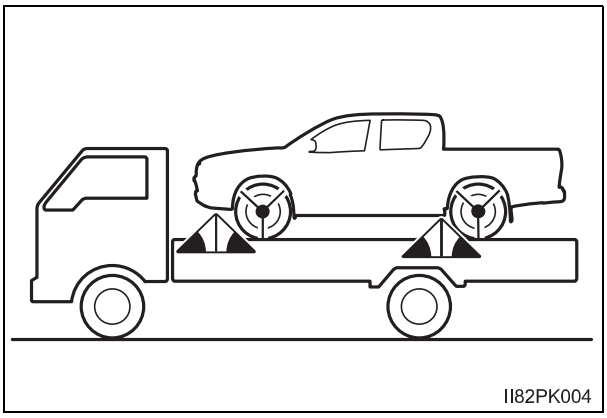

Acil durumlarda araç çekme

Acil bir durumda çekici/kurtarıcı bulamazsanız, aracınızı çeki kancalarına çelik halat ya da zincir bağlayarak kısa süreliğine çekebilirsiniz. Bu şekilde çekme sadece sert zeminli yollarda, en fazla 80 km için ve 30 km/saatten düşük hızlarda uygulanmalıdır.

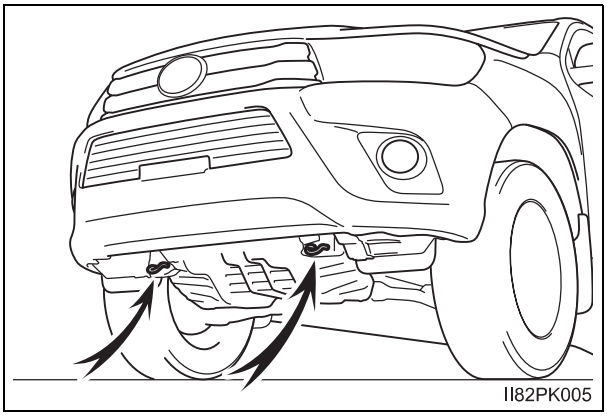

Direksiyonu çevirmek ve frene basmak için araç içinde bir sürücü bulunmalıdır. Tekerlekler, aktarma organları, akslar, direksiyon sistemi ve fren sistemi iyi durumda olmalıdır.

Acil durumlarda araç çekme prosedürü

1 Mevcut çekme kancalarına emniyetli bir şekilde kablo ya da zincir bağlayınız.

Araç gövdesine zarar vermemeye dikkat ediniz.

2 Çekilmekte olan araca giriniz ve motoru çalıştırınız.

Motorunuz çalışmıyorsa, kontak anahtarını “ON” konumuna (akıllı giriş ve çalıştırma sistemi olmayan araçlar) ya da motor çalıştırma düğmesini KONTAK AÇIK konumuna (akıllı giriş ve çalıştırma sistemi olan araçlarda) getiriniz.

Motor durdurma/çalıştırma sistemine sahip araçlar:
Aracınızı çekmeden önce, kontak anahtarını “LOCK” konumuna (akıllı giriş ve çalıştırma sistemi olmayan araçlar) ya da kapalı konuma getiriniz (akıllı giriş ve çalıştırma sistemi olan araçlar) ve sonra motoru çalıştırınız.

3 4WD modeller: Ön tekerlekten çekiş kontrol düğmesini H2’ye çeviriniz.
(→S. 272)

4 Vites kolunu “N” konumuna getiriniz ve park frenini indiriniz.
Vites kolu hareket ettirilemediğinde (otomatik şanzıman): →S. 517

Araç çekilirken

Aracınızın motoru çalışmıyorken fren ve direksiyon takviyesi de çalışmaz, dolayısıyla direksiyonu çevirme ve frenleme daha zorlaşır.

DİKKAT

Aşağıda belirtilen uyarılara dikkat ediniz.
Bunlara uyulmaması, ciddi şekilde yaralanmalara veya ölüme sebep olabilir.

Aracı çekerken

Pre Runner (2WD modeller): Aracı tüm tekerlekler havada olacak şekilde çektiğinizden emin olunuz. Araç çekilirken tekerlekler yerle temas ederse, aktarma organları ve ilgili parçalar hasar görebilir veya aracın yönü değişerek bir kazaya sebep olabilir.

4WD modeller: Aracı tüm tekerlekler havada olacak şekilde çektiğinizden emin olunuz. Araç çekilirken tekerlekler yerle temas ederse, aktarma organları ve ilgili parçalar hasar görebilir ve araç çekiciden ayrılabilir.

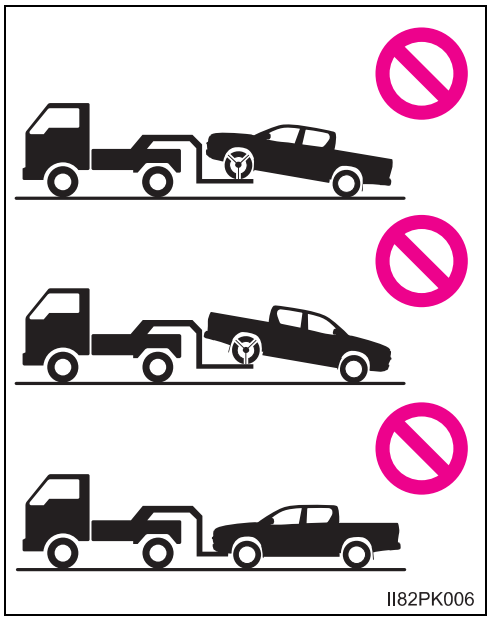

Araç çekilirken

- Halat veya zincir kullanarak çekildiğinde, çeki kancalarına ve çekme halatına ya da zincirine aşırı yük bindirebilecek ani kalkışlardan ve sert manevralardan kaçınınız. Çekme kancaları, halatlar veya zincirler hasar görebilir, dağılan parçalar insanlara çarpabilir ve ciddi yaralanmalara neden olabilir.
- Kontak anahtarını “LOCK” konumuna (akıllı giriş ve çalıştırma sistemi olmayan araçlar) ya da kapalı konuma getirmeyiniz (akıllı giriş ve çalıştırma sistemi olan araçlar).
  Direksiyon kilitlenebilir ve çalışmayabilir.

UYARI

■ **Tekerlekten askı tip çekici ile çekilirken araçta hasar oluşmasının engellenmesi**

- Motor çalıştırma düğmesi “LOCK” konumunda iken veya kontak anahtarı çıkarılmışken (akıllı giriş ve çalıştırma sistemi olmayan araçlar) ya da kontak ahahtarı off konumuna alındığında (akıllı giriş ve çalıştırma sistemi olan araçlar) aracınızı arkadan çekmeyiniz. Direksiyon kilidi sistemi ön tekerlekleri düz konumda tutmak için yeterince güçlü değildir.
- Aracınızı kaldırırken, aracın diğer ucunun yerden yüksekliğinin, çekme için uygun olduğuna emin olunuz. Yeterli yükseklik sağlanamazsa aracınız çekme esnasında zarar görebilir.

■ **Askı tip çekici ile çekilirken araçta hasar oluşmasının engellenmesi**

Askı tipi çekici ile ne önden, ne de arkadan aracınızı çekmeyiniz.

■ **Acil durumlarda araç çekerken aracın hasar görmesini önlemek için**

Halat veya zinciri süspansiyon parçalarına bağlamayınız.

■ **Motor Durdurma/Çalıştırma Sistemi bulunan bir aracı çekerken (bazı modellerde)**

Aracı dört tekerleğin de yere temas ettiği bir durumda çekmek gerekirse, sistemi korumak için aracı çekmeden önce aşağıdaki prosedürü uygulayınız.

Kontak anahtarını “LOCK” konumuna (akıllı giriş ve çalıştırma sistemi olmayan araçlar) ya da kapalı konuma alınız (akıllı giriş ve çalıştırma sistemi olan araçlar) ve sonra motoru çalıştırınız. Motorunuz çalışmıyorsa, kontak anahtarını “ON” konumuna (akıllı giriş ve çalıştırma sistemi olmayan araçlar) ya da motor çalıştırma düğmesini KONTAK AÇIK konumuna (akıllı giriş ve çalıştırma sistemi olan araçlarda) getiriniz.

Bir arıza olduğunu düşünüyorsanız

Aşağıdaki belirtilerden herhangi birini fark etmeniz, aracınıza ayar veya tamir gerektiği anlamına gelmektedir. En kısa sürede Toyota bayisine başvurunuz.

Görünür belirtiler

- Aracınızın altından sıvı kaçakları
  (Klima sisteminde yoğuşan suyun alttan damlaması normaldir)
- Patlak görünümlü lastikler veya düzgün olmayan lastik aşınması
- Soğutma sıvısı sıcaklık göstergesinin sürekli normalin üzerinde olması.

Duyulur belirtiler

- Egzoz sesinde değişiklik olması
- Dönüşlerde lastiklerden aşırı ses gelmesi
- Süspansiyon sisteminden gelen anormal sesler
- Motordan vuruntu sesi gelmesi

Operasyonel belirtiler

- Motorunuzun teklemesi, yığılması veya gürültülü çalışması
- Fark edilebilir derecede güç kaybı
- Frenleme esnasında aracın bir tarafa çekmesi
- Düz bir yolda sürüş esnasında aracın bir tarafa çekmesi
- Frenleme etkinliğinde azalma, yumuşak pedal, tabana çok yakın pedal

Yakıt kesme sistemi (sadece benzinli motorlarda)

Kaza sonrası hava yastığının açılması ya da motorun durması halinde yakıt sızıntı riskini en aza indirmek için yakıt kesme sistemi motora yakıt beslemeyi durdurur.

Sistem devreye girdikten sonra motoru çalıştırmak için aşağıdaki talimatları uygulayınız.

1 Kontak anahtarını “ACC” veya “LOCK” konumuna (akıllı giriş ve çalıştırma sistemi olmayan araçlar), ya da AKSESUAR veya kapalı konuma alınız (akıllı giriş ve çalıştırma sistemi olan araçlar).

2 Motoru yeniden çalıştırınız.

⚠ UYARI

Motoru çalıştırmadan önce

Aracınızın üzerinde bulunduğu zemini inceleyiniz.
Zemin üzerinde yakıt sızıntısı tespit ederseniz, yakıt sistemi hasar görmüştür ve onarım gerekmektedir. Motoru çalıştırmayınız.

Yangın söndürücü*

Ön yolcu koltuğunun altında yangın söndürücü bulunmaktadır. Yangın gibi acil durumlarda kullanmak içindir.

Kullanım talimatları için yangın söndürücünün üzerindeki etikete bakınız.

Yangın söndürücünün yerinden çıkarılması

Kayışı yerinden çıkarınız ve yangın söndürücüyü alınız.

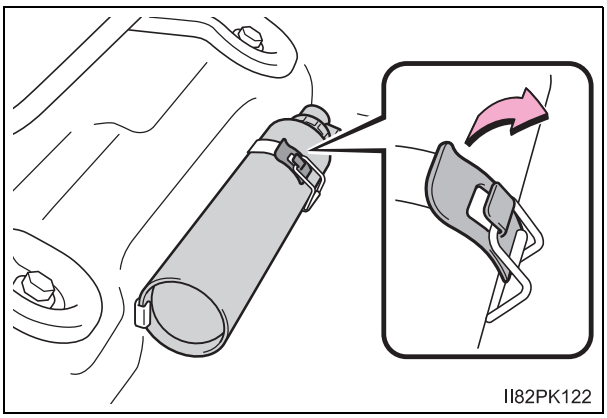

Yangın söndürücüyü kullandıktan sonra

Güvenli bir yerde tutunuz. En kısa sürede yenisi ile değiştiriniz.

DİKKAT

Yangın söndürücü kullanılmazken.

Yangın söndürücüyü güvenli bir yerde tutunuz. Aksi takdirde ani frenleme veya çarpışma durumunda fırlayabilir.

UYARI

Yangın söndürücü

- Yangın söndürücüyü tekrar kullanmayınız.
  Kullandıktan sonra en kısa sürede yenisi ile değiştiriniz.
- Değiştirirken orijinal Toyota yangın söndürücü kullanınız.
  Orijinal Toyota olmayan bir yangın söndürücü kullanılması halinde yangın söndürücü düzgün bir şekilde sabitlenmeyebilir ve serbest kalabilir.

*: Bazı modellerde

Uyarı ışığı yanıyorsa veya sesli uyarı geliyorsa

Herhangi bir uyarı ışığı yanıyorsa ya da yanıp sönüyorsa, sakin bir şekilde aşağıda belirtilen talimatları uygulayınız. Eğer herhangi bir uyarı ışığı bir süre yandıktan ya da yanıp söndükten sonra söndüyse, bu durum sistemde bir arıza olduğunu göstermez. Ancak, bu devam ederse aracınızı Toyota bayisine kontrol ettiriniz.

Uyarı ışığı ve uyarı sesi

Uyarı ışığı	Uyarı ışığı/Ayrıntılar/Aksiyonlar
	**Fren sistemi uyarı ışığı (sesli uyarı)** Göstergeler: • Fren hidroliğinde azalma • Frenleme sisteminde arıza • Vakum deposunda düşük vakum (dizel motor) → **Aracınızı hemen güvenli bir yerde durdurunuz ve Toyota bayisini arayınız. Sürüşe devam edilmesi tehlikeli olabilir.**
	**Şarj sistemi uyarı ışığı (bazı modeller)** Aracın akü şarj sisteminde arıza olduğunu gösterir → **Aracınızı hemen güvenli bir yerde durdurunuz ve Toyota bayisini arayınız.**
	**Düşük motor yağı basıncı uyarı ışığı (uyarı sesi) (bazı modeller)*1** Motor yağ basıncının çok düştüğünü gösterir (Eğer araç yokuşta durursa bu uyarı ışığı yanabilir. Uyarı ışığının sönüp sönmediğini görmek için aracı düz bir zemin üzerine çekiniz.) → **Aracınızı hemen güvenli bir yerde durdurunuz ve Toyota bayisini arayınız.**
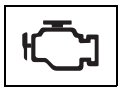	**Motor arızası uyarı ışığı (uyarı sesi)** Uyarı ışığı yandığında veya yanıp söndüğünde aşağıdakileri belirtir: • Emisyon kontrol sisteminde arıza. (bazı modellerde) • Elektronik motor kontrol sisteminde arıza • Turboşarj sıkıştırma basıncı çok yüksek*2 (dizel motor) • DPF sisteminde arıza. (bazı modellerde) → **Aracınızı hemen Toyota bayisine götürünüz.**

Uyarı ışığı	Uyarı ışığı/Ayrıntılar/Aksiyonlar
	**SRS hava yastığı uyarı ışığı** Aşağıda belirtilen sistemlerde arıza olabileceğini gösterir. • SRS hava yastığı sistemi • Aktif gergili emniyet kemeri sistemi (bazı modellerde) ya da • Ön yolcu koltuğu sınıflandırma sistemi (bazımodeller); → **Aracınızı hemen Toyota bayisine götürünüz.**
	**ABS uyarı ışığı** Aşağıda belirtilen sistemlerde arıza olabileceğini gösterir. • ABS; ya da • Fren destek sistemi (VSCsistemine sahip araçlar) → **Aracınızı hemen Toyota bayisine götürünüz.**
	**Kayma uyarı ışığı (bazı modellerde)** Aşağıda belirtilen sistemlerde arıza olabileceğini gösterir. • VSC sistemi (bazı modellerde) • Römork savrulma önleme sistemi (bazı modeller); • TRC/A-TRC sistemi (bazı modellerde); • Yokuşta kalkış destek kontrol (bazı modellerde); ya da • Eğim iniş destek kontrol sistemi DAC (bazı modeller) Yukarıda belirtilen sistemlerden herhangi biri çalıştığında ışık yanıp söner. → **Aracınızı hemen Toyota bayisine götürünüz.**
	**Dört tekerden çekiş sistemi ışığı (sesli uyarı)*3 (bazı modeller)** Işık hızlı yanıp söndüğünde ve sesli uyarı duyulduğunda diferansiyel yağı sıcaklığı çok artmış demektir. → **Ön tekerlekten çekiş kontrol düğmesini H2'ye çeviriniz ve uyarı ışığı sönünceye kadar bekleyiniz.** Işık hızlı yanıp söndüğünde ve sesli uyarı duyulmadığında dört tekerlekten sürüş sisteminde arıza olduğunu gösterir. → **Aracınızı hemen Toyota bayisine götürünüz.**
	**Düşük hızda dört tekerlekten sürüş gösterge ışığı (bazı modeller)** Işık hızlı yanıp söndüğünde dört tekerlekten sürüş sisteminde arıza olduğunu gösterir. → **Aracınızı hemen Toyota bayisine götürünüz.**
	**Arka diferansiyel kilit göstergesi ışığı (bazı modeller)** Işık hızlı yanıp söndüğünde arka diferansiyel kilit sisteminde arıza olduğunu gösterir. → **Aracınızı hemen Toyota bayisine götürünüz.**

Uyarı ışığı	Uyarı ışığı/Ayrıntılar/Aksiyonlar
	**Triger kayışı değiştirme uyarı ışığı (bazı modeller)** Triger kayışının değişmesi gerektiğini gösterir. → **Aracınızı Toyota bayisine kontrol ettiriniz.**
	**Yakıt sistemi uyarı ışığı (sesli uyarı) *4 (bazı modeller)** Yakıt filtresinde biriken su belirlenen seviyeye ulaştığında ışık yanıp söner. → **S. 442** Işık yandığında yakıt filtresinin değişmesi gerekir. → **Aracınızı hemen Toyota bayisine götürünüz.**
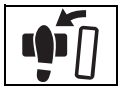	**Etkin Frenleme Sistemi uyarı ışığı (bazı modellerde)** Uyarı ışığı, gaz ve fren pedallarının aynı anda basılmakta olduğunu gösterir. (→S. 195) → **Gaz veya fren pedalını bırakınız.** Uyarı ışığı yanıp sönerse Etkin Frenleme Sisteminde arıza olduğunu gösterir. → **Aracınızı hemen Toyota bayisine götürünüz.**
	**Açık kapı uyarı ışığı (uyarı sesi)*5 (bazı modeller)** Kapının tam olarak kapanmadığını gösterir. → **Bütün kapıların kapatıldığını kontrol ediniz.**
	**Sürücü ve ön yolcu emniyet kemeri uyarı ışığı (sesli uyarı)*6** Sürücü ve ön koltukta oturan yolcuların emniyet kemeri takmadıkları hususunda uyarır. → **Emniyet kemerini bağlayınız.**
 (orta panelde)	**Arka yolcu emniyet kemeri uyarı ışığı (sesli uyarı)*8 (bazı modeller)** Arka koltukta oturan yolcuları emniyet kemeri takmadıkları hususunda uyarır. → **Emniyet kemerini bağlayınız.**
	**Düşük yakıt seviyesi uyarı ışığı** Depoda kalan yakıt miktarının yaklaşık 12.0 L veya daha az olduğunu gösterir. → **Aracınıza yakıt doldurunuz.**

Uyarı ışığı	Uyarı ışığı/Ayrıntılar/Aksiyonlar
	**Düşük motor yağı seviyesi uyarı ışığı** Motor yağ seviyesinin düştüğünü gösterir (Eğer araç yokuşta durursa bu uyarı ışığı yanabilir. Uyarı ışığının söndüğünü görmek için aracı düz bir zemin üzerine çekiniz.) → **Motor yağı seviyesini kontrol ediniz ve gerekiyorsa yağ ilave ediniz.**
	**Ana uyarı ışığı (sesli uyarı) (bazı modellerde)** Sesli uyarı ve yanıp sönen uyarı ışığı, ana uyarı sisteminin bir arıza tespit ettiğini gösterir. → **S. 493**
 (yanıp sönüyorsa)	**Motor durdurma/çalıştırma göstergesi (bazı modellerde)** Motor durdurma/çalıştırma sisteminde arıza olduğunu gösterir (Sistem iptal edildiğinde Durdurma/Çalıştırma iptal gösterge ışığı yanar: →S. 280) → **Aracınızı hemen Toyota bayisine götürünüz.**
	**Park freni uyarı ışığı (uyarı sesi)*9** Park frenini çözmesi için sürücüyü uyarır. → **Park frenini indiriniz.**
	**Hız uyarı ışığı (sesli uyarı)*10 (bazı modellerde)** Aracın 120 km/saat (75 mph) hıza ulaştığını veya aştığını gösterir. → **Araç hızını düşürünüz**

*1: Araç 5 km/saat hıza ulaşırsa sesli uyarı devreye girer.

*2: Lamba sönünceye kadar yavaşlayınız.

*3: Uyarı sesi diferansiyel yağ sıcaklığı çok yükseldiğinde ve önden çekiş kontrol düğmesinin H2 konumuna alınması gerektiğinde çalar.

*4: Sesli uyarı çalarken, aynı anda uyarı ışığı yanıp söner.

*5: Araç 5 km/saat hıza ulaşır veya geçerse açık kapı sesli uyarısı devreye girer.

*6: Varış yeri model kodu V *7: Sürücünün veya ön yolcunun emniyet kemeri takılı değilse, sesli uyarı devreye girer. Kontak anahtarı 'ON' konumuna (akıllı giriş ve çalıştırma sistemi olmayan araçlar) ya da motor çalıştırma düğmesi KONTAK AÇIK konumuna alındığında sesli uyarı 6 saniye boyunca çalar. Araç hızı 20 km/saat (12 mph) sürate ulaştığında uyarı sesi bir defa çalar. 30 saniye sonra emniyet kemerinin halen takılı olmaması durumunda uyarı sesi aralıklı olarak 10 saniye çalar. Eğer emniyet kemeri hala takılmamışsa, sesli uyarı farklı bir tonda 20 saniye daha çalacaktır.
Varış yeri model kodu V*7olmayan modeller Sürücünün veya ön yolcunun emniyet kemeri takılı değilse, sesli uyarı devreye girer. Araç 20 km/saat hıza ulaştıktan sonra sesli uyarı devreye girer ve 30 saniye boyunca aralıklı olarak çalar. Eğer emniyet kemeri hala takılmamışsa, sesli uyarı farklı bir tonda 90 saniye daha çalacaktır.

*7: Aracınızın modelinden emin değilseniz “Aracınızın modelini kontrol ediniz” kısmına bakınız. (→S. 11)

*8: Arka yolcular kemerlerini bağlamadıkları takdirde arka yolcu emniyet kemeri uyarı sesi yolcuları uyarır. Araç 20 km/saat hıza ulaştıktan sonra sesli uyarı devreye girer ve 30 saniye boyunca aralıklı olarak çalar. Eğer emniyet kemeri hala takılmamışsa, sesli uyarı farklı bir tonda 90 saniye daha çalacaktır.

*9: Park freni çekili sesli uyarısı araç yaklaşık 5 km/saat (3 mph) hıza ulaşırsa çalar.

*10: Araç 120 km/saat hıza ulaşırsa veya aşarsa hız uyarı sesi çalar ve 6 saniye boyunca çalmaya devam etmesinin ardından veya aracın 120 km/saat (75 mph) hızın altına yavaşlamasının ardından susar.

Diğer uyarı ışıkları

İlgili müdahalelerin gerçekleştirilmesi uyarı ışığını söndürür.

Uyarı ışığı	Uyarı ışığı/Ayrıntılar/Aksiyonlar
	**Servise gidiniz uyarı ışığı (sesli uyarı) (bazı modellerde)** Elektronik motor kontrol sistemi, elektronik gaz kelebeği kontrol sistemi veya etkin frenleme sisteminde arıza olduğunu gösterir. → **Aracınızı Toyota bayisine kontrol ettiriniz.**

■ Aracı kullanırken arıza uyarı ışığı yanarsa

Bazı modellerde yakıt deposu tamamen boş olduğunda, arıza uyarı ışığı yanar. Yakıt deposu boş ise doldurunuz. Uyarı ışığı birkaç sürüşten sonra sönecektir.

Arıza uyarı ışığı sönmezse, en kısa süredeToyota bayisine başvurunuz.

⚠ DİKKAT

■ Uyarı ışığı yanar ya da sesli uyarı duyulursa (Bilgi ekranı olan araçlar)

Araç bilgi ekranında gösterilen mesajı kontrol ve takip edin. Bunlara uyulmaması, ciddi şekilde yaralanmalara veya ölüme sebep olabilir.

■ Eğer hem ABS hem de fren sistemi uyarı ışığı yanıyorsa

Aracınızı hemen güvenli bir yerde durdurunuz ve Toyota bayisini arayınız. ABS sistemi çalışmayabilir ve araç frenleme esnasında son derece kararsızlaşarak ciddi yaralanmayla ya da ölümle sonuçlanacak bir kazaya neden olabilir.

⚠ UYARI

■ Turboşarj sıkıştırma basıncı çok yüksek olduğunda arıza uyarı ışığı yanarsa (dizel motor)

Işık söndükten sonra bile kesinlikle hız yapmayınız veya motoru zorlamayınız.

■ Yakıt sistemi uyarı ışığı yanıp sönerse (dizel motor)

Bu uyarı ışığı yanıp sönerken aracınızı sürmeyiniz. Yakıt filtresinde su birikmiş halde aracın kullanılmaya devam edilmesi, yakıt enjeksiyon pompasının hasar görmesine sebep olacaktır.

Uyarı mesajı görünüyorsa*

Araç bilgi ekranı, sistem arızalarını, yanlış işlemleri ve bakım ihtiyacını içeren mesajlar gösterir. Mesaj göründüğünde, mesaja uygun olarak gerekli düzeltme işlemlerini yapınız.

▶ Tip A bilgi ekranı olan araçlar

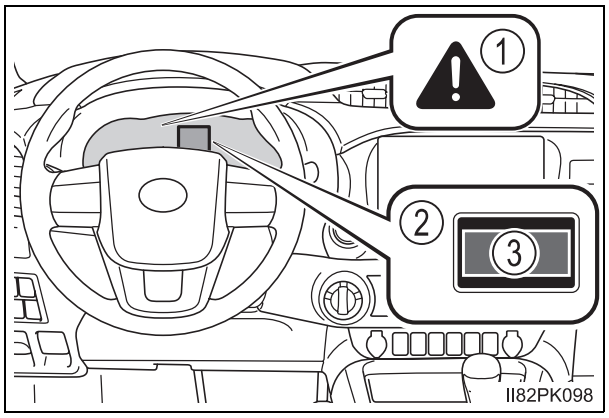

▶ Tip B bilgi ekranı olan araçlar

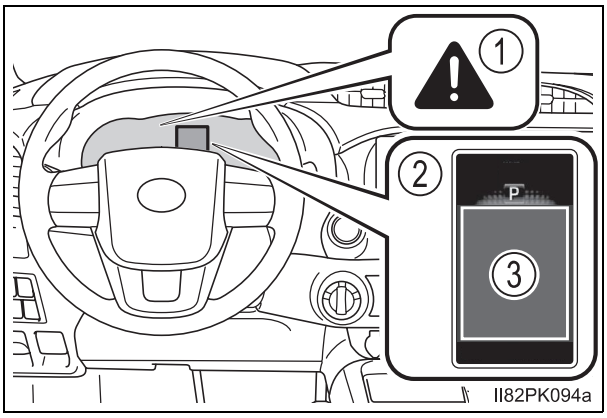

① Ana uyarı ışığı

Araç bilgi ekranında uyarı mesajı bulunduğunu göstermek için ana uyarı ışığı da yanar veya yanıp söner.

② Araç bilgi ekranı

③ Üstesinden gelme metodu

Araç bilgi ekranında gösterilen mesajdaki talimatları takip ediniz.

Belirtilen talimatları uyguladıktan sonra herhangi bir uyarı ışığı tekrar yanarsa, Toyota bayisine başvurunuz.

*: Bazı modellerde

Mesajlar ve uyarılar

Uyarı ışıkları ve uyarı sesleri meesajın içeriğine göre aşağıdaki gibi çalışırlar. Mesaj, bakım ihtiyacını işaret ediyorsa aracınızı acil olarak Toyota bayisine götürünüz.

	Sistem uyarı ışığı	Sesli uyarı*	Uyarı
Yanıyorsa	Yanıyorsa	Sesler	Sürüşle ilgili bir arıza ya da düzeltme istemi yapılmadığı takdirde tehlike oluşturabilecek önemli durumlarda.
Yanıyorsa	—	Sesler	
—	Yanar ya da yanıp söner	Sesler	Araç bilgi ekranında görünen sistemlerde bir arıza olabileceği durumlarda.
Yanıp sönüyorsa	—	Sesler	Araca zarar gelebileceği ya da kaza meydana gelebileceği durumlarda.
Yanıyorsa	—	Duyulmaz	Elektrikli parçalarda bir arıza ya da bakım ihtiyacı olduğu durumlarda.
Yanıp sönüyorsa	—	Duyulmaz	Yanlış bir işlem yapıldığında ya da işlemin doğru olarak nasıl yapılacağını gösterdiği durumlarda.

*: Ilk olarak sesli uyarı devreye girer, araç bilgi ekranında uyarı mesajı ortaya çıkar.

■ **Araç bilgi ekranında  uyarısı görünüyorsa**

Motor yağ basıncı çok düşük. (Eğer araç yokuşta durursa, bu uyarı mesaj görülebilir. Uyarı mesajının söndüğünü görmek için aracı düz bir zemin üzerine çekiniz.)
Aracınızı hemen güvenli bir yerde durdurunuz ve Toyota bayisini arayınız. Sürüşe devam edilmesi tehlikeli olabilir.

■ **Eğer araç bilgi ekranında "ACCELERATOR AND BRAKE PEDALS DEPRESSED SIMULTANEOUSLY"/(GAZ VE FREN PEDALLARINA AYNI ANDA BASILDI) uyarısı görülürse**

Gaz ve fren pedallarına aynı anda basılmıştır.
(→S. 195)
Gaz veya fren pedalını bırakınız.

■ **Eğer araç bilgi ekranında "WINDSHIELD WASHER FLUID LOW"/"Windshield washer fluid low"(DÜŞÜK YIMAKA SIVISI SEVİYESİ) uyarısı görülürse**

Düşük yıkama sıvısı seviyesi
Yıkama sıvısının tamamlanması (→S. 441)

■ **Eğer araç bilgi ekranında "OIL MAINTENANCE REQUIRED SOON"/"Oil maintenance required soon" (YAKINDA YAĞ BAKIMI GEREKECEK) uyarısı görülürse**

Motor yağının değişim periyodunun yaklaştığını gösterir.
Motor yağını kontrol ediniz ve gerekiyorsa değiştiriniz. Motor yağı değiştirildikten sonra, yağ değiştirme sistemi sıfırlanmalıdır. (→S. 434)

■ **Eğer araç bilgi ekranında "OIL MAINTENANCE REQUIRED"/"Oil maintenance required" (YAKINDA YAĞ BAKIMI GEREKECEK) uyarısı görülürse**

Motor yağının değişim periyodunun yaklaştığını gösterir.
Motor yağı ve yağ filtresi kontrolünü ve değişimini Toyota yetkili servisinize yaptırınız. Motor yağı değiştirildikten sonra, yağ değiştirme sistemi sıfırlanmalıdır. (→S. 434)

■ **Eğer araç bilgi ekranında "T-BELT MAINTENANCE REQUIRED"/"T-BELT maintenance required" (TRİGER KAYIŞI DEĞİŞİMİ GEREKLİ) uyarısı görülürse.**

Triger kayışının değişim periyodunun yaklaştığını gösterir.
Triger kayışının kontrolünü ve değişimini Toyota bayisine yaptırınız.

■ **Eğer araç bilgi ekranında "DIFFERENTIAL OIL TEMP HIGH COOLING TIME REQUIRED"/"Differential oil temp high Cooling time required" (DİFERANSİYEL YAĞ SICAKLIĞI YÜKSEK SOĞUMA İÇİN ZAMAN GEREKLİ) uyarısı görülürse.**

Diferansiyel yağı sıcaklığı aşırı yüksek.
Uyarı mesajı kaybolana kadar bekleyiniz.

■ **Eğer araç bilgi ekranında "OVER 120km/h"/"Over 120km/h" (120 km/s Aştı) uyarısı görülürse.**

Araç hızı 120 km/saat'i geçtiğinde Aynı zamanda, sesli uyarı devreye girer. Sesli uyarı 6 saniye çaldıktan sonra veya 120 km/saat (75 mph) hızın altına düştüğünüzde susar.
Araç hızını düşürünüz

■ **Eğer araç bilgi ekranında “ENGINE OIL LEVEL LOW ADD OR REPLACE”/ “Engine oil level low Add or replace” (MOTOR YAĞ SEVİYESİ DÜŞÜK EKLEYİNİZ VEYA DEĞİŞTİRİNİZ) uyarısı görülürse**

Motor yağı seviyesinin düştüğünü gösterir. (Eğer araç yokuşta durursa, bu uyarı mesaj görülebilir. Uyarı mesajının söndüğünü görmek için aracı düz bir zemin üzerine çekiniz.)
Motor yağı seviyesini kontrol ediniz ve gerekiyorsa yağ ilave ediniz.
(→S. 422)

■ **Araç bilgi ekranında “POWER TURNED OFF TO SAVE BATTERY”/ “Power turned off to save battery” (AKÜYÜ KORUMAK İÇİN GÜÇ KESİLDİ) görünürse.**

Otomatik güç kesme fonksiyonu nedeniyle güç kesilmiştir.
Daha sonra motoru çalıştırdığınızda, aracın motor devrini hafifçe arttırınız ve araç aküsünün şarj olması için gereken yaklaşık 5 dakika süresince bu motor devrini koruyunuz.

■ **Eğer araç bilgi ekranında "DPF FULL SEE OWNER'S MANUAL"/"DPF full See owner's manual" veya "DPF FULL MANUAL REGENERATION REQUIRED SEE OWNER'S MANUAL"/"DPF full Manual regeneration required See owner's manual" (DPF DOLU KULLANICI EL KİTABINA BAKINIZ veya DPF DOLU MANUEL ARINDIRMA GEREKLİ KULLANICI EL KİTABINA BAKINIZ) uyarısı görünürse**

Filtrede biriken kurumun arındırılması gerekmektedir.
DPF sistemi düğmesi olmayan araçlar:
Filtreyi arındırmak için aşağıda belirtilen sürüş şekilleri önerilmektedir*:

- Aralıksız sürüş yaparak (örneğin 65 km/saat hızda 20-30 dakikalık sürüş)
- Kısa sürüşlerden uzak durarak veya aralıksız sürüş yaparak (motoru uzun süreli çalıştırarak)

Dış hava sıcaklığı yaklaşık -15 C veya daha düşük olduğu durumlarda filtreyi arındırmak için aracı sürmeden önce motorun ısınmış olduğunu kontrol ediniz. Eğer motor soğuksa, motoru ısıtmak için vites düşürerek motor devrini arttırın. Şartlara bağlı olarak motor devri 3000 d/dak ulaşana kadar gaz pedalına basılması gerekebilir.

Arınma tamamlandığında uyarı mesajı kaybolur. Sürüş sağlayamadığınız takdirde ya da belirtilen sürüş koşullarını karşılamanıza rağmen uyarı mesajı sönmüyorsa aracınızı hemen Toyota bayisine götürünüz.

DPF sisteminin ayrıntıları içinS. 301’e bakınız.

*: Sürüş esnasında hava, yol, arazi ve trafik durumuna dikkat ediniz ve aracınızı trafik kurallarına uyarak sürünüz.

DPF sistemi düğmesi olan araçlar:
→S. 302

■ **Eğer araç bilgi ekranında "SEE OWNER'S MANUAL"/"See owner's manual" (kullanıcı el kitabına bakınız) görüntülenirse**

● Aşağıdaki mesajın görülmesi durumunda talimatları sırasıyla takip ediniz.

- “TRANSMISSION FLUID TEMP HIGH”/“Transmission fluid temp high” (ŞANZIMAN YAĞ SICAKLIĞI YÜKSEK) (→S. 232)
- “WATER ACCUMULATION IN FUEL FILTER”/“Water accumulation in fuel filter” (YAKIT FİLTRESİNDE SU BİRİKMESİ) (→S. 442)

● Eğer "SMART ENTRY & START SYSTEM MALFUNCTION"/"Smart entry & start system malfunction" (AKILLI GİRİŞ VE ÇALIŞTIRMA SİSTEMİ ARIZALI) görünürse, bu bir arıza olabilir.
Aracınızı acil olarak Toyota bayisine götürünüz.

● Eğer "Low oil pressure Stop in a safe place" (düşük yağ basıncı güvenli bir yerde durunuz) görünürse, bu bir arıza olabilir.
Aracınızı hemen güvenli bir yerde durdurunuz ve Toyota bayisini arayınız. Sürüşe devam edilmesi tehlikeli olabilir.

■ **Eğer araç bilgi ekranında “VISIT YOUR DEALER”/“Visit your dealer” (BAYİNİZİ ZİYARET EDİNİZ) görüntülenirse (bazı modellerde)**

Sistem veya araç bilgi ekranında gösterilen parça arızalı olabilir.
Aracınızı hemen Toyota yetkili servisinize götürünüz.

■ **Sesli uyarı**

Bazı durumlarda gürültülü bir konumda olunduğunda ya da müzik sesinden dolayı uyarı sesi duyulmayabilir.

DİKKAT

■ **Uyarı ışığı yanıyorsa veya sesli uyarı geliyorsa**

Araç bilgi ekranında gösterilen mesajı kontrol ve takip ediniz. Bunlara uyulmaması, ciddi şekilde yaralanmalara veya ölüme sebep olabilir.

UYARI

■ **Motor yağ seviye uyarısı göründüğünde (bazı modeller)**

Motorun eksik yağ ile çalışması, motora zarar verecektir.

■ **Eğer araç bilgi ekranında "WATER ACCUMULATION IN FUEL FILTER SEE OWNER'S MANUAL"/"Water accumulation in fuel filter See owner's manual" (YAKIT FİLTRESİNDE SU BİRİKMESİ KULLANICI EL KİTABINA BAKINIZ) görüntülenirse**

Ekranda uyarı mesajı görünürse, aracınızı sürmeyiniz. Yakıt filtresinde su birikmiş halde aracın kullanılmaya devam edilmesi, yakıt enjeksiyon pompasının hasar görmesine sebep olacaktır.

Lastiğiniz patladığında

▶ Yedek lastiği olmayan araçlar

Aracınızda yedek lastik bulunmamaktadır.
Eğer lastiğiniz patlarsa, aracınızı Toyota yetkili servisine veya yeterli uzmanlığa ve donanıma sahip başka bir kuruma veya ticari kurtarıcı firmalara çektirmenizi tavsiye ederiz.

▶ Yedek lastiği olan araçlar

Aracınızda bir yedek lastik bulunmaktadır. Lastik patlarsa yedek lastik ile değiştirebilirsiniz. Lastikler hakkında ayrıtılı bilgi için: →S. 443

⚠ DİKKAT

■ Lastiğiniz patladığında

Patlak bir lastikle sürüşe devam etmeyiniz.
Aracınızı kısa bir mesafe sürmek dahi, jant ve lastikte onarımı olanaksız hasara sebep olabilir ve herhangi bir kaza meydana gelebilir.

Aracınızı krikoyla yükseltmeden önce

- Aracınızı sert ve düz bir zeminde durdurunuz.
- Park frenini çekiniz.
- Vites kolunu P konumuna (Otomatik şanzıman) ya da R konumuna (düz şanzıman) getiriniz.
- Motoru durdurunuz.
- Dörtlü flaşörü yakınız. (→S. 476)

Yedek lastiğin yeri.

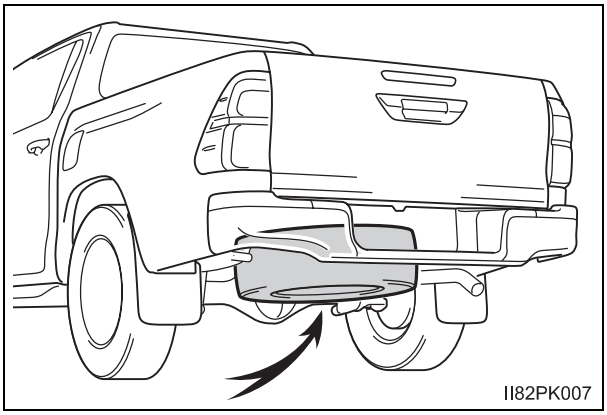

Kriko ve takımların yerleri

▶ Tek kabinli modeller

Kriko ve takımlar koltuğun arkasında bulunur.

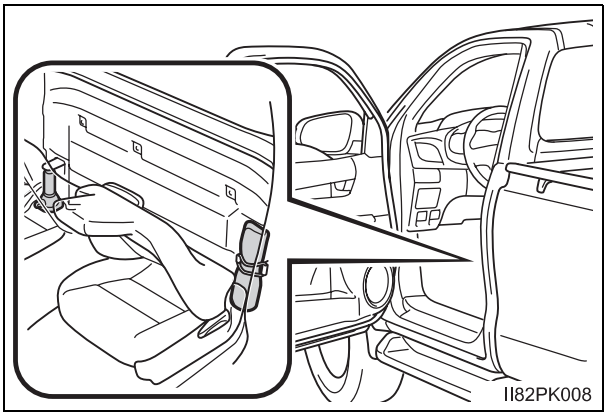

▶ Smart-kabin modeller

Kriko ve takımlar kapağın altında bulunur.

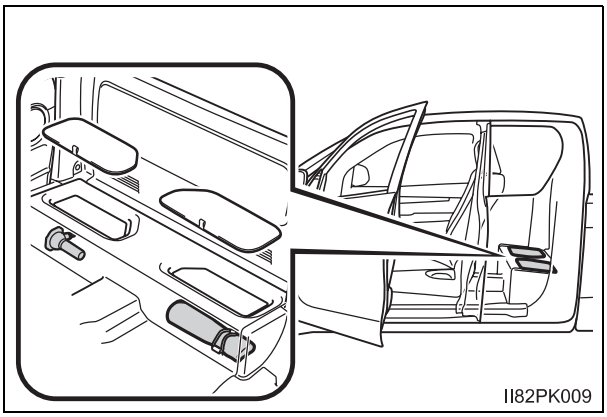

▶ Çift kabin modeller

Kriko ve takımlar koltuk alt minderi altında bulunur.

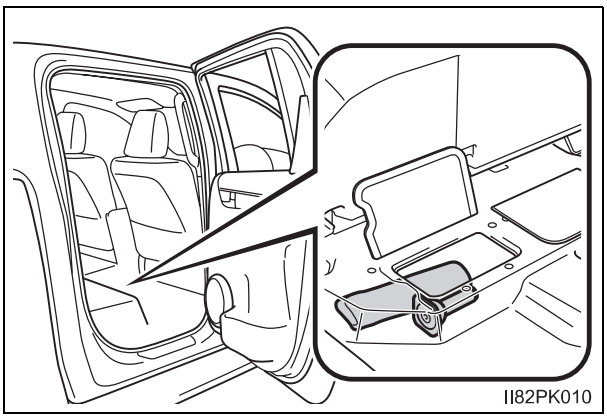

⚠ DİKKAT

Krikonun kullanılması

Krikonun yanlış kullanımı sonucu aracın krikodan kayarak düşmesi ciddi yaralanmalara veya ölüme sebep olabilir.

- Krikoyu, lastik değiştirme veya zincir takma ve sökme dışında herhangi bir amaçla kullanmayınız.
- Lastik değiştirirken sadece aracınızla birlikte verilen krikoyu kullanınız. Bu krikoyu başka araçlarda kullanmayınız ve aracınızın lastiklerini değiştirirken diğer krikoları kullanmayınız.
- Krikonun, doğru kaldırma noktasına düzgün yerleştiğini her zaman kontrol ediniz.
- Krikonun düzgün bir şekilde hareket ettirilebildiğini kontrol ediniz.
- Vücudunuzun herhangi bir parçasını kriko ile kaldırılan aracın altına sokmayınız.
- Aracınız kriko ile kaldırılmışken motoru çalıştırmayınız.
- Aracın içinde birisi varken aracınızı kaldırmayınız.
- Aracı kaldırırken krikonun altına ya da üzerine herhangi bir nesne koymayınız.
- Aracınızı, lastik değiştirmek için gereken yükseklikten fazla kaldırmayınız.
- Sarı uyarı çizgisinin görünmesinin ardından krikoyu kaldırmaya devam etmeyiniz.



- Aracın altına girmeniz gerekiyorsa sehpa kullanınız.

Aracı indirirken araç üzerinde veya yakınında çalışanların yaralanmamasına dikkat ediniz.

Kriko kolunu kullanınız.

Uzatma parçalarının beklenmedik bir şekilde ayrılmasını önlemek için kare başlıkları klik sesi duyulana kadar içeri sokunuz.

Krikonun ve takım çantasının yerinden çıkarılması

▶ Tek kabinli modeller

1 Kayışı çıkarınız ve alet çantasını alınız.

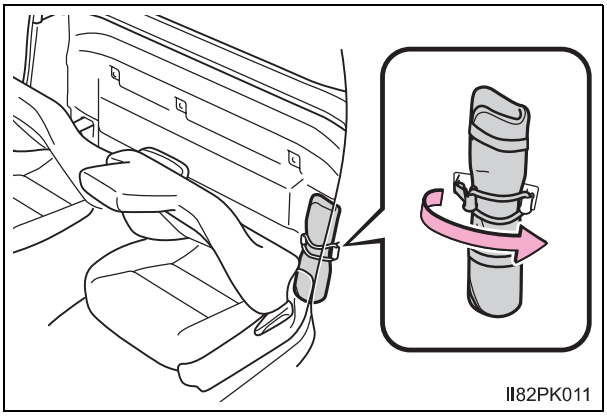

2 Krikoyu yerinden çıkarınız.

① Gevşetmek için

② Sıkmak için

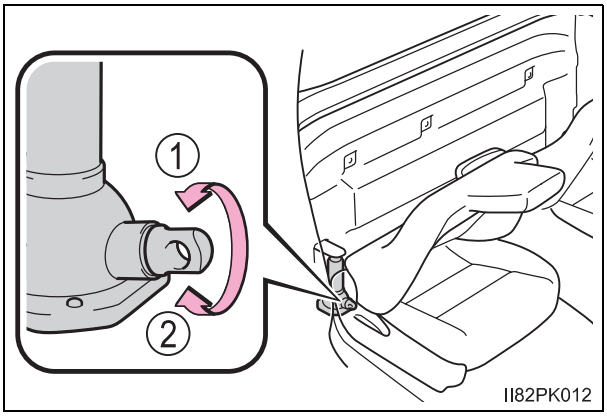

▶ Smart-kabin modeller

1 Arka koltuk minderli araçlar: Arka koltuk minderlerinin çıkarılması (→S. 172)

2 Tutacağı çekiniz ve kapağı açınız.

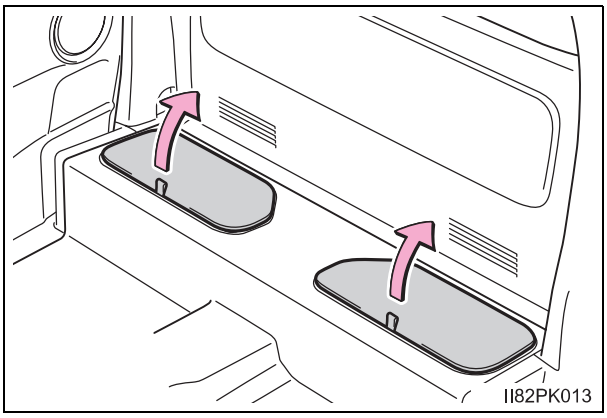

3 Kayışı çıkarınız ve alet çantasını alınız.

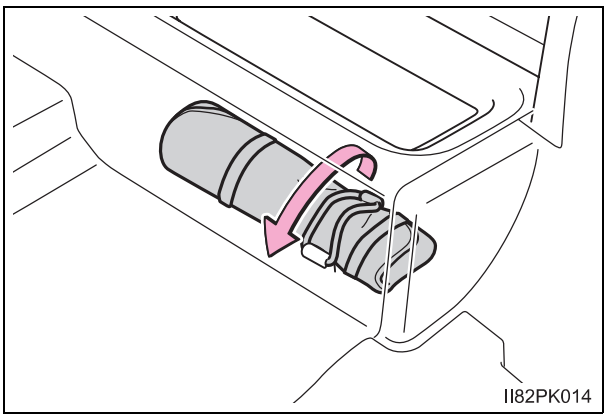

4 Krikoyu yerinden çıkarınız.

① Gevşetmek için

② Sıkmak için

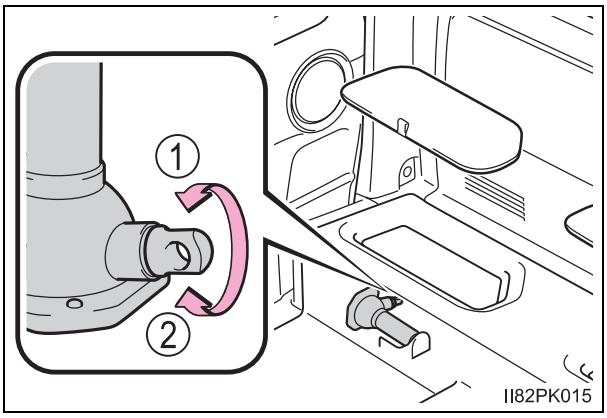

▶ Çift kabin modeller

1 Koltuk alt minderinin katlanması.(→S. 172)

2 Kapağı açınız.

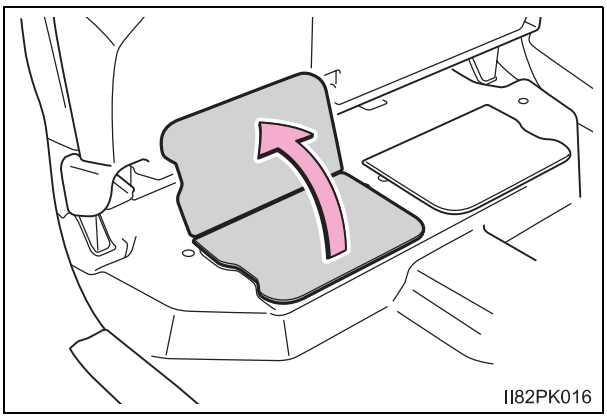

3 Takım çantasını dışarı alın.

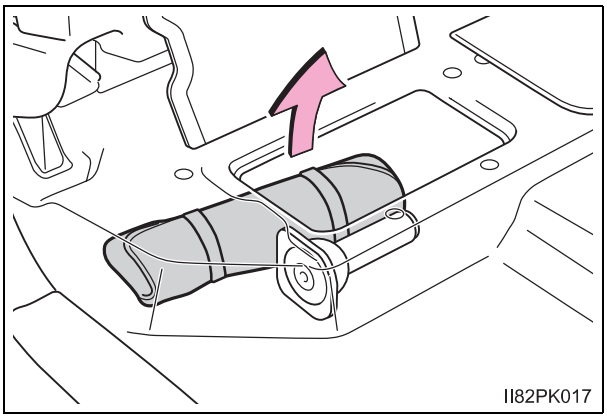

4 Krikoyu yerinden çıkarınız.

① Gevşetmek için

② Sıkmak için

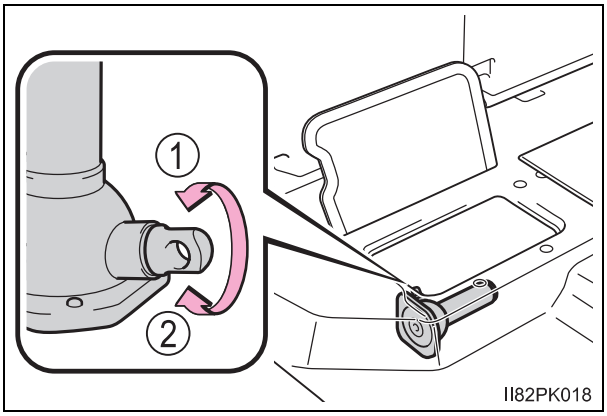

Yedek lastiğin çıkarılması

1 Kriko kolu ucunu, kriko kolu parçalarını ve bijon anahtarını birleştiriniz.

Kriko kolu uzatmalarını ve bijon anahtarını birleştirmek için kriko kolu uzatmalarının uçlarındaki tırnakları bastırınız.

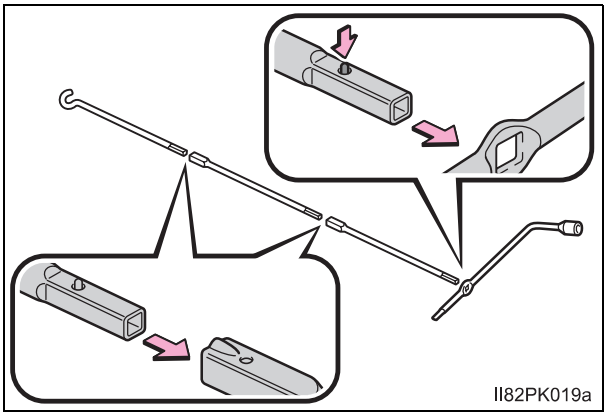

2 Kriko kolunun uç kısmını aşağıya indirme vidasına geçiriniz.

Tamponu korumak için kriko kolunun altına bir bez yerleştiriniz.

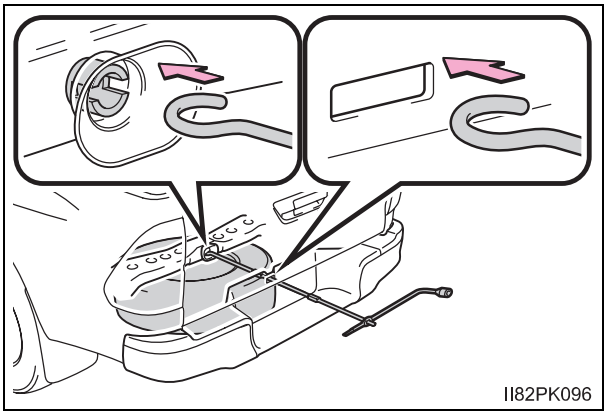

3 Yedek lastiği tamamen yere indiriniz.

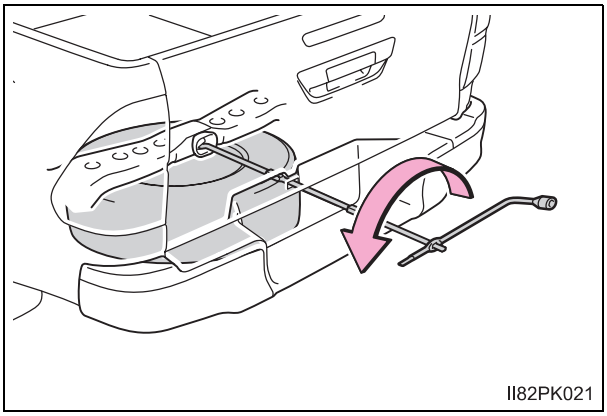

4 Sabitleme braketini çıkarınız ve yedek lastiği dışarı çekiniz.

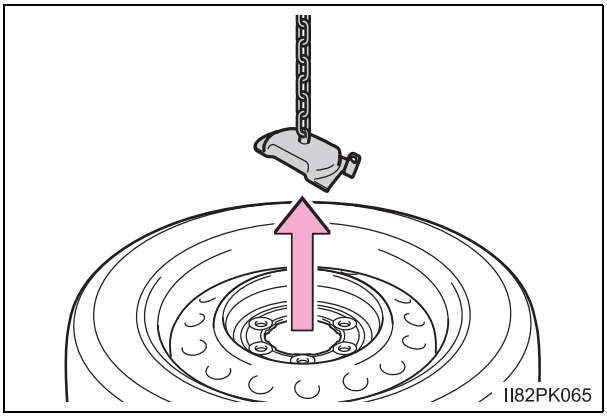

Patlak lastiğin değiştirilmesi

1 Takoz kullanınız.

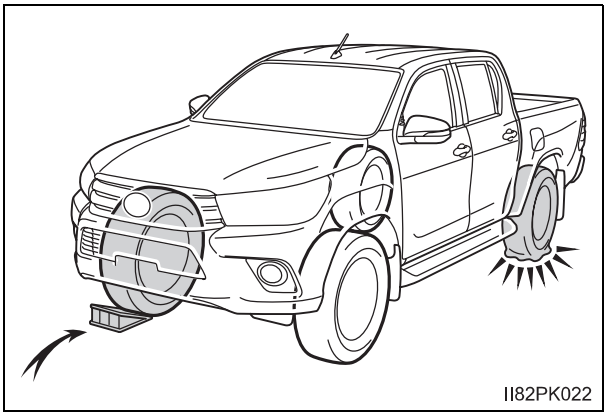

Patlak lastik		Takozun konumu
Ön	Sol taraf	Sağ arka lastiğin arkasına
	Sağ taraf	Sol arka lastiğin arkasına
Arka	Sol taraf	Sağ ön lastiğin önüne
	Sağ taraf	Sol ön lastiğin önüne

2 Şekilde gösterildiği gibi bijon anahtarının keskin ucuyla jant kapağını çıkartınız.

Jant kapağına zarar vermemek için bijon anahtarı ve jant kapağı arasına bir bez parçası koyunuz.

▶ Tip A

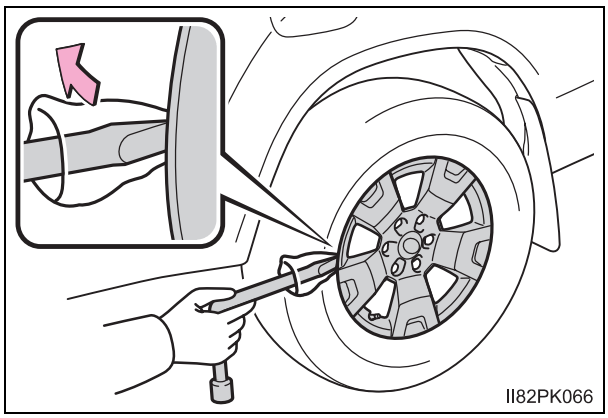

▶ Tip B

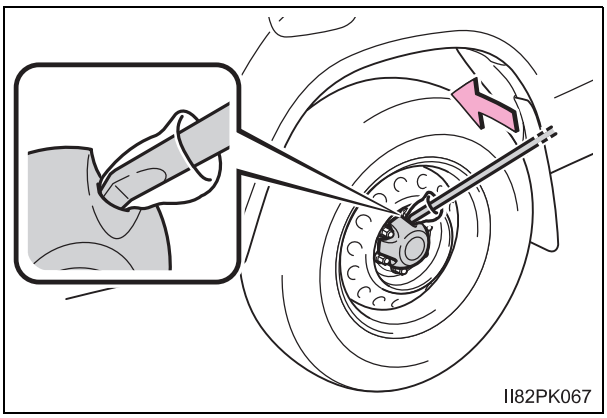

▶ Tip C

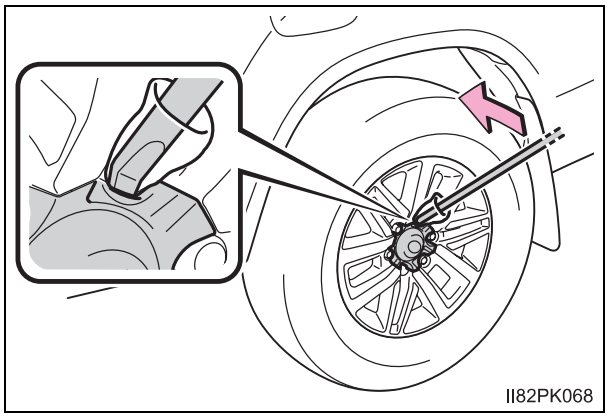

3 Bijon somunlarını bir miktar gevşetiniz (1 tur).

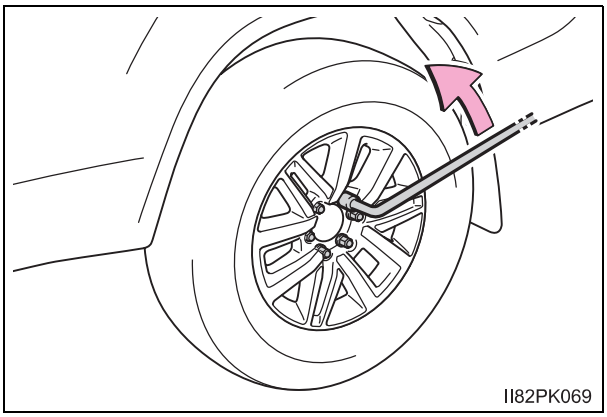

4 Kriko parçalarının birleştirilmesi. (→S. 505)

5 Krikoyu, patlayan lastiğin yerine göre resimde gösterilen kaldırma noktalarından birisinin altına yerleştiriniz.

▶ Ön

Traversin altına

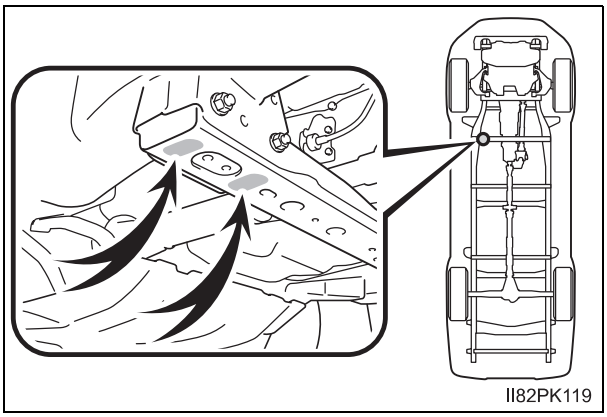

▶ Arka

Arka aks muhafazasının altına

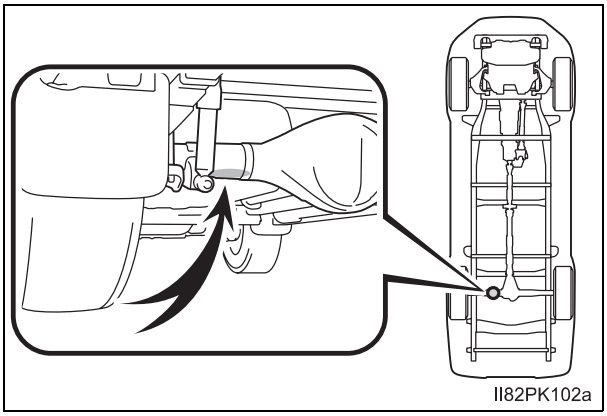

6 Lastiğin zeminle teması kesilene kadar aracı kaldırınız.

Krikoyu arka aks muhafazasının altına yerleştirirken, krikonun üst kısmındaki yuvanın arka aks muhafazasına oturduğundan emin olunuz.

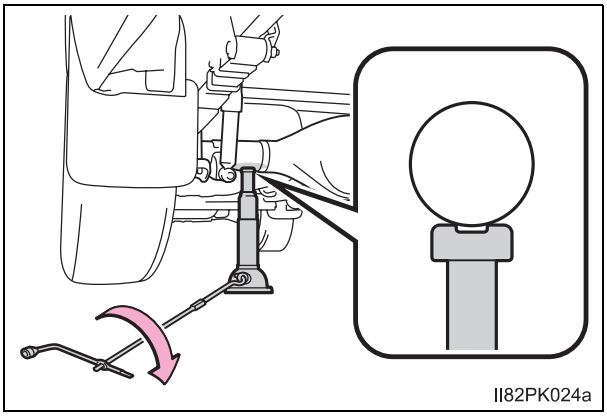

7 Tüm bijon somunlarını ve lastiği çıkarınız.

Jant yüzeyinde çizik oluşumunu engellemek amacıyla, lastiği zemine jant yüzeyi yukarı bakacak şekilde koyunuz.

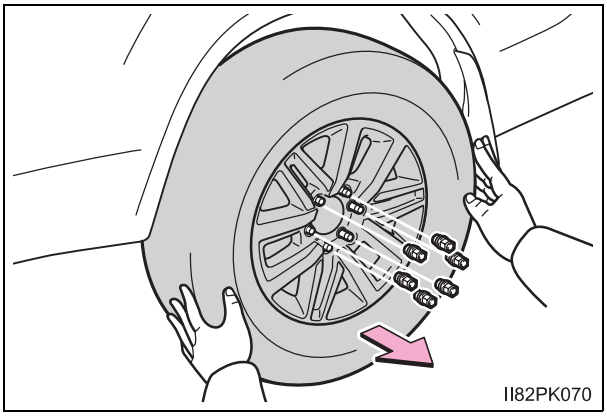

DİKKAT

Patlak lastiğin değiştirilmesi

- Aşağıda belirtilen uyarılara dikkat ediniz.

  Bunlara uyulmaması ciddi şekilde yaralanmalara sebep olabilir:

  - Aracın altından çıkarmadan önce, yedek lastiği tamamen indiriniz.
  - Jant kapağını elinizle çıkartmaya çalışmayınız. Jant kapağı ile çalışırken, beklenmedik kişisel yaralanmalara engel olmak için dikkat ediniz.
  - Araç sürüldükten hemen sonra poryaya veya frenlerin etrafındaki bölgeye dokunmayınız.
    Araç sürüldükten sonra porya ve frenlerin etrafındaki bölge son derece sıcak olacaktır. Lastik değiştirirken vs., bu bölgelere ellerle, ayaklarla ve vücudun diğer bölgeleri ile dokunmak yanıklara sebep olabilir.

- Belirtilen uyarıların dikkate alınmaması, somunların gevşemesine ve tekerleğin yerinden çıkmasına ve ölümle sonuçlanacak ciddi yaralanmalara sebep olabilir.

  - Tekerlekler değiştirildikten sonra bijon somunlarının en kısa sürede 105 N•m (10.7 kgf•m, 77 ft•lbf) torkla sıkılmasını sağlayınız.
  - Araç hareket halindeyken yerinden çıkabileceğinden, hasarlı jant kapaklarını kullanmayınız
  - Lastiği takarken, yalnızca bu tekerlekler için tasarlanmış özel somunları takınız.
  - Eğer cıvatalarda, somun dişlerinde veya jantın cıvata deliklerinde herhangi bir çatlak veya deformasyon varsa, aracı incelenmek üzere bir Toyota bayisine götürünüz.
  - Bijon somunlarını konik uçlar içeri gelecek şekilde takmaya dikkat ediniz. (→S. 449)

Yedek lastiğin takılması

1 Temas yüzeylerindeki pislikleri ve diğer yabancı maddeleri temizleyiniz.

Temas yüzeylerinde yabancı maddelerin kalması durumunda, araç hareket halindeyken bijon somunları gevşeyebilir ve lastiğin yerinden çıkmasına neden olabilir.

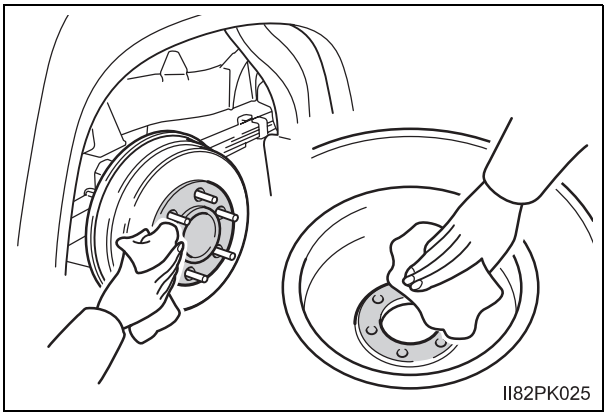

2 Lastiği yerleştiriniz ve tüm bijonları aynı seviyede elle sıkınız.

Çelik jantlı lastiği, çelik jantlı lastik ile değiştirirken, somunları, konik tarafları poryaya hafifçe temas edene kadar sıkınız.

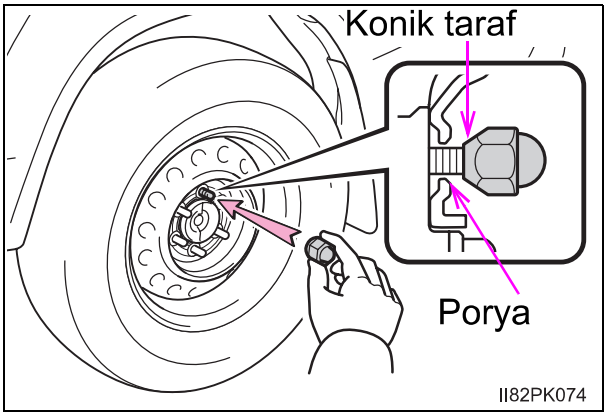

Alüminyum jantlı lastiği çelik jantlı lastik ile değiştirirken, somunları, konik tarafları poryaya hafifçe temas edene kadar sıkınız.

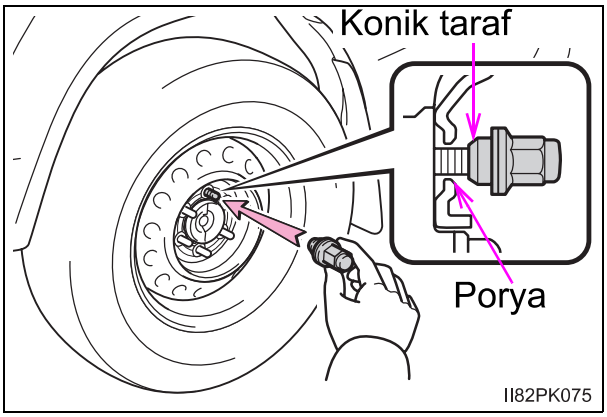

Alüminyum jantlı lastiği, alüminyum jantlı lastik ile değiştirirken, somunları, pullar poryaya hafifçe temas edene kadar çeviriniz.

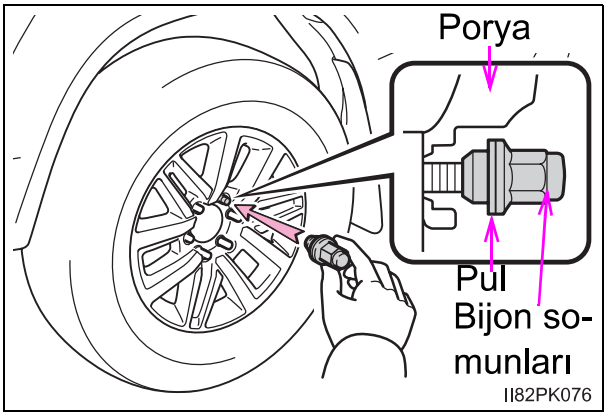

3 Aracı indiriniz.

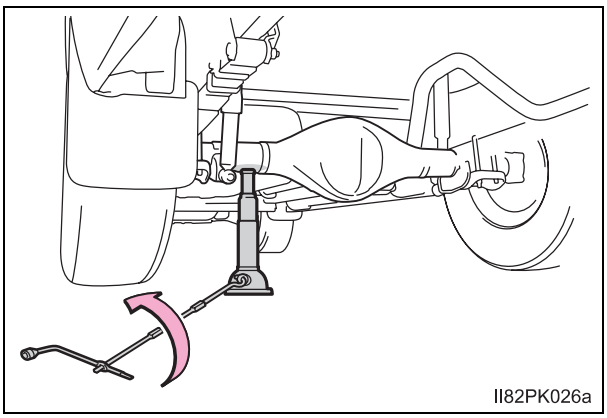

4 Şekilde gösterilen sırayla her tekerlek somunu 2 veya 3 defa sıkınız.

Sıkma torku:

105 N•m (10,7 kgf•m, 77 ft•lbf)

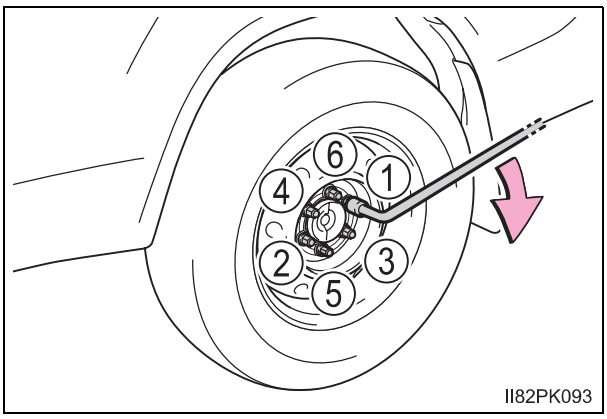

5 Aynı tipte yedek lastiğe sahip araçlar Jant kapağını geri takınız.

▶ Tip A

Jant kapağındaki boşluğu, supabın üzerine gelecek biçimde ayarlayınız.

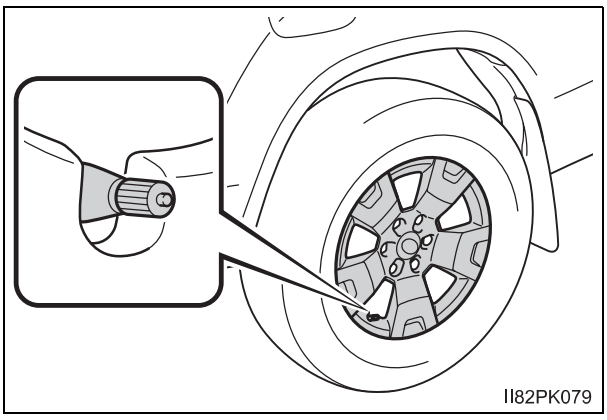

▶ Tip B

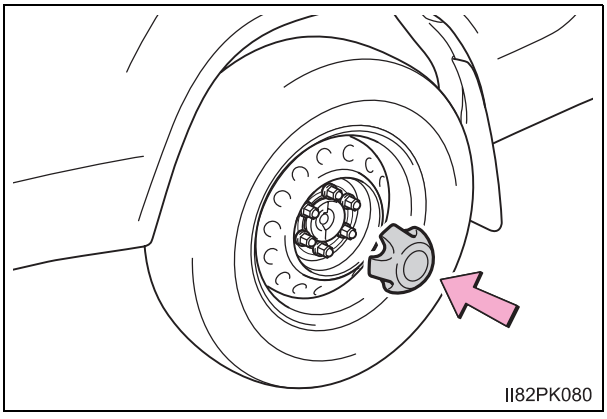

▶ Tip C

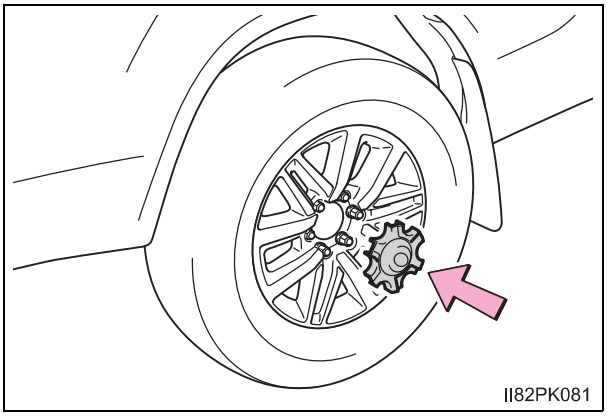

Patlak lastik, kriko ve diğer takımları yerlerine yerleştiriniz.

1 Dış kısmı yukarıya bakacak şekilde lastiği yere koyunuz ve sabitleme braketini şekilde gösterildiği gibi yerleştiriniz.

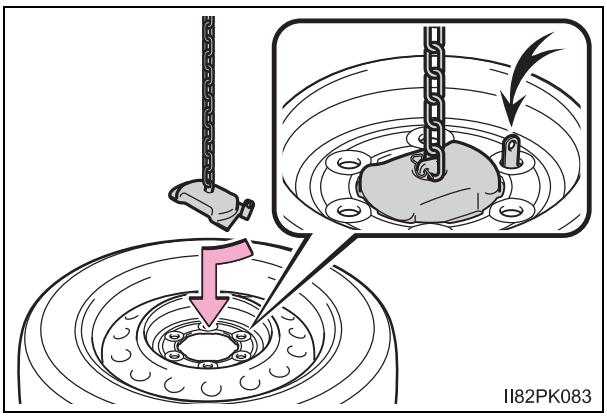

2 Lastiği kaldırınız.

Lastiğin doğru şekilde takılması için, lastiğin yarısı yerine girdikten sonra sarkan zincirin lastik yuvasına girip girmediğini kontrol ediniz.

Yanlardan kontrol ederek lastiğin tam yatay şekilde takılıp takılmadığına bakınız.

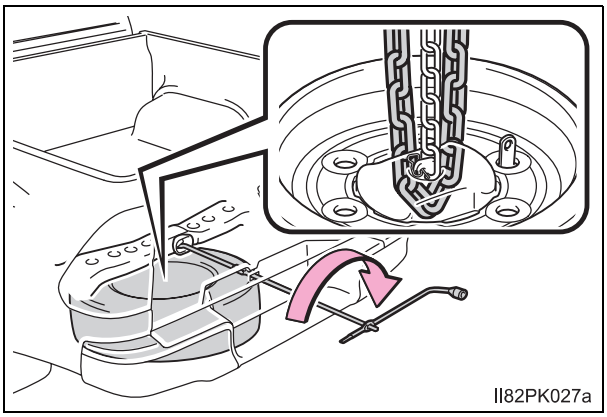

3 Kriko kolunda bulunan tırnaklara bastırarak kriko kolu uzatması, kriko kolu ucu ve bijon anahtarını birbirinden ayırınız.

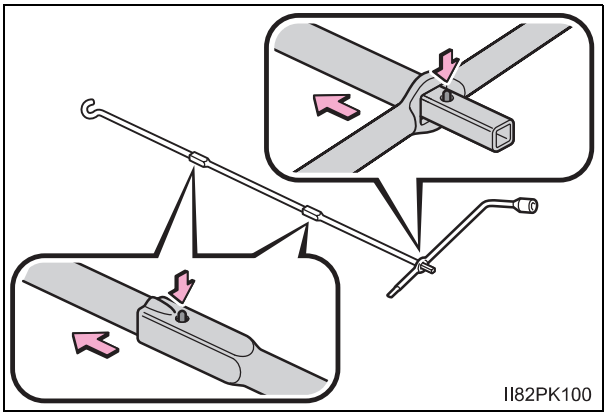

4 Aletleri ve krikoyu güvenli bir şekilde saklayınız.

Kriko sertifikası

EC DECLARATION OF CONFORMITY

AOYAMA THAI CO., LTD.

For

CE

Screw Jack

Models: 09111-0K150 for Toyota & 09111-0K160 for Toyota

Manufactured by
Aoyama Thai Co.,Ltd.
64/49 Mu4, Eastern Seaboard Industrial Estate,
Pluakdaeng,
Rayong 21140
Thailand

Means of Conformity
The Product is in conformity with EC law as approximated by the following directives:
Machinery Directive 2006/42/EC based on Technical Documentation File No. **2190 Issue 1, Revision 1**, November 2014

Standards used as guidance
Machinery Directive

ISO12100: 2010
Limited reference to EN 1494:2000/A1: 2008
Refer to complete listing in TF

Technical File compiled from manufacturers documentation and held in the EU, on behalf of the manufacturer by
TRaC Global Ltd
100 Frobisher Business Park,
Leigh Sinton Road, Malvern,
Worcestershire, WR14 1BX
United Kingdom

Signature of Responsible Person: **Mr. Katsumi Buma**
President

MACHINE SERIAL No.

Date: **26th November 2014**

Certificate No. **TRA-016130-00B DofC Issue 2**

DİKKAT

Kriko ve takımları kullandıktan sonra

Ani bir fren ya da çarpışma halinde kişisel yaralanmalara sebep olmamaları için, bütün aletleri ve krikoyu emniyetli biçimde yerlerine yerleştiriniz.

UYARI

Patlayan lastiği yerleştirirken

Lastik ile aracın alt kısmının arasına bir şey sıkışmadığından emin olunuz.

Uzatma parçasını takarken

Kare başlıkları emniyetli bir şekilde klik sesi duyulana kadar ittiriniz. Aksi takdirde, uzatma parçası yerinden çıkabilir ve boyaya ve araç gövdesine zarar verebilir.

Motorunuz çalışmıyorsa

Eğer doğru çalıştırma prosedürü uygulanmasına rağmen motor hala çalışmıyorsa (→S. 215, 219), aşağıdaki noktaları tekrar gözden geçiriniz:

Marş motoru normal çalışmasına rağmen aracınızın motoru çalışmıyorsa.

Problemin kaynağı aşağıda belirtilenlerden birisi olabilir:

- Yakıt deposunda yeterli miktarda yakıt bulunmayabilir.
  Benzinli motor: Aracınıza yakıt doldurunuz.
  Dizel motor: →S. 531
- Aracınızın motoru boğulmuş olabilir. (benzinli motor)
  Çalıştırma talimatlarına uygun şekilde aracınızı tekrar çalıştırmayı deneyiniz. (→S. 215, 219)
- Motor blokaj sisteminde (immobilizer) bir arıza olabilir.
  (bazı modellerde: →S. 93)

Marş motoru yavaş dönüyorsa, tavan lambaları ve farlar zayıf yanıyorsa veya korna çalmıyor ya da kısık sesle çalıyorsa.

Problemin kaynağı aşağıda belirtilenlerden birisi olabilir:

- Akü boşalmış olabilir. (→S. 522)
- Akü kutup bağlantıları gevşemiş ya da paslanmış olabilir.

Marş motoru dönmüyor (Akıllı giriş ve çalıştırma sistemi olan araçlar)

Açık devre ya da sigorta gibi elektriksel bir nedenle marş sistemi çalışmıyor olabilir. Buna rağmen, bazı durumlarda aracınızın motorunu geçici olarak çalıştırmak mümkün olabilir. (→S. 516)

Marş motoru dönmüyorsa, tavan lambaları ve farlar yanmıyorsa veya korna çalmıyorsa.

Problemin kaynağı aşağıda belirtilenlerden birisi olabilir:

- Akü kutup bağlantılarından teki ya da ikisi birden ayrılmış olabilir.
- Akü boşalmış olabilir. (→S. 522)
- Direksiyon kilit sisteminde bir arıza olabilir. (Akıllı giriş ve çalıştırma sistemine sahip araçlar)

Eğer sorunu gideremiyorsanız veya tamir talimatlarını bilmiyorsanız, Toyota bayisine başvurunuz.

Acil durum çalıştırma fonksiyonu (akıllı giriş ve çalıştırma sistemine sahip araçlar)

Kontak düğmesi çalışmasına rağmen aracınızın motoru çalışmıyorsa, motoru geçici olarak çalıştırmak için aşağıda belirtilen talimatları uygulayınız.

1. Park frenini çekiniz.
2. Vites kolunu P konumuna (Otomatik şanzıman) ya da N konumuna (düz şanzıman) getiriniz.
3. Motor düğmesini AKSESUAR konumuna alınız.
4. Fren pedalına ve debriyaj pedalına (düz şanzıman) sıkıca basarak motor düğmesini 15 saniye kadar basılı tutunuz.

Yukarıda belirtilen adımları uyguladığınızda motoru çalıştırabilseniz bile sistem arızalı olabilir. Aracınızı Toyota bayisine kontrol ettiriniz.

Vites kolu P konumundan çıkarılamıyorsa (otomatik şanzıman)

Fren pedalına bastığınız halde vites kolu hareket etmiyorsa, vites kolu kilitleme sisteminde bir sorun olabilir (Bu sistem, vites kolunun kazara hareketini engelleme amaçlıdır). Aracınızı hemen Toyota bayisine götürünüz.
Vites kolunun değiştirilmesini sağlamak için acil durum müdahalesi olarak aşağıda belirtilen talimatları uygulayınız:

1 Park frenini çekiniz.

2 Akıllı giriş ve çalıştırma sistemine sahip olmayan araçlar
Kontak anahtarını “ACC” konumuna getiriniz.

Akıllı giriş ve çalıştırma sistemine sahip araçlar:
Motor düğmesini AKSESUAR konumuna alınız.

3 Fren pedalına basınız.

4 Kapağı düz ağızlı bir tornavida veya benzer bir aletle kaldırınız.

Kapağa zarar vermemek için, tornavidayı bant ile sarınız.

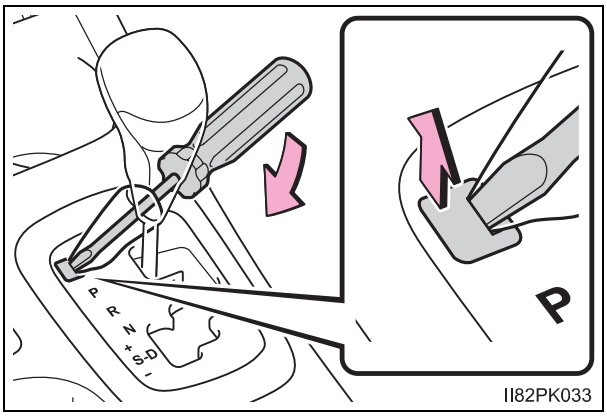

5 Shift lock düğmesine basınız.

Düğmeye basılıyken vites kolu değiştirilebilir.

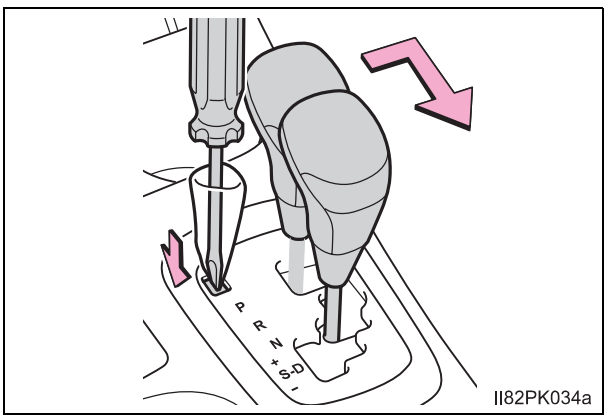

Elektronik anahtar gereği gibi çalışmazsa (akıllı giriş ve çalıştırma sistemi olan araçlar)

Elektronik anahtar ve araç arasındaki iletişim kesildiğinde (→S. 157) veya pilinin bitmesi sebebiyle elektronik anahtar kullanılamadığında akıllı giriş ve çalıştırma sistemi ve uzaktan kumanda kullanılamaz. Bu durumda, aşağıdaki talimatlar uygulanarak kapılar açılabilir ve motor çalıştırılabilir.

Kapıların kilitlenmesi ve kapı kilitlerinin açılması

Mekanik anahtarı kullanarak (→S. 135) aşağıdaki çalışmalar yapılabilir:

① Tüm kapıları kilitler

② Tüm kapı kilitlerini açar

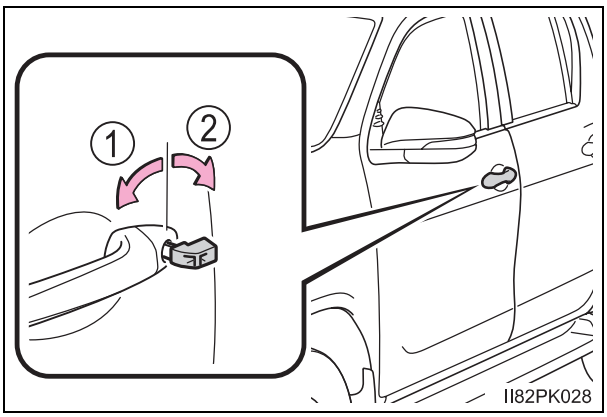

Aracın çalıştırılması

▶ Otomatik şanzıman

1 Vites kolunun P konumunda olduğuna emin olunuz ve fren pedalına basınız.

2 Elektronik anahtarının kilitleme ve açma düğmelerin olduğu kısmın arkası ile motor çalıştırma düğmesine dokununuz.

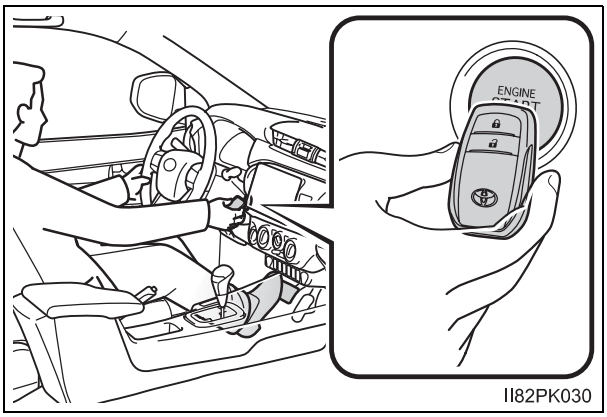

Elektronik anahtar algılandığında uyarı sesi duyulur ve motor çalıştırma düğmesi IGNITON ON (KONTAK AÇIK) konumuna geçer.

Akıllı giriş ve çalıştırma sistemi müşteri isteğiyle devre dışı bırakıldığında, motor düğmesi AKSESUAR moduna geçecektir.

3 Fren pedalına basınız.

Araç bilgi ekranında aracın nasıl çalıştırılacağı ile ilgili bir mesaj görünecektir.

4 Kontak düğmesine basınız.

Motorun hala çalışmaması halinde Toyota bayisine veya yeterli uzmanlığa ve donanıma sahip başka bir kuruma başvurunuz.

▶ Düz şanzıman

1 Vites kolunun N konumunda olduğundan emin olunuz ve debriyaj pedalına basınız.

2 Elektronik anahtarının kilitleme ve açma düğmelerin olduğu kısmın arkası ile motor çalıştırma düğmesine dokununuz.

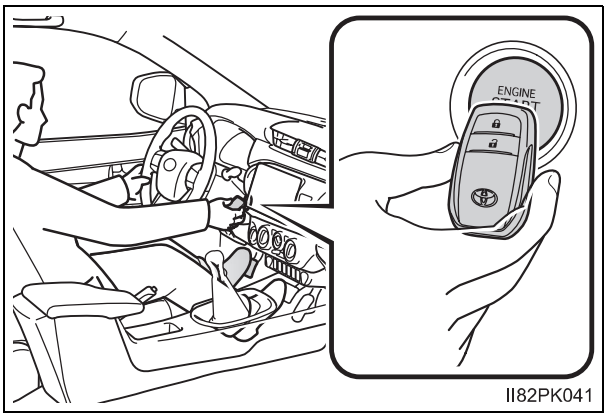

Elektronik anahtar algılandığında uyarı sesi duyulur ve motor çalıştırma düğmesi IGNITON ON (KONTAK AÇIK) konumuna geçer.

Akıllı giriş ve çalıştırma sistemi müşteri isteğiyle devre dışı bırakıldığında, motor düğmesi AKSESUAR moduna geçecektir.

3 Debriyaj pedalına basınız.

Araç bilgi ekranında aracın nasıl çalıştırılacağı ile ilgili bir mesaj görünecektir.

4 Kontak düğmesine basınız.

Motorun hala çalışmaması halinde Toyota bayisine veya yeterli uzmanlığa ve donanıma sahip başka bir kuruma başvurunuz.

■ **Motorun durdurulması**

▶ Otomatik şanzımanlı araçlar

Vites kolunu “P” konumuna alınız ve normal bir durumda motoru durdurmak için yaptığınız gibi motor düğmesine basınız.

▶ Düz şanzımanlı araçlar

Vites kolunu N konumuna alınız ve normal bir durumda motoru durdurmak için yaptığınız gibi motor düğmesine basınız.

■ **Anahtar pilinin değiştirilmesi**

Bu işlem geçici müdahale olduğu için elektronik anahtar pilinin bittiğinde hemen değiştirilmesi tavsiye edilir. (→S. 452)

■ **Alarm (Alarm bulunan araçlar Kazakistan ve Fas için)**

Kapıların kilitlenmesi için mekanik anahtarın kullanılması, alarm sistemini devreye almaz.
Alarm sistemi devredeyken kapılar mekanik anahtar ile açıldığında alarm çalabilir.

■ **Kontak anahtarı modlarını değiştirme**

▶ Otomatik şanzımanlı araçlar

Fren pedalından ayağınızı çekiniz ve step3 ’te anlatılan motor düğmesine basınız.

Motor çalışmayacak ve düğmeye her basıldığında mod değişecektir. (→S. 222)

▶ Düz şanzımanlı araçlar

Debriyaj pedalından ayağınızı çekiniz ve step3 ’te anlatılan motor düğmesine basınız.

Motor çalışmayacak ve düğmeye her basıldığında mod değişecektir. (→S. 222)

■ **Elektronik anahtarınız düzgün çalışmadığı zaman**

- Akıllı giriş ve çalıştırma sisteminin devre dışı bırakılmamış olduğundan emin olunuz. Eğer çalışmıyorsa on konumuna alınız.
(Kişiselleştirilebilir özellikler: →S. 563)
- Pil gücünü koruma fonksiyonunun ayarlandığını kontrol ediniz. Eğer ayarlıysa, fonksiyonu iptal ediniz.
(→S. 155)

Araç aküsü boşaldığında

Aracınızın aküsü boşaldığında motoru çalıştırmak için aşağıda belirtilen işlemler uygulanabilir.
Toyota bayisini arayabilirsiniz.

Bir set takviye kablosuyla, 12 voltluk aküyle çalışan bir başka araçtan yararlanarak aracınızı çalıştırmak için aşağıda belirtilen adımları izleyiniz.

1 Motor kaputunu açınız. (→S. 427)

2 Takviye kablolarını aşağıdaki prosedürlere göre bağlayınız.

① Aracınızdaki akünün pozitif (+) bağlantı noktasına pozitif takviye kablosunu bağlayınız.

② Pozitif takviye kablosunun diğer ucundaki kelepçeyi, ikinci aracın pozitif (+) akü bağlantı noktasına bağlayınız.

③ İkinci araçtaki negatif (-) akü bağlantı noktasına negatif takviye kablosu kelepçesini bağlayınız.

④ Negatif takviye kablosunun diğer ucundaki kelepçeyi, şekilde gösterildiği gibi akü ve hareketli parçalardan uzak, sağlam, sabit ve boyasız metalik bir noktaya bağlayınız.

▶ 2TR-FE motor

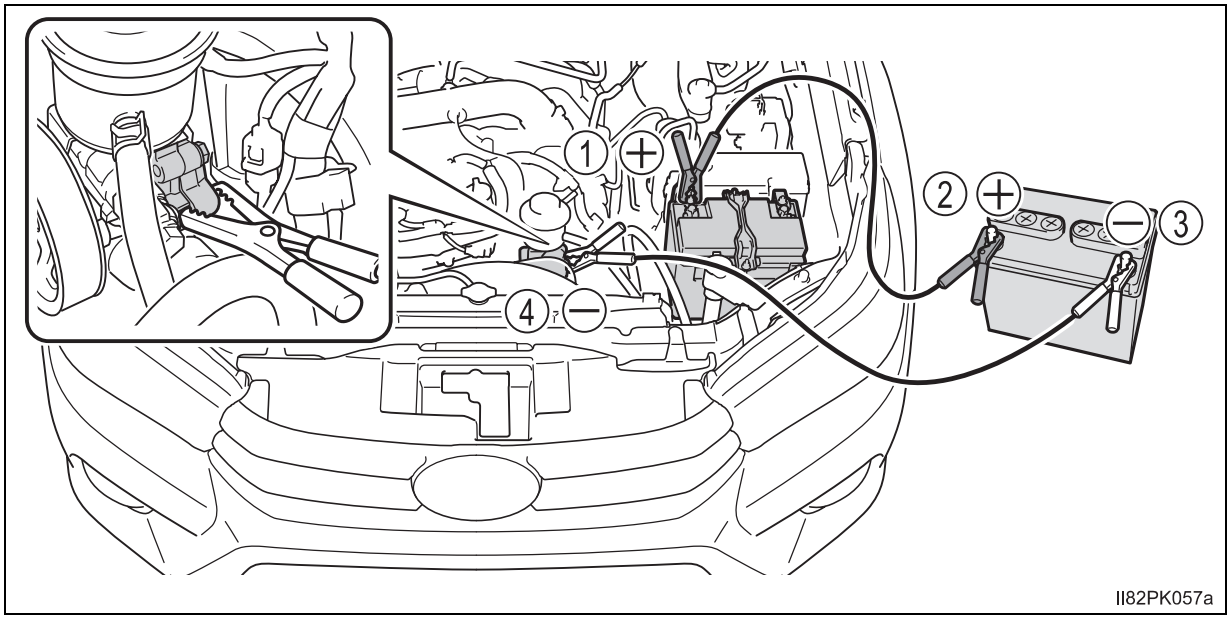

▶ 1GD-FTV ve 2GD-FTV motorlar:

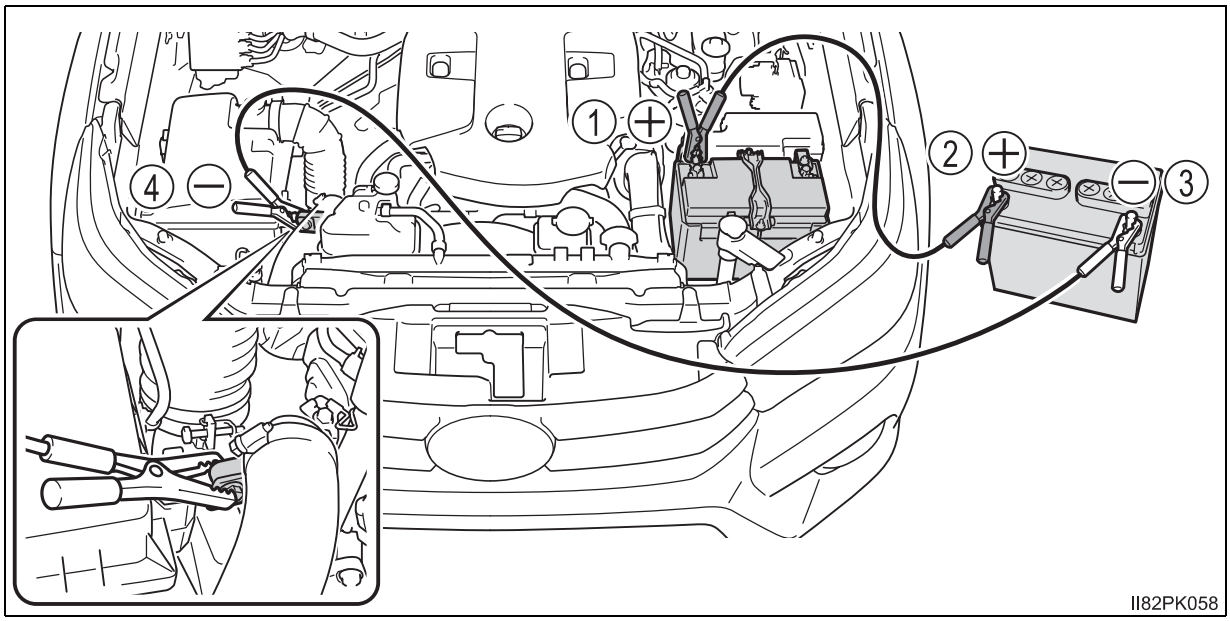

▶ 2KD-FTV motor

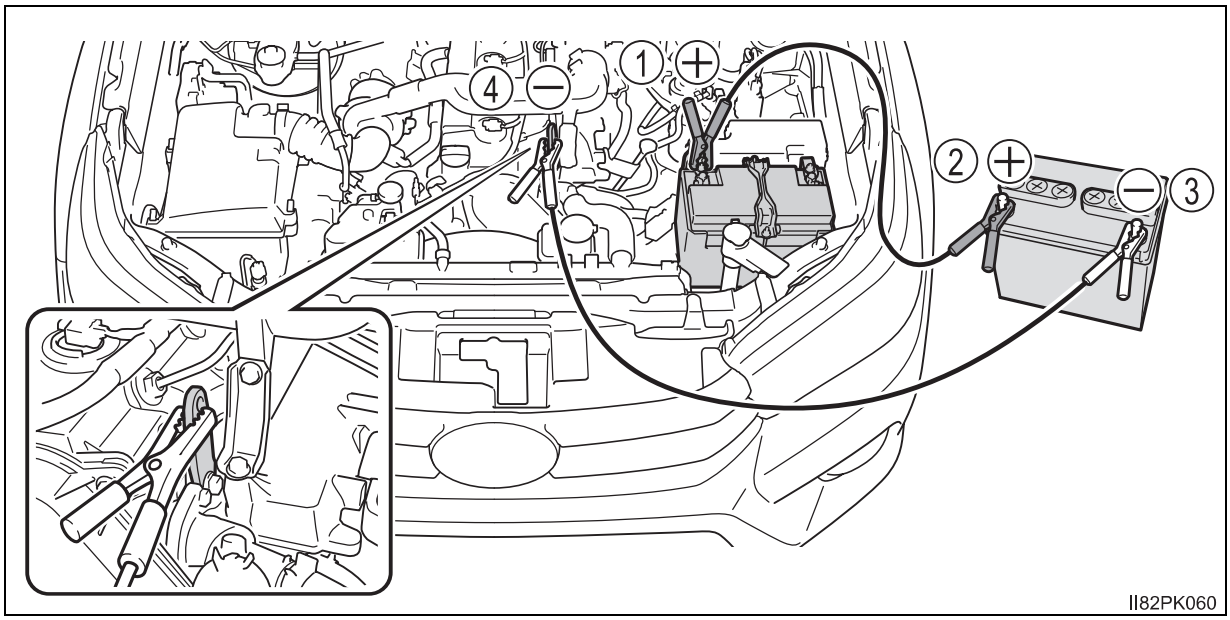

3 Diğer aracı çalıştırınız. Aracın motor devrini hafifçe arttırınız ve araç aküsünün şarj olması için gereken yaklaşık 5 dakika süresince bu motor devrini koruyunuz.

4 Akıllı giriş ve çalıştırma sistemine sahip araçlar Kontak anahtarı off konumundayken kapıların herhangi birini açıp kapatın.

5 Diğer aracın motor devrini koruyunuz ve kontak anahtarını “ON” konumuna (akıllı giriş ve çalıştırma sistemi olmayan araçlar) ya da KONTAK AÇIK moda (akıllı giriş ve çalıştırma sistemi olan araçlarda) getiriniz ve aracınızın motorunu çalıştırınız.

6 Aracınızın motoru çalıştıktan sonra takviye kablolarını bağladığınızın aksi sırasıyla çıkarınız.

Motor çalıştıktan sonra en kısa sürede aracınızı Toyota bayisine muayene ettiriniz.

■ **Akü bittiğinde aracın çalıştırılması (Otomatik şanzımanlı araçlar)**

Aracı ittirerek veya hareket ettirerek çalıştırmak mümkün değildir

■ **Akünün boşalmasını önlemek için**

- Motoru durdurduğunuzda müzik sistemini kapatınız ve farları söndürünüz. (Motor Durdurma/Çalıştırma sistemi bulunan araçlar: motorun, motor durdurma/çalıştırma sistemi tarafından durdurulması hariç)
- Yoğun trafik gibi aracınızı uzun süreli olarak düşük hızlarda kullanıyorsanız, çalışmakta olan gereksiz elektrikli parçaları kapatınız.

■ **Akü çıkarıldığında ya da boşaldığında**

- Elektronik kontrol ünitesi içerisindeki kayıtlı bilgiler silinir. Akü bittiğinde, aracınızı Toyota bayisine kontrol ettiriniz.
- Otomatik cam normal olarak kapanmayabilir. Bu durumda otomatik camların sıfırlama işlemini yapınız. (bazı modellerde) (→S. 186)

■ **Akünün şarj edilmesi**

Kendiliğinden deşarj olma ve çeşitli elektrik tüketim kaynaklarından dolayı, araç kullanılmasa bile aküde depolanan elektrik enerjisi yavaş yavaş deşarj olacaktır. Araç uzun bir süre boyunca kullanılmadan bırakılırsa, akü deşarj olabilir ve motoru çalıştırmak mümkün olmayabilir. (Araç sürüş sırasında otomatik olarak aküyü şarj eder.)

Akünün şarj edilmesi ya da değiştirilmesi (akıllı giriş ve çalıştırma sistemine sahip araçlar)

- Bazı durumlarda, akü boşaldığında akıllı giriş ve çalıştırma sistemini kullanarak kapıları kilitlemek veya açmak mümkün olmayabilir. Kapı kilitlerini açmak veya kilitlemek için uzaktan kumandayı ya da mekanik anahtarı kullanınız.
- Akü şarj olduktan sonra motor ilk denemede çalışmayabilir, ancak normalde ikinci denemede çalışacaktır. Bu bir arıza değildir.
- Motor düğmesi konumu araç tarafından kaydedilir. Akü terminali bağlandığında, sistem, terminal bağlantısı kesilmeden önceki konuma geçecektir. Akünün bağlantısını kesmeden önce, motor düğmesini OFF konumuna alınız.
  Akü deşarj olmadan önce motor düğmesinin hangi moda olduğundan emin değilseniz, aküyü yeniden bağlamadan önce son derece dikkatli olunuz.
- Motor durdurma/çalıştırma sistemine sahip araçlar: Aküyü şarj ettikten veya akü terminallerini yerine taktıktan sonra, Motor Durdurma/Çalıştırma Sistemi motoru yaklaşık 5 ile 40 dakika arası bir süre boyunca otomatik olarak durduramayabilir.

Aküyü değiştirirken

- Avrupa yönetmeliklerini karşılayan bir akü kullanınız.
- Önceki akü ile aynı boyutlarda ve eşdeğer veya daha yüksek 20 HR kapasitesinde akü kullanınız.
  - Akü boyutları farklı olması durumunda akünün bağlantısı düzgün yapılamaz.
  - Kullanılan akünün 20 HR kapasitesi daha düşük olması halinde, aracın kullanılmadan bırakıldığı süre kısa olsa bile, akü boşalabilir ve motorun çalışması mümkün olmayabilir.
- Motor durdurma/çalıştırma sistemine sahip araçlar: Motor Durdurma/Çalıştırma sistemi ile kullanılması uygun olan ve eşdeğer özelliklerde akü kullanınız. Eğer uyumsuz bir akü kullanılırsa, aküyü korumak için Motor Durdurma/Çalıştırma sisteminin fonksiyonları kısıtlanabilir.

  Aynı zamanda, akü performansı düşebilir ve motor tekrar çalışamayabilir. Toyota bayisine başvurunuz.
- Detaylı bilgi için, Toyota bayisine danışınız.

DİKKAT

Akü kutup başlarını sökerken

Her zaman ilk olarak negatif (-) terminal bağlantısını çıkarınız. Pozitif (+) terminal bağlantısı çıkartıldığında pozitif (+) terminal etrafındaki herhangi bir metale temas etmesi halinde kıvılcım meydana gelebilir ve elektrik şokuna, ciddi yaralanmalara ve ölüme ve bunlara ilave olarak yangına sebep olabilir.

Akü kaynaklı yangınların ve patlamaların önlenmesi

Aküden sızan yanıcı gazların kazara tutuşmasını önlemek için aşağıdaki uyarıları dikkate alınız:

- Takviye kablosunun doğru kutup başına bağlandığından veya bağlanması gereken kutup başı dışında herhangi bir kısımla temas halinde olmadığından emin olunuz.
- "+" terminaline bağlı takviye kablosunun diğer ucunun diğer parçalarla ya da braket ve boyasız metal gibi metal yüzeylerle temas etmesine izin vermeyiniz.
- Takviye kablolarının + ve – maşalarının birbiriyle temas etmesine izin vermeyiniz.
- Akü yakınında sigara içmeyiniz, kibrit ya da çakmak yakmayınız, açık alev bulundurmayınız.

Akü ile ilgili uyarılar

Aküde zehirli ve tahriş edici asitli elektrolit bulunurken içerisindeki plakalar kurşun ve kurşun bileşikleri barındırmaktadır. Aküyle çalışırken aşağıda belirtilen uyarılara dikkat ediniz:

- Aküyle çalışırken her zaman güvenlik gözlüğü takınız ve akü sıvısının (asit) deriyle, kıyafetlerle veya araç gövdesiyle temas etmemesine dikkat ediniz.
- Akünün üzerine eğilmeyiniz.
- Akü sıvısının ciltle veya gözle temas etmesi durumunda, etkilenen bölgeyi hemen bol suyla yıkayınız ve tıbbi müdahale yaptırınız.
  Tıbbi müdahale yapılana kadar etkilenen bölgeye ıslak sünger ya da bez uygulayın.
- Akü desteğine, kutup başlarına ya da diğer akü parçalarına temas ederseniz her zaman ellerinizi yıkayınız.
- Çocukları aküden uzak tutunuz.

DİKKAT

Aküyü değiştirirken

- Halavandırma tapası ve gösterge, akü tutucusuna yakın olması halinde akü elektroliti (sülfirik asit) sızabilir.
- Aküyü değiştirmekle ilgili bilgiler için Toyota yetkili servisinize başvurunuz.

Aracınızın hasar görmesini önlemek için (düz şanzımanlı araçlar)

Aracınızı iterek ya da çekerek çalıştırmayınız. Bu durumda üç yollu katalitik konvertör ya da katalitik konvertör aşırı ısınabilir ve yangına sebep olabilir.

UYARI

Takviye kablolarıyla çalışırken

Takviye kablolarını bağlarken, soğutucu fanlara veya kayışa dolanmalarını engelleyiniz.

Soğutma sıvısı sıcaklığı aşırı artarsa

Aşağıda belirtilen durumlar aracınızın fazla ısındığına işaret edebilir.

- Motor soğutma sıvısı göstergesi (→S. 112) kırmızı bölgeye geçerse veya motorda güç kaybı hissederseniz. (Örnek olarak araç hızı artmaz ise)
- Motor kaputunun altından duman geliyorsa.

Düzeltme prosedürleri

1 Aracınızı güvenli bir yerde durdurunuz ve klima sistemini kapatınız ve motoru durdurunuz.

2 Duman görürseniz:
Duman azaldıktan sonra dikkatlice kaputu açınız.

Duman görmezseniz:
Dikkatlice motor kaputunu kaldırınız

3 Motor yeterince soğuduktan sonra hortumları inceleyiniz ve radyatör peteğinde kaçak olup olmadığını kontrol ediniz.

① Radyatör

② Soğutma fanı

Büyük miktarda soğutma sıvısı sızıntısı varsa, acil olarak Toyota bayisini arayınız.

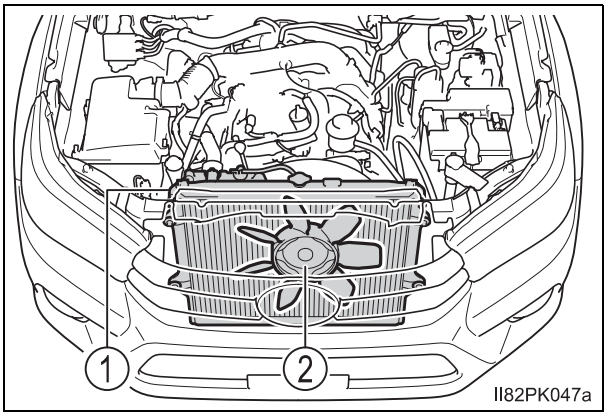

4 Eğer seviye “F”- “Dolu” ve “L”-“Düşük” çizgileri arasındaysa yeterlidir.

① Rezervuar
② “F” çizgisi
③ “L” çizgisi
④ Radyatör kapağı (bazı modellerde)

▶ Benzinli motor

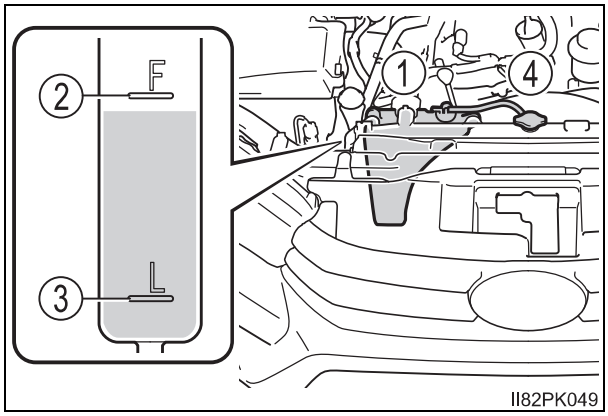

▶ Dizel motor

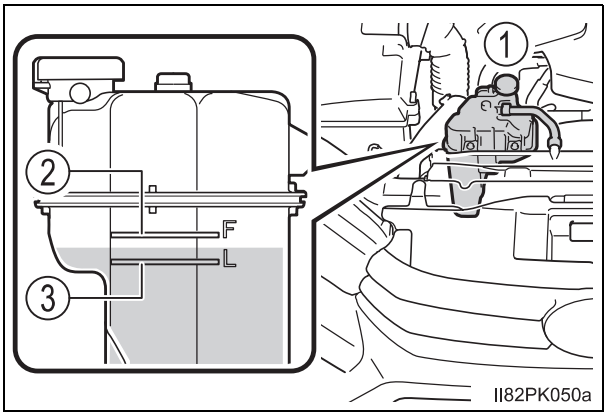

5 Gerekiyorsa motor soğutma sıvısına ekleme yapınız. (→S. 552)

Motor soğutma sıvısı yoksa acil durumlarda su eklenebilir.

▶ Benzinli motor

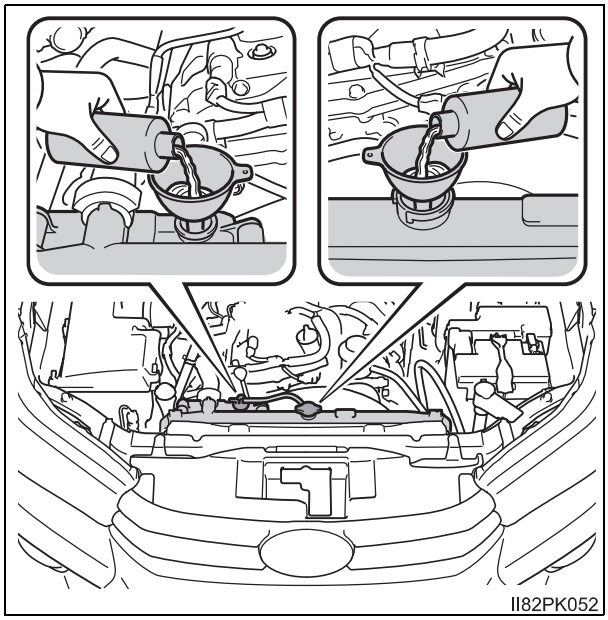

▶ Dizel motor

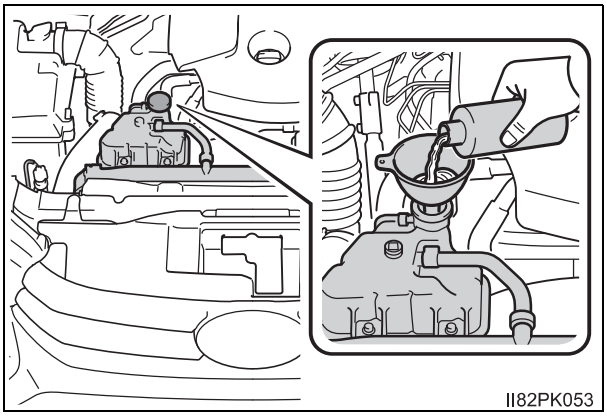

6 Radyatör soğutma fanının çalıştığından emin olmak ve radyatör veya hortumlardan soğutma sıvısı kaçağı olmadığından emin olmak için, motoru çalıştırınız.

7 Fan çalışmıyorsa:
Motoru acilen durdurunuz ve Toyota bayisini arayınız.

Fan çalışıyorsa:
Aracınızı Toyota bayisine kontrol ettiriniz.

⚠ DİKKAT

■ Aracınızın motor bölmesini incelerken

Aşağıda belirtilen uyarılara dikkat ediniz.
Bunlara uyulmaması yanıklar gibi ciddi şekilde yaralanmalara sebep olabilir:

- Duman kaputun altından geliyorsa, duman azalmadan kaputu açmayınız. Motor kompartımanı çok sıcak olabilir.
- Ellerinizi ve giysilerinizi (özellikle kravat, eşarp veya atkı) fanlardan ve kayışlardan uzak tutunuz. Yapılabilecek hatalar, ellerinizin veya giysilerin sıkışmasına ve çeşitli yaralanmalara neden olabilir.
- Motor ve radyatör sıcakken, radyatör kapağını veya soğutma sıvısı depo kapağını gevşetmeyiniz. Yüksek sıcaklıktaki buhar veya soğutucu püskürebilir.

⚠ UYARI

■ Motor soğutma sıvısı eklerken

Motor yeterince soğuduktan sonra soğutma sıvısını yavaşça ilave ediniz. Sıcak motora soğuk soğutma sıvısı eklenmesi motorun zarar görmesine sebep olabilir.

■ Soğutma sisteminin hasar görmesini önlemek için

Aşağıdaki uyarılara dikkat ediniz:

- Soğutma sıvısının yabancı madde (kum ya da toz vb) ile karışmasından kaçınınız.
- Herhangi bir soğutma sıvısı katkısı kullanmayınız.

Yakıtın bitmesi nedeniyle motorunuz çalışmıyorsa (sadece dizel motorlarda)

Yakıtın bitmesi nedeniyle motorunuz çalışmıyorsa:

1 Aracınıza yakıt doldurunuz.

2 Yakıt sisteminin havasını almak için sertleşene kadar el pompasına basınız.

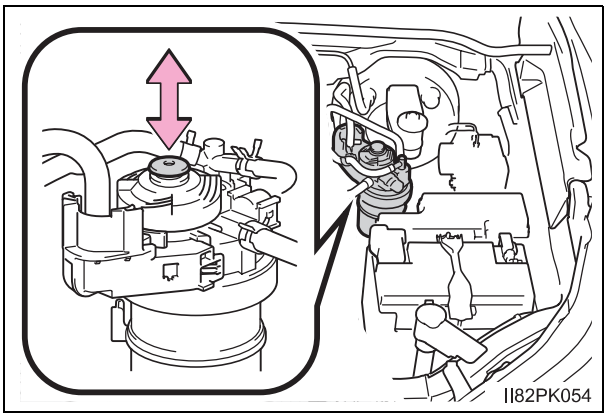

3 Motoru çalıştırınız. (→S. 215, 219)

Belirtilen adımları uygulamanıza rağmen motor hala çalışmıyorsa, 10 saniye kadar bekledikten sonra 2 ve 3 adımları yeniden deneyiniz. Motor hala çalışmıyorsa, Toyota bayisine başvurunuz.

Motoru çalıştırdıktan sonra düzenli çalışana kadar gaz pedalına hafifçe basınız.

⚠ UYARI

■ Motoru yeniden çalıştırırken

- Aracınıza yakıt doldurmadan ve el pompasını çalıştırmadan marşa basmayınız. Aksi takdirde motor ve yakıt sistemi hasar görebilir.
- Bir defada 30 saniyeden daha uzun süreli olarak marşa basmayınız. Aksi takdirde marş motoru ve elektrik kabloları aşırı ısınabilir.

Eğer aracınız saplanırsa

Aracınızın çamura veya kara saplanması ya da lastiklerin patinaj yapması durumunda aşağıda belirtilen talimatları uygulayınız:

1. Motoru durdurunuz. Park frenini çekiniz ve vites kolunu “P” konumuna (otomatik şanzıman) ya da “N” konumuna (manuel şanzıman) alınız.
2. Saplanmış haldeki lastiğin etrafındaki çamur, kar veya kumu temizleyiniz.
3. Çekişi sağlamak için lastiklerin altına tahta veya taş gibi malzemeler yerleştiriniz.
4. Motoru yeniden çalıştırınız.
5. Arka diferansiyel kilit sistemi olan araçlar: Arka diferansiyeli kilitleme (→S. 276)
6. Vites kolunu “D” ya da “R” (otomatik şanzıman) konumuna veya “1” ya da “R” (düz şanzıman) konumuna getiriniz. Aracı kurtarmak için gaz pedalına dikkatlice basınız.

■ Aracı hareket ettirmek zorsa (VSC sistemi olan araçlar)

TRC/A-TRC’yi kapatmak için  düğmesine basınız.

▶ Bilgi ekranı olmayan araçlar

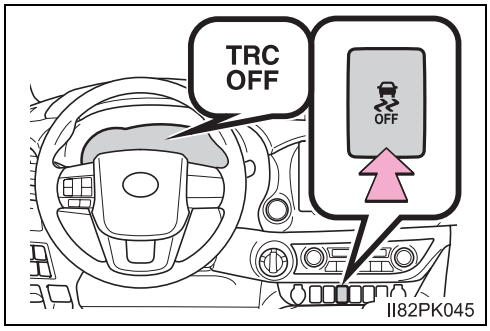

▶ Bilgi ekranı olman araçlar

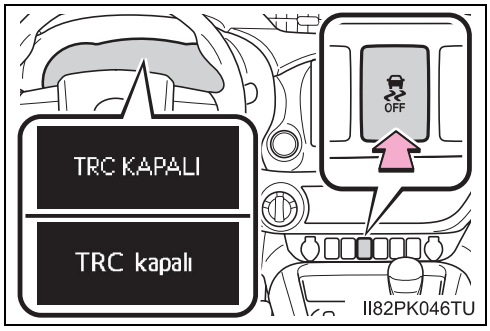

DİKKAT

Saplanan aracı kurtarırken

Saplandığı yerden çıkarmak için aracınızı ileri geri itmeden önce çevresinin boş olduğundan emin olunuz. Aksi takdirde aracınızın, yakınında bulunan diğer araçlara, nesnelere veya kişilere çarpmasına sebep olabilirsiniz. Ayrıca aracınız saplandığı yerden kurtulduğu anda aniden ileriye ya da geriye doğru fırlayabilir. Fazlasıyla dikkat gösteriniz.

Vites kolu konumunu değiştirirken

Otomatik şanzımana sahip araçlarda, gaz pedalına basılıyken vites kolu konumunu değiştirmemeye dikkat ediniz.
Bu durum, beklenmedik ani hızlanmalara neden olabilir ve ciddi yaralanma veya ölümle sonuçlanabilecek bir kazaya yol açabilir.

UYARI

Şanzımanın ve diğer parçaların hasar görmesini önlemek için

- Tekerleklerin patinaj çekmesinden veya gaz pedalına gereğinden fazla basılmasından kaçınınız.
- Belirtilen talimatları uygulamanıza rağmen araç saplandığı yerden çıkamıyorsa, aracınızın çekilmesi gerekebilir.
- Otomatik şanzımanlı araçlar: Saplanmış bir aracı kurtarırken otomatik şanzıman yağ sıcaklığı uyarı mesajı görünürse, hemen ayağınızı gaz pedalından çekiniz ve uyarı kaybolana kadar bekleyiniz. Aksi taktirde şanzıman hasar görebilir. (→S. 232)

Teknik özellikler 9

9-1. Teknik özellikler
Bakım bilgileri (yakıt, yağ seviyesi, vb) ...536
Yakıt bilgisi.....560
9-2. Kişiselleştirme
Kişiselleştirilebilir özellikler.563
9-3. Sıfırlama
Sıfırlama yapılan konular...569

Bakım bilgileri (yakıt, yağ seviyesi, vb)

Boyutlar

Aracın boyu	Arka tamponsuz	5265 mm (207.3 inç)*2 5285 mm (208.1 inç)*3
	Arka tamponlu	5335 mm (210.0 inç)*4 5330 mm (209.8 inç)*5
Aracın genişliği	Çamurluksuz	1800 mm (70.9 inç)*6 1815 mm (71.5 inç)*7
	Çamurluklu	1855 mm (73.0 inç)
Aracın yüksekliği*1	Tek kabinli modeller	1795 mm (70.7 inç)
	Smart-kabinli modeller	1810 mm (71.3 inç)
	Çift kabin modeller	1815 mm (71.5 inç)
Dingil mesafesi		3090 mm (121.7 inç)
Ön iz mesafesi		1505 mm (59.3 inç)*8 1495 mm (58.9 inç)*9 1535 mm (60.4 inç)*10
Arka iz mesafesi		1520 mm (59.8 inç)*8 1510 mm (59.4 inç)*9 1550 mm (61.0 inç)*10

*1: Yüksüz araç

*2: A tipi bagaj kapağı (→S. 151)

*3: B tipi bagaj kapağı (→S. 151)

*4: Çelik ön tamponsuz

*5: Çelik ön tamponlu

*6: Yan basamaksız

*7: Yan basamaklı

*8: 205R16C lastikli

*9: 225/70R17C lastikli

*10: 265/65R17 ya da 265/60R18 lastikli

Ağırlıklar*

Aracın brüt ağırlığı	Tek kabinli modeller	4WD modeller	3080 kg
		Pre Runner	2950 kg
	Smart-kabinli modeller	4WD modeller	3150 kg
		Pre Runner	3000 kg
	Çift kabin modeller	4WD modeller	2910 kg*1 3210 kg*2
		Pre Runner	2810 kg*3 3050 kg*4
İzin verilen azami dingil ağırlıkları	Ön		1420 kg
	Arka	Tek kabinli modeller	1850 kg
		Smart-kabinli ve Çift kabin modeller	1650 kg*1 1920 kg*2
Çeki demiri yükü	Tek kabinli modeller	4WD modeller	130 kg
		Pre Runner	115 kg
	Smart-kabinli modeller	4WD modeller	130 kg
		Pre Runner	120 kg
	Çift kabin modeller	4WD modeller	130 kg
		Pre Runner	115 kg*3 120 kg*4

*: Varış yeri model kodu W (Aracınızın modelinden emin değilseniz “Aracınızın modelini kontrol ediniz” kısmına bakınız.) olan modeller. [→S. 11])

<table>
<tr><td rowspan="8">Römork kapasitesi</td><td colspan="3">Fren donanımsız</td><td>750 kg</td></tr>
<tr><td rowspan="7">Fren donanımlı</td><td rowspan="2">Tek kabinli modeller</td><td>4WD modeller</td><td>3200 kg</td></tr>
<tr><td>Pre Runner</td><td>2800 kg</td></tr>
<tr><td rowspan="2">Smart-kabinli modeller</td><td>4WD modeller</td><td>3200 kg</td></tr>
<tr><td>Pre Runner</td><td>3000 kg</td></tr>
<tr><td rowspan="2">Çift kabin modeller</td><td>4WD modeller</td><td>3200 kg</td></tr>
<tr><td>Pre Runner</td><td>2800 kg*3
3000 kg *4</td></tr>
</table>

1: Rusya, Ukrayna, Türkiye ve İsrail için EURO V modeller

2: Rusya, Ukrayna, Türkiye ve İsrail için EURO V modeller hariç

3: Türkiye için EURO V modeller

4: Türkiye için EURO V modeller hariç

*5: EURO V bir emisyon standardıdır. Aracınızın ilgili standartları karşılayıp karşılamadığı açık değilse, Toyota bayisine başvurunuz.

Aracın tanımlanması

Araç şasi numarası

Araç şasi numarası (VIN) aracınızın yasal kimliğidir. Bu, Toyota'nızın temel kimlik numarasıdır. Aracınızın resmi kayıtlarında kullanılır.

Bu numara arka sağ şasi üzerinde bulunmaktadır.

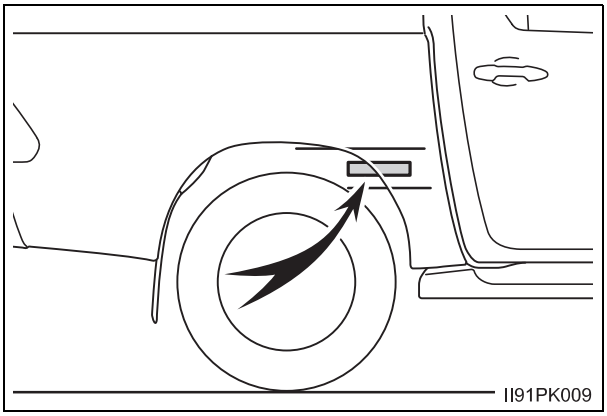

Tek kabinli modeller (Güney Afrika üretimi modeller):
Bu numara aynı zamanda üretici firma etiketi üzerinde de yazılıdır.

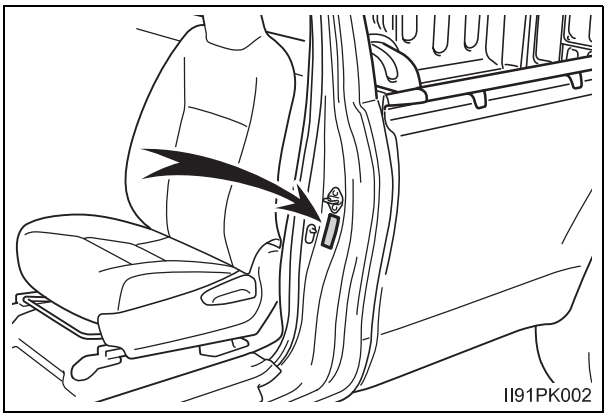

Smart-kabinli modeller (Güney Afrika üretimi modeller*)
Bu numara aynı zamanda üretici firma etiketi üzerinde de yazılıdır.

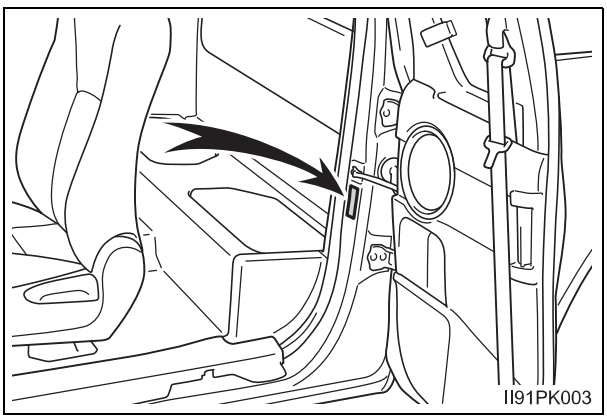

Çift kabinli modeller (Güney Afrika üretimi modeller*):

Bu numara aynı zamanda üretici firma etiketi üzerinde de yazılıdır.

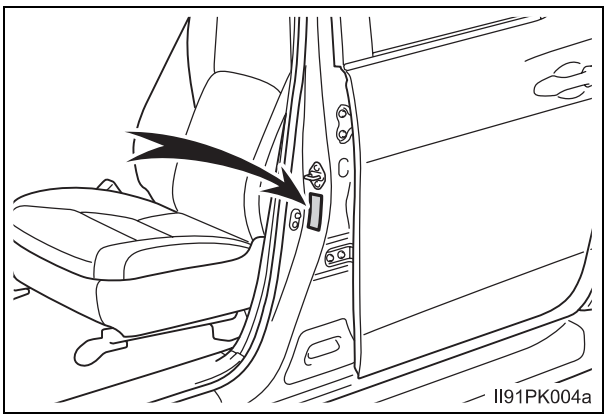

Tayland üretimi modeller*:
Bu numara aynı zamanda üretici firma plakası üzerinde de yazılıdır.

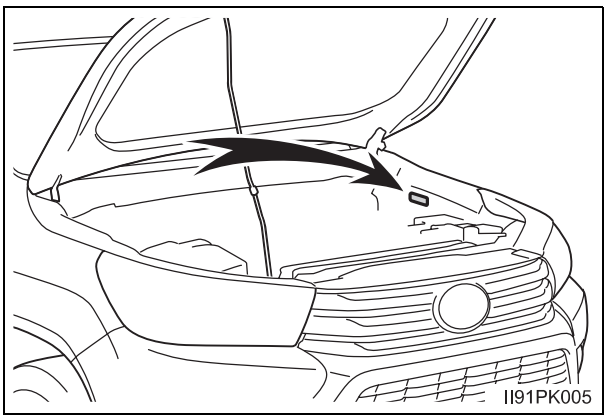

Varış yeri model kodu V*:
Bu numara gösterge panelinin sol üst kısmında da bulunmaktadır.

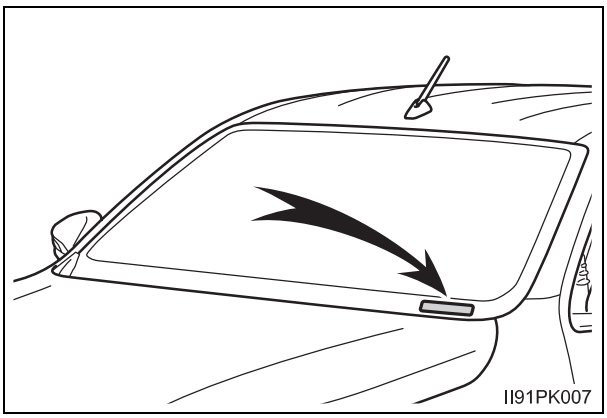

*: Aracınızın modelinden emin değilseniz “Aracınızın modelini kontrol ediniz” kısmına bakınız. (→S. 11)

Motor numarası

Motor numarası gösterildiği gibi motor bloğuna basılmıştır.

▶ 2TR-FE motor

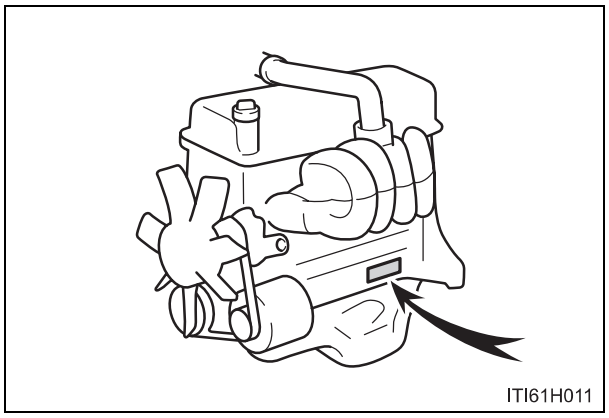

▶ 1GD-FTV ve 2GD-FTV motorlar:

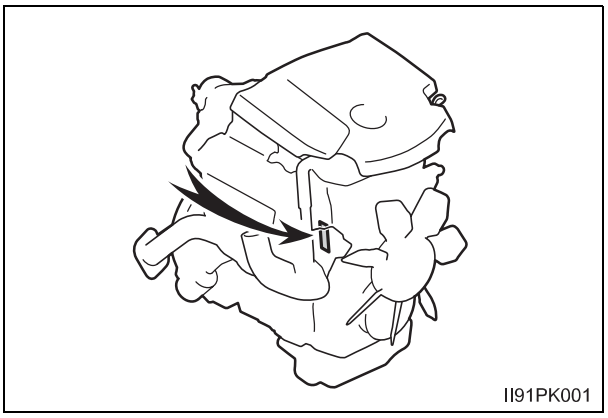

▶ 2KD-FTV motor

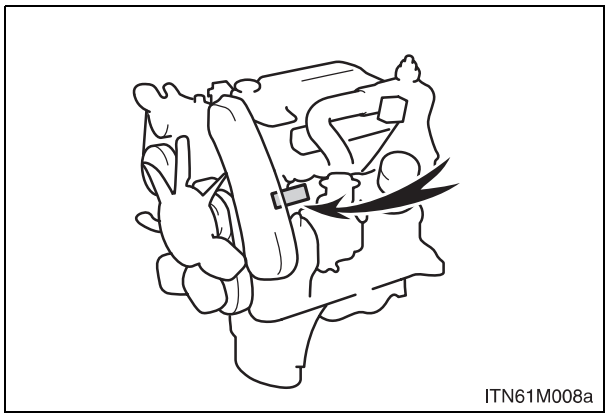

Motor

▶ 2TR-FE motor

Model	2TR-FE
Tip	4 silindirli sıra tip, benzinli
Çap ve strok	95.0 × 95.0 mm (3.74 × 3.74 inç)
Silindir hacmi	2.694 cm^3 (164,4 cu.inç)
Supap boşluğu (motor soğuk)	Otomatik ayarlama
Tahrik kayışı gerginliği	Otomatik ayarlama

▶ 1GD-FTV motor

Model	1GD-FTV
Tip	4 silindirli sıra tip, 4 zamanlı, dizel (Turboşarjlı)
Çap ve strok	92.0 × 103.6 mm (3.62 × 4.08 inç)
Silindir hacmi	2.755 cm^3 (168,1 cu.inç)
Supap boşluğu (motor soğuk)	Otomatik ayarlama
Tahrik kayışı gerginliği	Otomatik ayarlama

▶ 2GD-FTVmotor

Model	2GD-FTV
Tip	4 silindirli sıra tip, 4 zamanlı, dizel (Turboşarjlı)
Çap ve strok	92.0 × 90.0 mm (3.62 × 3.54 inç)
Silindir hacmi	2.393 cm^3 (146,0 cu.inç)
Supap boşluğu (motor soğuk)	Otomatik ayarlama
Tahrik kayışı gerginliği	Otomatik ayarlama

▶ 2KD-FTV motor

Model	2KD-FTV
Tip	4 silindirli sıra tip, 4 zamanlı, dizel (Turboşarjlı)
Çap ve strok	92.0 × 93.8 mm (3.62 × 3.69 inç)
Silindir hacmi	2.494 cm^3 (152,2 cu.inç)
Supap boşluğu (motor soğuk)	Emme: 0.20 — 0.30 mm (0.008 — 0.012 inç) Egzoz: 0.35 — 0.45 mm (0.014 — 0.018 inç)
Tahrik kayışı gerginliği	Otomatik ayarlama

Yakıt

▶ Benzinli motor

Yakıt tipi	Sadece kurşunsuz benzin
Oktan numarası	91 veya üzeri
Yakıt deposu kapasitesi (Referans)	80 L

▶ Dizel motor

Yakıt tipi	▶ EU bölgesi Avrupa standardı EN590'a uygun dizel yakıtı. ▶ EU bölgesi hariç (Rusya ve varış yeri model kodu V ve Boş* olanlar hariç) 50 ppm ya da daha düşük kükürt içeren dizel yakıtı ▶ EU bölgesi hariç (Rusya) GOST R52368-2005 (maksimum 50 ppm kükürt)'e uygun dizel yakıt kullanınız. ▶ EU bölgesi hariç (varış yeri model kodu V ve Boş* olan modeller): Sadece dizel yakıtı
Setan numarası	48 veya üzeri
Yakıt deposu kapasitesi (Referans)	80 L

*: Aracınızın modelinden emin değilseniz " Aracınızın modelini kontrol ediniz" kısmına bakınız. (→S. 11)

Yağlama sistemi

▶ 2TR-FE motor (EURO IV ya da V modeller için*1)

Yağ kapasitesi (Boşaltma ve doldurma—referans*2)	
Filtreli	5.6 L
Filtresiz	5.3 L

*1: EURO IV ve V emisyon standartlarıdır. Aracınızın ilgili standartları karşılayıp karşılamadığı açık değilse, Toyota bayisine başvurunuz.

*2: Motor yağ kapasitesi, motor yağ değişimi yaparken referans olarak kullanılacak bir miktardır. Motoru ısıtınız ve kapatınız, 5 dakikadan daha uzun süre boyunca bekleyiniz ve yağ çubuğu üzerindeki seviyeyi kontrol ediniz.

Motor yağı seçimi

Toyota aracınızda “Toyota Orijinal Motor Yağı” kullanınız. Aşağıda belirtilen yağ sınıf ve viskoziteleri için onaylı “Toyota Orijinal Motor Yağı” veya eşdeğerini kullanınız.

Yağ sınıfı:

0W-20, 5W-20, 5W-30 ve 10W-30:
API sınıfı SL “Energy-Conserving”, SM “Energy-Conserving” ya da SN "Resource-Conserving" veya ILSAC çok sınıflı motor yağı

15W-40:
API sınıfı SL, SM veya SN çok sınıflı motor yağı

Önerilen viskozite (SAE):

Eğer çok düşük sıcaklıklarda SAE 10W-30 ya da daha yüksek viskoziteli bir motor yağı kullanacak olursanız motorunuzu çalıştırırken zorlukla karşılaşabileceğiniz için SAE 0W-20, 5W-20 veya 5W-30 yağ tavsiye edilmektedir.

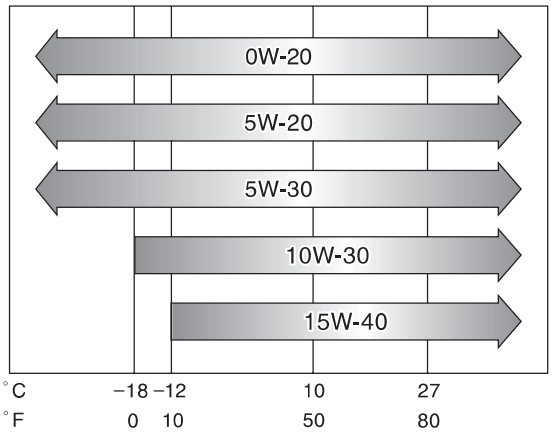

Bir sonraki yağ değişimi öncesi önerilen sıcaklık aralığı

ITIOIL152

Yağ viskozitesi (0W-20 burada sadece bir örnektir):

- 0W-20 sınıflamasındaki 0W bölümü, yağın soğukta çalışma özelliğini gösterir. W harfinden önceki rakam ne kadar küçük olursa, soğuk hava şartlarında motoru çalıştırmanız o kadar kolay olacaktır.
- Yağ viskozite sınıflamasındaki 0W-20'deki, 20 sayısı yağın yüksek sıcaklıktaki viskozitesini gösterir. Yüksek hızlarda veya aşırı yük altında çalışma durumlarında yüksek viskoziteli (daha yüksek bir değer) yağ kullanımı daha uygun olabilir.

Yağ etiketlerinin okunması:

API tescilli marka işaretlerinden biri ya da ikisi, kullanacağınız yağı seçmenizde size yardımcı olmak için bazı yağ kutularının üzerinde yer almaktadır.

① API Service Sembolü

Üst kısım: "API SERVICE SN" API (Amerikan Petrol Enstitüsü) (SN) tarafından yağın kalitesini gösterir.

Orta kısım: SAE viskozitesini "SAE 0W-20" gösterir.

Alt kısım: "Resource-Conserving" yazısı, yağın yakıt tasarrufu sağlama ve çevre koruma özelliğine sahip olduğunu ifade etmektedir.

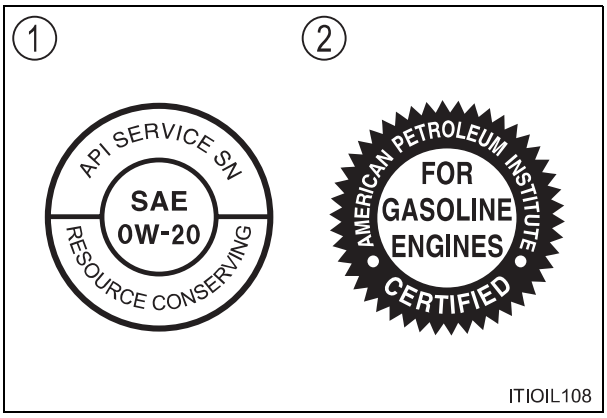

② ILSAC Sertifikası İşareti

ILSAC (Uluslararası Yağ Standartları ve Tescil Komitesi) sertifika işareti yağ kutularının ön yüzünde yer almaktadır.

▶ 2TR-FE motor (EURO IV ya da V modeller hariç*1)

Yağ kapasitesi (Boşaltma ve doldurma—referans*2)	
Filtreli	5.6 L
Filtresiz	5.3 L

*1: EURO IV ve V emisyon standartlarıdır. Aracınızın ilgili standartları karşılayıp karşılamadığı açık değilse, Toyota bayisine başvurunuz.

*2: Motor yağ kapasitesi, motor yağ değişimi yaparken referans olarak kullanılacak bir miktardır. Motoru ısıtınız ve kapatınız, 5 dakikadan daha uzun süre boyunca bekleyiniz ve yağ çubuğu üzerindeki seviyeyi kontrol ediniz.

■ Motor yağı seçimi

Toyota aracınızda “Toyota Orijinal Motor Yağı” kullanınız. Aşağıda belirtilen yağ sınıf ve viskoziteleri için onaylı “Toyota Orijinal Motor Yağı” veya eşdeğerini kullanınız.

Yağ sınıfı:

0W-20, 5W-20, 5W-30 ve 10W-30:
API sınıfı SL “Energy-Conserving”, SM “Energy-Conserving” ya da SN "Resource-Conserving" veya ILSAC çok sınıflı motor yağı

15W-40 ve 20W-50
API sınıfı SL, SM veya SN çok sınıflı motor yağı

Önerilen viskozite (SAE):

Eğer çok düşük sıcaklıklarda SAE 10W-30 ya da daha yüksek viskoziteli bir motor yağı kullanacak olursanız motorunuzu çalıştırırken zorlukla karşılaşabileceğiniz için SAE 0W-20, 5W-20 veya 5W-30 yağ tavsiye edilmektedir.

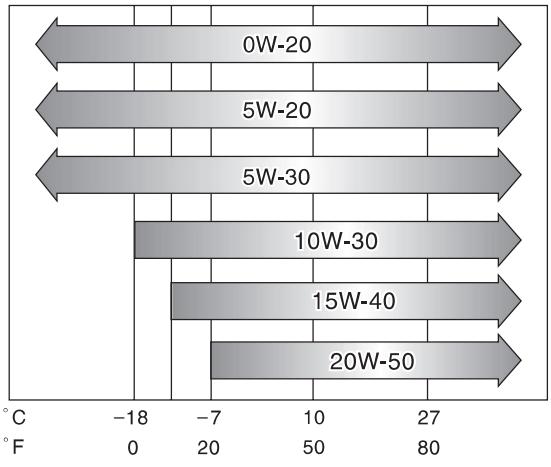

Bir sonraki yağ değişimi öncesi önerilen sıcaklık aralığı

ITIOIL131

Yağ viskozitesi (0W-20 burada sadece bir örnektir):

- 0W-20 sınıflamasındaki 0W bölümü, yağın soğukta çalışma özelliğini gösterir. W harfinden önceki rakam ne kadar küçük olursa, soğuk hava şartlarında motoru çalıştırmanız o kadar kolay olacaktır.
- Yağ viskozite sınıflamasındaki 0W-20'deki, 20 sayısı yağın yüksek sıcaklıktaki viskozitesini gösterir. Yüksek hızlarda veya aşırı yük altında çalışma durumlarında yüksek viskoziteli (daha yüksek bir değer) yağ kullanımı daha uygun olabilir.

Yağ etiketlerinin okunması:

API tescilli marka işaretlerinden biri ya da ikisi, kullanacağınız yağı seçmenizde size yardımcı olmak için bazı yağ kutularının üzerinde yer almaktadır.

① API Service Sembolü

Üst kısım: "API SERVICE SN" API (Amerikan Petrol Enstitüsü) (SN) tarafından yağın kalitesini gösterir.

Orta kısım: SAE viskozitesini "SAE 0W-20" gösterir.

Alt kısım: "Resource-Conserving" yazısı, yağın yakıt tasarrufu sağlama ve çevre koruma özelliğine sahip olduğunu ifade etmektedir.

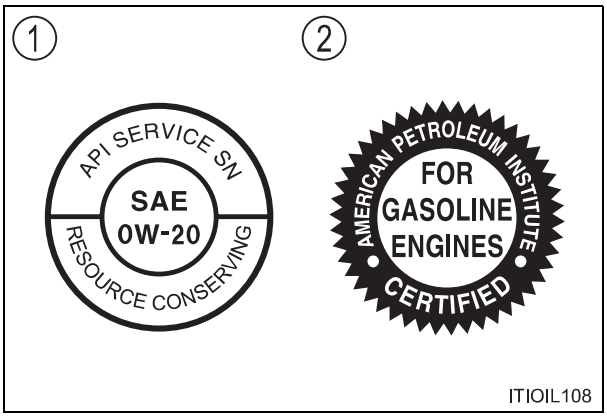

② ILSAC Sertifikası İşareti

ILSAC (Uluslararası Yağ Standartları ve Tescil Komitesi) sertifika işareti yağ kutularının ön yüzünde yer almaktadır.

▶ 1GD-FTV ve 2GD-FTV motorlar (EURO V modeller için *1)

Yağ kapasitesi (Boşaltma ve doldurma — referans*2)	
Filtreli	7.5 L
Filtresiz	7.0 L

*1: EURO V bir emisyon standardıdır. Aracınızın ilgili standartları karşılayıp karşılamadığı açık değilse, Toyota bayisine başvurunuz.

*2: Motor yağ kapasitesi, motor yağ değişimi yaparken referans olarak kullanılacak bir miktardır. Motoru ısıtınız ve kapatınız, 5 dakikadan daha uzun süre boyunca bekleyiniz ve yağ çubuğu üzerindeki seviyeyi kontrol ediniz.

■ Motor yağı seçimi

Toyota aracınızda “Toyota Orijinal Motor Yağı” kullanınız. Toyota, aracınızda “Toyota Orijinal Motor Yağı” kullanmanızı önerir. Eşdeğer kalitede başka motor yağı kullanabilirsiniz.

Yağ sınıfı: ACEA C2

⚠ UYARI
ACEA C2’den farklı motor yağı kullanımı katalitik konvertöre zarar verebilir.

Önerilen viskozite (SAE):

Soğuk havada çalıştırmak ve yakıt ekonomisi sağlamak için Toyota araçlara üretim sırasında SAE 0W-30 yağ ile doldurulur.

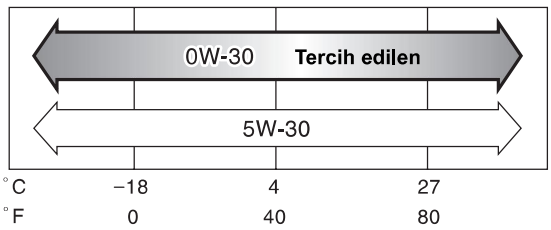

Bir sonraki yağ değişimi öncesi önerilen sıcaklık aralığı

ITIOIL135

Yağ viskozitesi (0W-30 burada sadece bir örnektir):

- 0W-30 sınıflamasındaki 0W bölümü, yağın soğukta çalışma özelliğini gösterir. W harfinden önceki rakam ne kadar küçük olursa, soğuk hava şartlarında motoru çalıştırmanız o kadar kolay olacaktır.
- Yağ viskozite sınıflamasındaki 0W-30'deki, 30 sayısı yağın yüksek sıcaklıktaki viskozitesini gösterir. Yüksek hızlarda veya aşırı yük altında çalışma durumlarında yüksek viskoziteli (daha yüksek bir değer) yağ kullanımı daha uygun olabilir.

▶ 1GD-FTV ve 2GD-FTV motorlar (EURO IV modeller için *1)

Yağ kapasitesi (Boşaltma ve doldurma — referans*2)	
Filtreli	7.5 L
Filtresiz	7.0 L

*1: EURO IV bir emisyon standardıdır. Aracınızın ilgili standartları karşılayıp karşılamadığı açık değilse, Toyota bayisine başvurunuz.

*2: Motor yağ kapasitesi, motor yağ değişimi yaparken referans olarak kullanılacak bir miktardır. Motoru ısıtınız ve kapatınız, 5 dakikadan daha uzun süre boyunca bekleyiniz ve yağ çubuğu üzerindeki seviyeyi kontrol ediniz.

■ Motor yağı seçimi

Toyota aracınızda “Toyota Orijinal Motor Yağı” kullanınız. Aşağıda belirtilen yağ sınıf ve viskoziteleri için onaylı “Toyota Orijinal Motor Yağı” veya eşdeğerini kullanınız.

Yağ sınıfı: API CF-4, CF veya ACEA B1

Önerilen viskozite (SAE):

Soğuk havada çalıştırmak ve yakıt ekonomisi sağlamak için SAE 5W-30 en iyisidir.

Eğer çok düşük sıcaklıklarda SAE 10W-30 ya da daha kalın bir motor yağı kullanacak olursanız motorunuzu çalıştırırken zorlukla karşılaşabileceğiniz için SAE 5W-30 yağ tavsiye edilmektedir.

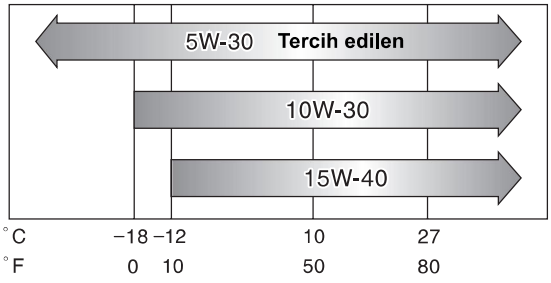

Bir sonraki yağ değişimi öncesi önerilen sıcaklık aralığı

ITIOIL153

Yağ viskozitesi (5W-30 burada sadece bir örnektir):

- 5W-30 sınıflamasındaki 5W bölümü, yağın soğukta çalışma özelliğini gösterir. W harfinden önceki rakam ne kadar küçük olursa, soğuk hava şartlarında motoru çalıştırmanız o kadar kolay olacaktır.
- Yağ viskozite sınıflamasındaki 5W-30’deki, 30 sayısı yağın yüksek sıcaklıktaki viskozitesini gösterir. Yüksek hızlarda veya aşırı yük altında çalışma durumlarında yüksek viskoziteli (daha yüksek bir değer) yağ kullanımı daha uygun olabilir.

▶ 2KD-FTV motor

Yağ kapasitesi (Boşaltma ve doldurma—referans*)	
Filtreli	6,9 L
Filtresiz	6,6 L

*: Motor yağ kapasitesi, motor yağ değişimi yaparken referans olarak kullanılacak bir miktardır. Motoru ısıtınız ve kapatınız, 5 dakikadan daha uzun süre boyunca bekleyiniz ve yağ çubuğu üzerindeki seviyeyi kontrol ediniz.

■ Motor yağı seçimi

Toyota aracınızda “Toyota Orijinal Motor Yağı” kullanınız. Aşağıda belirtilen yağ sınıf ve viskoziteleri için onaylı “Toyota Orijinal Motor Yağı” veya eşdeğerini kullanınız.

Yağ sınıfı: API CF-4, CF veya ACEA B1
(API CE veya CD de kullanabilirsiniz.)

Önerilen viskozite (SAE):

Eğer çok düşük sıcaklıklarda SAE 10W-30 ya da daha kalın bir motor yağı kullanacak olursanız motorunuzu çalıştırırken zorlukla karşılaşabileceğiniz için SAE 5W-30 yağ tavsiye edilmektedir.

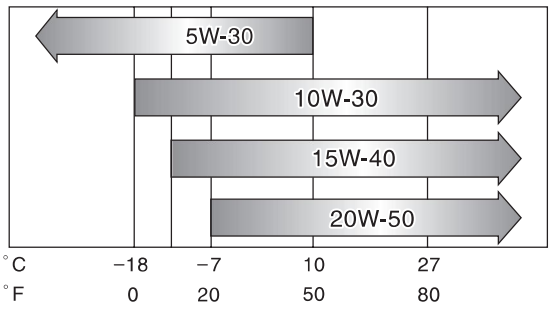

Bir sonraki yağ değişimi öncesi önerilen sıcaklık aralığı
ITIOIL130

Yağ viskozitesi (10W-30 burada sadece bir örnektir):

- 10W-30 sınıflamasındaki 10W bölümü, yağın soğukta çalışma özelliğini gösterir. W harfinden önceki rakam ne kadar küçük olursa, soğuk hava şartlarında motoru çalıştırmanız o kadar kolay olacaktır.
- Yağ viskozite sınıflamasındaki 10W-30’deki, 30 sayısı yağın yüksek sıcaklıktaki viskozitesini gösterir. Yüksek hızlarda veya aşırı yük altında çalışma durumlarında yüksek viskoziteli (daha yüksek bir değer) yağ kullanımı daha uygun olabilir.

Soğutma sistemi

Kapasite	2TR-FE motor		▶ Düz şanzımanlı araçlar 7,8 L (9,32 l., 6,9 Imp.qt.) ▶ Otomatik şanzımanlı araçlar 8,1 L (9,77 l., 7,1 Imp.qt.)
	1GD-FTV ve 2GD-FTV motorlar	EURO IV model*	▶ Güçlü ısıtıcı bulunmayan 8,6 L (10,34 l., 7,6 Imp.qt.) ▶ Güçlü ısıtıcı bulunan 8,9 L (10,68 l., 7,8 Imp.qt.)
		EURO IV model*	▶ Düz şanzımanlı araçlar 9,1 L (10,91 l., 8,0 Imp.qt.) ▶ Otomatik şanzımanlı araçlar 9,6 L (11,48 l., 8,4 Imp.qt.)
	2KD-FTV motor		9,8 L (11,82 l., 8,6 Imp.qt.)
Soğutma sıvısı tipi:			Aşağıda belirtilenlerden birini kullanınız: • Toyota Uzun Ömürlü Soğutma Sıvısı (Toyota Super Long Life Coolant) • Benzeri uzun ömürlü melez organik asit teknolojisine sahip yüksek kaliteli etilen glikol esaslı silikat aminant, nitrat ve bor içermeyen soğutma sıvısı Sadece su kullanmayınız.

*: EURO IV ve V emisyon standartlarıdır. Aracınızın ilgili standartları karşılayıp karşılamadığı açık değilse, Toyota bayisine başvurunuz.

Ateşleme sistemi (benzinli motor)

Buji Ürün	DENSO FK20HR-A8
Boşluk	0.8 mm (0.031 inç)

⚠ UYARI

İridyum uçlu bujiler

Sadece iridyum uçlu buji kullanınız. Buji tırnak aralığını ayarlamayınız.

Elektrik sistemi

▶ Bakım gerektiren tip aküsü olan araçlar

Akü 20°C'deki özgül ağırlık:	 1.250 — 1.290 Tam şarjlı 1.160 — 1.200 Yarı şarjlı 1.060 — 1.100 Boşalmış
Şarj değerleri Hızlı şarj Yavaş şarj	 15 A maksimum 5 A maksimum

▶ Bakım gerektirmeyen tip aküsü olan araçlar

Akü Serbest voltaj 20°C:	 12.6 — 12.8 V Tam şarjlı 12.2 — 12.4 V Yarı şarjlı 11.8 — 12.0 V Boşalmış (Bütün ışıklar kapalı, anahtar kontak kilidinden çıkarıldıktan 20 dakika sonra ölçülen voltaj)
Şarj değerleri	5 A maksimum

Otomatik şanzıman

Sıvı kapasitesi*	Benzinli motor	8,5
	Dizel motor	9,5 L
Hidrolik tipi		Toyota Genuine ATF WS

*: Sıvı kapasitesi referans değeridir.
Değiştirme gerekli olursa Toyota bayisine başvurunuz.

⚠ UYARI

Otomatik şanzıman sıvı tipi

"Toyota Orijinal ATF WS" yağının dışında yağ kullanmak, vites değişim kalitesinin bozulmasına, titreşime ve beraberinde şanzımanın kilitlenmesine ve hasarlanmasına yol açabilir.

Düz şanzıman

Yağ kapasitesi	5 vitesli modeller		2,2 L
	6 vitesli modeller	4WD modeller	2,5 L
		Pre Runner	2,7 L
Yağ tipi:			Dişli yağı API GL-3 (GL-4)
Önerilen yağ viskozitesi			SAE 75W-90

⚠ UYARI

■ Düz şanzıman dişli yağı

Kullanılan dişli yağının özellikleri veya çalışma koşullarına bağlı olarak rölanti sesi, vites değiştirme hissi ve/veya yakıt verimi değişebilir. Toyota en uygun performansı sağlamak için “Toyota Orijinal Düz Şanzıman Dişli Yağı” kullanılmasını önerir.

Transfer (4WD modeller)

Yağ kapasitesi	1,0 L
Yağ tipi*	Toyota Orijinal Transfer Dişli yağı LF veya eşdeğeri
Önerilen yağ viskozitesi	SAE75W

*: Toyota aracınızda üretim sırasında “Toyota Orijinal Transfer Dişli Yağı LF” kullanılmıştır. Toyota onaylı “Toyota Orijinal Transfer Dişli yağı LF” veya yukarıda belirtilen kalite standartlarını karşılayan muadil yağ kullanınız. Detaylı bilgi için Toyota bayisine başvurunuz.

Diferansiyel

Yağ kapasitesi	Ön (4WD modeller)	A.D.D.'siz	1,45 L
		A.D.D.'li	1,60 L
	Arka	Arka diferansiyel kilit sistemsiz	3,65 L
		Arka diferansiyel kilit sistemli	3,60 L
Yağ tipi* ve viskozitesi			Toyota Orijinal Diferansiyel Yağı LT 75W-85 GL-5 veya eşdeğeri

*: Toyota aracınızda üretim sırasında "Toyota Orijinal Diferansiyel Dişli Yağı" kullanılmıştır. Toyota onaylı "Toyota Orijinal Diferansiyel Dişli Yağı" kullanınız. Detaylı bilgi için Toyota bayisine başvurunuz.

Debriyaj (Düz şanzımanlı araçlar)

Pedal boşluğu		5 — 15 mm (0.2 — 0.6 inç)
Hidrolik tipi	Tayland üretimi modeller*	SAE J1703 veya FMVSS No.116 DOT 3
	Güney Afrikada üretilen modeller*	SAE J1704 veya FMVSS No.116 DOT 4

*: Aracınızın modelinden emin değilseniz "Aracınızın modelini kontrol ediniz" kısmına bakınız. (→S. 11)

Frenler

Pedal boşluğu*1	Soldan direksiyonlu araçlar	VSC'siz	91 mm (3.6 inç)*3 92 mm (3.6 inç)*4
		VSC'li	91 mm (3.6 inç)
	Sağdan direksiyonlu araçlar		90 mm (3.5 inç)
Pedal boşluğu			1.0 — 6.0 mm (0.04 — 0.24 inç)
Park freni kolu hareketi*2			7 — 9 klik
Hidrolik tipi	Tayland üretimi modeller*5		SAE J1703 veya FMVSS No.116 DOT 3
	Güney Afrikada üretilen modeller*5		SAE J1704 veya FMVSS No.116 DOT 4

*1: Motor çalışır durumdayken pedala 490 N'luk (50 kgf) kuvvetle basıldığındaki pedal boşluğu

*2: Park freni kolunun 200 N'luk (20 kgf) kuvvetle çekildiğindeki hareketi

*3: 205R16C lastikli olmayan

*4: 205R16C lastikli

*5: Aracınızın modelinden emin değilseniz " Aracınızın modelini kontrol ediniz" kısmına bakınız. (→S. 11)

Şasi gresleri

Ön kardan mili(4WD modeller)	İstavroz	Lityum bazlı tekerlek rulman gresi NLGI No.2
	Kayıcı çatalı*1	Molibden-disulfat lityum bazlı şasi gresi, NLGI No.2 veya lityum bazlı şasi gresi, NLGI No.2
Arka kardan mili	İstavroz	Lityum bazlı tekerlek rulman gresi NLGI No.2

*1: Tayland*2 üretimi modeller

*2: Aracınızın modelinden emin değilseniz " Aracınızın modelini kontrol ediniz" kısmına bakınız. (→S. 11)

Direksiyon

Boşluk	30 mm ‘den az (1.2 inç)
Hidrolik direksiyon sıvısı tipi	Otomatik şanzıman yağı DEXRON® II veya III

Lastikler ve jantlar

▶ 16 inç lastikler

Lastik boyutu	205R16C 8PR 110/108S		
Lastik hava basıncı (Önerilen soğuk lastik hava basıncı)	Ön lastikler kPa (kgf/cm^2 veya bar, psi)	Arka lastikler (yüksüz) kPa (kgf/cm^2 veya bar, psi)	Arka lastikler (Tam dolu) kPa (kgf/cm^2 veya bar, psi)
	270 (2.7, 39)	270 (2.7, 39)	340 (3.4, 49)
Jant boyutu	16 ×6J		
Bijon somunu torku	105 N•m (10,7 kgf•m, 77 ft•lbf)		

▶ 17 inç lastikler (Tip A)

Lastik boyutu	225/70R17C 108/106S		
Lastik hava basıncı (Önerilen soğuk lastik hava basıncı)	Ön lastikler kPa (kgf/cm^2 veya bar, psi)	Arka lastikler (yüksüz) kPa (kgf/cm^2 or bar, psi)	Arka lastikler (Tam dolu) kPa (kgf/cm^2 veya bar, psi)
	240 (2.4, 35)	240 (2.4, 35)	300 (3.0, 44)
Jant boyutu	17 ×6J		
Bijon somunu torku	105 N•m (10,7 kgf•m, 77 ft•lbf)		

▶ 17 inç lastikler (Tip B)

Lastik boyutu		265/65R17 112S		
Lastik hava basıncı (Önerilen soğuk lastik hava basıncı)		Ön lastikler kPa (kgf/cm ^{2} veya bar, psi)	Arka lastikler (yüksüz) kPa (kgf/cm^2 veya bar, psi)	Arka lastikler (Tam dolu) kPa (kgf/cm^2 veya bar, psi)
	Motor Durdurma/Çalıştırma Sistemi olmayan	200 (2.0, 29)	200 (2.0, 29)	250 (2.5, 36)
	Motor Durdurma/Çalıştırma Sistemli	230 (2.3, 33)	230 (2.3, 33)	250 (2.5, 36)
Jant boyutu		17 × 7 1/2J		
Bijon somunu torku		105 N•m (10,7 kgf•m, 77 ft•lbf)		

▶ 18 inç lastikler

Lastik boyutu		265/60R18 110H		
Lastik hava basıncı (Önerilen soğuk lastik hava basıncı)		Ön lastikler kPa (kgf/cm^2 veya bar, psi)	Arka lastikler (yüksüz) kPa (kgf/cm^2 veya bar, psi)	Arka lastikler (Tam dolu) kPa (kgf/cm^2 veya bar, psi)
	Motor Durdurma/Çalıştırma Sistemi olmayan	200 (2.0, 29)	200 (2.0, 29)	250 (2.5, 36)
	Motor Durdurma/Çalıştırma Sistemli	230 (2.3, 33)	230 (2.3, 33)	250 (2.5, 36)
Jant boyutu		18 × 7 1/2J		
Bijon somunu torku		105 N•m (10,7 kgf•m, 77 ft•lbf)		

■ **Römork çekerken (Varış yeri model kodu W* olan modeller)**

Önerilen lastik hava basıncına 20 kPa (0.2 kgf/cm^2 veya bar, 3 psi) ilave ediniz ve aracınızı 100 km/saat'in altında hızlarda kullanınız.

*: Aracınızın modelinden emin değilseniz “Aracınızın modelini kontrol ediniz” kısmına bakınız. (→S. 11)

Aydınlatma ampulleri

	Aydınlatma ampulleri	W	Tip
Dış görünüm	Farlar Uzun/kısa huzme far (halojen farlar) Uzun farlar (LED farlar)	 60/55 60	 A B
	Ön sis farları *1	19	C
	Ön konum lambaları (Halojen farlar) Gündüz yanan farsız Gündüz yanan farlı	 5 21/5	 D D
	Ön sinyal lambaları Halojen farlar LED farlar	 21 21	 E F
	Arka sinyal lambaları	21	E
	Geri vites lambası	21	G
	Arka sis lambası*1	21	G
	Plaka lambaları	5	D
	Fren/park lambaları	21/5	G
İç Görünüm	İç ışıklar*1	8	H
	Okuma/tavan lambaları	5 veya 8*2	D

A: H4 halojen ampul

B: HB3 halojen ampuller

C: H16 halojen ampuller

D: Köşeli ampuller (beyaz)

E: Tek uçlu ampuller (amber)

F: Köşeli ampuller (amber)

G: Tek uçlu ampuller (beyaz)

H: Çift uçlu ampuller

*1: Bazı modellerde

*2: Güç (watt) değerleri modellere göre değişkenlik gösterir. Değiştirirken orijinal ampul ile aynı güçte ampul kullanınız.

Yakıt bilgisi

◆ Benzinli motor

Yalnızca kurşunsuz benzin kullanınız.
Yüksek motor performansı için oktan sayısı 91 ya da üzeri olan kurşunsuz benzin kullanınız.

◆ Dizel motor

▶ EU bölgesi:

Yalnızca Avrupa standardı EN590'a uygun dizel yakıt kullanınız.

▶ EU bölgesi hariç (Rusya ve varış yeri model kodu V ve Boş* olanlar hariç)

50 ppm ya da daha düşük kükürt içeren, setan sayısı 48 ya da üzeri olan dizel yakıtı kullanınız.

▶ EU bölgesi hariç (Rusya):

Sadece setan sayısı 48 ya da üzeri olan dizel yakıtı kullanınız.
Yalnızca GOST R52368-2005 (maksimum 50 ppm kükürt)'e uygun dizel yakıt kullanınız.

▶ EU bölgesi hariç (varış yeri model kodu V ve Boş* olan modeller):

Sadece setan sayısı 48 ya da üzeri olan dizel yakıtı kullanınız.

*: Aracınızın modelinden emin değilseniz "Aracınızın modelini kontrol ediniz" kısmına bakınız. (→S. 11)

Kurşunsuz benzin için depo doldurma deliği (benzinli motor)

Yanlış yakıt dolumunu engellemek için, depo doldurma deliği sadece kurşunsuz benzin pompasının ağzına uyacak şekilde tasarlanmıştır.

Toyota'nızla yabancı ülkelerde seyahat etmeyi planlıyorsanız (DPF sistemi olan araçlar)

Düşük kükürt içeren dizel yakıtı bulunmayabilir. Yakıt bulunup bulunmadığını lütfen Toyota bayisine danışınız.

Motorunuz vuruntu yaparsa

- Toyota bayisine danışınız.
- Hızlanma sırasında ve rampa çıkarken kısa süreli hafif bir vuruntu duyabilirsiniz. Bu endişe edilecek bir durum değildir.

⚠ UYARI

Yakıt kalitesiyle ilgili uyarı

- Uygun olmayan yakıt kullanmayınız. Uygun olmayan yakıt kullanmak motora zarar verecektir.
- Kurşunlu benzin kullanmayınız.
  Kurşunlu benzin kullanılması, üç yollu katalitik konvertörün verimini kaybetmesine ve emisyon kontrol sisteminin düzgün çalışmamasına sebep olacaktır.
- M15, M85, M100 gibi methanol karışımlı benzin kullanmayınız. Methanol katkılı benzin kullanımı motora zarar verebilir veya motorun arızalanmasına sebep olabilir.
- Kazakistan için: "E50" veya "E85" adı altında satılan bioetanol yakıtı yüksek miktarda etanol ihtiva ettiği için kullanılamaz. Aracınız maksimum %10 etanol ihtiva eden benzin karışımıyla çalışır. %10'dan daha fazla etanol ihtiva eden (E10) aracınızın yakıt sistemine zarar verir. Yakıt özellikleri ve kalitesi garanti edilen kaynaklardan aracınızı doldurduğunuzdan emin olunuz. Eğer emin değilseniz Toyota bayisine başvurunuz.

Dizel yakıtı kalitesiyle ilgili uyarı

- Uygun olmayan yakıt kullanmayınız. Uygun olmayan yakıt kullanmak motora zarar verecektir.
- EU bölgesi: "B30" veya "B100" adı altında satılan FAME (Fatty Acid Methyl Ester) yakıtı yüksek miktarda FAME ihtiva ettiği için kullanılamaz. Bu yakıtın kullanımı aracın sistemine zarar verir. Eğer emin değilseniz Toyota bayisine başvurunuz.

UYARI

- EU bölgesi hariç (Rusya ve varış yeri model kodu V ve Boş* olanlar hariç) “B30” veya “B100” adı altında satılan FAME (Fatty Acid Methyl Ester) yakıtı yüksek miktarda FAME ihtiva ettiği için kullanılamaz. Aracınız maksimum %5 biodizel FAME (B5) ihtiva eden dizel karışımıyla çalışır. %5’ten daha fazla FAME ihtiva eden (B5) aracınızın yakıt sistemine zarar verir. Yakıt özellikleri ve kalitesi garanti edilen kaynaklardan aracınızı doldurduğunuzdan emin olunuz.
  Eğer emin değilseniz Toyota bayisine başvurunuz.
- EU bölgesi hariç (Rusya): “B30” veya “B100” adı altında satılan FAME (Fatty Acid Methyl Ester) yakıtı yüksek miktarda FAME ihtiva ettiği için kullanılamaz.
  Bu yakıtın kullanımı aracın yakıt sistemine zarar verir. Eğer emin değilseniz Toyota bayisine başvurunuz.
- EU bölgesi hariç (varış yeri model kodu V ve Boş* olan modeller hariç): 50 ppm’den daha yüksek kükürt içeren dizel yakıtı kullanmayınız.
  Yüksek kükürt içeren dizel yakıtı kullanımı motora zarar verebilir.

*: Aracınızın modelinden emin değilseniz “Aracınızın modelini kontrol ediniz” kısmına bakınız. (→S. 11)

Kişiselleştirilebilir özellikler

Aracınızda tercihlerinize göre kişiselleştirebileceğiniz birçok elektronik özellik bulunur. Bu ayarlar, araç bilgi ekranı kullanılarak veya Toyota bayisi tarafından değiştirilebilir.

Kişiselleştirilen fonksiyonlarla birlikte bazı fonksiyon ayarları da değişebilir. Detaylı bilgi için Toyota bayisine başvurunuz.

Kişiselleştirilebilen araç donanımları

■ Araç bilgi ekranı kullanılarak değiştirme

▶ Tip A bilgi ekranı olan araçlar

1 Araç dururken “DISP” düğmesine basınız, daha sonra “DISP” düğmesini basılı tutarak “AYAR” ekranına ulaşınız.

2 Araç dururken "SETTINGS" (AYARLAR) ekranı görüntülemek için "DISP" düğmesine basınız, daha sonra "DISP" düğmesine basılı tutarak kişiselleştirme modu ekranına ulaşınız.

3 "DISP" düğmesine basarak istediğiniz ayarı seçiniz, daha sonra "DISP" düğmesine basılı tutunuz.

Kişiselleştirme modundan çıkmak için, “DISP” düğmesine basarak “EXIT” (ÇIKIŞ) seçiniz ve daha sonra “DISP” düğmesini basılı tutunuz.

▶ Tip B bilgi ekranı olan araçlar

1 Araç durur vaziyetteyken sayaç kontrol düğmelerini kullanarak  seçiniz ve daha sonra kişiselleştirme modu ekranına ulaşıncaya kadar ⊙ düğmesine basınız.

2 İstediğiniz öğeyi seçiniz ve ⊙ düğmesine basınız.

3 İstediğiniz ayarı seçiniz ve ⊙ düğmesine basınız.

Bir önceki ekrana dönmek veya kişiselleştirme modundan çıkmak için  öğesine basınız.

Kişiselleştirilebilen donanımlar

① Araç bilgi ekran kullanılarak değiştirilebilen ayarlar.

② Ayarlar Toyota bayisi tarafından değiştirilebilir.

Sembol açıklaması: O = Kullanılabilir, –=Kullanılamaz

■ Göstergeler, sayaçlar ve araç bilgi ekranı (→S. 117, 120)

▶ Tip A bilgi ekranı olan araçlar

Fonksiyon*1	Varsayılan ayar	Kişiselleştirme ayarı	①	②
Lisan*2	İngilizce	Almanca	O	–
		Fransızca		
		İspanyolca		
		İtalyanca		
		Rusça		
		Türkçe		
		Thai		
		Portekizce		
		Endonezya dili		
Birimler*2	km (L/100 km)	km (km/L)	O	–
		miles (MPG)		
Eko Sürüş Göstergesi Işıklar*4	Yanar (kendiliğinden yanar)	Off	O	–

▶ Tip B bilgi ekranı olan araçlar

Fonksiyon*1	Varsayılan ayar	Kişiselleştirme ayarı	①	②
Lisan*2	İngilizce	Almanca	O	–
		Fransızca		
		İspanyolca		
		İtalyanca		
		Rusça		
		Türkçe		
		Thai		
		Portekizce		
		Endonezya dili		
		Arapça		
Birimler*2	km (L/100 km)	km (km/L)	O	–
		miles (MPG)		
Eko Sürüş Göstergesi Işıklar*4	Yanar (kendiliğinden yanar)	Off	O	–
ayar düğmeleri	Sürüş bilgisi 1	İstenilen bilgi ekranı*3	O	–
Sürüş bilgisi 1	Anlık yakıt ekonomisi	*5	O	–
	Ortalama yakıt ekonomisi		O	–
Sürüş bilgisi 2	Yakıt menzil göstergesi	*5	O	–
	Ortalama araç hızı		O	–
Açılır pencere ekranı*4	Yanar	Off	O	–
Vurgu rengi*2	Açık mavi	Mavi	O	–
		Turuncu		
		Sarı		

İşlev		Varsayılan ayar	Kişiselleştirme ayarı	①	②
Eko Tasarruf *4	Yakıt tüketimi karşılaştırması	10.0	*6	O	—
	Yakıt fiyatı	150	*6	O	—
	Para birimi*2	 (Para birimi yok)	฿ (Baht)	O	—
			Rp (Rupiah)		
			€ (Euro)		

*1: Her fonksiyon hakkında ayrıtılı bilgi için: →S. 117, 120

*2: Varsayılan ve kişiselleştirilebilen ayarlar ülkeden ülkeye değişkenlik gösterebilir.

*3: Bazı bilgi ekranları kayıt edilemez (araç bilgi ekranında belirtilmiştir).

*4: Bazı modellerde

*5: Varsayılan ayarlar dışında kişiselleştirilebilen maddeler şunlardır:
anlık yakıt tüketimi (bar tip), anlık yakıt ekonomisi (değer tip), ortalama yakıt ekonomisi (sıfırlamadan sonra), ortalama yakıt ekonomisi (çalıştırıldıktan sonra), ortalama yakıt ekonomisi (yakıt ikmalinden sonra), ortalama hız (sıfırlandıktan sonra), ortalama hız (çalıştırıldıktan sonra), geçen süre (sıfırlandıktan sonra), geçen süre (çalıştırıldıktan sonra), mesafe (menzil), mesafe (çalıştırıldıktan sonra), boşluk.

*6: Değerler sayaç kontrol düğmeleri kullanılarak değiştirilebilir.

■ Motor Durdurma/Çalıştırma Sistemi* (→S. 284)

İşlev	Varsayılan ayar	Kişiselleştirme ayarı	①	②
Rölantide durma	Normal	Uzun	O	—

*: Bazı modellerde

■ Kapının kilitlenmesi (→S. 147)

İşlev	Varsayılan ayar	Kişiselleştirme ayarı	①	②
Hıza göre kapı kilitleme fonksiyonu*1	Yanar	Off	—	O*2
Sürücü kapısına bağlı olarak kapı kilitlerinin açılması*1	Off	Yanar	—	O*2

*1: Bazı modellerde

*2: Ayarlar manuel olarak (→S. 148) ya da Toyota bayisi tarafından değiştirilebilir.

■ Akıllı giriş ve çalıştırma sistemi * (→S. 154)

İşlev	Varsayılan ayar	Kişiselleştirme ayarı	①	②
Akıllı giriş ve çalıştırma sistemi	Yanar	Off	—	O
Çalışma sinyali (sesli uyarı)*	Seviye 5	Off	—	O
		Seviye 1 ile 7		

*: Bazı modellerde

■ Otomatik aydınlatma kontrol sistemi * (→S. 241)

İşlev	Varsayılan ayar	Kişiselleştirme ayarı	①	②
Işık sensörü hassasiyeti	Standart	-2 ve 2 arası	—	O

*: Bazı modellerde

DİKKAT

Kişiselleştirme esnasında

Kişiselleştirme esnasında motorun çalışıyor olması gerektiğinden, aracın yeterli havalandırmaya sahip bir yerde park edildiğinden emin olunuz. Garaj gibi kapalı bir alanda karbon monoksit gibi zararlı egzoz gazları toplanıp arabanın içerisine girebilir. Bu durum ciddi sağlık sorunlarına ya da ölüme sebep olabilir.

UYARI

Kişiselleştirme esnasında

Akü boşalmasını engellemek için, araç özelliklerini kişiselleştirirken motorun çalıştığından emin olunuz.

Başlangıç ayarı yapılması gereken durumlar

Aşağıdaki sistemlerin, akü yeniden bağlandıktan ya da bakım yapıldıktan sonra normal çalışması için, sıfırlanması gerekir.

Öğe	Sıfırlama zamanı	Referans
Motor yağı bakım bilgisi (bazı modellerde)	Motor yağı değiştikten sonra	S. 434

Dizin

Bu durumda ne yapmalıyım... (Arızacılık).....572
Alfabetik dizin 576

Navigasyon sistemi veya multimedya sistemi bulunan araç sahipleri aşağıda listelenen ekipmanlarla ilgili bilgiler için “Navigasyon ve Multimedya Sistemi Kullanıcı El Kitabı”na başvurmalıdır.

- Navigasyon sistemi
- Müzik sistemi
- Eller serbest sistemi (cep telefonu için)

Bu durumda ne yapmalıyım... (Arızacılık)

Eğer bir problem varsa Toyota bayisine başvurmadan önce aşağıdakileri kontrol ediniz.

Kapılar kilitlenmiyor, kilitleri açılmıyor, açılmıyor ya da kapanmıyor.



Anahtarlarınızı kaybederseniz

- Anahtarınızı kaybederseniz, yeni orijinal anahtarlar Toyota bayilerinde yapılabilir. (→S. 136)
- Akıllı giriş ve çalıştırma sistemine sahip araçlar:
  Elektronik anahtarlarınızı kaybettiyseniz aracınızın çalınma riski önemli oranda artacaktır. Detaylı bilgi için Toyota bayisine başvurunuz. (→S. 143)



Kapılar kilitlenmiyor ya da açılmıyor. (Uzaktan kumandası olan araçlar)

- Anahtar pili zayıf ya da tamamen bitmiş mi? (→S. 452)
- Akıllı giriş ve çalıştırma sistemine sahip araçlar:
  Kontak anahtarı IGNITION ON (KONTAK AÇIK) konumunda mı?
  Kapıları kilitlerken, kontak anahtarını OFF konumuna alınız. (→S. 222)
- Akıllı giriş ve çalıştırma sistemine sahip araçlar:
  Elektronik anahtar aracın içinde unutuldu mu?.
  Kapıları kilitlerken elektronik anahtarın üzerinizde olduğundan emin olunuz.
- Radyo dalgalarının durumu nedeniyle bu fonksiyon düzgün çalışmayabilir. (→S. 149, 157)



Arka kapı açılmıyor (arka kapı çocuk emniyet kilidi olan araçlar)

- Arka kapı çocuk emniyet kilidi kilitli mi?
  Çocuk emniyet kilidi devreye alındığında arka kapı içeriden açılamaz. Arka kapıyı dışarıdan açınız ve arka kapı çocuk kilidini devre dışı bırakınız. (→S. 147)

Bir arıza olduğunu düşünüyorsanız



Motor çalışmıyor (Akıllı giriş ve çalıştırma sistemine sahip olmayan araçlar)

- Düz şanzımanlı araçlar:
  Debriyaj pedalına sıkıca basılı haldeyken anahtarı çeviriyor musunuz? (→S. 215)
- Otomatik şanzımanlı araçlar:
  Vites kolu “P” konumunda mı? (→S. 215)
- Direksiyon kilidi açık mı? (→S. 217)
- Akü bitmiş mi? (→S. 522)



Motor çalışmıyor (Akıllı giriş ve çalıştırma sistemine sahip araçlar)

- Fren pedalına sıkıca basılı haldeyken kontak düğmesine basıldı mı? (→S. 219)
- Otomatik şanzımanlı araçlar:
  Vites kolu “P” konumunda mı? (→S. 219)
- Elektronik anahtar araç içerisinde tespit edilebilir bir yerde mi? (→S. 155)
- Direksiyon kilidi açık mı? (→S. 224)
- Elektronik anahtar pili zayıf ya da tamamen bitmiş mi?
  Böyle bir durumda, motor geçici olarak çalıştırılabilir. (→S. 519)
- Akü bitmiş mi? (→S. 522)



Fren pedalına bastığınız halde vites kolu P konumuna geçmiyor (otomatik şanzımanlı araçlar)

- Akıllı giriş ve çalıştırma sistemine sahip olmayan araçlar:
  Kontak anahtarı AÇIK “ON” konumunda mı?
  Kontak anahtarı "ON” konumunda, fren pedalına basarken vites kolu hareket ettirilemiyorsa →S. 517
- Akıllı giriş ve çalıştırma sistemine sahip araçlar:
  Kontak anahtarı IGNITION ON (KONTAK AÇIK) konumunda mı?
  Motor çalıştırma düğmesi IGNITION ON (KONTAK AÇIK) konumunda, fren pedalına basarken vites kolu hareket ettirilemiyorsa: →S. 517

Motor durdurulduktan sonra direksiyon simidi döndürülemez

- Akıllı giriş ve çalıştırma sistemine sahip olmayan araçlar:
  Anahtar anahtar silindirinden çıkarıldığında aracın çalınmasını önlemek amacıyla direksiyon kilitlenir. (→S. 217)
- Akıllı giriş ve çalıştırma sistemine sahip araçlar:
  Aracın çalınmasını önlemek amacıyla otomatik olarak direksiyon kilitlenir. (→S. 217)

Otomatik cam düğmeleri kullanılarak camlar açılıp kapanmıyorsa (bazı modeller)

- Cam kilitleme düğmesine basıldığında?
  Cam kilitleme düğmesi basılı haldeyse sürücü camı haricindekiler çalıştırılamaz. (→S. 185)

Motor çalıştırma düğmesi otomatik olarak kapatılırsa (Akıllı giriş ve çalıştırma sistemine sahip araçlar)

- Araç ACCESSORY veya IGNITION ON modunda (motor çalışmıyorken) belirli bir süre geçtikten sonra otomatik kapanma fonksiyonu devreye girer. (→S. 223)

Sürüş esnasında sesli uyarı gelirse

- Emniyet kemeri uyarı ışığı yanıp söner (emniyet kemeri sesli uyarısı olan araçlar)
  Sürücü ve yolcuların emniyet kemerleri takılı mı? (→S. 489)
- Fren sistemi uyarı ışığı yanar.
  Park freni indirilmiş mi? (→S. 240)

Duruma göre farklı sesli uyarılarda duyulabilir. (→S. 487, 494)

Alarm devrede ve korna çalıyor (bazı modellerde)

- Alarmı devreye alırken araç içerisindeki yolculardan biri kapıyı açtı mı?
  Sensör bu durumu tespit edecek ve alarm devreye girecektir. (→S. 102)

Alarmı durdurmak için, kontak anahtarını “ON” konumuna (akıllı giriş ve çalıştırma sistemi olmayan araçlar) ya da motor çalıştırma düğmesini KONTAK AÇIK konumuna (akıllı giriş ve çalıştırma sistemi olan araçlarda) getiriniz ya da motoru çalıştırınız.



Aracı terk ettiğinizde bir uyarı sesi duyulur. (Akıllı giriş ve çalıştırma sistemine sahip araçlar)

- Araç bilgi ekranında mesaj görünüyor mu?
  Araç bilgi ekranından mesajı kontrol ediniz.



Uyarı ışığı yanar veya uyarı mesajı görüntülenir

- Uyarı ışığı yanarsa ya da uyarı mesajı görüntülenirse “S. 487, 494‘e bakınız.

Bir sorun olduğunda



Lastiğiniz patladığında

- Aracı güvenli bir yerde durdurunuz ve patlamış lastiği yedek lastik ile değiştiriniz. (→S. 499)



Aracınız saplanırsa

- Aracınızın çamura veya kara saplanması durumunda prosedürü uygulayınız. (→S. 532)

Alfabetik dizin

A

ABS (Kilitlenme önleyici fren sistemi) 290
Fonksiyon 290
Uyarı ışığı 488
A/C 384, 390
Kabin hava filtresi 450
Manuel klima sistemi 384
Otomatik klima sistemi 390
Acil durumlarda
Anahtarlarınızı kaybederseniz 136
Aracınızı acil bir durumda durdurmak gerekirse 477
Aracınızı çekmek gerekirse ... 479
Araç aküsü boşaldığında 523
Bir arıza olduğunu düşünüyorsanız 484
Eğer aracınız saplanırsa 533
Elektronik anahtar düzgün çalışmazsa 519
Lastiğiniz patladığında 500
Motorunuz çalışmıyorsa 516
Sesli uyarı çalarsa 487
Soğutma sıvısı sıcaklığı aşırı artarsa 529
Uyarı ışığı yanarsa 487
Vites kolu P konumundan çıkarılamazsa 518
Yakıtın bitmesi nedeniyle motorunuz çalışmıyorsa 532
Açma kolu
Motor kaputu 427
Yakıt deposu dış kapağı 252
Ağırlıklar 537
Akıllı giriş ve çalıştırma sistemi 154
Akü
Araç aküsü boşaldığında 523
Akü kontrolü 437
Kış öncesi kontroller ve kışa hazırlık 305
Uyarı ışığı 487
Alarm 102
Alıştırma (rodaj) tavsiyeleri 195
Anahtarlar 132
Anahtarlarınızı kaybederseniz 136
Anahtar numarası plakası 132
Anahtarsız giriş 134
Anahtarlar 132
Elektronik anahtar 132
Elektronik anahtar düzgün çalışmazsa 519
Kontak düğmesi/anahtarı 215
Pilin değiştirilmesi 452
Uzaktan kumanda 134
Anahtarsız giriş
Akıllı giriş ve çalıştırma sistemi 144
Uzaktan kumanda kontrolü ... 134
Ana uyarı ışığı 491
Anten 322, 416
Antenler (Akıllı giriş ve çalıştırma sistemi 154
Aracın çekilmesi
Acil durumlarda araç çekme . 479
Çeki kancaları 481
Römork çekerken 205, 206
Araç bilgi ekranı
Ekranın değiştirilmesi 118
Sürüş bilgisi 118
Araç denge kontrol sistemi (VSC) 290
Araç şasi numarası 539
Ara soğutucu 436
Arka cam buğu çözücüsü 385, 392
Arka cam 189
Arka diferansiyel kilit sistemi . 276

Arka kapı **150**
Arka koltuk
Arka koltuk minderlerinin çıkarılması 172
Koltuk alt minderini kaldırınız. 172
Arka sinyal lambaları
Ampullerin değiştirilmesi 471
Güç değerleri 559
Sinyal kolu 239
Arka sis farı
Ampulün değiştirilmesi 471
Anahtar 247
Güç değerleri 559
Arka tampon basamağı **152**
Arka yolcu emniyet kemeri uyarı ışığı **490**
Askı kancaları **414**
AUX portu* **348**
Aydınlatma ampulleri
Değiştirme 460
Güç değerleri 559
Aydınlatmalı giriş sistemi **400**
Aynalar
Dış dikiz aynaları 181
Dış dikiz aynası buğu çözücüsü 385, 392
İç dikiz aynası 180
Makyaj aynası 409

B

BA (Fren destek sistemi) **290**
Bardak tutucular **403**
Benzin istasyonundayken gerekli olabilecek bilgiler **588**
Bluetooth®* **376**
Bluetooth®cihazının kaydedilmesi/silinmesi 357
Bluetooth® cihazının seçilmesi 358, 359
Eller serbest sistemi (mobil telefon için) 349
Kablosuz bağlantı 349
Müzik sistemi 369
Bluetooth® radyo* **349**
Bluetooth® telefon* **349**
Arama yapılması 371
Bir çağrı alma 373
Çağrı geçmişinin silinmesi 364
Hızlı aramaları yönetme 371
Numaraları yönetme 366
Telefon ayarları 362
Telefonda konuşurken 371
Bagaj kapağı **151**
Buji **552**
Bakım bilgilerinin sıfırlanması **434**
Bakım
Bakım bilgileri 536
Bakım gereksinimi 422
Kendinizin yapabileceği bakımlar 425
Baş dayamaları **175**
Bagaj kancaları **408**
Buğu çözücü
Arka cam 385, 392
Dış dikiz aynaları 385, 392
Ön cam 385, 392
Boyutlar **536**

*: “Navigasyon ve Multimedya sistemi Kullanıcı El Kitabı”na bakınız.

C

Camlar
Arka cam buğu çözücüsü 385, 392
Otomatik camlar..... 184
Yıkayıcı 249
CD çalar* **323**

Ç

Çocuk koltuğu sistemi 65
Emniyet kemeriyle bağlama.... 73
Emniyet kemerleri ile ilgili uyarılar..... 44
ISOFIX sabit bağlama sistemiyle bağlama..... 84
Küçük çocuk koltuğu açıklamaları 67
Küçük çocuk koltuğunun bağlanması 80, 88
Üst bağlama kayışıyla bağlama..... 90
Çocuk güvenliği 64
Akü ile ilgili uyarılar 440, 527
Arka kapı çocuk emniyet kilidi..... 147
Çıkarılan anahtar pili ile ilgili uyarılar..... 454
Çocuğunuz emniyet kemerini nasıl bağlamalı..... 42
Çocuk koltuğu sistemi 65
Çocuk koltuklarının bağlanması 80, 88
Hava yastığı ile ilgili uyarılar ... 47
Koltuk ısıtıcısı ile ilgili uyarılar..... 397
Otomatik cam kilitleme düğmesi 185
Otomatik cam ile ilgili uyarılar 187
Çocuk kilidi..... 147

D

DAC..... 298
Debriyaj 555
Değiştirme
Aydınlatma ampulleri 460
Elektronik Anahtar pili 452
Lastikler 500
Sigortalar 455
Uzaktan kumanda pili 452
Devir saati 113
Dış dikiz aynaları 181
Ayarlama ve katlama 181
Dış dikiz aynası buğu çözücüsü 392
Dış sıcaklık göstergesi..... 113
Diferansiyel
Yağ 555
Dikiz aynası
Dış dikiz aynaları 181
İç dikiz aynası 180
Direksiyon
Direksiyon kilidini açma 217, 224
Sıvı..... 557
Direksiyon simidi
Ayarlama..... 178
Müzik sistemi kumandaları ... 312
Sayaç kontrol düğmeleri 121
Direksiyon simidini kilitleme..... 217, 224
Dörtlü flaşör 476
Dört tekerden çekiş sistemi
Ön tekerden çekiş kontrol düğmesi..... 272
Uyarı ışığı 489
DPF (Dizel Partikül Filtresi) sistemi..... 301
Uyarı mesajı..... 497

*: “Navigasyon ve Multimedya sistemi Kullanıcı El Kitabı”na bakınız.

Durdurma/Çalıştırma sistemi..279
Düğme
Arka cam ve dış dikiz aynası buğu çözücü düğmesi.385, 392
Arka diferansiyel kilitleme düğmesi.....276
Aydınlatma düğmeleri.....241
Devir yükseltme düğmesi.....386
"DISP-GÖRÜNTÜ" düğmesi.118
Dış dikiz aynaları düğmeleri.....181
Dörtlü flaşör düğmesi.....476
"INFO.-BİLGİ" düğmesi.....118
Kapı kilitleme düğmesi.....146
Koltuk ısıtıcı anahtarı.....397
Kontak anahtarı.....215, 219
Kontak düğmesi/ anahtarı.....215, 219
Konuşma düğmesi*
Merkezi kilit anahtarı.....146
Müzik sistemi uzaktan kumanda düğmeleri*.....312
Ön tekerden çekiş kontrol düğmesi.....272
Otomatik cam kilitleme düğmesi.....185
Otomatik cam kumandası.....184
Ön cam silecekleri ve yıkayıcıları.....249
"RESET-SIFIRLAMA" düğmesi.....118
Sabit hız kontrol anahtarı.....257
Sayaç kontrol düğmeleri.....121
Sis lambası anahtarı.....247
Telefon düğmeleri*.....354
Düz şanzıman.....233

E

Eğimde kalkış destek kontrol 290
Eğim iniş destek kontrol sistemi.....298
Eko Sürüş Göstergesi.....109, 110
Ekran
Araç bilgi ekranı.....117, 120
Sürüş bilgisi.....118, 122
Elektronik anahtar
Elektronik anahtar düzgün çalışmazsa.....519
Pilin değiştirilmesi.....452
Eller serbest sistemi (mobil telefon için)*.....349
Emniyet kemerleri.....40
Acil kilitlemeli kemer toplayıcısı.....42
Aktif gergili emniyet kemerleri 42
Çocuğunuz emniyet kemerini nasıl bağlamalı.....42
Çocuk koltuğu sisteminin bağlanması.....65
Emniyet kemerinin ayarı.....41
Emniyet kemerinin temizlenmesi ve bakımı.....420
Emniyet kemerinizi nasıl bağlamalısınız.....38
Hamile bayanlar için doğru emniyet kemeri kullanımı.....43
Hatırlatma ışığı ve sesi.....490
SRS hava yastığı uyarı ışığı.488
Eşya bölmeleri.....401

*: "Navigasyon ve Multimedya sistemi Kullanıcı El Kitabı"na bakınız.

F

Farlar 241
Ampullerin değiştirilmesi 462
Aydınlatma düğmesi 241
Güç değerleri 559
Fren
Etkin frenleme sistemi uyarı ışığı 490
Park freni 240
Sıvı 556
Uyarı ışığı 487

G

Geri görüntüleme sistemi 261
Geri vites lambası
Ampullerin değiştirilmesi 471
Göstergeler 112
Göstergeler 106
Gösterge paneli ışıklarının kontrolü 114
Güç besleme çıkışı 411
Güç değerleri 559
Güçlü ısıtıcı 386
Gündüz yanan far sistemi 244
Güneş siperlikleri 409

H

Hava yastıkları 45
Çocuğunuzla ilgili hava yastığı uyarıları 47
Doğru oturma pozisyonu 38
Hava yastığı manual iptal sistemi 62
Hava yastığının devreye girme şartları 52
Hava yastığı uyarı ışığı 488
Hava yastığıyla ilgili genel uyarılar 47
Hava yastıklarının konumları 45
Hava yastıklarının tadilatı ve hurdaya atılması 51
Ön yolcu koltuğu sınıflandırma sistemi 57
Perde hava yastığının devreye girme şartları 53
Perde hava yastığı uyarıları 49
Yan hava yastığının devreye girme şartları 53
Yan hava yastığı uyarıları 49
Yan ve perde hava yastıklarının devreye girme koşulları 53
Yan ve perde hava yastıkları uyarıları 49
SRS hava yastıkları 45
Hava yastığı manual iptal sistemi 62
Hırsız caydırma sistemi
Alarm 102
Motor blokaj sistemi (immobilizer) 93
Hız göstergesi 113
Hidrolik direksiyon
Sıvı 557

I

Isıtıcılar
Dış dikiz aynaları....392
Koltuk ısıtıcıları....397
Manuel klima sistemi....384
Otomatik klima sistemi....390
Işık
Ampullerin değiştirilmesi....460
Aydınlatmalı giriş sistemi....400
Far anahtarı....241
Güç değerleri....559
İç ışıkların listesi....398
Kontak düğmesi ışığı....398
Okuma/tavan lambası....399
Sis lambası anahtarı....247
Sinyal kolu....239
Tavan lambaları....399

İ

İç dikiz aynası....180

J

Jantlar....448
Boyut....557
Jantların değiştirilmesi....500

K

Kabin hava filtresi....450
Kablosuz bağlantı....349
Kahya anahtarı....132
Kancalar
Askı kancaları....414
Kancalar (taban paspası)....36
Poşet askısı....413
Kapılar....144
Kapılar
Açık kapı uyarı ışığı....490
Arka kapı çocuk emniyet kilidi....147
Dış dikiz aynaları....181
Kapı camları....184
Kapı kilidi....144
Kapılar....144
Kar lastikleri....305
Kelebek camlar....188
Kendinizin yapabileceği bakımlar....425
Kış şartlarında araç kullanım ipuçları....305
Kilitlenme önleyici fren sistemi (ABS)....290
Funksiyon....290
Uyarı ışığı....488
Kilometre sayacı....113
Klima sistemi....384, 390
Kabin hava filtresi....450
Manuel klima sistemi....384
Otomatik klima sistemi....390
Kol
Motor kaputu mandalı....427
Motor kaputu açma kolu....427
Sinyal kolu....239
Silecek kolu....249
Vites kolu....227, 233
Kol dayaması....414
Koltuk ısıtıcıları....397

*: “Navigasyon ve Multimedya sistemi Kullanıcı El Kitabı”na bakınız.

Koltuklar
Arka koltuk minderlerinin çıkarılması 172
Ayarlama 170
Ayarlama uyarıları 171
Baş dayamaları 175
Çocuk koltuğu sisteminin bağlanması 65
Koltuk alt minderini kaldırınız. 172
Koltukta düzgün oturma 38
Koltuk ısıtıcıları 397
Temizlik 419
Kondenser 436
Konsol bölmesi 402
Kontak anahtarı (motor çalıştırma düğmesi) 215, 219
Aracınızı acil bir durumda durdurmak gerekirse 477
Aracın çalıştırılması 215, 219
Kontak anahtarı modlarını değiştirme 222
Kontak anahtarı konumunu değiştirme 216
Otomatik güç kesme fonksiyonu 223
Kontak aydınlatma lambası (kontak düğmesi ışığı) 398
Kontak düğmesi ışığı (kontak aydınlatma lambası) 398
Konuşma düğmesi*
Korna 179
Kriko
Araç-kriko donanımlı 501
Kriko kolu 506

L

Lastik hava basıncı
Bakım bilgileri 557
Lastikler 443
Boyut 557
Değiştirme 500
Hava basıncı 446, 557
Kar lastikleri 305
Kontrol 443
Lastiğiniz patladığında 500
Lastiklerin yerlerinin değiştirilmesi 444
Yedek lastik 500
Zincirler 306

*: “Navigasyon ve Multimedya sistemi Kullanıcı El Kitabı”na bakınız.

M

Makyaj aynası **409**
Manuel far seviyesi ayarlama anahtarı **243**
Mikrofon **352**
Motor arızası uyarı ışığı **488**
Motor blokaj (Immobilizer) sistemi **93**
Motor kaputu **427**
Motor
"ACC" konumu 216
Aracınızı acil bir durumda durdurmak gerekirse 477
Aşırı ısınma 529
Kontak anahtar (motor çalıştırma düğmesi) 215, 219
Motor bölümü 429
Motorunuz çalışmıyorsa 516
Motor kaputu 427
Motorunuzu nasıl çalıştırırsınız 215, 219
Şasi numarası 541
Yakıtın bitmesi nedeniyle motorunuz çalışmıyorsa 532
Motor soğutma sıvısı
Kapasite 552
Kış öncesi kontroller ve kışa hazırlık 305
Kontrol 435
Motor soğutma sıvısı sıcaklık göstergesi **114**
Motorun aşırı ısınması **529**
Motor yağı
Kapasite 548
Kış öncesi kontroller ve kışa hazırlık 305
Kontrol 432
Yağ seviyesi uyarı ışığı 491
Yağ basıncı uyarı ışığı 487
Motor yağı bakım bilgisi **434**
MP3 disk* **326**
Multimedya sistemi*
Müzik sistemi **310**
Anten 322, 416
AUX portu 315
Bluetooth® radyo 369
CD çalar 323
iPod 333
MP3/WMA disk 323
Müzik sisteminin direksiyondan kumandaları 312
Ses girişi 315
Radyo 318
Taşınabilir müzik çalar 348
USB bellek 341
Uygun kullanım 316

N

Navigasyon sistemi*

*: "Navigasyon ve Multimedya sistemi Kullanıcı El Kitabı"na bakınız.

O

Otomatik aydınlatma kontrol sistemi 244
Otomatik Ayrışmalı Diferansiyel ... 272
Otomatik camlar
Çalışması 184
Otomatik cam kilitleme düğmesi . 185
Sıkışma koruması fonksiyonu . 185
Otomatik cam kilitleme düğmesi ... 185
Otomatik klima sistemi
Kabin hava filtresi 450
Otomatik klima sistemi 390
Okuma lambası 398
Anahtar 399
Güç değerleri 559
Otomatik şanzıman 227
Vites kolu P konumundan çıkarılamazsa 518

Ö

Ön cam silecekleri
Fasılalı ön cam silecekleri 249
Ön koltuklar
Ayarlama 170
Baş dayamaları 175
Doğru oturma pozisyonu 38
Koltuk ısıtıcıları 397
Temizlik 419
Ön sis farları
Ampullerin değiştirilmesi 468
Anahtar 247
Güç değerleri 559
Ön konum lambaları
Ampullerin değiştirilmesi 464
Aydınlatma düğmesi 241
Güç değerleri 559
Ön sinyal lambaları
Ampullerin değiştirilmesi 465
Sinyal kolu 239
Güç değerleri 559
Ön yolcu koltuğu sınıflandırma sistemi 57

P

Parlaklık kontrolü
Gösterge paneli ışıklarının kontrolü 114
Park freni
Çalışması 240
Çekili park freni uyarı ışığı 487
Park lambaları
Ampullerin değiştirilmesi 471
Aydınlatma düğmeleri 241
Güç değerleri 559
Patinaj kontrolü 290
Patlak lastik 500
Perde hava yastıkları 45
Plaka lambaları
Ampullerin değiştirilmesi 472
Aydınlatma düğmesi 241
Güç değerleri 559
Poşet askısı 413

R

Radyatör 436
Radyo* 318
Radyo Veri Sistemi* 320
RDS* 320
Römork çekerken 205, 206

*: “Navigasyon ve Multimedya sistemi Kullanıcı El Kitabı”na bakınız.

S

Sabit hız kontrol sistemi 257
Saplanma
Eğer aracınız saplanırsa 533
Saat 410
Sayaçlar
Araç bilgi ekranı 117, 120
Göstergeler 106
Gösterge paneli ışıklarının kontrolü 114
Saatler 112
Uyarı ışıkları 487
Sensör
Otomatik far huzme seviyesi ayarlama sistemi 244
Servis göstergeleri 106
Ses girişi* 333, 341, 348
Sesli uyarılar
Anahtar hatırlatma sesi 217
Emniyet kemeri uyarısı 490
Yakıt filtresi 489
Shift lock sistemi 518
Sıfırlama
Motor yağı bakım bilgisi 434
Sıfırlama yapılan konu 569
Sıfırlanabilir kilometre sayacı 113
Sıkışma koruması fonksiyonu
Otomatik camlar 185
Sıvı
Debriyaj 555
Direksiyon 557
Fren 556
Otomatik şanzıman 553
Transfer (Aktarma) 554
Yıkayıcı 441
Sigortalar 455
Sinyal lambaları
Ampullerin değiştirilmesi 465, 471, 473
Sinyal kolu 239
Güç değerleri 559
Soğutma sistemi
Motorun aşırı ısınması 529
Stop lambaları
Ampullerin değiştirilmesi 471
Güç değerleri 559
Sürücü emniyet kemeri uyarı ışığı 490
Sürüş
Alıştırma (rodaj) tavsiyeleri ... 195
Doğru oturma pozisyonu 38
Kış şartlarında araç kullanım ipuçları 305
Talimatlar 192
Sürüş bilgisi 118, 122

Ş

Şanzıman
Düz şanzıman 233
Otomatik şanzıman 227
Vites kolu P konumundan çıkarılamazsa 518
Şişe tutucuları 404

*: “Navigasyon ve Multimedya sistemi Kullanıcı El Kitabı”na bakınız.

T

Tanımlama
Araç....539
Motor....541
Tavan kontrol paneli 405
Tavan lambaları....398
Anahtar 399
Güç değerleri 559
Temizlik....416, 419
Alüminyum jantlar 417
Dış görünüm 416
Emniyet kemerleri 420
İç 419
Teknik özellikler....536
Torpido bölmesi....402
Taban paspası....36
Telefon anahtarı*....354
Takımlar....503
TRC (Çekiş kontrol sistemi)....290
Temizlik
Alüminyum jantlar 417
Dış görünüm 416
İç 419
Emniyet kemerleri 420

U

USB bellek....341
USB adaptörü* 315
Uyarı ışıkları
ABS....488
Açık kapı 490
Ana uyarı ışığı....491
Dört tekerlekten çekiş sistemi489
Düşük motor yağı seviyesi....491
Düşük motor yağı basıncı....487
Düşük yakıt seviyesi 490
Elektronik motor kontrol sistemi 488
Emniyet kemeri uyarı ışığı....490
Etkin frenleme sistemi....490
Fren sistemi 487
Kayma uyarı ışığı 488
Motor arızası uyarı ışığı....488
Park freni 491
Servise gidiniz....493
SRS 488
Şarj sistemi 487
Triger kayışının değiştirilmesi489
Yakıt sistemi 489
Uzaktan kumanda....134
Kapıların kilitlenmesi/kapı kilitlerinin açılması 134
Pilin değiştirilmesi 452

Ü

Üst stop lambası
Değiştirme....473

*: “Navigasyon ve Multimedya sistemi Kullanıcı El Kitabı”na bakınız.

V

Vites kolu
Düz şanzıman 233
Otomatik şanzıman 227
Vites kolu P konumundan çıkarılamazsa 518
VSC (Araç denge kontrol sistemi)..... 290

W

WMA disk* 323

Y

Yağ
Diferansiyel 555
Düz şanzıman yağı 554
Motor yağı 548
Transfer yağı 554
Yakıt
Benzin istasyonundayken gerekli olabilecek bilgiler..... 588
Bilgi 560
Kapasite 543
Tip 543
Uyarı ışığı..... 489
Yakıt doldurma..... 252
Yakıt filtresi 442
Yakıt göstergesi 113
Yakıt kesme sistemi 485
Yakıtın bitmesi nedeniyle motorunuz çalışmıyorsa 532
Yakıt deposu dış kapağı..... 252
Yakıt doldurma..... 252
Yakıt doldurma..... 252
Kapasite 543
Yakıt tipleri 543
Yakıt deposu iç kapağının açılması 252
Yakıt filtresi 442, 489
Yakıt kesme sistemi..... 485
Yakıt tüketim bilgisi..... 128
Yan aynalar 181
Ayarlama ve katlama 181
Isıtıcılar 385, 392
Yangın söndürücü 486
Yan hava yastıkları 45
Yan sinyal lambaları
Ampullerin değiştirilmesi..... 473
Anten konumu..... 154
Aracın çalıştırılması 219
Güç değerleri 559
Giriş fonksiyoları 144
Sinyal kolu 239
Uyarı mesajı..... 494
Yardımcı bölmeler 405
Yedek lastik
Eşya yerleştirme 500
Hava basıncı..... 557
Yıkama ve cilalama..... 416
Yıkayıcı
Anahtar 249
Kış öncesi kontroller ve kışa hazırlık 305
Kontrol 441
Yükleme uyarıları..... 401

Z

Zincirler..... 306

*: “Navigasyon ve Multimedya sistemi Kullanıcı El Kitabı”na bakınız.

BENZİN İSTASYONUNDAYKEN GEREKLİ OLABİLECEK BİLGİLER

Motor kaputu mandalı	Yakıt deposu dış kapağı*
S. 427	S. 254

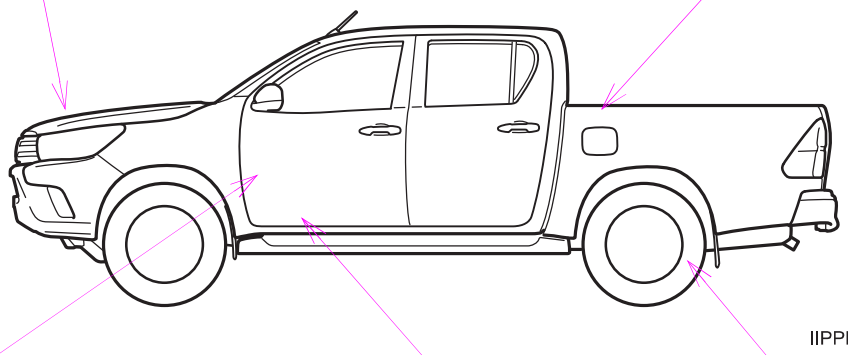

IIPPK060

Motor kaputu açma kolu	Yakıt deposu dış kapağı açma kolu*	Lastik hava basıncı
S. 427	S. 254	S. 557

Yakıt deposu kapasitesi (Referans)		80 L
Yakıt tipi		S. 543
Soğuk lastik hava basıncı		S. 557
Motor yağı kapasitesi (boşaltma ve doldurma —referans)	Benzinli motor	Litre Filtreli 5,6 (5,9, 4,9) Filtresiz 5,3 (5,6, 4,7)
	Dizel motor	Litre ▶ 1GD-FTV ve 2GD-FTV motorlar: Filtreli 7,5 (7,9, 6,6) Filtresiz 7,0 (7,4, 6,2) ▶ 2KD-FTV motor Filtreli 6.9 (7.3, 6.1) Filtresiz 6,6 (7,0, 5,8)
Motor yağı tipi		S. 544

*: Bazı modellerde

– Bakım Programı

Bakım işlemleri: **İ**=İnceleyiniz ve gerekiyorsa düzeltiniz, değiştiriniz veya ayarlayınız.
D=Değiştiriniz. **S**=Sıkıştırınız. **G**=Gresleyiniz (*)=Kendinizin yapabileceği bakımlar.

SERVİS ARALIKLARI: (Kilometre veya ay, hangisi önce gelirse)	x 1000km / Aylar	1	10	20	30	40	50	60	70	80	90	100	110	120	130	140	150	160
ANA MOTOR ELEMANLARI																		
1. Triger kayışı		Her 150.000 km.'de değiştiriniz. (1GD hariç)																
2. Supap boşlukları	i:24	İ	-	-	-	İ	-	-	-	İ	-	-	-	İ	-	-	-	İ
3. V kayışları (Not 1'ye bakınız)	i:12,i:6	-	-	İ	-	İ	-	İ	-	İ	-	İ	İ	İ	İ	İ	İ	İ
4. Motor yağı (*)(Not 2'e bakınız) (ACEA C2 sınıfı)	D:6	İ	D	D	D	D	D	D	D	D	D	D	D	D	D	D	D	D
5. Motor yağ filtresi (*) (Not 2'e bakınız)	D:6	-	D	D	D	D	D	D	D	D	D	D	D	D	D	D	D	D
6. Radyatör ve kalorifer sistemi, hortum ve bağlantıları (Not 3'e bakınız.)	i:24	İ	-	-	-	İ	-	-	-	İ	-	İ	-	İ	-	İ	-	İ
7. Motor soğutma suyu (*) (Not 4'e bakınız) "Toyota Super Long Life Coolant"		İ	İ	İ	İ	İ	İ	İ	İ	İ	İ	İ	İ	İ	İ	İ	İ	İ
		İlk değişim 160.000 km'de, sonrasında 80.000 km'de bir değişim																
8. Egzoz boru ve bağlantıları	i:6	İ	İ	İ	İ	İ	İ	İ	İ	İ	İ	İ	İ	İ	İ	İ	İ	İ
ATEŞLEME SİSTEMİ																		
9. Akü	i:6	İ	İ	İ	İ	İ	İ	İ	İ	İ	İ	İ	İ	İ	İ	İ	İ	İ
YAKIT ve EMİSYON KONTROL SİSTEMİ																		
10.Yakıt filtresi (Not 5'ya bakınız.)	D:24	-	-	-	-	D	-	-	-	D	-	-	-	D	-	-	-	D
11.Motor hava filtresi (*)	i:6,D:24	-	İ	İ	İ	D	İ	İ	İ	D	İ	İ	İ	D	İ	İ	İ	D
12.Dizel dumanı	i:6	İ	İ	İ	İ	İ	İ	İ	İ	İ	İ	İ	İ	İ	İ	İ	İ	İ
13.Yakıt depo kapağı, yakıt hatları ve bağlantıları	i:6	-	-	İ	-	İ	-	İ	-	İ	-	İ	-	İ	-	İ	-	İ
ŞASİ VE KAPORTA																		
14.Debriyaj pedalı	i:6	İ	-	-	-	-	-	-	-	-	-	-	-	-	-	-	-	-
15.Fren pedalı ve el freni	i:6	İ	İ	İ	İ	İ	İ	İ	İ	İ	İ	İ	İ	İ	İ	İ	İ	İ
16.Kampanalı frenler (el fren balataları dahil)	i:6	-	İ	İ	İ	İ	İ	İ	İ	İ	İ	İ	İ	İ	İ	İ	İ	İ
17.Fren balataları ve fren diskleri.	i:6	-	İ	İ	İ	İ	İ	İ	İ	İ	İ	İ	İ	İ	İ	İ	İ	İ
18.Fren hidroliği SAE J1703 ya da FMVSS No.116 DOT3	i:6,D:24	İ	İ	İ	İ	D	İ	İ	İ	D	İ	İ	İ	D	İ	İ	İ	D
19.Debriyaj hidroliği SAE J1703 ya da FMVSS No.116 DOT3	i:6	İ	İ	İ	İ	İ	İ	İ	İ	İ	İ	İ	İ	İ	İ	İ	İ	İ
20.Fren hattı boruları ve bağlantıları.	i:6	İ	İ	İ	İ	İ	İ	İ	İ	İ	İ	İ	İ	İ	İ	İ	İ	İ
21.Fren sistemi vakum pompası	i:6	100.000 km.'de bir kontrol edin.																
22.Hidrolik direksiyon yağı (A/T yağı DEXRON II veya III)	i:6	İ	İ	İ	İ	İ	İ	İ	İ	İ	İ	İ	İ	İ	İ	İ	İ	İ
23.Direksiyon simidi ve bağlantıları	i:6	İ	İ	İ	İ	İ	İ	İ	İ	İ	İ	İ	İ	İ	İ	İ	İ	İ
24.Kardan mili cıvataları	S:6	-	S	S	S	S	S	S	S	S	S	S	S	S	S	S	S	S
25.Kardan mili gresi (Not 6'ye bakınız) (Sadece 4WD) (NLGI No.2)	G:6	-	G	G	G	G	G	G	G	G	G	G	G	G	G	G	G	G
26.Tahrik şaftı toz körükleri ve bağlantı cıvatası torku	i/s:6	İ	İ/S	İ/S	İ/S	İ/S	İ/S	İ/S	İ/S	İ/S	İ/S	İ/S	İ/S	İ/S	İ/S	İ/S	İ/S	İ/S
27.Rotiller ve toz lastikleri	i:6	-	İ	İ	İ	İ	İ	İ	İ	İ	İ	İ	İ	İ	İ	İ	İ	İ
28.Transfer yağı (Dişli yağı API GL-5)	D:24	-	-	-	-	D	-	-	-	D	-	-	-	D	-	-	-	D
29.Düz şanzıman yağı (Dişli yağı API GL-4, GL-5)	D:48	-	-	-	-	-	-	-	-	D	-	-	-	-	-	-	-	D
30.Otomatik şanzıman yağı (ATF WS)	D:48	-	-	-	-	-	-	-	-	D	-	-	-	-	-	-	-	D
31.Ön diferansiyel yağı (dişli yağı API:GL-5) (Sadece 4WD)	D:24	-	-	-	-	D	-	-	-	D	-	-	-	D	-	-	-	D
32.Arka diferansiyel yağı (dişli yağı API:GL-5) (Not 7'ye bakınız)	D:24	-	-	-	-	D	-	-	-	D	-	-	-	D	-	-	-	D

– Bakım Programı

Bakım işlemleri: **İ**=İnceleyiniz ve gerekiyorsa düzeltiniz ya da değiştiriniz.
D=Değiştiriniz. **S**=Sıkıştırınız. **G**=Gresleyiniz (*)=Kendinizin yapabileceği bakımlar.

SERVİS ARALIKLARI: (Kilometre veya ay, hangisi önce gelirse)	x 1000km / Aylar	1	10	20	30	40	50	60	70	80	90	100	110	120	130	140	150	160
33.Ön ve arka süspansiyon	i:6	-	i	i	i	i	i	i	i	i	i	i	i	i	i	i	i	i
34.Şasi ve gövde üzerindeki cıvata ve somunlar.	S:6	S	S	S	S	S	S	S	S	S	S	S	S	S	S	S	S	S
35.Lastik ve lastik basınçları	i:6	i	i	i	i	i	i	i	i	i	i	i	i	i	i	i	i	i
36.Tüm ışıklar, korna, silecekler ve yıkayıcılar	i:6	i	i	i	i	i	i	i	i	i	i	i	i	i	i	i	i	i
37.Kabin hava filtresi	D:6	-	D	D	D	D	D	D	D	D	D	D	D	D	D	D	D	D
38.Klima soğutucu gazı kontrolü (gözle kabarcık kontrolü) varsa	i:12	i	-	i	-	i	-	i	-	i	-	i	-	i	-	i	-	i

Not:
1. 100.000 km'ye kadar her 20.000 km'de bir sonrasında her 10.000 km'de bir inceleyiniz.
2. Kullanım şartlarına bağlı olarak yağ değişim uyarı lambası yağ değişim periyodundan önce yanabilir. Bu yüzden bakım periyodunu geçmemek koşuluyla yağ değişim uyarı lambası yandığında motor yağı ve yağ filtresini 6 ayda değiştiriniz.
3. Radyatör ve kondenserin tıkalı olup olmadığını kontrol ediniz ve gerekiyorsa temizleyiniz, hortum bağlantılarını kontrol ediniz. 80.000 km'den sonra her 20.000 km'de bir inceleyiniz.
4. Sadece "Toyota Super Long Life Coolant" veya eşdeğeri, yüksek kalitede, etilen glikol bazlı ve silis, amin, nitrit ve borik asit içermeyen uzun ömürlü hybrid organik asit teknolojisi ile üretilmiş antifriz kullanınız ve Motor Soğutma Suyunu 160.000 km'de değiştiriniz.
5. Yakıt filtresi uyarı lambası yandığında yakıt filtresini değiştiriniz.
6. Araç suya girmiş ise 24 saat içerisinde gresleme yapınız.
7. Eğer LSD var ise Hypoid LSD yağı kullanılmalıdır.

Aracınızı "Toyota Bakım Programı" sayfasında tanımlanan zor şartlarda kullanıyorsanız **Kalın** ve ***İtalik*** yazı ile işaretlenen bakım maddelerindeki İnceleme, Ayar, Değiştirme, Sıkma ve Gresleme gibi işlemleri yarı periyodunda yaptırınız.

Bilginiz için

Satıcı, malın garanti süresi içerisinde, gerek malzeme ve işçilik, gerekse montaj hatalarından dolayı arızalanması halinde, işçilik masrafı, değiştirilen parça bedeli ya da başka herhangi bir ad altında hiçbir ücret talep etmeksizin malın onarımını yapmak veya yaptırmakla yükümlüdür.

Malın ayıplı olduğunun anlaşılması durumunda tüketici;

a) Satılanı geri vermeye hazır olduğunu bildirerek sözleşmeden dönme,

b) Satılanı alıkoyup ayıp oranında satış bedelinden indirim isteme,

c) Aşırı bir masraf gerektirmediği takdirde, bütün masrafları satıcıya ait olmak üzere satılanın ücretsiz onarılmasını isteme,

d) İmkân varsa, satılanın ayıpsız bir misli ile değiştirilmesini isteme,

seçimlik haklarından birini kullanabilir. Satıcı, tüketicinin tercih ettiği bu talebi yerine getirmekle yükümlüdür.

Ücretsiz onarım veya malın ayıpsız misli ile değiştirilmesi hakları üretici veya ithalatçıya karşı da kullanılabilir. Satıcı, tüketicinin talebini rededemez. Bu talebin yerine getirilmemesi durumunda satıcı, üretici ve ithalatçı müteselsilen sorumludur.

Ücretsiz onarım veya malın ayıpsız misli ile değiştirilmesi haklarından birinin seçilmesi durumunda bu talebin satıcıya, üreticiye veya ithalatçıya yöneltilmesinden itibaren azami otuz iş günü içinde yerine getirilmesi zorunludur. Tüketicinin ücretsiz onarım talebi, yönetmelikle belirlenen azami tamir süresi içinde yerine getirilmediği takdirde tüketici diğer seçimlik haklarını kullanmakta serbesttir.

Tüketicinin sözleşmeden dönme veya ayıp oranında bedelden indirim hakkını seçtiği durumlarda, satıcı, malın bedelinin tümünü veya bedelden yapılan indirim tutarını derhal tüketiciye iade etmek zorundadır.

Arızalarda kullanım hatasının bulunup bulunmadığı, yetkili servis istasyonları, yetkili servis istasyonunun mevcut olmaması halinde sırasıyla; bu malın satıcısı, ithalatçısı veya üreticisinden birisi tarafından o mala ilişkin azami tamir süresi içerisinde düzenlenen raporla belirlenmesi ve bu raporun bir nüshasının tüketiciye verilmesi zorunludur. Tüketiciler, rapora ilişkin olarak bilirkişi tarafından tespit yapılması talebiyle uyuşmazlığın parasal değerini dikkate alarak tüketici hakem heyetine veya tüketici mahkemesine başvurabilir.

Tüketiciler, uyuşmazlık durumunda uyuşmazlığın parasal değerini dikkate de alarak tüketici hakem heyetine ve tüketici mahkemelerine müracaat edebilirler.

Bu el kitabında, tüm modellerin ve ilave donanımlar da dahil olmak üzere tüm donanımların tanıtıldığını lütfen unutmayınız. Bu yüzden, aracınızda bulunmayan donanımlara ait açıklamalara da rastlayabilirsiniz.

Bu kitapta yer alan tüm teknik özellikler basım tarihinde geçerlidir. Bununla beraber, Toyota'nın sürekli ürün geliştirme politikası paralelinde Toyota önceden belirtmeksizin teknik özellik, donanım ve aksesuar değişikliği yapma hakkını saklı tutmaktadır.

TOYOTA TÜRKİYE PAZARLAMA VE SATIŞ A.Ş.

BAYİ ERİŞİM BİLGİLERİ

SIRA NO.	ÜNVANI	HİZMET YERİ ADRESİ	ŞEHİR	TEL/TELEFAKS
1	AKKOYUNLU MOTORLU ARAÇLAR SAN. VE TİC. A.Ş.	YENİ YALOVA YOLU 11.KM DEMİRTAŞ	BURSA	0224 261 55 70
2	ALJ OTOMOTİV A.Ş.	MERKEZ MAH. ERENLER CAD. NO: 64 ÇEKMEKÖY	İSTANBUL	0216 643 03 03/00
3	ALJ OTOMOTİV A.Ş	ERGAZİ MAH. İSTANBUL YOLU 9. KM FATİH SULTAN MEHMET BULVARI No: 336 BATIKENT YENİMAHALLE	ANKARA	0312 278 80 80 0312 278 80 90
4	ALTAN MOTORLU ARAÇLAR SAN. VE TİC. A.Ş.	İZMİR YOLU 5.KM ÇAYIRHİSAR MEVKİİ	BALIKESİR	0266 221 48 58
5	ALTAN-BANDIRMA MOTORLU ARAÇLAR SAN. VE TİC.A.Ş.	BALIKESİR ASFALTI 5.KM	BALIKESİR	0266 733 85 63
6	AYDOĞAN OTOMOTİV SAN.İNŞ.TUR.VE TİC.LTD.ŞTİ.	İZMİR YOLU 8. KM. 17100	ÇANAKKALE	0286 263 64 00
7	AYYAPI OTOMOTİV İNŞAAT TURİZM A.Ş.	DEVLET YOLU CAD. NO: 161 DEĞİRMENDERE	TRABZON	0462 325 20 70 0462 325 71 25-26
8	BAKIRCILAR PET.ÜRÜN.OTOM.İNŞ.GIDA TUR.TİC.SAN.KOLL.ŞTİ.	YENİGÖL MAH.HAVAALANI YOLU SERİK CAD. NO:114	ANTALYA	0242 340 09 09
9	BAKIRCILAR PETROL ÜRÜNLERİ TİC. VE SAN. KOLL.ŞTİ.	KARAGEDİK MAHALLESİ SARIKIZ MEVKİİ MUĞLA YOLU ÜZERİ FETHİYE	MUĞLA	0252 613 46 40
10	BORANLAR OTO. İNŞ. LOJ. HİZ. TİC. VE SAN. LTD. ŞTİ.	YENİ MAHALLE G.M.K BULVARI 33174 SK. NO:1 MEZİTLİ	MERSİN	0 324 357 03 03 0 324 357 03 77
11	BOROVALI OTOMOTİV SAN. VE TİC. A.Ş.	ÇANAKKALE CAD. NO: 92 PINARBAŞI	İZMİR	0232 479 19 52
12	ÇAVDARLI MOTORLU ARAÇLAR. SAN. TİC. LTD.ŞTİ.	İZMİR YOLU 10.KM NİLÜFER	BURSA	0224 413 60 60 0224 413 60 70 - 71
13	ÇAYIRCIOĞLU OTOMOTİV SAN. VE TİC. A.Ş.	AKPINAR MAH. RECEP TAYYİP ERDOĞAN BULVARI NO. 338	ŞANLIURFA	0414 341 06 56
14	DERİNDERE KOÇAK OTOM. SAN. VE TİC. A.Ş.	ŞABANOĞLU MAH. ATATÜRK BULVARI NO: 282 TEKKEKÖY	SAMSUN	0362 266 94 00 0362 266 87 71
15	DUMANKAYA OTOMOTİV SAN. VE TİC. A.Ş.	ANKARA YOLU PENDİK KAVŞAĞI DUMANKAYA İŞ MER.	İSTANBUL	0216 379 09 22
16	DUMANKAYA OTOMOTİV SAN. VE TİC. A.Ş.	İSTASYON MAH. 1460 SOK. NO.17 GEBZE	KOCAELİ	0262 655 22 00 0262 655 64 04
17	EFE ANKA MOT. ARAÇLAR SERVİS İNŞ.TAAHHÜT TİC. A.Ş.	ESKİŞEHİR YOLU DUMLUPINAR BULVARI No:186 ÇANKAYA	ANKARA	312 481 38 38 / 44
18	ELPA OTOMOTİV TİC. VE SAN. LTD. ŞTİ.	MALATYA YOLU 9.	ELAZIĞ	0424 247 19 62 0424 247 40 26
19	ER OTOMOTİV TİC. VE SAN. A. Ş.	KAYSERİ YOLU 1.KM. NO.9	SİVAS	0346 226 40 34
20	ESAY OTOMOTİV PAZ. TURIZM TAŞIMACILIK İNŞ. TAAHHÜT TİC.TARIM SAN. İTH. İHR. LTD. ŞTİ	SARISU MAH. AKDENİZ BULVARI NO:306 KONYAALTI	ANTALYA	0242 259 30 50 0242 259 26 36
21	GENÇ TÜYLÜOĞLU MOTORLU ARAÇLAR İNŞ.PAZ.SAN.TİC.A.Ş.	MÜFTÜ MAH. UĞUR MUMCU CAD. NO.20 KDZ. EREĞLİ	ZONGULDAK	0372 322 21 00
22	GÖÇMENTÜRK DAYANIKLI TÜK.MAL.TİC. VE TURİZM LTD. ŞTİ.	MERKEZ MAH. İBRAHİM BİLGEN CAD.NO:9 TOSMUR, ALANYA	ANTALYA	0242 514 24 44 0242 514 13 43
23	GTC OTOMOTİV A.Ş.	KURTULUŞ DERESİ CADDESİ NO: 15 DOLAPDERE BEYOĞLU	İSTANBUL	0212 297 62 82 / 81
24	GÜRSES NAKİL VASITALARI SAN. VE TİC. A.Ş.	GÖZTEPE MAH. İSTOÇ 1. CAD. NO:8 BAĞCILAR	İSTANBUL	0212 436 70 70 0212 659 70 49
25	HİSAR OTOMOTİV TİC. LTD. ŞTİ.	İZMİR YOLU 4.KM	AFYON	0272 213 52 28-29
26	HIZEL OTO. İNŞ. TEKS. TURZ. OTELCİLİK SAN. VE TİC.A.Ş	E-80 KARAYOLU ÜZERİ ALTINPINAR KÖYÜ MEVKİİ 6.KM	DÜZCE	0380 551 24 44-94 0380 551 27 23

SIRA NO.	ÜNVANI	HİZMET YERİ ADRESİ	ŞEHİR	TEL/TELEFAKS
27	İBRAHİM AKSOY OTOMOTİV LİMİTED ŞİRKETİ	AMBAR MAH. OSMAN KAVUNCU BULVARI NO.516 MELİKGAZİ	KAYSERİ	0352 311 36 00 0352 311 37 00 FAX
28	İKBAL OTOMOTİV SAN. VE TİC. PAZ. LTD. ŞTİ	TORTUM YOLU ÜZERİ TOYOTA PLAZA NO: 1	ERZURUM	0442 242 00 30 (5hat)
29	KALE OTOMOTİV SAN. VE TİC. A.Ş.	E-80 KARAYOLU KUMLUCA BAĞLARI	EDİRNE	0284 226 00 78
30	KALE KEŞAN OTOMOTİV SAN. VE TİC. A.Ş.	İSTANBUL YOLU 4. KM 22900 KEŞAN	EDİRNE	0284 715 28 00
31	KAR YEDEK PARÇA ve OTOMOTİV SAN. TİC. LTD. ŞTİ.	DEFTERDAR MAH. FETHİ ÇELEBİ CAD. NO:45 EYÜP	İSTANBUL	0212 567 22 22 0212 567 54 54
32	KARDELEN OTOMOTİV İNŞAAT SAN. VE TİC. LTD.ŞTİ	ŞANLIURFA YOLU 1.KM 21070	DİYARBAKIR	0412 251 35 45
33	KOCAELİ KAYA OTOMOTİV SATIŞ VE PAZARLAMA A.Ş	KANDIRA SAPAĞI YENİ GÖLCÜK YOLU ÜZERİ İZMİT	KOCAELİ	0262 335 38 71
34	KÖŞKDERE MOTORLU ARAÇLAR SAN. VE TİC. A.Ş.	E5 KARAYOLU ÜZERİ ÖNERLER MEVKİİ 4.KM ÇORLU	TEKİRDAĞ	0282 685 42 68
35	MIÇI OTOMOTİV VE TEKSTİL SANAYİ TİCARET LTD. ŞTİ.	TURHAN CEMAL BERİKER BULVARI NO.700 SEYHAN	ADANA	0322 441 02 02 0322 441 00 88
36	MUHİTTİNOĞLU OTOMOTİV SAN. VE TİC. LTD. ŞTİ.	MUAMMER AKSOY BULVARI N:38	GAZİANTEP	0342 215 30 00
37	NATAŞ NAKİL ARAÇLARI TİC. A.Ş.	MÜMİNDERE CAD. NO: 43 MERDİVENKÖY	İSTANBUL	0216 302 44 44 (10 hat)
38	ONATÇA MOTORLU ARAÇLAR TİC. A.Ş.	YENİDOĞAN MAH. GİRNE BULVARI NO. 245/A YÜREĞİR	ADANA	0322 346 71 71-3463818
39	ORTAKÖY OTOMOTİV SAN. VE TİC. A.Ş.	DEREBOYU CAD. NO.140 80840 ORTAKÖY	İSTANBUL	0212 227 86 86
40	OTOJEN OTOMOTİV A.Ş.	ANKARA YOLU 1.ORGANİZE SAN. İSMİL SK.NO:5	KONYA	0332 248 0 248
41	ÖZDEMİR OTO. İNŞ. AMB. TEKS. TİC. VE SAN. LTD. ŞTİ	ŞİRİNEVLER MAH. SANAYİ KARŞISI BUL.ÜZERİ NO: 15	OSMANİYE	0328 813 16 11-12
42	ÖZELLER OTOMOTİV TİC. A.Ş.	E-90 KARAYOLU ÜZERİ NEVŞEHİR KAVŞAĞI	AKSARAY	0382 215 55 00
43	ÖZTOPRAK MOTORLU ARAÇ. SAN. VE TİCARET LTD. ŞTİ.	İSKENDERUN YOL ÜZERİ 1.KM ODABAŞI BELD. TELEKOM MÜD.YANI	ANTAKYA	0326 221 89 70
44	ÖZTOPRAK MOTORLU ARAÇ. SAN. VE TİCARET LTD. ŞTİ.	FATİH MAH.SOKULLU MEHMET PAŞA CAD.E5 KARAYOLU ÜZERİ BELEN	HATAY	0326 456 21 90 / 96
45	PARMAKSIZLAR OTOM. SAN. İÇ VE DIŞ TİC. LTD. ŞTİ.	EFELER MAHALLESİ İZMİR CAD. NO:95	AYDIN	0256 226 44 44 /2310034
46	PORGALI OTOM.İNŞ.TURİZM PETROL SAN. VE TİC.LTD.ŞTİ.	ANKARA ASFALTI 7. KM NO.41 YAKINCA	MALATYA	0422 238 44 34/2385534
47	SANDIKÇI OTO SAN. VE TİC. LTD. ŞTİ	HANLIKÖY MAH. ESKİŞEHİR CAD. NO.78 ARİFİYE	SAKARYA	0264 291 20 20-2752424
48	SARAR OTOM. PET. ÜRÜNL. TURİZM SAN. VE TİC. A.Ş.	GÜNDOĞDU MAH.ÇİFTELER CD.NO:301	ESKİŞEHİR	0222 227 55 55
49	SONKAR OTOMOTİV SAN. VE TİC. A.Ş.	LONDRA ASFALTI SAN. CD NO:40 ÇOBANÇEŞME YENİBOSNA	İSTANBUL	0212 652 50 00
50	SONKAR ARTI OTOMOBİL ÜRÜNLERİ SAN. VE TİC. A.Ş.	CİHANGİR MAH. E-5 LONDRA ASF.No:293 34840 AVCILAR	İSTANBUL	0212 422 34 34 0212 422 22 00
51	ŞAMLIOĞLU OTOMOTİV SAN. VE TİC. A.Ş.	ANKARA YOLU 5.KM	ÇORUM	0364 235 03 75
52	TOKULLAR OTOMOTİV SAN. VE TİC. A.Ş.	AKÇAY CAD. NO: 267 GAZİEMİR	İZMİR	0232 252 29 00
53	TOYAN OTOM. SAN. VE SAĞLIK HİZMETLERİ TİC. A.Ş.	ÇETİN EMEÇ BUL. NO. 75 DİKMEN	ANKARA	0312 472 90 90
54	TOYMAR OTOMOTİV PETROL TİC. PAZ. A.Ş.	ÇEVRE YOLU ÜZERİ MİGROS YANI	K.MARAŞ	0344 232 00 00
55	YARIMCA OTOMOTİV PAZ. TİC. VE SAN. A.Ş.	AKÇEŞME MAH. MENDERES BULVARI NO:195 GÜMÜŞLER	DENİZLİ	0258 371 62 62
56	YATU BODRUM OTOMOTİV TİC. SAN. VE İNŞ. A.Ş	BEYLİK KIRLARI MEVKİİ ATATÜRK BULVARI 291/A KONACIK BODRUM	MUĞLA	0252 363 96 77
57	YATU MUĞLA OTOMOTİV TİC. SAN. VE İNŞ. A.Ş	MARMARİS YOLU 2.KM ÜNİVERSİTE KARŞISI	MUĞLA	0252 223 81 23 0252 223 82 26
58	YÖRÜK OTOMOTİV İTH. İHR. SAN. TİC. LTD. ŞTİ.	HAVAALANI KAVŞAGI İPEK YOLU ÜZERİ 5.KM	VAN	0432 217 66 66 0432 217 20 10

Xchange by Toyota

Toyota Forever

Toyota Garanti Extra

Toyota Kasko

Toyota 24 Saat Yol Yardım
0800 211 61 66
0212 233 31 45

TOYOTA TÜRKİYE PAZARLAMA VE SATIŞ A.Ş.
Cumhuriyet Mah. E-5 Yan Yol No: 11 Yakacık 34876 Kartal - İSTANBUL
Toyota İletişim Merkezi (0212) 354 0 354
www.toyota.com.tr

Yayın No: OM0K196T