ÜRETİCİ FİRMA:

TOYOTA MOTOR ENGİNEERİNG AND MANUFACTURİNG EUROPE

BOURGETLAAN 60, AVENUE DU BOURGET 60, B-1140 BRÜKSEL BELÇİKA

Tel : (32) 2 745 20 11 **Fax :** (32) 2 745 20 99

İTHALATÇI FİRMA:

TOYOTA PAZARLAMA VE SATIŞ A.Ş.

Cumhuriyet Mahallesi E-5 Yan Yol, No:11

Yakacık, 34876, Kartal-İstanbul

Tel : (0216) 453 53 53 **Fax :** (0216) 671 92 42

Ticaret sicil no : 444939 - 392521

© 01/11 TOYOTA

Tüm hakları saklıdır. Toyota Pazarlama ve Satış A.Ş.'nin izni olmaksızın bu kitabın tamamı veya bir kısmı tekrar yazılamaz ve kopya edilemez.

Bu kitap Toyota Pazarlama ve Satış A.Ş. bünyesinde EĞİTİM MÜDÜRLÜĞÜ tarafından yayınlanmıştır.

Yayın No. OM60G89T

İÇİNDEKİLER

1	**Sürüş öncesi**	Kapı kilitleri, aynalar ve direksiyon kolonu gibi donanımların ayarlanması
2	**Sürüş esnasında**	Aracı sürme, durdurma ve güvenli sürüş bilgileri
3	**İç donanımlar**	Konforlu bir sürüş için klima ve müzik sistemi gibi iç donanımlar
4	**Aracın bakımı**	Aracınızın temizliği ve korunması, kendinizin yapabileceği bakımlar ve bakım bilgileri
5	**Arıza durumunda**	Aracınızı çekmek gerektiğinde ya da lastiğiniz patladığında ya da kaza durumunda ne yapılmalıdır
6	**Teknik özellikler**	Aracınız hakkında ayrıntılı bilgi
	Dizin	Kullanıcı el kitabında yer alan bilgilerin alfabetik listesi

Aracınızın kullanım ömrü 10 yıldır.

Navigasyon sistemi bulunan araç sahipleri aşağıda listelenen ekipmanlarla ilgili bilgiler için “Navigasyon Sistemi Kullanıcı El Kitabı”na başvurmalıdır.

- Navigasyon sistemi
- Klima
- Ön cam silecekleri buz çözücüsü
- Müzik/video sistemi
- Geri görüntüleme sistemi
- Toyota park destek ekranı

1 Sürüş öncesi

1-1. Anahtar bilgileri

Anahtarlar 36

1-2. Kapıların açılması, kapatılması ve kilitlenmesi

Akıllı giriş ve çalıştırma sistemi 38
Uzaktan kumanda 53
Kapılar 59
Arka kapı 62

1-3. Ayarlanabilir öğeler (koltuklar, aynalar, direksiyon simidi)

Ön koltuklar 67
Arka koltuklar 70
Sürüş konumu hafıza sistemi 78
Baş dayamaları 83
Emniyet kemerleri 87
Direksiyon simidi 93
Kendiliğinden kararan iç dikiz aynası 96
Dış dikiz aynaları 98

1-4. Camların ve açılır tavanın açılması ve kapatılması

Otomatik camlar 101
Açılır tavan 105

1-5. Yakıt doldurma

Yakıt deposu iç kapağının açılması 108

1-6. Hırsız caydırma sistemi

Motor blokaj sistemi (immobilizer) 112
Çift kilit sistemi 117
Alarm 119

1-7. Güvenlik bilgileri

Doğru oturma pozisyonu ... 129
SRS hava yastıkları 131
Çocuk koltuğu sistemleri ... 146
Çocuk koltuklarının bağlanması 155
Hava yastığı manuel iptal sistemi 167

2 Sürüş esnasında

2-1. Sürüş talimatları

Aracın kullanılması 170
Motor çalıştırma düğmesi . 181
Otomatik şanzıman 185
Sinyal kolu 190
Park freni 191
Korna 192

2-2. Gösterge paneli

Göstergeler ve sayaçlar 193
Gösterge ve uyarı ışıkları 196
Araç bilgi ekranı 199

2-3. Işıkların ve sileceklerin çalışması

Far anahtarı 202
Sis farı anahtarı 207
Ön cam silecekleri ve yıkayıcıları 209
Arka cam silecek ve yıkayıcısı 216
Far yıkama anahtarı 217

2-4. Diğer sürüş sistemlerinin kullanılması

Sabit hız kontrol sistemi 218
Toyota park destek sensörü 221
AHC (Aktif yükseklik kontrollü süspansiyon) 230
AVS (Uyarlanabilir Değişken Süspansiyon) 239
Dört tekerden çekiş sistemi 240
Arazi kulanım destek sistemi 245
Yardımcı sürüş sistemleri .. 249
PCS (Çarpma Öncesi Güvenlik Sistemi) 256

2-5. Sürüş talimatları

Arazide araç kullanım uyarıları 257
Yük ve eşya taşınması 261
Kış şartlarında araç kullanım ipuçları 263
Römork çekerken (Güney Afrika hariç) 267

3 İç donanımlar

3-1. Klima ve buğu çözücünün kullanılması

Ön klima sistemi 280
Arka klima sistemi..... 293
Güçlü ısıtıcı..... 297
Arka cam ve dış dikiz aynası buğu çözücüleri 298
Ön cam silecekleri buz çözücüsü 300

3-2. Müzik sisteminin kullanımı

Müzik sistemi tipleri 302
Radyonun kullanımı 304
CD çaların kullanımı 308
MP3 ve WMA disklerinin çalınması 315
iPod'un çalışması..... 322
USB belleğin çalışması 330
Müzik sisteminin etkin şekilde kullanılması..... 338
AUX soketinin kullanımı 340
Müzik sistemi direksiyon kumandalarının kullanımı 341

3-3. Bluetooth® Müzik sisteminin kullanımı

Bluetooth® Müzik sistemi.. 344
Bluetooth® Müzik sisteminin kullanımı..... 349
Bluetooth® etkinleştirilmiş taşınabilir müzik çaların çalışması 352
Bluetooth® etkinleştirilmiş taşınabilir müzik çaların ayarlanması..... 355
Bluetooth® Müzik sistemi ayarları..... 359

3-4. Eller serbest sisteminin kullanımı (mobil telefon için)

Eller serbest sistemi (cep telefonu için) 360
Eller serbest sisteminin kullanımı..... 365
Arama yapılması 371
Cep telefonunun ayarlanması..... 375
Güvenlik ve sistem ayarları..... 379
Rehberin kullanılması 383

3-5. İç ışıkların kullanımı

İç ışıkların listesi 389
•İç ışıklar 390
•Okuma lambaları..... 391

3-6. Bölmelerin kullanımı

Bölmelerin listesi 392
- Torpido bölmesi 393
- Konsol bölmesi 394
- Üst konsol 395
- Bardak tutucular 396
- Şişe tutucular 397
- Kard tutucu 399
- Yardımcı bölme 399

3-7. Diğer iç donanımlar

Soğutucu kutu 400
Güneş siperlikleri 402
Makyaj aynası 403
Saat 404
Dış sıcaklık göstergesi 405
Küllük 407
Çakmak 409
Güç besleme çıkışı 410
Koltuk ısıtıcıları 412
Kol dayamaları 414
Taban paspası 415
Bagaj kompartımanı 417

4 Aracın bakımı

4-1. Aracın bakımı

Aracın dışının temizlenmesi ve korunması 422
Aracın içinin temizlenmesi ve korunması 425

4-2. Bakım

Bakım gereksinimi 428

4-3. Kendinizin yapabileceği bakımlar

Bakımı kendiniz yaparken dikkat etmeniz gerekenler 431
Motor kaputu 435
Motor bölümü 436
Lastikler 450
Lastik hava basıncı 453
Jantlar 455
Kabin hava filtresi 457
Elektronik Anahtar pili 460
Sigortaların kontrolü ve değiştirilmesi 463
Aydınlatma ampulleri 477

5 Arıza durumunda

5-1. Gerekli bilgiler

Dörtlü flaşör 490
Aracınızı çekmek gerekirse 491
Bir arıza olduğunu düşünüyorsanız 497
Yakıt kesme sistemi (sadece benzinli motorlarda) 498

5-2. Acil bir durumda yapılması gerekenler

Uyarı ışığı yanıyorsa veya sesli uyarı geliyorsa 499
Uyarı mesajı görünüyorsa . 504
Lastiğiniz patladığında 507
Eğer motorunuz çalışmıyorsa 520
Vites kolu P konumundan çıkarılamıyorsa 522
Anahtarlarınızı kaybederseniz 523
Arka kapı açma kolunu çalıştıramazsanız 524
Elektronik anahtar gereği gibi çalışmazsa 525
Akü boşaldığında 528
Soğutma sıvısı sıcaklığı aşırı artarsa 532
Yakıtın bitmesi nedeniyle motorunuz çalışmıyorsa (sadece dizel motor) 535
Eğer aracınız saplanırsa 536
Aracınızı acil bir durumda durdurmak gerekirse 537

6 Araç teknik özellikleri

6-1. Teknik özellikler

Bakım bilgileri (yakıt, yağ seviyesi, vb) ... 540
Yakıt bilgisi 556

6-2. Kişiselleştirme

Kişiselleştirilebilen donanımlar 559

6-3. Sıfırlama

Sıfırlama yapılan konular ... 563

Dizin

Kısaltma listesi 566

Alfabetik dizin 567

Bu durumda ne yapmalıyım... 576

Dış görünüm

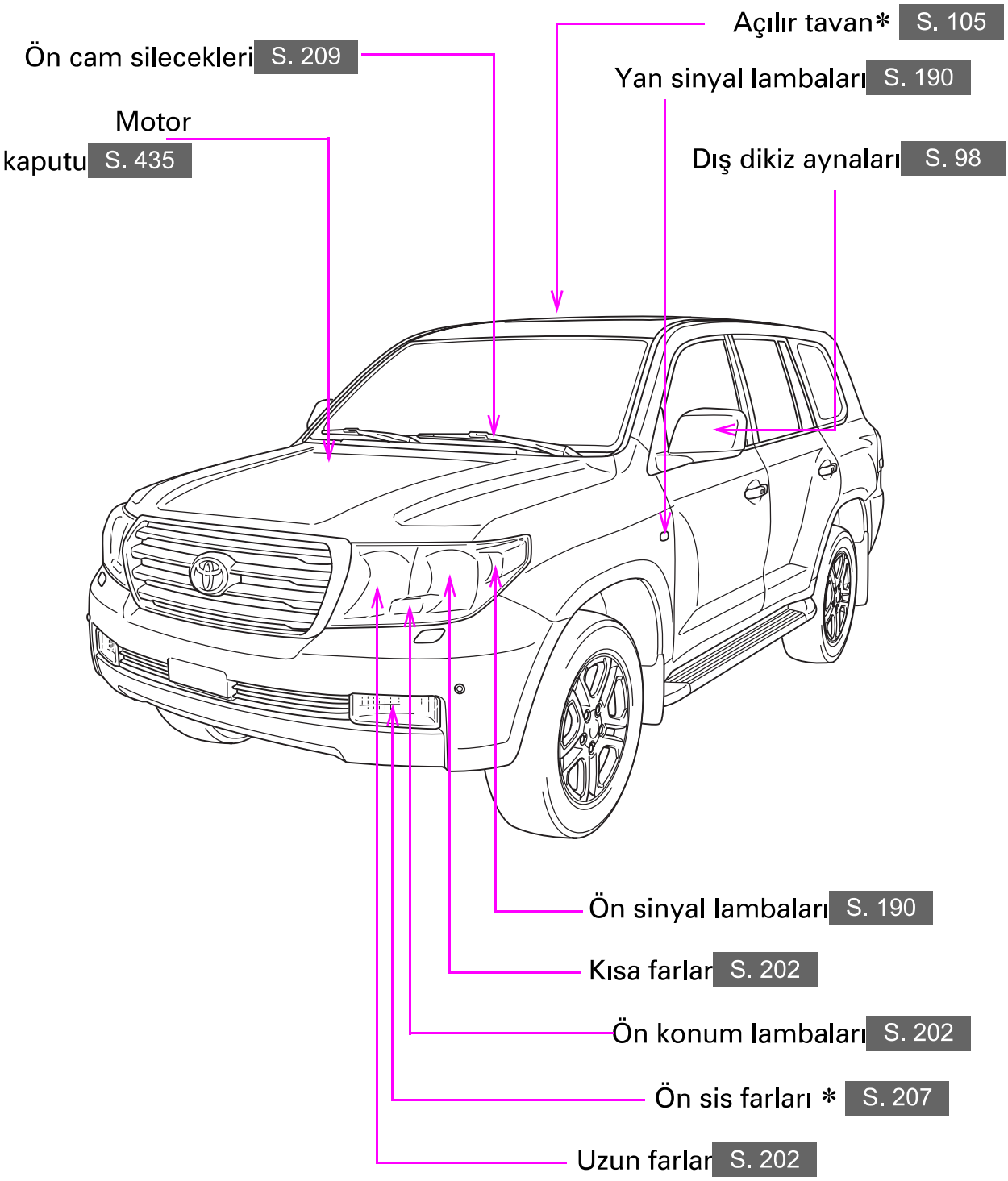
Açılır tavan* S. 105
Ön cam silecekleri S. 209
Yan sinyal lambaları S. 190
Motor kaputu S. 435
Dış dikiz aynaları S. 98
Ön sinyal lambaları S. 190
Kısa farlar S. 202
Ön konum lambaları S. 202
Ön sis farları * S. 207
Uzun farlar S. 202

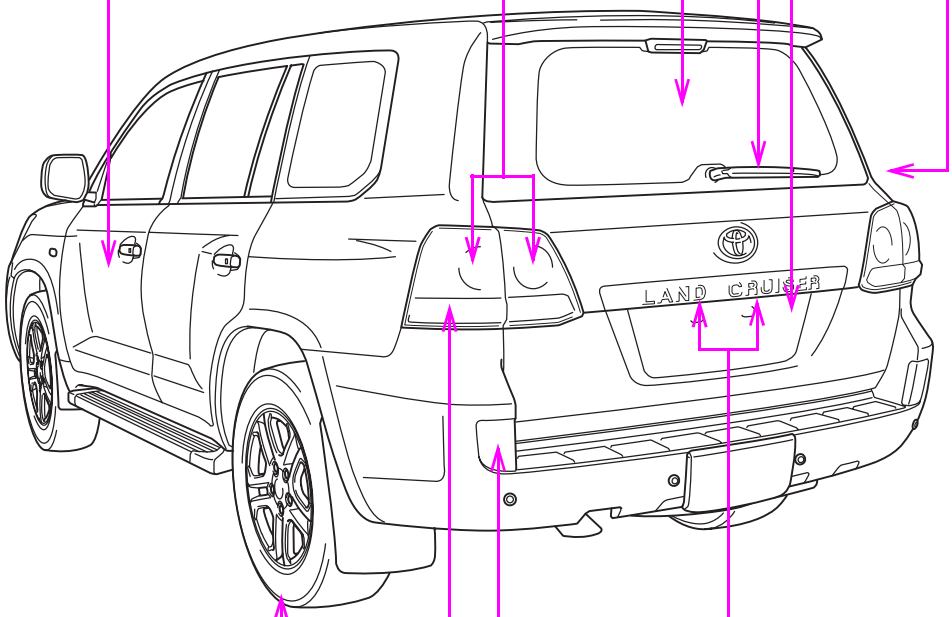

Arka kapı S. 62

Arka cam sileceği S. 216

Arka cam buğu çözücüsü S. 298

Park lambaları S. 202

Yakıt deposu dış kapağı S. 108

Kapılar S. 59

Plaka lambaları S. 202

Arka sis lambaları S. 207

Arka sinyal lambaları S. 190

Lastikler
- Rotasyon S. 450
- Yenileme S. 507
- Hava basıncı S. 453

*: Bazı modellerde

Resimli dizin

İç Görünüm (Soldan direksiyonlu araçlar)

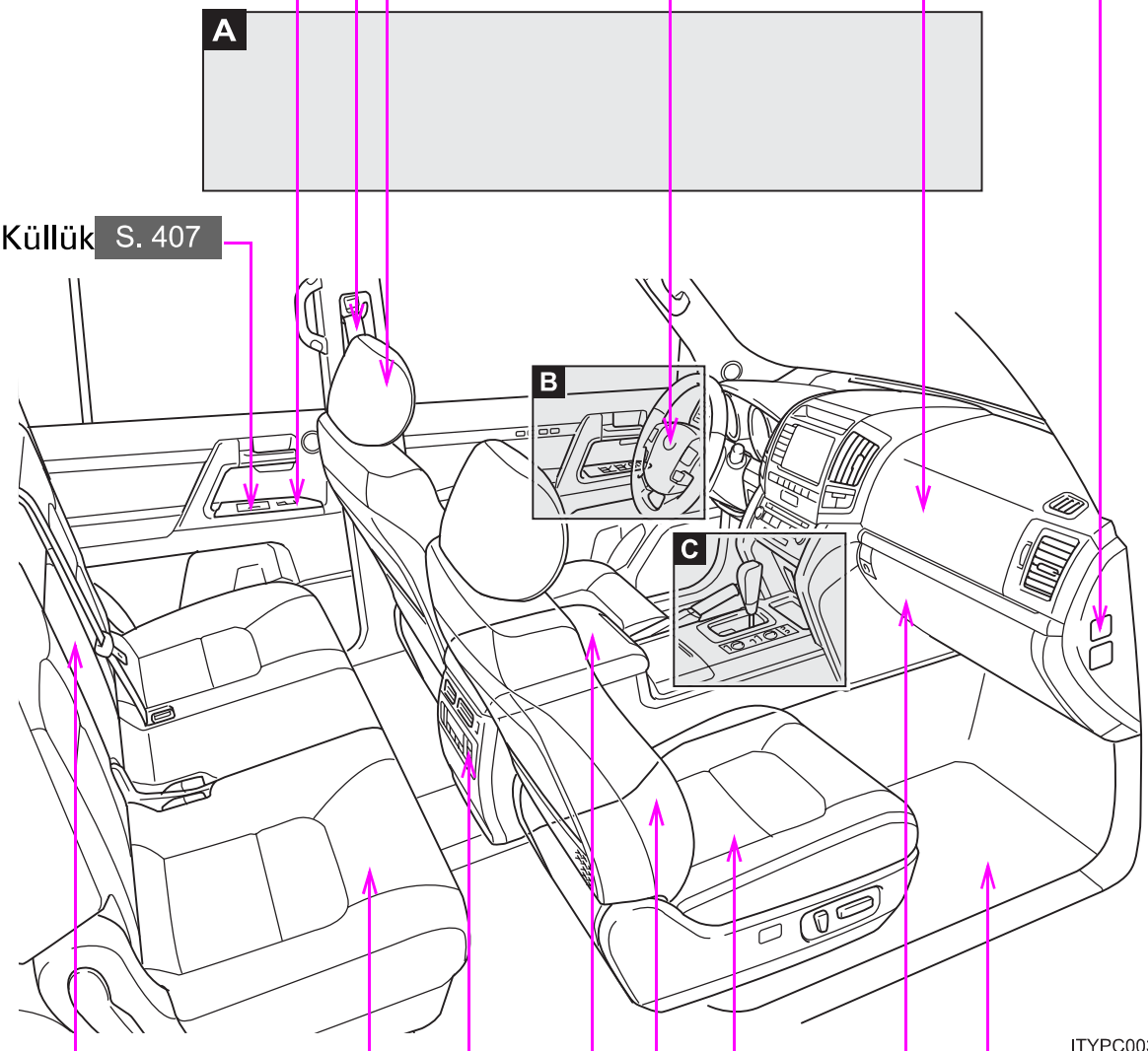

Baş dayamaları S. 83

Emniyet kemerleri S. 87

Otomatik cam düğmeleri S. 101

Küllük S. 407

Kol dayaması S. 414

Arka koltuk S. 70

Arka klima kumandaları* S. 293

Konsol bölmesi S. 394

Soğutucu kutu * S. 400

SRS sürücü hava yastığı S. 131

SRS ön yolcu hava yastığı S. 131

Hava yastığı manuel iptal düğmesi S. 167

Taban paspası S. 415

Torpido bölmesi S. 393

Ön koltuklar S. 67

SRS yan hava yastıkları S. 131

A

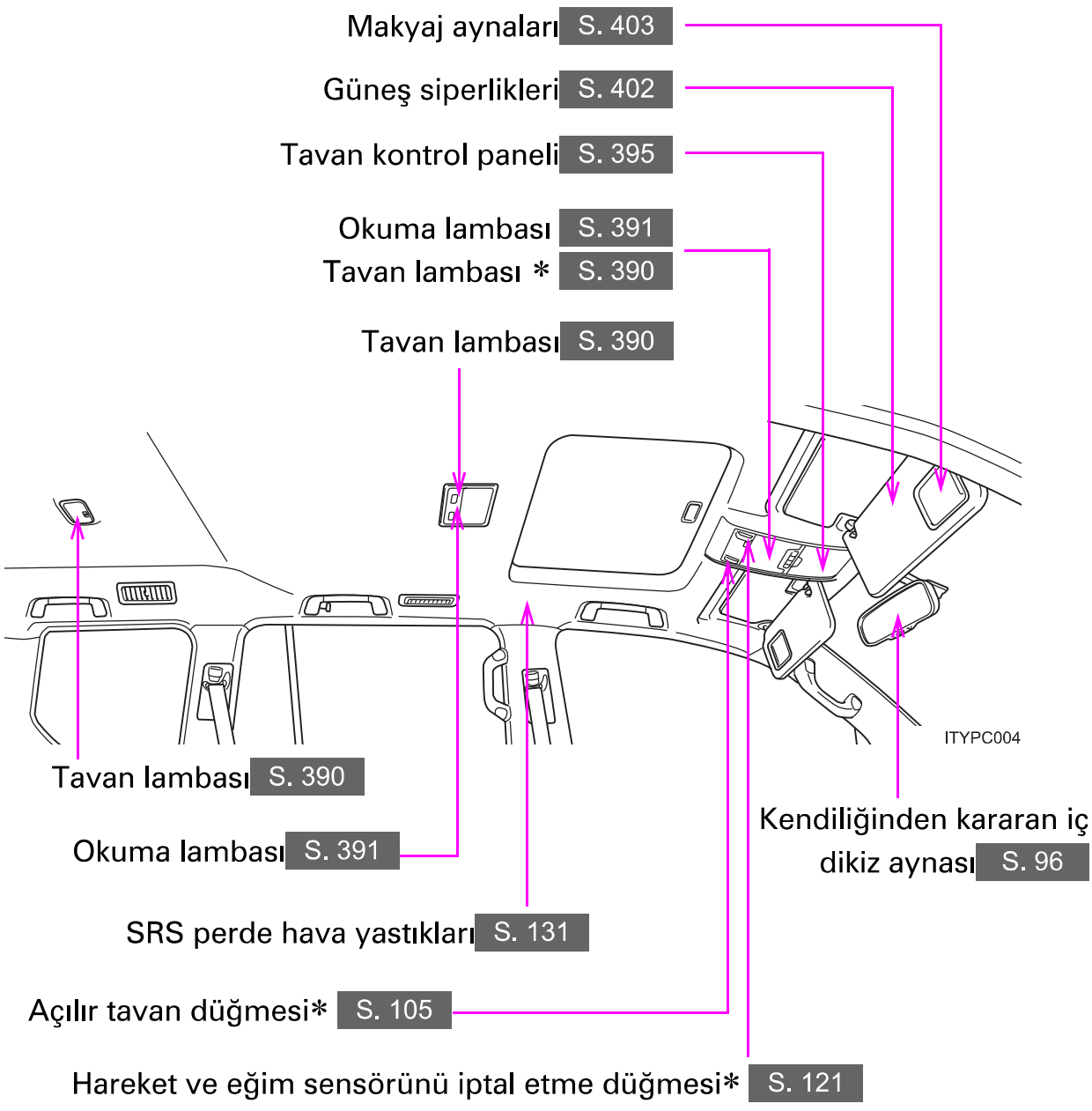

*: Bazı modellerde

İç Görünüm
(Soldan direksiyonlu araçlar)

B

Sürüş konumu hafıza düğmesi* S. 78

Kapı kilitleme düğmesi S. 59

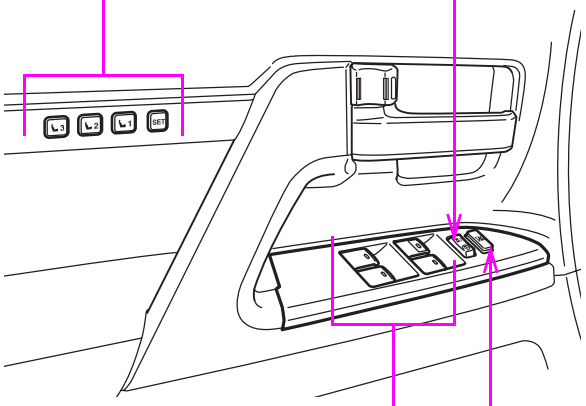

Otomatik cam kumandaları S. 101

Otomatik cam kilitleme düğmesi S. 101

C

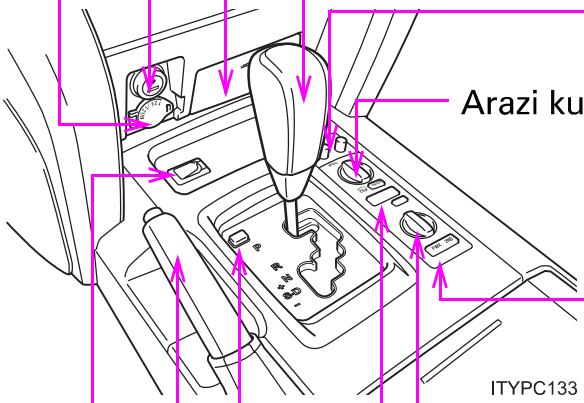

Güç besleme çıkışı S. 410

Çakmak S. 409

Küllük S. 407

Vites kolu S. 185

Koltuk ısıtıcı anahtarı * S. 412

Arazi kullanım destek sistemi düğmesi S. 245

ECT düğmesi S. 186

Süspansiyon modu seçme düğmesi * S. 239

Yükseklik seçim düğmesi/
Yükseklik kontrol düğmesi S. 230

"SHIFT LOCK" (kilit açma) düğmesi S. 522

Park freni kolu S. 191

AUX adaptörü** S. 340

USB adaptörü** S. 322, 330

*: Bazı modellerde

*: "Navigasyon Sistemi Kullanıcı El Kitabı"na bakınız.

Resimli dizin

Gösterge paneli (Soldan direksiyonlu araçlar)

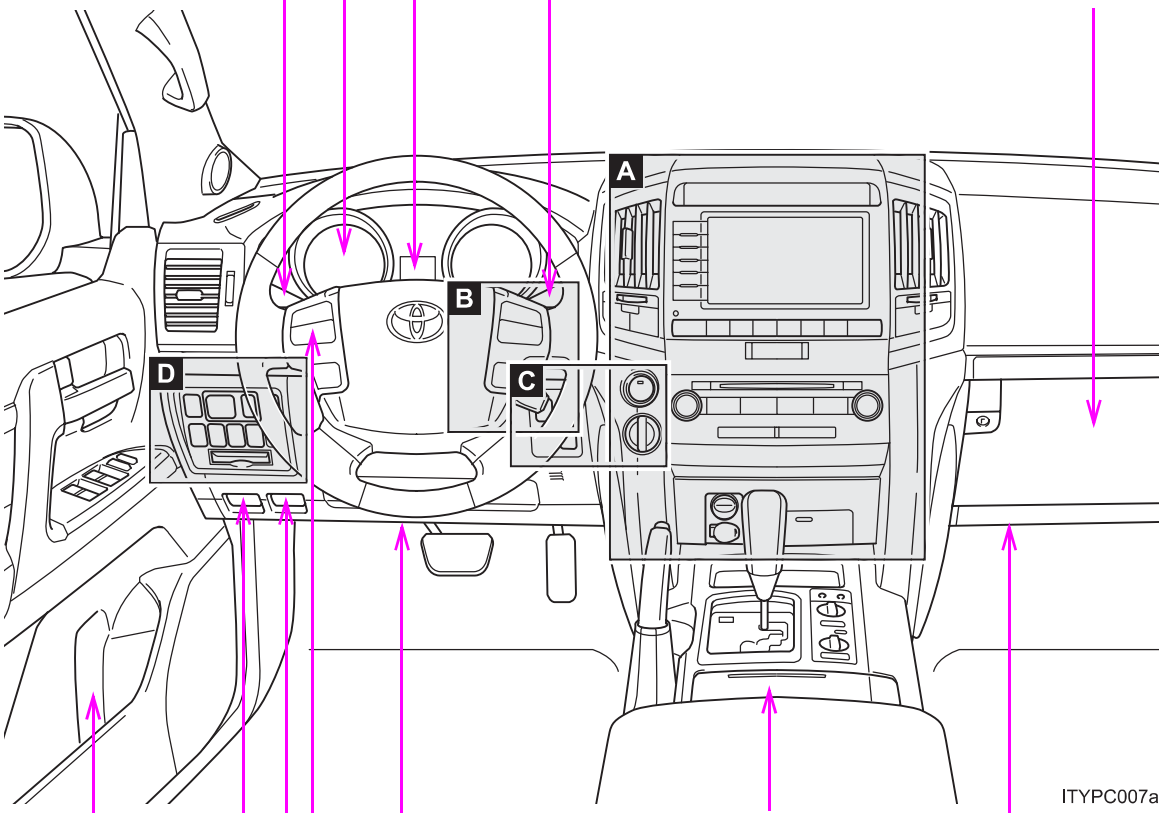

Far anahtarı S. 202
Sinyal kolu S. 190
Sis farı anahtarı * S. 207
Göstergeler ve sayaçlar S. 193
Araç bilgi ekranı S. 199
Ön cam silecekleri ve yıkayıcıları S. 209
Arka cam silecek ve yıkayıcısı S. 216
Torpido bölmesi S. 393
Bardak tutucular S. 396
SRS diz hava yastıkları S. 131
Müzik sistemi kumandaları (direksiyon düğmeleri)* S. 341
Motor kaputu açma kolu S. 435
Yakıt deposu dış kapağı açma kolu S. 108
Şişe tutucu S. 397

A

▶ Navigasyon sistemsiz

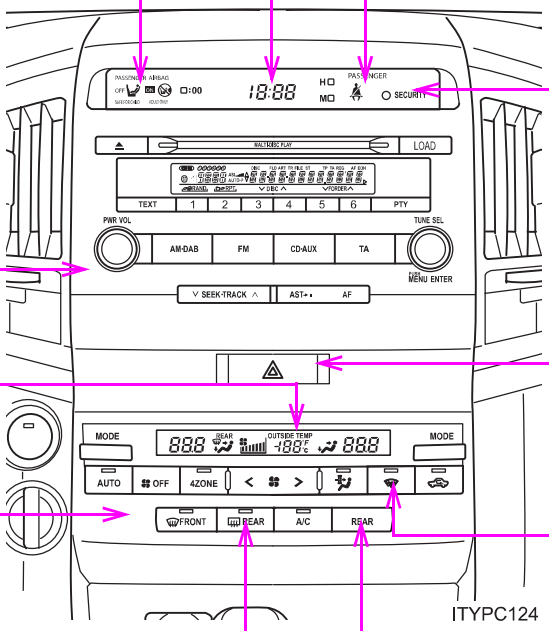

Saat S. 404

Hava yastığı manuel iptalgöstergesi S. 167

Ön yolcu emniyet kemeri uyarı ışığı S. 501

Güvenlik uyarı ışığı S. 112, 119

Müzik sistemi * S. 302

Dörtlü flaşör düğmesi S. 490

Dış sıcaklık göstergesi S. 405

Klima sistemi S. 280

Ön cam silecekleri buz çözücü düğmesi S. 300

Arka cam buğu çözücüsü düğmesi S. 298

Arka klima düğmesi S. 293

*: Bazı modellerde

Gösterge paneli (Soldan direksiyonlu araçlar)

A

▶ **Navigasyon sistemli**

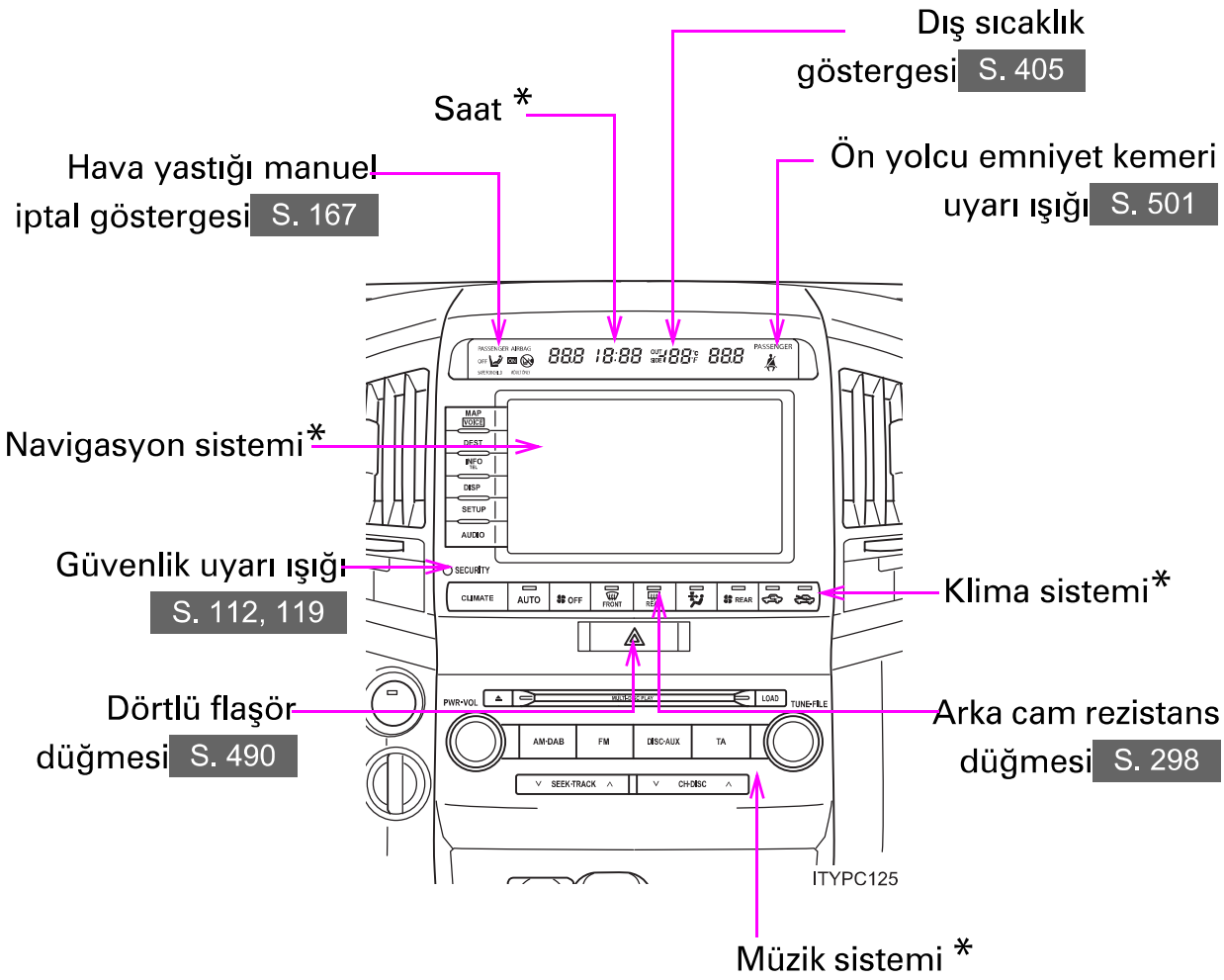

B

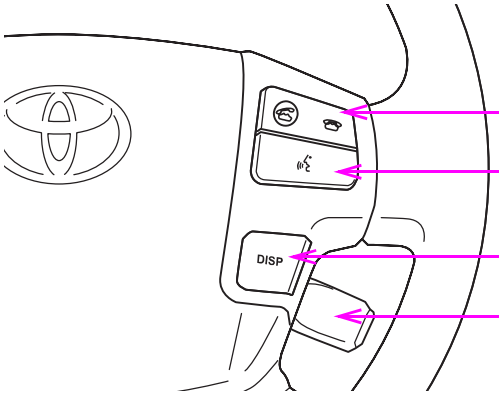

Telefon düğmesi ** S. 366

Konuşma düğmesi ** S. 366

DISP düğmesi S. 199

Sabit hız kontrol anahtarı S. 218

*: Bazı modellerde

*: "Navigasyon Sistemi Kullanıcı El Kitabı"na bakınız.

Gösterge paneli (Soldan direksiyonlu araçlar)

C

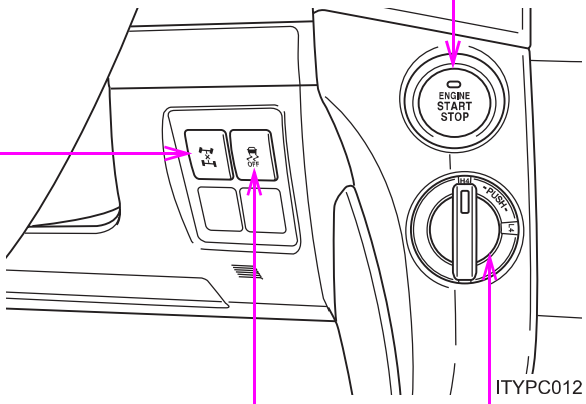

Motor çalıştırma düğmesi S. 181

Merkez diferansiyel kilitleme/açma düğmesi S. 240

VSC OFF düğmesi S. 249

Dört tekerden çekiş kontrol düğmesi S. 240

D

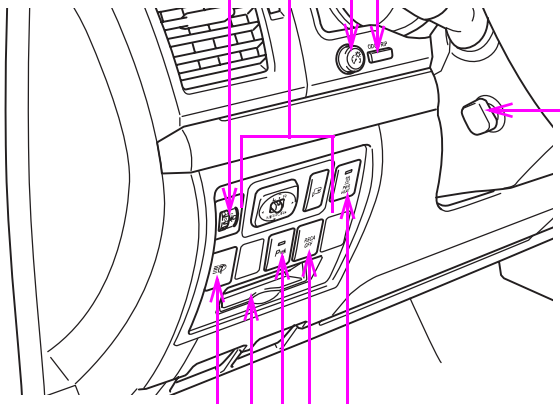

Far huzme seviyesi ayar düğmesi* S. 203

Dış dikiz aynaları kontrol düğmeleri S. 98

Gösterge paneli aydınlatma kontrol düğmesi S. 194

Kilometre sayacı/sıfırlanabilir kilometre sayacı ve sıfırlanabilir kilometre sayacı sıfırlama düğmesi S. 194

Yükseklik ayarlı ve teleskopik direksiyon simidi * S. 93

Manuel yükseklik ayarlı direksiyon simidi kilit açma kolu * S. 93

Manuel teleskopik direksiyon simidi kilit açma kolu* S. 93

Güçlü ısıtıcı anahtarı * S. 297

Perde hava yastıklarının, yuvarlanma sırasında açılmasını iptal etme düğmesi S. 145

Toyota park destek sensörü düğmesi* S. 221

Kart tutucu S. 399

Far yıkama anahtarı * S. 217

*: Bazı modellerde

Resimli dizin

İç Görünüm (Sağdan direksiyonlu araçlar)

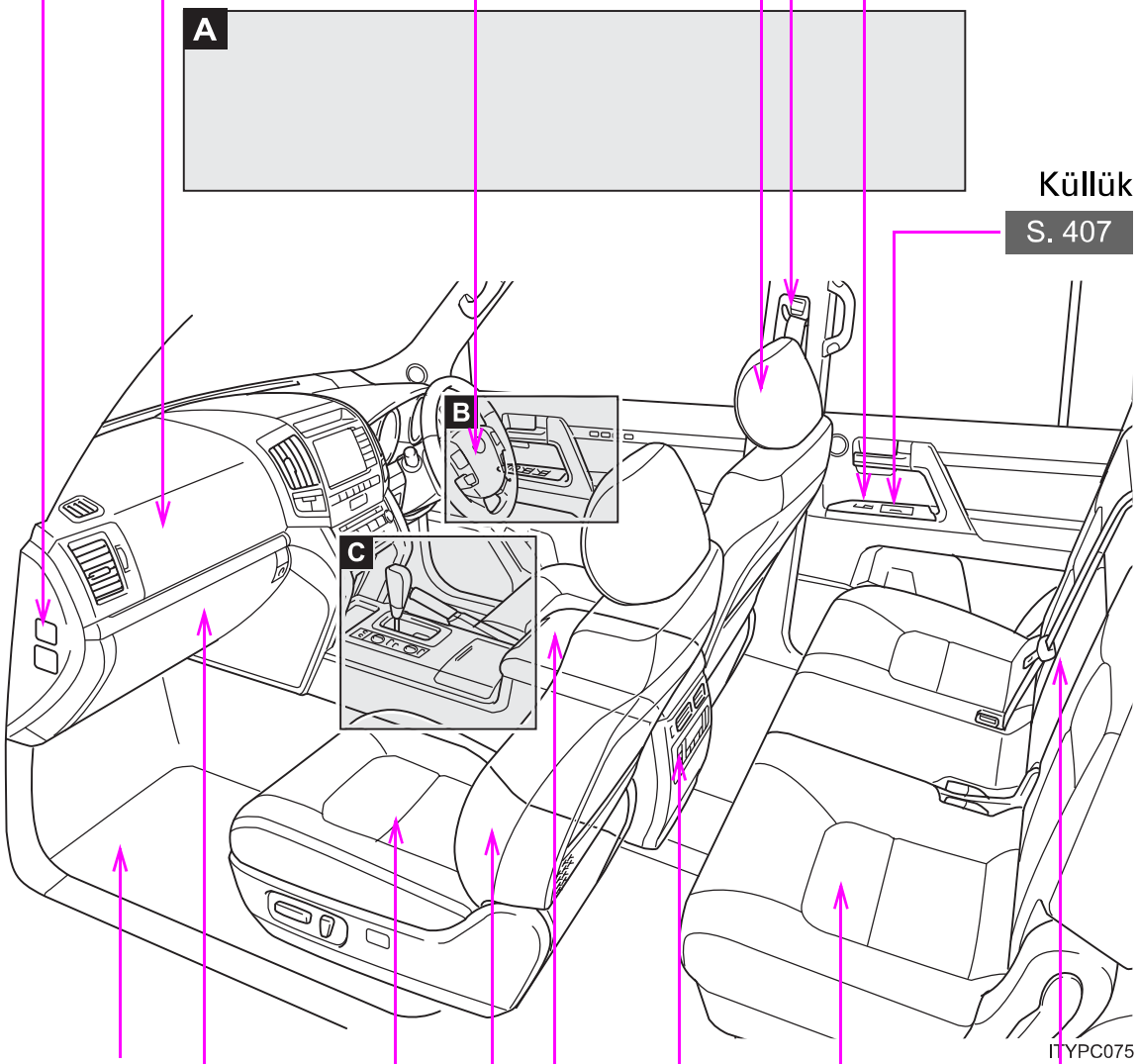

Hava yastığı manuel iptal düğmesi S. 167

SRS ön yolcu hava yastığı S. 131

SRS sürücü hava yastığı S. 131

Baş dayamaları S. 83

Emniyet kemerleri S. 87

Otomatik cam düğmeleri S. 101

Küllük S. 407

Taban paspası S. 415

Torpido bölmesi S. 393

Ön koltuklar S. 67

SRS yan hava yastıkları S. 131

Arka koltuk S. 70

Kol dayaması S. 414

Arka klima kumandaları* S. 293

Konsol bölmesi S. 394

Soğutucu kutu * S. 400

A

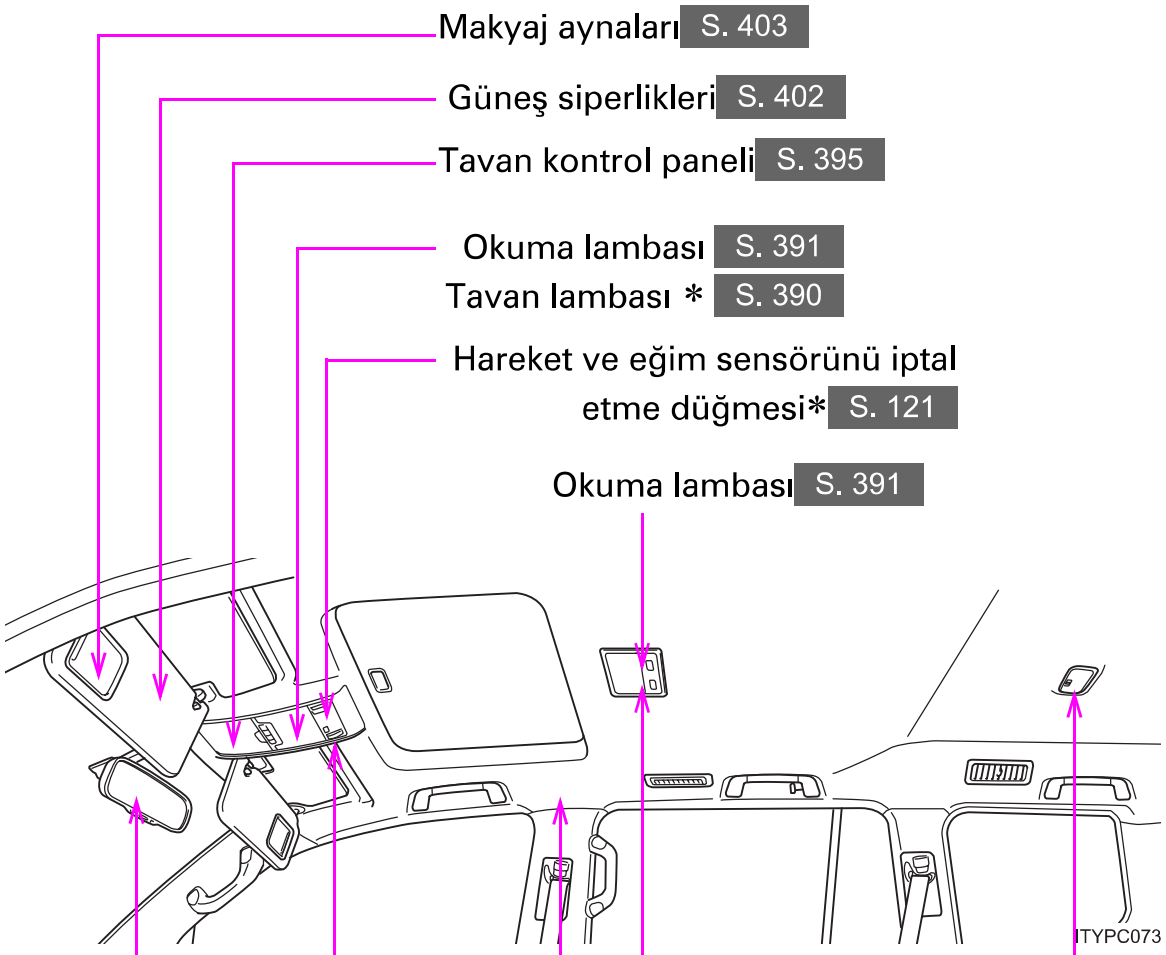

*: Bazı modellerde

İç Görünüm
(Sağdan direksiyonlu araçlar)

B

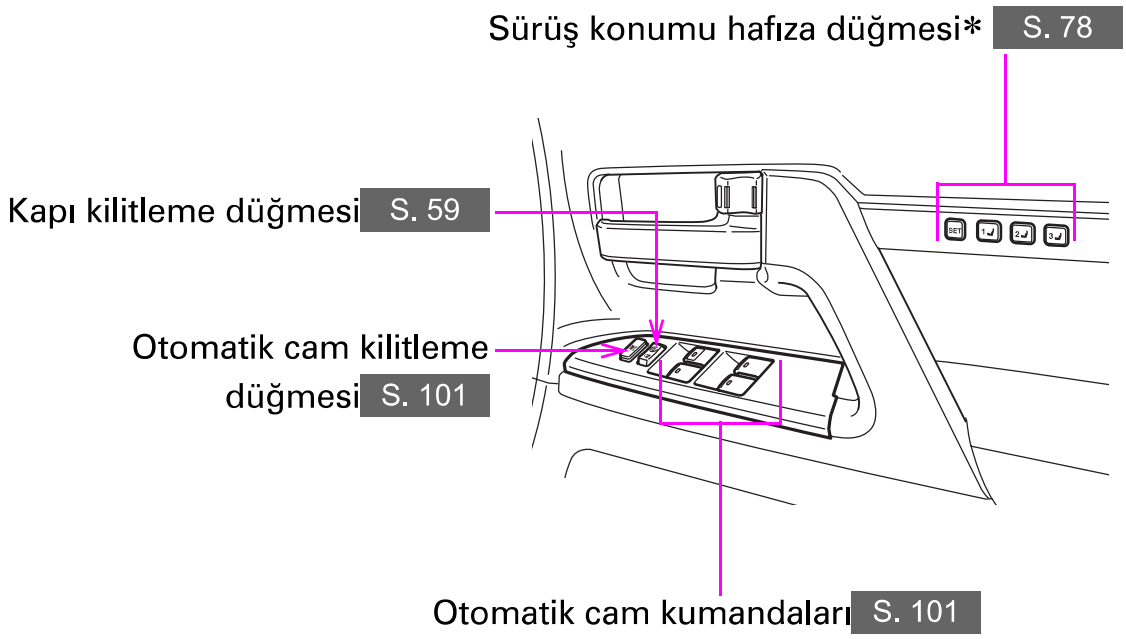

C

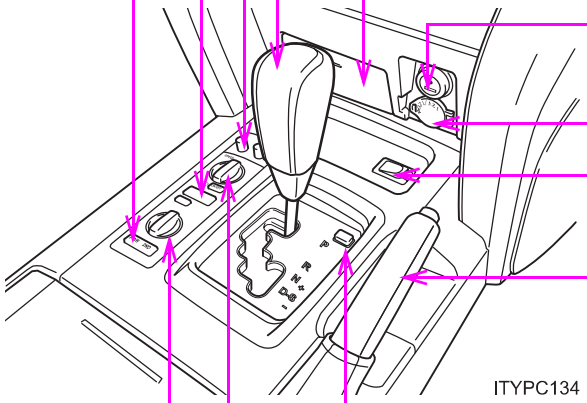

ECT düğmesi S. 186

Yükseklik seçim düğmesi/Yükseklik kontrol düğmesi S. 230

Koltuk ısıtıcı anahtarı * S. 412

Vites kolu S. 185

Küllük S. 407

Çakmak S. 409

Güç besleme çıkışı S. 410

AUX portu** S. 340

USB adaptörü** S. 322, 330

Park freni kolu S. 191

"SHIFT LOCK" (kilit açma) düğmesi S. 522

Arazi kullanım destek sistemi düğmesi S. 245

Süspansiyon modu seçme düğmesi * S. 239

*: Bazı modellerde

*: "Navigasyon Sistemi Kullanıcı El Kitabı"na bakınız.

Resimli dizin

Gösterge paneli (Sağdan direksiyonlu araçlar)

Ön cam silecekleri ve yıkayıcıları* S. 209
Arka cam silecek ve yıkayıcısı* S. 216

Göstergeler ve sayaçlar S. 193
Araç bilgi ekranı S. 199

Müzik sistemi kumandaları (direksiyon düğmeleri)* S. 341

Far anahtarı* S. 202
Sinyal kolu* S. 190
Sis farı anahtarı ** S. 207

Şişe tutucu S. 397

Torpido bölmesi S. 393

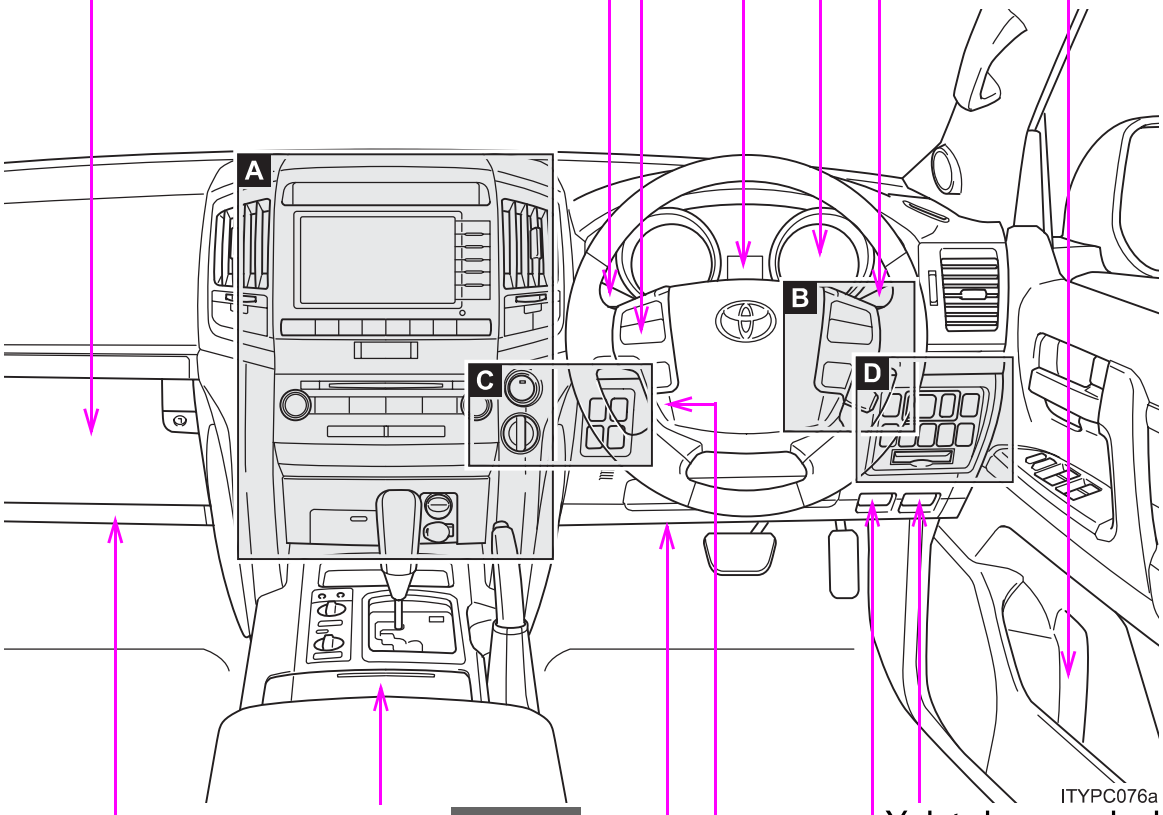

Bardak tutucular S. 396

Yakıt deposu dış kapağı açma kolu S. 108

Motor kaputu açma kolu S. 435

SRS diz hava yastıkları S. 131

Yükseklik ayarlı ve teleskopik direksiyon simidi * S. 93
Manuel teleskopik direksiyon simidi kilit açma kolu* S. 93
Manuel yükseklik ayarlı direksiyon simidi kilit açma kolu* S. 93

A

▶ Navigasyon sistemsiz

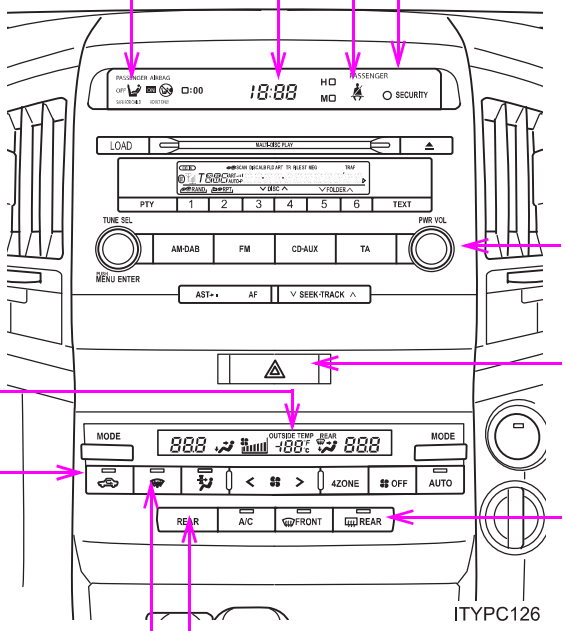

Saat S. 404

Ön yolcu emniyet kemeri uyarı ışığı S. 501

Hava yastığı manuel devre dışı göstergesi S. 167

Güvenlik uyarı ışığı S. 112, 119

Müzik sistemi* S. 302

Dış sıcaklık göstergesi S. 405

Dörtlü flaşör düğmesi S. 490

Klima sistemi S. 280

Arka cam rezistans düğmesi S. 298

Arka klima kontrol düğmesi S. 293

Ön cam silecekleri buz çözücü düğmesi P. 300

*: Bazı modellerde

*: Güney Afrika ve Hindistan araçları için: Ters tarafa yerleştirilmiştir.

Gösterge paneli (Sağdan direksiyonlu araçlar)

A

▶ **Navigasyon sistemli**

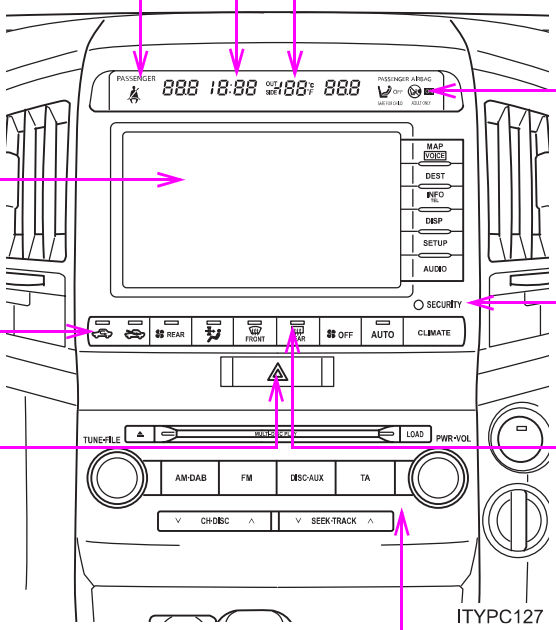

B

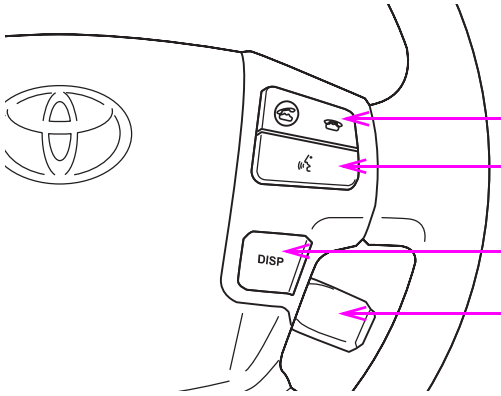

Telefon düğmesi ** S. 366

Konuşma düğmesi ** S. 366

DISP düğmesi S. 199

Sabit hız kontrol anahtarı S. 218

*: Bazı modellerde

*: "Navigasyon Sistemi Kullanıcı El Kitabı"na bakınız.

Gösterge paneli (Sağdan direksiyonlu araçlar)

C

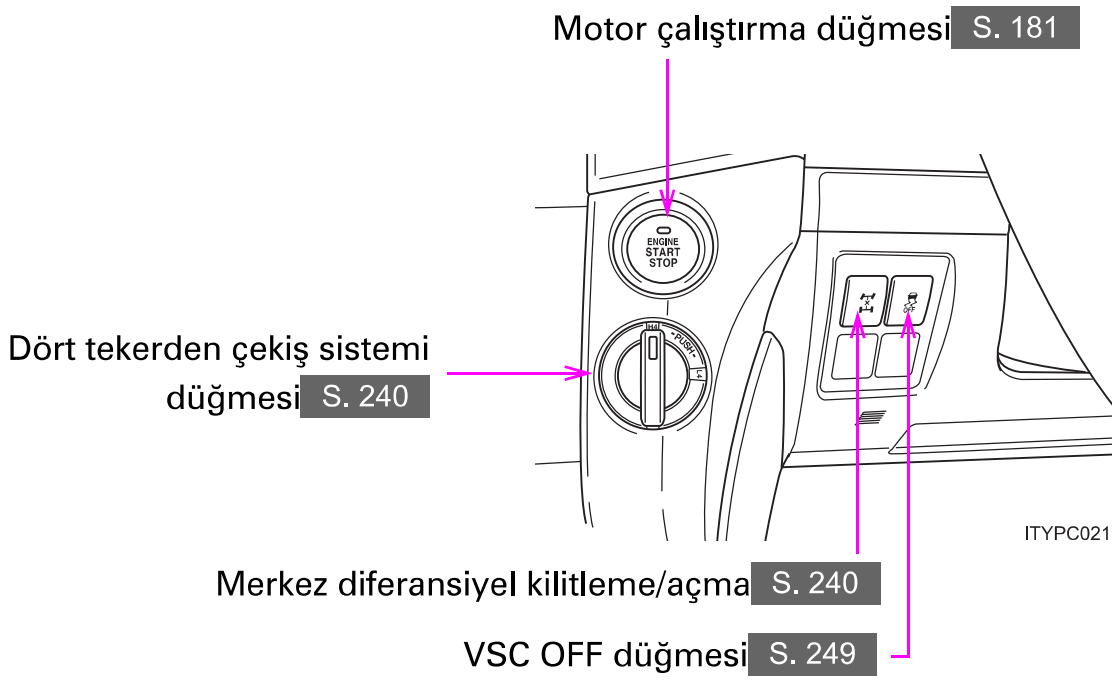

D

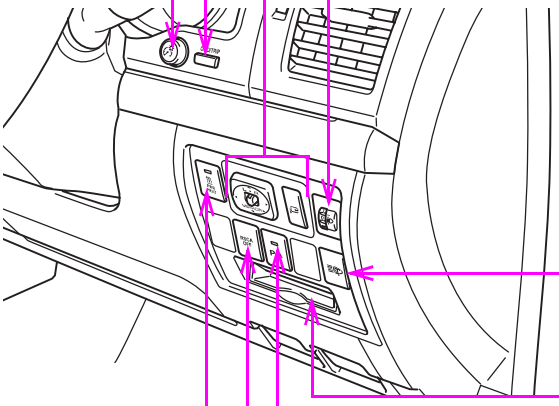

Gösterge paneli aydınlatma kontrol düğmesi S. 194

Kilometre sayacı/sıfırlanabilir kilometre sayacı ve kilometre sayacı sıfırlama düğmesi S. 194

Dış dikiz aynaları kontrol düğmeleri S. 98

Far huzme seviyesi ayar düğmesi* S. 203

Far yıkama anahtarı S. 217

Kart tutucu S. 399

Toyota park destek sensörü düğmesi* S. 221

Perde hava yastıklarının, yuvarlanma sırasında açılmasını iptal etme düğmesi S. 145

Güçlü ısıtıcı anahtarı * S. 297

*: Bazı modellerde

Önsöz

Kullanıcı El Kitabı

Bu el kitabında, tüm modellerin ve isteğe bağlı ilave donanımlar da dahil olmak üzere tüm donanımların tanıtıldığını lütfen unutmayınız. Bu yüzden, aracınızda bulunmayan donanımlara ait açıklamalara da rastlayabilirsiniz.

Bu kitapta yer alan tüm teknik özellikler basım tarihinde geçerlidir. Bununla beraber, Toyota'nın sürekli ürün geliştirme politikası paralelinde Toyota önceden belirtmeksizin teknik özellik, donanım ve aksesuar değişikliği yapma hakkını saklı tutmaktadır.

Teknik özelliklerine ve donanımına bağlı olarak aracınız, bu kitapta verilen çizimlerden farklılık gösterebilir.

Aksesuarlar, yedek parçalar ve Toyota'nızdaki tadilatlar

Toyota marka araçlar için bugün piyasada orijinal olmayan birçok çeşit yedek parça ve aksesuar satılmaktadır. Toyota, aracınızda bulunan herhangi bir parçanın veya aksesuarın değiştirilmesi gerektiğinde orijinal parça ve aksesuarların kullanılmasını tavsiye etmektedir. Eşdeğer kalitedeki diğer parça veya aksesuarlar da kullanılabilir. Orijinal olmayan yedek parça ve aksesuarlardan veya bunların değiştirilmesi ya da montajından doğabilecek sorunlar garanti kapsamına girmez ve Toyota'yı bir yükümlülük altına sokmaz. Ayrıca orijinal olmayan yedek parça ve aksesuarların kullanımından kaynaklanacak hasar ya da performans sorunları garanti kapsamına alınmaz.

Radyo verici sisteminin takılması

Aracınıza, radyo verici sisteminin bağlanması, elektronik yakıt enjeksiyonu sistemi, sabit hız kontrol sistemi, kilitlenmeyi önleyici fren sistemi, SRS hava yastığı sistemi veya aktif gergili emniyet kemeri sistemi gibi elektronik sistemleri etkileyebileceğinden, gerekli önlemler ve cihazın takılması ile ilgili özel talimatlar için mutlaka Toyota bayisine danışınız.

Frekans bantları, güç seviyeleri, anten pozisyonları ve radyo verici bağlama şartları hakkında daha fazla bilgi için Toyota bayisine danışabilirsiniz.

Toyota'nızın kullanımdan kaldırılması

Toyota'nızdaki SRS hava yastığı ve emniyet kemeri aktif gergi donanımları, patlayıcı kimyasal maddeler içermektedir. Eğer SRS hava yastıkları ve emniyet kemeri aktif gergi donanımları olduğu gibi bırakılarak araç kullanımdan kaldırılırsa, yangın gibi kazalara sebep olabilir. Aracınızın kullanımdan kaldırılmasından önce, SRS hava yastıklarının ve emniyet kemeri aktif gergi donanımlarının, Toyota bayisi tarafından sökülmesini sağlayınız.

⚠ DİKKAT

Genel sürüş uyarıları

Sürüş esnasında Alkol veya uyuşturucu etkisi olan ilaç aldıktan sonra kesinlikle aracınızı kullanmayınız. Alkol ve uyuşturucu etkisi olan ilaçlar tepkilerinizi yavaşlatır, muhakeme yeteneğinizi ve koordinasyonunuzu olumsuz yönde etkiler. Bu durum, ciddi şekilde yaralanmalarla veya ölümle sonuçlanacak bir kazaya sebep olabilir.

Sakin sürüş: Aracınızı her zaman tedbirli kullanınız. Diğer sürücülerin ve yayaların yapabileceği hatalara karşı hazırlıklı olunuz.

Sürücü dalgınlığı: Dikkatinizi tamamen sürüşe veriniz. Sürüş esnasında aracın kumandalarıyla oynama, cep telefonuyla konuşma veya okuma gibi sürücünün dikkatini dağıtan aktiviteler, ciddi şekilde yaralanmalarla veya ölümle sonuçlanabilecek bir kazaya sebep olabilir.

Çocukların güvenliğiyle ilgili genel uyarılar

Çocuklarınızı araçta kesinlikle yalnız bırakmayınız ve aracınızın anahtarıyla oynamalarına izin vermeyiniz.

Çocuklar aracınızı çalıştırabilir veya vitesi boş konuma getirebilir. Çocuklar aracınızın çakmağı, camları, açılır tavan penceresi veya diğer donanımlarıyla oynarken kendilerini yaralayabilir. Ayrıca aracınızın yolcu bölümü sıcaklığının aşırı yükselmesi veya düşmesi çocuklar için ölümcül olabilir.



Aracınızda pil ve/veya akü bulunmaktadır. Bunları çevreye atmayınız, ayrı bir yerde toplamak için işbirliğinde bulununuz. (Talimat 2006/66/EC).

Kullanıcı el kitabında kullanılan semboller

“Dikkat” ve “Uyarı” sembolleri

⚠ DİKKAT

Bu uyarı, uyulmadığı takdirde yaralanmalara sebep olabilecek durumlar için kullanılır. Sizin ya da başka kişilerin içinde bulunduğu riski azaltmak veya önlemek için ne yapmanız veya ne yapmamanız gerektiği hakkında size bilgi verir.

⚠ UYARI

Bu uyarı, uyulmadığı takdirde araca veya donanımlarından bazılarına hasar verebilecek durumlar için kullanılır. Aracınıza ya da ekipmanlara zarar verme riskini azaltmak veya önlemek için ne yapmanız veya ne yapmamanız gerektiği hakkında size bilgi verir.

Resimlerde kullanılan semboller

Güvenlik Sembolü

Bu kitapta ayrıca ortasında yatık çizgi bulunan bir daire resmi göreceksiniz, bunun anlamı “Yapmayınız” ya da “Olmasını önleyiniz” dir.

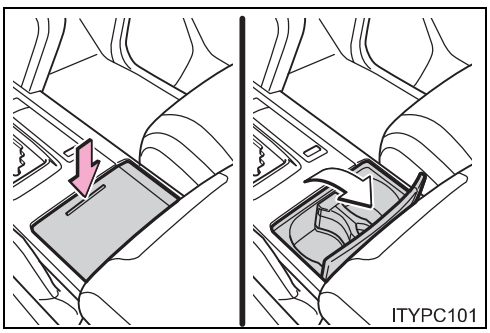

Okların işaret ettiği durumlar

➪ Anahtarları ve diğer aletleri kullanmak için yapılacak hareketleri (itmek, çevirmek, vb) gösterir.

⇨ Hareketin sonucunu gösterir (kapağın açılması)

Sürüş öncesi 1

1-1. Anahtar bilgileri

Anahtarlar 36

1-2. Kapıların açılması, kapatılması ve kilitlenmesi

Akıllı giriş ve çalıştırma sistemi..... 38

Uzaktan kumanda 53

Kapılar 59

Arka kapı 62

1-3. Ayarlanabilir öğeler (koltuklar, aynalar, direksiyon simidi)

Ön koltuklar..... 67

Arka koltuklar..... 70

Sürüş konumu hafıza sistemi..... 78

Baş dayamaları 83

Emniyet kemerleri 87

Direksiyon simidi 93

Kendiliğinden kararan iç dikiz aynası..... 96

Dış dikiz aynaları..... 98

1-4. Camların ve açılır tavanın açılması ve kapatılması

Otomatik camlar 101

Açılır tavan..... 105

1-5. Yakıt doldurma

Yakıt deposu iç kapağının açılması..... 108

1-6. Hırsız caydırma sistemi

Motor blokaj sistemi (immobilizer)..... 112

Çift kilit sistemi 117

Alarm 119

1-7. Güvenlik bilgileri

Doğru oturma pozisyonu 129

SRS hava yastıkları..... 131

Çocuk koltuğu sistemleri. 146

Çocuk koltuklarının bağlanması 155

Hava yastığı manuel iptal sistemi 167

Araçla birlikte aşağıdaki anahtarlar verilmektedir.

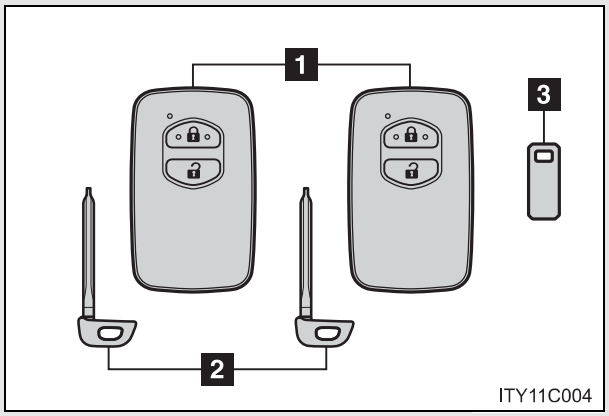

1 Elektronik anahtarlar
- Akıllı giriş ve çalıştırma sisteminin çalıştırılması (→S. 38)
- Uzaktan kumanda kontrol fonksiyonlarının çalıştırılması (→S. 53)

2 Mekanik anahtarlar

3 Anahtar numarası plakası

Mekanik anahtarı kullanınız

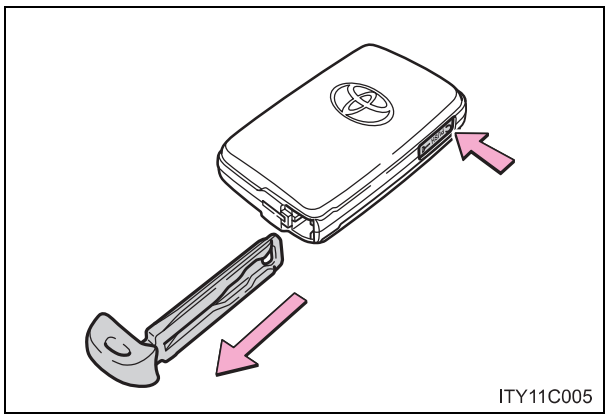

Mekanik anahtarı çıkarınız.

Mekanik anahtarı kullandıktan sonra elektronik anahtarın içine yerleştiriniz. Mekanik anahtarı, elektronik anahtarla birlikte taşıyınız. Elektronik anahtarın pili biterse ya da giriş fonksiyonu düzgün çalışmazsa, mekanik anahtarı kullanmanız gerekecektir. (→S. 525)

Park görevlisine araç anahtarı bırakmanız gerekiyorsa

Gerekiyorsa torpido bölmesini kilitleyiniz. (→S. 393)
Kendi kullanımınız için mekanik anahtarı çıkarınız ve görevliye sadece elektronik anahtarı teslim ediniz.

Anahtar numarası plakası

Plakayı güvenli bir yerde saklayınız, araç içerisinde bırakmayınız. Eğer anahtarınızı kaybederseniz, Toyota bayisi anahtar numarası plakasını kullanarak size yeni bir anahtar yapabilir. (→S. 523)

Uçağa bindiğinizde

Uçağa elektronik anahtar yanınızdayken bindiğinizde, elektronik anahtarın hiçbir düğmesine basmadığınızdan emin olunuz. Elektronik anahtar çantanızdaysa düğmelerine yanlışlıkla basılmayacağından emin olunuz. Elektronik anahtarın düğmesine basılması uçağın çalışmasını etkileyebilecek radyo dalgalarının yayılmasına sebep olabilir.

⚠ UYARI

Anahtarınızın hasar görmesini önlemek için

- Anahtarlarınızı sert darbelere ve yüksek sıcaklıklara (doğrudan güneş ışığı alan bir yere koyarak) maruz bırakmayınız veya ıslatmayınız.
- Anahtarlarınızı elektromanyetik malzemelerle beraber kullanmayınız veya anahtarlarınıza manyetik dalgaları engelleyecek herhangi bir malzeme takmayınız.
- Elektronik anahtarınızı demonte etmeyiniz.

Akıllı giriş ve çalıştırma sistemi

Elektronik anahtarın üzerinizde (örneğin cebinizde) taşınması aşağıdaki işlemlerin rahatlıkla gerçekleştirilmesini sağlamaktadır:
(Sürücü her zaman elektronik anahtarı bulundurmalıdır.)

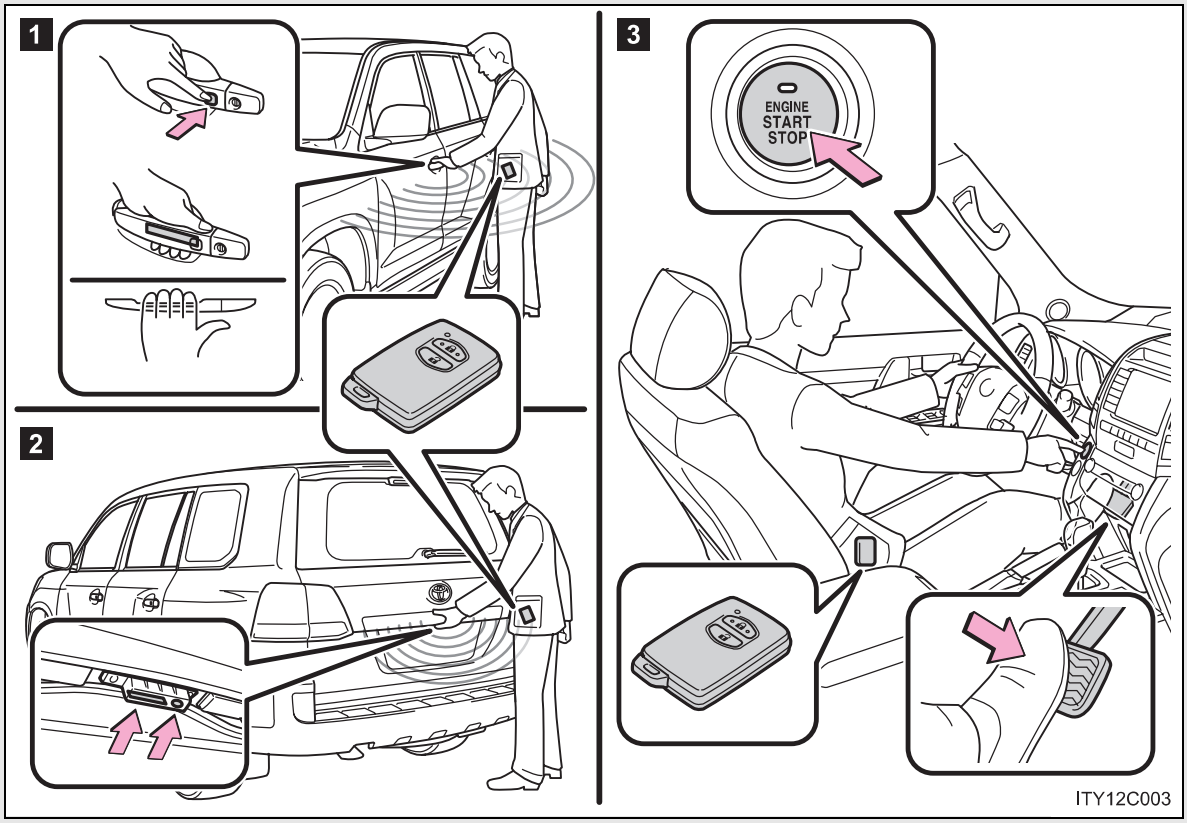

1 Kapıları kilitler ve kapı kilitlerini açar(→S. 39)

2 Kapıları kilitler ve kapı kilitlerini açar (→S. 39)

3 Motoru çalıştırır ve durdurur. (→S. 181)

Kapıların kilitlenmesi ve kapı kilitlerinin açılması

▶ Kapı tutamağı

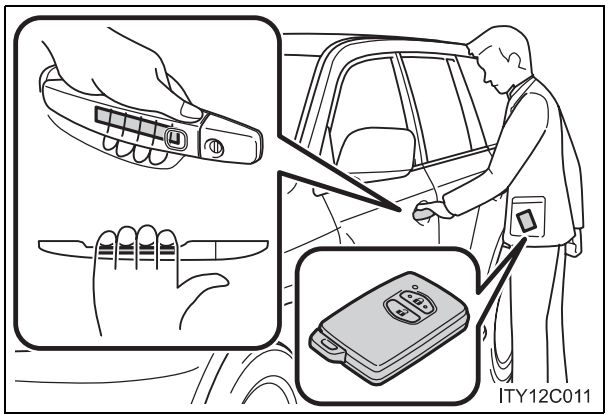

Kapı kilidini açmak için kapı kolunu tutunuz.

Kapı kolunun arkasında bulunan sensöre dokunduğunuzdan emin olunuz.

Kapılar kilitlendikten sonra 3 saniye boyunca kapı kilitleri açılmayacaktır.

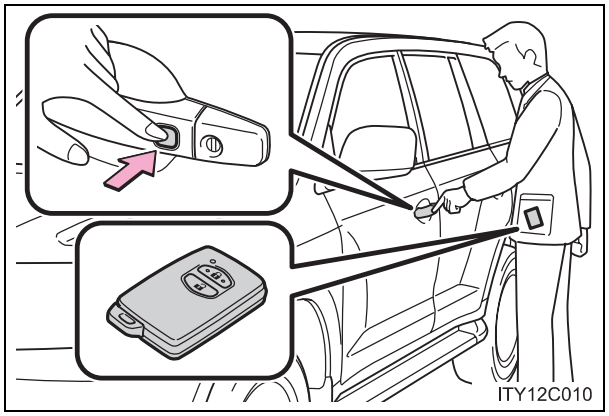

Kapıyı kilitlemek için kilitleme düğmesine basınız.

Düğmeye basılı tutarak camları ve tavan penceresini kapatınız. Bu ayarın, Toyota yetkili servisinizde uyarlanması gerekir.

▶ Arka kapı

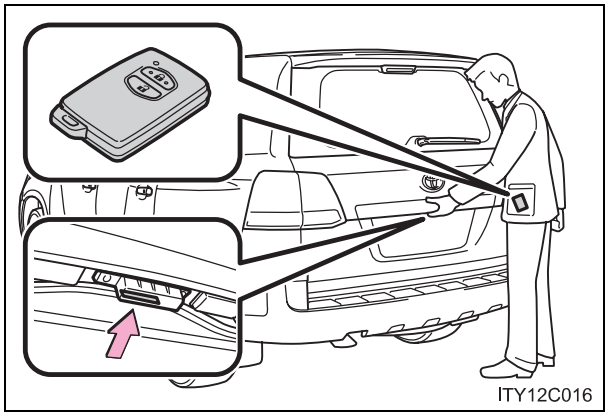

Kapıyı açmak için açma düğmesine basınız.

Kilitlendikten sonra 3 saniye boyunca kapı kilidi açılmayacaktır.

Aracınızı terk ettiğinizde, arka kapıyı tekrar kilitleyiniz. Arka kapı açılıp kapandıktan sonra otomatik olarak kilitlenmez.

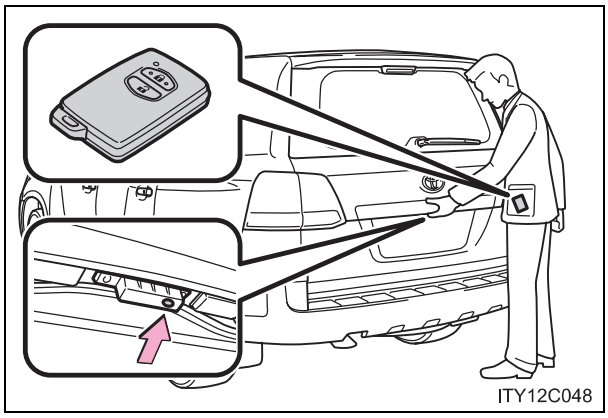
ITY12C048

Kapıyı kilitlemek için kilitleme düğmesine basınız.

Anten konumu ve kapsama alanı

■ Anten konumu

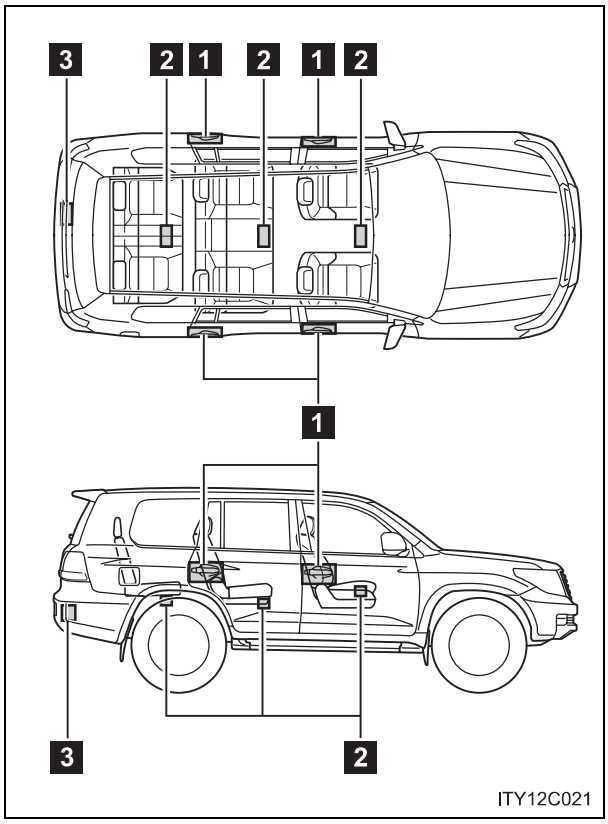

ITY12C021

1 Kabin dışı antenler
2 Kabin içi antenler
3 Bagaj dışı antenler

■ Kapsama alanı (Elektronik anahtarın algılandığı bölgeler)

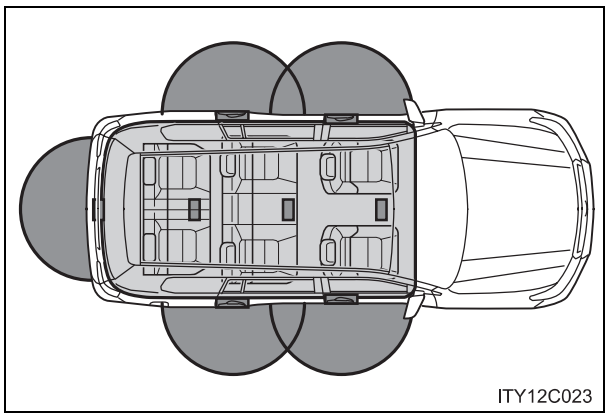

- Kapıları kilitlerken veya kapı kilitlerini açarken

  Sistem, elektronik anahtarın kapı kolundan yaklaşık 0.7m mesafede bulunması durumunda etkinleşecektir.

- Motoru çalıştırırken veya motor çalıştırma düğmesi konumlarını değiştirirken

  Sistem, elektronik anahtar aracın içerisindeyken çalışacaktır.

■ **Çalışma sinyalleri (Ekvatordaki araçlar için)**

Kapıların kilitlenmesiyle veya kapı kilitlerinin açılmasıyla birlikte sesli uyarı öter ve sinyal lambaları yanıp söner. (kilitleme için: 1 kez, açmak için: 2 kez)

■ **Çalışma sinyalleri (Ekvator dışındaki araçlar için)**

Kapıların kilitlenmesiyle veya kapı kilitlerinin açılmasıyla birlikte sinyal lambaları yanıp söner. (kilitleme için: 1 kez, açmak için: 2 kez)

■ **Sistemin çalışmasını etkileyebilecek durumlar**

Akıllı giriş ve çalıştırma sistemi zayıf radyo dalgalarını kullanır. Aşağıdaki durumlarda, elektronik anahtar ile araç arasındaki iletişim etkilenebilir ve akıllı giriş ve çalıştırma sisteminin ve uzaktan kumandanın düzgün çalışmamasına sebep olabilir. (Düzgün çalışmama durumunda:) →S. 525)

- Elektronik anahtarın pili bittiğinde
- Güçlü radyo dalgaları ya da elektriksel gürültü yaratan, TV vericileri, elektrik trafoları, gaz istasyonları, havaalanı ya da benzer yerlerin yakınında
- Üzerinizde portatif radyo, cep telefonu ve benzeri kablosuz iletişim cihazları taşıyorsanız
- Elektronik anahtar herhangi bir metalik cisimle kaplanmışsa veya temas ediyorsa
- Aracın yakınında birden fazla elektronik anahtar bulunuyorsa
- Anahtarı, radyo dalgaları yayan aşağıdaki cihazlarla beraber taşımak ya da kullanmak
  - Başka aracın elektronik anahtarı
  - Radyo dalgaları yayan uzaktan kumanda anahtarı
  - Kişisel bilgisayar
- Cam üzerine metalik içerikli bir kaplama yapıldığında ya da metalik objeler arka cama takıldığında

■ Kapı kilit açma fonksiyonunun değiştirilmesi

Akıllı giriş sisteminde hangi kapının açılmasının ayarlanması mümkünse.

STEP 1 Motor çalıştırma düğmesini KONTAK KAPALI (OFF) konumuna alınız.

STEP 2 Ayar işlemi yaparken, alarmın istemsiz bir şekilde devreye girmesini engellemek için, hareket ve eğim sensörünü iptal ediniz. (→S. 121)

STEP 3 Anahtar üzerindeki gösterge ışığı söndüğünde, anahtar üzerindeki düğmesine basarken düğmesini 5 saniye boyunca basılı tutunuz.

Aşağıda gösterildiği gibi, kilit açma ayarı, işlem her yapıldığında değişir. (Ayarı arka arkaya değiştirdiğinizde, anahtar üzerindeki düğmeleri bırakınız, en az 5 saniye bekleyiniz ve STEP 2'yi tekrar ediniz.)

Araç bilgi ekranı	Açma fonksiyonu	Bip sesi
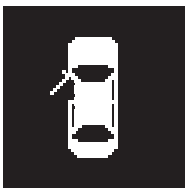 (Soldan direksiyonlu araçlar) 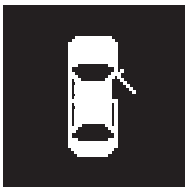 (Sağdan direksiyonlu araçlar)	Sadece sürücü kapısını açmak için sürücü kapısı kapı kolunu tutunuz.	Dış: Üç defa bip sesi İç: Bir defa tınlama
	Tüm kapı kilitlerini açmak için herhangi bir kapı kolunu tutunuz.	Dış: İki defa bip sesi İç: Bir defa tınlama

STEP 4 Kapılardan biri elektronik anahtar kullanılarak açıldığında, kapılar açılacaktır.

düğmesine basıldıktan sonra 30 saniye içerisinde herhangi bir kapı açılmazsa kapılar tekrar kilitlenecektir ve alarm otomatik olarak devreye girecektir.
Böyle bir durumda alarm tetiklenir, alarmı hemen durdurunuz. (→S. 119)

■ Pil gücünü koruma fonksiyonu

Aşağıda belirtilen durumlarda, giriş fonksiyonu devre dışı bırakılarak akünün ve elektronik anahtar pilinin boşalması önlenmektedir.

- Giriş fonksiyonu 2 haftadan uzun süredir kullanılmamışsa
- Elektronik anahtar, aracın yaklaşık 1 m yakınında 10 dakikadan uzun süreyle bırakılmışsa

Aşağıdaki durumlarda sistem yeniden devreye girecektir…

- Kapı kolu kilitleme düğmesi kullanılarak araç kilitlenirse
- Uzaktan kumanda fonksiyonu ya da mekanik anahtar kullanılarak (→S. 53) araç kilitlenirse veya açılırsa (→S. 525)

■ Elektronik anahtar pilinin bitmesi

- Standart pil ömrü 1 ile 2 yıl arasındadır. (Kullanılmasa bile elektronik anahtarın pili bitecektir.) Akıllı giriş ve çalıştırma sisteminin veya uzaktan kumanda fonksiyonunun çalışmaması veya kapsama alanının daralması durumunda, pil bitmiş olabilir. Gerekiyorsa pili yenisiyle değiştiriniz. (→S. 460)
- Pilin zayıfladığı durumlarda, motor durdurulacak olursa, araç içerisinde uyarı sesi duyulacaktır. (→S. 47)
- Arıza oluşmaması için elektronik anahtarı aşağıda belirtilen manyetik alan yaratan elektrikli cihazların 1 m yakınında bırakmayınız.
  - Televizyonlar
  - Kişisel bilgisayarlar
  - Cep telefonları veya telsiz telefonları şarj edilirken
  - Masa lambaları

Sistemin düzgün çalışması için

Sistemi çalıştırırken elektronik anahtarı üzerinizde bulundurmanız gerekmektedir. Sistemi dışarıdan çalıştırırken elektronik anahtarı aracın çok yakınına yaklaştırmayınız.

Elektronik anahtarın konumuna ve tutma durumuna bağlı olarak anahtar algılanamayabilir ve sistem düzgün çalışmayabilir. (Alarm kazara devreden çıkabilir veya kapı kilit koruması çalışmayabilir)

Giriş fonksiyonuyla ilgili not

- Elektronik anahtar kapsama alanı içerisinde bulunmasına rağmen, aşağıda belirtilen durumlarda sistem düzgün çalışmayabilir.
  - Kapılar kilitlenirken veya açılırken, elektronik anahtar cama veya kapı dış koluna çok yakınsa, yere yakınsa veya yüksek bir yerdeyse
  - Arka kapı kilidi açılırken ya da kilitlenirken, elektronik anahtar yere yakınsa veya yüksek bir yerdeyse veya arka tamponun merkezine çok yakınsa
  - Motoru çalıştırırken veya motor çalıştırma düğmesi konumlarını değiştirirken elektronik anahtar, gösterge panelinin, bagaj örtüsünün veya zeminin üzerindeyse veya torpido bölmesinin içindeyse.
- Elektronik anahtar kapsama alanı içerisinde bulunduğu sürece kapılar herhangi bir kişi tarafından kilitlenebilir veya açılabilir.
- Elektronik anahtar araç içerisinde bulunmamasına rağmen, camın yanında duruyorsa motor çalışabilir.

- Kapı koluna fazla miktarda su sıçraması (yağmur, yıkama vs.) halinde kapı kilitleri açılabilir. (Açılıp kapanmadığı takdirde kapılar yaklaşık 30 saniye sonra otomatik olarak kilitlenecektir.)
- Kapı kolunun eldivenli olarak tutulması kapı kilidinin açılmamasına neden olabilir.
- Elektronik anahtar aracın yanındayken uzaktan kumanda kullanılarak kapılar kilitleniyorsa, giriş fonksiyonuyla kapı kilidi açılmayabilir. (Kapı kilitlerini açmak için uzaktan kumandayı kullanınız.)
- Hızlı bir şekilde kapsama alanına girilmesi ya da kapı kolunun tutulması durumunda kapı kilitleri açılmayabilir. Bu durumda kapı kolunu orijinal konumuna getiriniz ve kapı kolunu çekmeden önce kapıların kilitlerinin açıldığını kontrol ediniz.

■ Araç uzun sure kullanılmayacaksa

Aracın çalınmasını engellemek için elektronik anahtarı araçtan 2 m ve daha üzeri mesafede bulundurunuz.

■ Güvenlik

Kilitleri açıldıktan sonra 30 saniye içerisinde herhangi bir kapı açılmadığı takdirde güvenlik amacıyla kapılar otomatik olarak tekrar kilitlenecektir.

Sesli uyarılar ve uyarı göstergeleri

Dış ve iç sesli uyarılar, araç bilgi ekranında gösterilen uyarılar, araca hırsız girmesini ve yanlış bir hareket sonucu istenmeyen kazaların oluşumunu engeller. Aşağıda açıklanan düzeltme prosedürlerini uygulayınız.

Sesli uyarı	Durum	Düzeltme prosedürü
Araç dışı sesli uyarı sadece bir kez 2 saniye boyunca çalarsa	Elektronik anahtar araç içindeyken akıllı giriş sistemi kullanılarak kapılar kilitlenmek istenildiğinde	Yolcu bölümünden elektronik anahtarı alınız ve kapıları tekrar kilitleyiniz.
Araç dışı sesli uyarı sadece bir kez 60 saniye boyunca çalarsa	Motor çalıştırma düğmesini OFF konumuna getirmeden araçtan çıkıp, kapılar kilitlenmek istenildiğinde	Motor çalıştırma düğmesini kapalı (OFF) konumuna getiriniz ve kapıları tekrar kilitleyiniz.
Araç dışı sesli uyarı sadece bir kez 10 saniye boyunca çalarsa	Kapı açıkken, araç kilitlenmek istendiğinde	Tüm kapıları kapatınız ve tekrar kilitleyiniz.
Araç içi sesli uyarı sürekli çalarsa*1	Sürücü kapısı açıkken motor çalıştırma düğmesi ACCESSORY (Aksesuar) moduna getirildiğinde, (ya da motor çalıştırma düğmesi ACCESSORY (Aksesuar) modundayken sürücü kapısı açıldığında)	Motor çalıştırma düğmesini kapalı (OFF) konumuna getiriniz ve sürücü kapısını kapatınız.
	Sürücü kapısı açıkken, kontak düğmesi KAPALI konumuna alındığında	Sürücü kapısını kapatınız.

Sesli uyarı	Durum	Düzeltme prosedürü
Araç içi sesli uyarı sürekli çalarsa*1	Motor çalıştırma düğmesi KONTAK AÇIK ya da AKSESUAR modunda ve vites kolu "P" haricinde bir konumdayken, aracın kapısı açılıp, araçtan çıkıldığında	Vites kolunu “P” konumuna getiriniz ve motor çalıştırma düğmesini OFF konumuna getiriniz.
Araç içi ve araç dışı sesli uyarı sürekli çalarsa*1	Motor çalıştırma düğmesi KONTAK AÇIK ya da AKSESUAR modundayken, sürücü kapısı, anahtar dışarıya çıkarıldıktan sonra kapatılmış durumda ve vites kolu "P" harici bir konumdayken	Vites kolunu “P” konumuna getiriniz, motor çalıştırma düğmesini OFF konumuna getiriniz ve sürücü kapısını tekrar kapatınız.
Araç içi sesli uyarı bir kez çalarsa*1	Elektronik anahtar pili azalmıştır	Elektronik anahtar pilini değiştiriniz
	Elektronik anahtar araç içerisinde yokken ya da normal çalışmıyorken, araç çalıştırıldığında	Elektronik anahtarı tanıtarak motorun çalıştırılması*2

Sesli uyarı	Durum	Düzeltme prosedürü
Araç içi alarm bir kez tınlar ve araç dışı alarm 3 defa çalarsa*1	Motor çalıştırma düğmesi OFF modunda değilken, anahtar dışarı çıkarılıp sürücü kapısı kapatıldığında	Motor çalıştırma düğmesini kapalı (OFF) konumuna getiriniz ve sürücü kapısını tekrar kapatınız.
	Motor çalıştırma düğmesi OFF modunda değilken, anahtar yolcu tarafından dışarı çıkarılıp kapı kapatıldığında	Elektronik anahtarı araç içerisine geri getiriniz.

*1: Gösterge panelindeki, araç bilgi ekranında mesaj gözükecektir.

*2: Elektronik anahtar araç içindeyken, araç çalışmazsa, elektronik anahtar pili bitmiş ya da sinyal alımında güçlükler olabilir. (→S. 526)

■ **Akıllı giriş ve çalıştırma sistemi düzgün çalışmazsa**

- Kapıların kilitlenmesi ve kapı kilitlerinin açılması: Mekanik anahtarı kullanınız. (→S. 525)
- Motorun çalıştırılması →S. 526

■ **Elektronik anahtar pili tamamen biterse**

→S. 460

■ **Toyota bayisinde yapılabilecek kişiselleştirmeler**

Ayarlar (e.g. Akıllı giriş ve çalıştırma sistemi) değiştirilebilir.
(Kişiselleştirilebilen donanımlar →S. 559)

■ Akıllı giriş ve çalıştırma sistemi uygunluk beyanı

Toyota Motor Corporation, TMLF-5'nin 1999/5/EC direktifinin ilgili maddelerine ve zaruri gereksinimlerine uygun olduğunu beyan etmektedir.

TOYOTA

TOYOTA MOTOR CORPORATION

1, TOYOTA-CHO, TOYOTA, AICHI, 471-8571 (Head Office)
or 471-8572 (Research & Development Group) JAPAN
TEL: +81-565-28-2121

R&TTE Declaration of Conformity

We,

Manufacturer's Name: TOYOTA MOTOR CORPORATION
Manufacturer's Address: 1, Toyota -cho, Toyota, Aichi, 471-8572, Japan

hereby declare under our sole responsibility that the product:

Product Name: LF Oscillator
Product Model: TMLF-5
to which this declaration relates is in conformity with the essential requirements and other relevant requirements of the R&TTE Directive (1999/5/EC). The product is compliant with the following standards and/or other normative documents:

-Health & safety requirements:	EN60950-1: 2001
-EMC requirements	EN301 489-1 V1.5.1 & EN301 489-3 V1.4.1
-Effective uses of radio spectrum:	EN300 330-2 V1.1.1

Supplementary information:

* CE mark	CE
* Member states intended for use	EU and EFTA

Date: September 4, 2006

Signature: Hiroshi Honda

Hiroshi Honda

Hereby, Toyota Motor Corporation, declares that this TMLF-5 is in compliance with the essential requirements and other relevant provisions of Directive 1999/5/EC.
Toyota Motor Corporation vakuuttaa täten että TMLF-5 tyyppinen laite on direktiivin 1999/5/EY oleellisten vaatimusten ja sitä koskevien direktiivin muiden ehtojen mukainen.
Hierbij verklaart Toyota Motor Corporation dat het toestel TMLF-5 in overeenstemming is met de essentiële eisen en de andere relevante bepalingen van richtlijn 1999/5/EG.
Par la présente Toyota Motor Corporation déclare que l`appareil TMLF-5 est conforme aux exigences essentielles et aux autres dispositions pertinentes de la directive 1999/5/CE.
Härmed intygar Toyota Motor Corporation att denna TMLF-5 står I överensstämmelse med de väsentliga egenskapskrav och övriga relevanta bestämmelser som framgår av direktiv 1999/5/EG.
Undertegnede Toyota Motor Corporation erklærer herved, at følgende udstyr TMLF-5 overholder de væsentlige krav og øvrige relevante krav i direktiv 1999/5/EF.
Hiermit erklärt Toyota Motor Corporation, dass sich das Gerät TMLF-5 in Übereinstimmung mit den grundlegenden Anforderungen und den übrigen einschlägigen Bestimmungen der Richtlinie 1999/5/EG befindet.
ΜΕ ΤΗΝ ΠΑΡΟΥΣΑ Toyota Motor Corporation ΔΗΛΩΝΕΙ ΟΤΙ TMLF-5 ΣΥΜΜΟΡΦΩΝΕΤΑΙ ΠΡΟΣ ΤΙΣ ΟΥΣΙΩΔΕΙΣ ΑΠΑΙΤΗΣΕΙΣ ΚΑΙ ΤΙΣ ΛΟΙΠΕΣ ΣΧΕΤΙΚΕΣ ΔΙΑΤΑΞΕΙΣ ΤΗΣ ΟΔΗΓΙΑΣ 1999/5/ΕΚ.
Con la presente Toyota Motor Corporation dichiara che questo TMLF-5 è conforme ai requisiti essenziali ed alle altre disposizioni pertinenti stabilite dalla direttiva 1999/5/CE.
Por medio de la presente Toyota Motor Corporation declara que el TMLF-5 cumple con los requisitos esenciales y cualesquiera otras disposiciones aplicables o exigibles de la Directiva 1999/5/CE.
Toyota Motor Corporation declara que este TMLF-5 está conforme com os requisitos essenciais e outras disposições da Directiva 1999/5/CE.
Hawnhekk, Toyota Motor Corporation, jiddikjara li dan TMLF-5 jikkonforma mal-ħtiġijiet essenzjali u ma provvedimenti oħrajn relevanti li hemm fid-Dirrettiva 1999/5/EC.
Käesolevaga kinnitab Toyota Motor Corporation seadme TMLF-5 vastavust direktiivi 1999/5/EÜ põhinõuetele ja nimetatud direktiivist tulenevatele teistele asjakohastele sätetele.
Alulírott, Toyota Motor Corporation nyilatkozom, hogy a TMLF-5 megfelel a vonatkozó alapvetõ követelményeknek és az 1999/5/EC irányelv egyéb elõírásainak.
Toyota Motor Corporation týmto vyhlasuje, že TMLF-5 spĺňa základné požiadavky a všetky príslušné ustanovenia Smernice 1999/5/ES.
Toyota Motor Corporation tímto prohlašuje, že tento TMLF-5 je ve shodě se základními požadavky a dalšími příslušnými ustanoveními směrnice 1999/5/ES.

Toyota Motor Corporation izjavlja, da je ta TMLF-5 v skladu z bistvenimi zahtevami in ostalimi relevantnimi določili direktive 1999/5/ES.
Šiuo Toyota Motor Corporation deklaruoja, kad šis TMLF-5 atitinka esminius reikalavimus ir kitas 1999/5/EB Direktyvos nuostatas.
Ar šo Toyota Motor Corporation deklarē, ka TMLF-5 atbilst Direktīvas 1999/5/EK būtiskajām prasībām un citiem ar to saistītajiem noteikumiem.
Niniejszym Toyota Motor Corporation oświadcza, że TMLF-5 jest zgodny z zasadniczymi wymogami oraz pozostałymi stosownymi postanowieniami Dyrektywy 1999/5/EC.
Hér með lýsir Toyota Motor Corporation yfir því að TMLF-5 er í samræmi við grunnkröfur og aðrar kröfur, sem gerðar eru í tilskipun 1999/5/EC.
Toyota Motor Corporation erklærer herved at utstyret TMLF-5 er i samsvar med de grunnleggende krav og øvrige relevante krav i direktiv 1999/5/EF.

⚠ DİKKAT

■ Elektronik cihazların etkisiyle ilgili uyarı

- Kalp pili veya defibratör kullanan kişiler, akıllı giriş ve çalıştırma sistemi antenlerinden uzak durmalıdır. (→S. 41) Radyo dalgaları bu cihazların çalışmasına tesir edebilir. Gerektiğinde giriş fonksiyonu devre dışı bırakılabilir. Radyo dalgalarının frekansları ve radyo dalgaları yayma zamanı için Toyota bayisine danışınız. Daha sonra doktorunuza giriş fonksiyonunu iptal ettirmeniz gerekip gerekmediğini danışınız.
- Kalp pili dışında elektrikli tıbbi cihaz kullanan kişiler, tıbbi cihaz üreticisine danışarak radyo dalgalarının cihazın çalışmasına etkisi hakkında bilgi almalıdır. Radyo dalgaları, bu gibi cihazların çalışması üzerinde beklenmedik etkiler yaratabilir.

Akıllı giriş ve çalıştırma sistemi ile ilgili ayrıntılı bilgi için Toyota bayisine başvurunuz.

Uzaktan kumanda kontrolü

Uzaktan kumandayı kullanarak aracınızı dışarıdan kilitleyebilirsiniz veya açabilirsiniz.

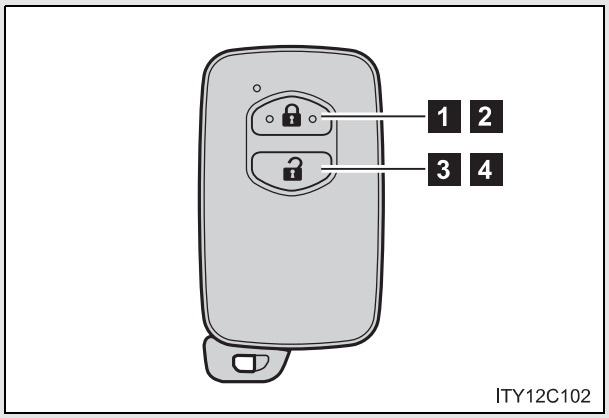

1 Tüm kapıları kilitler

2 Camları ve açılır açılır tavanı kapatır (basınız ve basılı tutunuz)*

3 Tüm kapı kilitlerini açar

4 Camları ve açılır tavanı açar (basınız ve basılı tutunuz)*

*:Bu ayarın, Toyota yetkili servisinizde uyarlanması gerekir.

■ **Çalışma sinyalleri (Ekvatordaki araçlar için)**

- Kapılar: Kapıların kilitlenmesiyle veya kapı kilitlerinin açılmasıyla birlikte sesli uyarı öter ve sinyal lambaları yanıp söner. (kilitleme için: 1 kez, açmak için: 2 kez)
- Camlar ve açılır tavan: Camların ve açılır tavanın çalıştığını göstermek için ses duyulur.

■ **Çalışma sinyalleri (Ekvator dışındaki araçlar için)**

- Kapılar:Kapıların kilitlenmesiyle veya kapı kilitlerinin açılmasıyla birlikte sinyal lambaları yanıp söner. (kilitleme için: 1 kez, açmak için: 2 kez)
- Camlar ve açılır tavan: Camların ve açılır tavanın çalıştığını göstermek için ses duyulur.

■ **Çalışma koşulları**

Motor çalıştırma düğmesi OFF-KAPALI dışında bir konumda iken uzaktan kumanda kontrolü çalışmaz.

■ **Kapı kilitleme sesi**

Herhangi bir kapının tam olarak kapanmaması durumunda, kapıyı kilitlemeye çalışırsanız 10 saniye boyunca sesli uyarı duyulacaktır. Sesli uyarıyı durdurmak için kapıyı tamamen kapatınız ve aracınızı tekrar kilitleyiniz.

■ **Sesli uyarı**

Kapıları kilitlemek ve alarmı devreye almak için uzaktan kumanda anahtarını kullanınız.

■ **Elektronik anahtar pilinin bitmesi**

→S. 44

■ **Güvenlik**

→S. 46

■ **Uzaktan kumanda düzgün çalışmıyorsa**

- Kapıların kilitlenmesi ve kapı kilitlerinin açılması: Mekanik anahtarı kullanınız. (→S. 525)
- Motorun çalıştırılması →S. 526

■ **Elektronik anahtar pili tamamen biterse**

→S. 460

■ **Sistemin çalışmasını etkileyebilecek durumlar**

→S. 42

■ **Toyota bayisinde yapılabilecek kişiselleştirmeler**

Kilit açma gibi ayarlar değiştirilebilir.
(Kişiselleştirilebilen donanımlar →S. 559)

Uzaktan kumanda uygunluk beyanı

Tokai Rika Co. Ltd., model B77EA Elektronik anahtarın 1999/5/EC direktifinin ilgili maddelerine ve zaruri gereksinimlerine uygun olduğunu beyan etmektedir.

TOKAI RIKA

R&TTE Declaration of Conformity

We,

Manufacturer's Name: Tokai Rika Co., Ltd.
Manufacturer's Address: 260, Toyota 3-chome, Oguchi-cho, Niwa-gun, Aichi-ken, 480-0195, Japan

hereby declare under our sole responsibility that the product:

Product Name: Electronic Key
Product Model: B77EA

to which this declaration relates is in conformity with the essential requirements and other relevant requirements of the R&TTE Directive (1999/5/EC). The product is compliant with the following standards and/or other normative documents:

Safety: EN60950-1
EMC: EN301 489-1 & -3
Spectrum: EN300 220-2, EN300 330-2

Supplementary information:

* CE mark	CE
* Member states intended for use	EU and EFTA
* Member states with restrictive use	None

Date: 10 February 2009

Signature: Yoshinobu Yokoyama

Position of the signatory: Yoshinobu Yokoyama
General Manager,
Security Electronic Engineering Div.

DENSO CORPORATION, 14AAC'nin 1999/5/EC direktifinin ilgili maddelerine ve zaruri gereksinimlerine uygun olduğunu beyan etmektedir.

DECLARATION OF CONFORMITY
Directive 99/5/EC (R&TTED)

Manufacturer or
Authorized representative: **DENSO CORPORATION**

Address: **1-1 Showa-cho, Kariya-shi,
Aichi-ken, 448-8861, Japan**

We declare on our sole responsibility, that the following product:

Kind of equipment: **Electronic Key**

Type-designation: **14AAC**

is in compliance with the essential requirements of §3 of the R&TTED.

- Health and safety requirements pursuant to §3(1)a:
  Applied Standard(s) or other means of providing conformity:
  EN 60950-1:2001
  EN 50371:2002

- Protection requirements concerning EMC §3(1)b:
  Applied Standard(s) or other means of providing conformity:
  EN 301 489-1 V1.8.1:2008
  EN 301 489-3 V1.4.1:2002

- Measures for the efficient use of the radio frequency spectrum §3(2)
  Applied Standard(s) or other means of providing conformity:
  ETSI EN 300 220-2 V2.1.2:2007

CE marking:

CE

Japan Dec. 28, 2009
place and date of issue

Ryozo Okumura Ryozo Okumura
Manufacturer/Authorized representative
name and signature

Tokai Rika Co. Ltd., model B51UA Tunerin 1999/5/EC direktifinin ilgili maddelerine ve zaruri gereksinimlerine uygun olduğunu beyan etmektedir.

TOKAI RIKA

R&TTE Declaration of Conformity

We,

Manufacturer's Name: Tokai Rika Co., Ltd.
Manufacturer's Address: 260, Toyota 3-chome, Oguchi-cho, Niwa-gun, Aichi-ken, 480-0195, Japan

hereby declare under our sole responsibility that the product:

Product Name: Tuner
Product Model: B51UA

to which this declaration relates is in conformity with the essential requirements and other relevant requirements of the R&TTE Directive (1999/5/EC). The product is compliant with the following standards and/or other normative documents:

Safety: EN60950-1
EMC: EN301 489-1 & -3
Spectrum: EN300 220-3

Supplementary information:

* CE mark	CE
* Member states intended for use	EU and EFTA
* Member states with restrictive use	None

Date: 22 February 2005

Signature:

Position of the signatory: Tadashi Wakiya
General Manager,
Electronics Engineering Div.

⚠ DİKKAT

■ Uzaktan kumanda kullanılarak pencereler ya da açılır tavan kapatılırken

Aşağıda belirtilen uyarılara dikkat ediniz.
Bunlara uyulmaması, ciddi şekilde yaralanmalara veya ölüme sebep olabilir.

- Otomatik camları ya da açılır tavanı kapatırken, tüm yolcuların vücutlarının herhangi bir bölümünü camdan ya da açılır tavandan çıkartmadıklarından emin olunuz.
- Pencerelerin ve açılır tavanın dikkatsizce çalıştırılmasını önlemek için küçük çocukların uzaktan kumandayı almasına ve kullanmasına izin vermeyiniz.

■ Sıkışma koruması fonksiyonu

- Sıkışma koruması fonksiyonunu denemek için vücudunuzun herhangi bir uzvunu kasten sıkıştırmaya çalışmayınız.
- Cam ya da açılır tavan tamamen kapanma noktasına yakın olduğunda, sıkışma koruması fonksiyonu çalışmayabilir.

Kapılar

Aracın kilitlenmesi ve kilitlerin açılması için giriş fonksiyonu, uzaktan kumanda veya kapı kilitleme düğmesi kullanılabilir.

■ Giriş fonksiyonu

→S. 39

■ Uzaktan kumanda kontrolü

→S. 53

■ Kapı kilitleme düğmesi

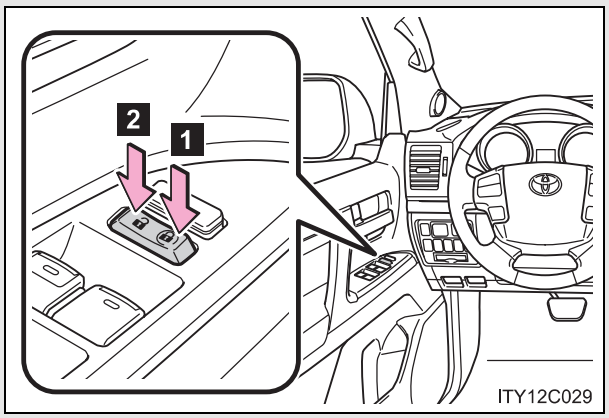

1 Tüm kapıları kilitler

2 Tüm kapı kilitlerini açar

■ İç kilit mandalı

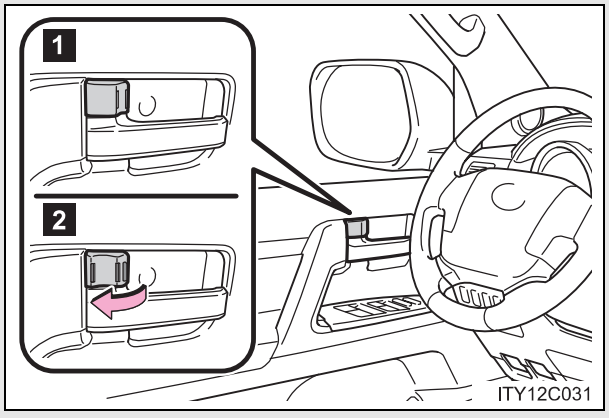

1 Kapıyı kilitler

2 Kapının kilidini açar

Kilit düğmesi kilitleme konumunda olmasına rağmen kapı kolunun çekilmesi durumunda sürücü kapısı açılır.

Sürücü kapısının dışarıdan anahtarsız kilitlenmesi

STEP 1 İç kilit mandalını kilitleme konumuna getiriniz.

STEP 2 Kapı kolundan çekerek kapıyı kapatınız.

Eğer motor çalıştırma düğmesi AKSESUAR veya KONTAK AÇIK konumundaysa veya elektronik anahtar araç içerisinde bırakıldıysa, kapılar kilitlenemez.

Elektronik anahtarın konumuna bağlı olarak anahtar düzgün algılanamayabilir ve kapı kilitlenebilir.

Arka kapı çocuk emniyet kilidi

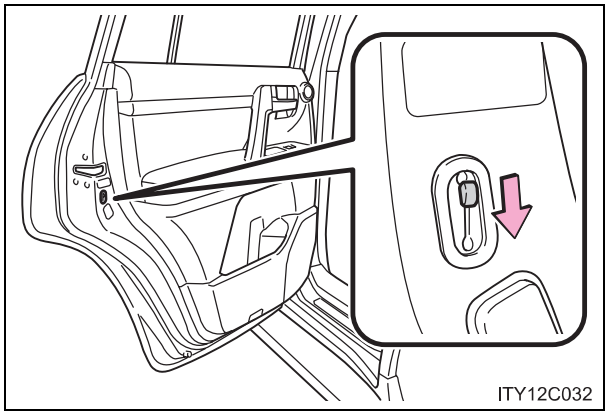

Çocuk emniyet kilidi devreye alındığında kapılar içeriden açılamaz.

Çocukların arka kapıyı açmalarını engellemek için bu kilitleri kullanınız. Arka kapıları kilitlemek için her iki kapının çocuk emniyet kilidini kilitleme konumuna getiriniz.

Mekanik anahtarı kullanınız

Mekanik anahtar kullanılarak da kapılar kilitlenebilir ve kilitleri açılabilir. (→S. 525)

Toyota bayisinde yapılabilecek kişiselleştirmeler

Anahtar kullanarak kilit açma gibi ayarlar değiştirilebilir.
(Kişiselleştirilebilen donanımlar →S. 559)

⚠ DİKKAT

■ Kaza oluşumunu engellemek için

Sürüş esnasında aşağıda belirtilen uyarılara dikkat ediniz.
Bunlara uyulmaması, ciddi yaralanmalarla veya ölümle sonuçlanabilecek şekilde, kapılardan birinin açılmasına ve yolcunun araçtan düşmesine sebep olabilir.

- Her zaman emniyet kemerini bağlayınız.
- Kapıların düzgün kapatıldığından emin olunuz.
- Sürüş esnasında kapıların iç kapı kolunu çekmeyiniz.
  Kapıların açılması sebebiyle yolcuların araçtan düşmesi ciddi yaralanmalara veya ölüme neden olabilir

  Sürücü kapısına özellikle dikkat ediniz, kapı kilit düğmesi kilitli konumda olsa bile kapı açılabilir.
- Arka koltukta çocuk yolcuların oturması durumunda çocuk emniyet kilitlerini devreye alınız.

Arka kapı

Arka kapının aşağıdaki prosedürlerle açılması ve kilitlenmesi/kilitlerin açılması.

■ Arka kapının kilitlenmesi ve kapı kilidinin açılması

▶ Kapı kilitleme düğmesi
→S. 59

▶ Giriş fonksiyonu
→S. 38

▶ Uzaktan kumanda
→S. 53

■ Arka kapının aracın dışından açılması

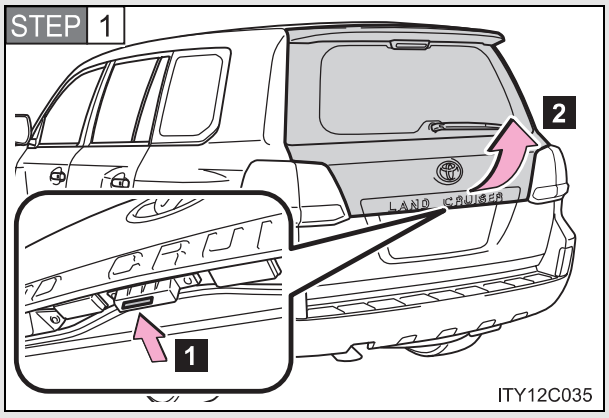

1 Arka kapının kilidini açar
2 Arka kapıyı kaldırır

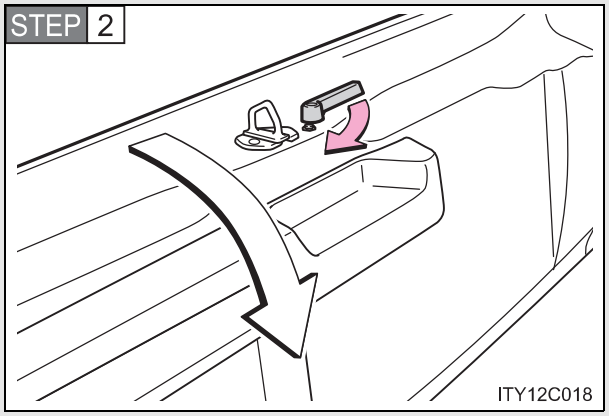

Kolu çekiniz

Arka tampon basamağı

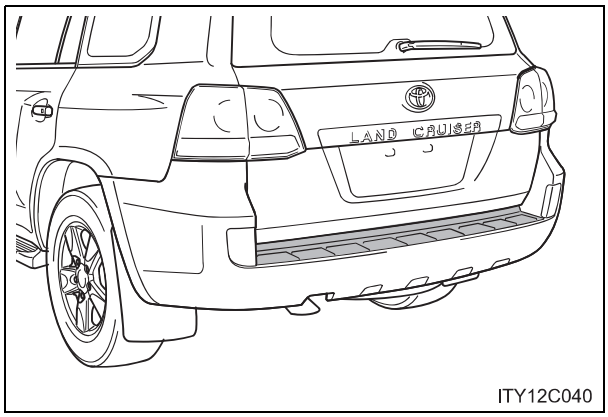

Arka tampon basamağı, aracınızın arkasını korumak ve bagaj yüklemede kolaylık sağlamak içindir.

Arka kapıyı kapatırken

- Arka kapının üst kısmını kapatmadan önce alt kısmının kapalı olduğundan emin olunuz.

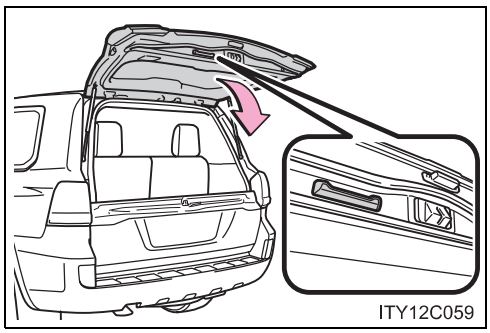

- Arka kapı iç kısımdaki tutamağı kullanarak arka kapıyı indiriniz ve arka kapıyı dış kısmından aşağıya doğru bastırarak arka kapının kapandığından emin olunuz.

Eğer arka kapı tutamağı çalışmıyorsa

→S. 524

⚠ DİKKAT

■ Sürüş esnasında

- Sürüş esnasında bagaj kapağını kapalı tutunuz.
  Eğer bagaj kapağı açık bırakılacak olursa, sürüş sırasında eşyalarınız ve diğer nesneler dışarı dökülerek kazaya sebep olabilirler.
  Ayrıca egzoz gazları araca girerek ölüme ya da ciddi sağlık sorunlarına sebep olabilir. Sürüş öncesi bagaj kapağını kapattığınızdan emin olunuz.
- Aracınızı hareket ettirmeden önce bagaj kapısının tamamen kapalı olduğundan emin olunuz. Bagaj kapısı tamamen kapalı değilse, sürüş sırasında beklenmedik şekilde açılarak kazaya sebep olabilir.
- Bagaj bölümünde kimsenin oturmasına izin vermeyiniz. Ani frenleme, ani dönüş durumunda veya aracın bir kazaya karışması halinde ciddi şekilde yaralanabilirler ya da ölebilirler.

■ Aracınızda çocuk yolcu bulunuyorsa

Aşağıda belirtilen uyarılara dikkat ediniz.
Bunlara uyulmaması, ciddi şekilde yaralanmalara veya ölüme sebep olabilir.

- Çocukları bagaj bölümünde yalnız bırakmayınız.
  Eğer çocuk kazayla bagaj bölmesinde kilitli kalırsa, vücut ısısında artış olabilir.
- Arka kapıyı çocukların açmasına ve kapatmasına izin vermeyiniz.
  Bagaj kapağının beklenmedik bir şekilde kapanmasıyla çocuğun boynu, başı veya ellerinin sıkışmasına sebep olabilir.

⚠ DİKKAT

■ Arka kapının çalışması

Aşağıda belirtilen uyarılara dikkat ediniz.
Yapılabilecek hatalar, birçok vücut parçasının sıkışmasına ve ölüme ya da çeşitli yaralanmalara neden olabilir.

- Kar, buz gibi ağır yükleri, bagajı açmadan önce üzerinden atınız. Bagaj açıldıktan sonra istem dışı kapanması bir çok hatanın oluşmasına neden olur.
- Bagaj kapağını açarken veya kapatırken, çevrenin emniyette olduğunu iyice kontrol ettiğinizden emin olunuz.
- Eğer herhangi birileri yakınsa, onların emniyette olduğuna ve bagaj kapağının yaklaşık olarak açık veya kapalı olduğunu bilmeleri gerekir.
- Rüzgarlı havalarda bagaj kapısını açar veya kapatırken aniden oluşan güçlü rüzgarın yaratacağı harekete karşı tedbirli olunuz.

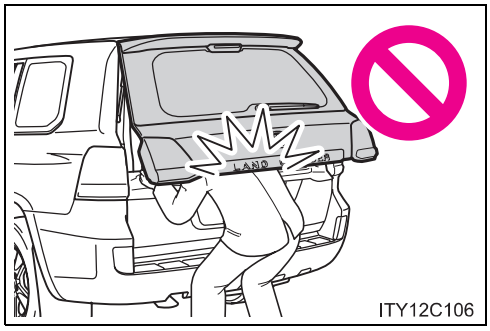
ITY12C106

- Bagaj kapağı tamamen açılmadıysa düşebilir. Bagaj kapısını eğimli yüzeyde açmak veya kapamak düz yüzeye göre daha zordur. Bagaj kapısının umulmadık bir şekilde kendi başına açılmasına veya kapanmasına dikkat ediniz. Bagaj bölmesini kullanmadan önce bagaj kapısının tamamen açık veya emniyetli olduğundan emin olunuz.

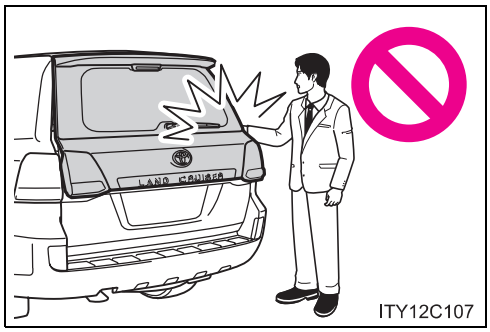
ITY12C107

- Bagaj kapısını kapatırken, parmaklarınızın vb. sıkışmaması için ekstra dikkat gösteriniz.
- Bagaj kapısını kapatırken dış yüzeyden hafifçe bastırınız. Bagaj tutamağı kullanılarak, bagaj tamamen kapatılmak istenirse ellerin veya kolların sıkışmasına neden olabilir.

⚠ DİKKAT

- Bagaj kapısını kapatmak için, bagaj kapı damperini çekmeyiniz ve bagaj kapı damperine asılmayınız.
  Böyle bir durum, ellerin sıkışmasına veya bagaj damperinin bozulmasıyla kazalara neden olabilir.
- Bagaj kapağına orijinal Toyota aksesuarları dışında başka parçalar takmayınız. Örnek olarak bagaj kapısındaki ilave ağırlık, bagaj kapısının açıldıktan sonra tekrar kapanmasına neden olabilir.

⚠ UYARI

Bagaj kapı damperi

Bagaj kapısı, kapıyı yerinde tutan damper ile donatılmıştır.
Aşağıda belirtilen uyarılara dikkat ediniz.
Bagaj kapı damperinin hasarlanması için birçok neden olabilir.

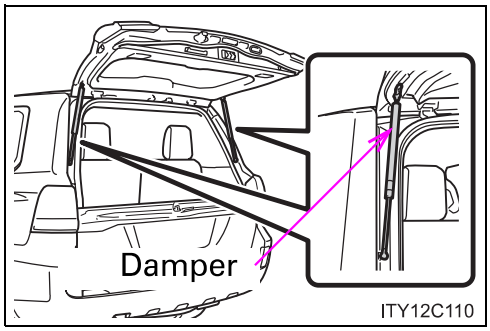

- Bagaj damperi üzerine etiket, plastik bant veya yapıştırıcı koymayınız.
- Bagaj damper roduna eldiven veya diğer kumaş malzemeleriyle dokunmayınız.
- Bagaj kapağına orijinal Toyota aksesuarları dışında başka parçalar takmayınız.
- Bagaj damperi üzerine elinizi koymayınız veya yatay kuvvet uygulamayınız.

Ön koltuklar

▶ Manuel koltuklar

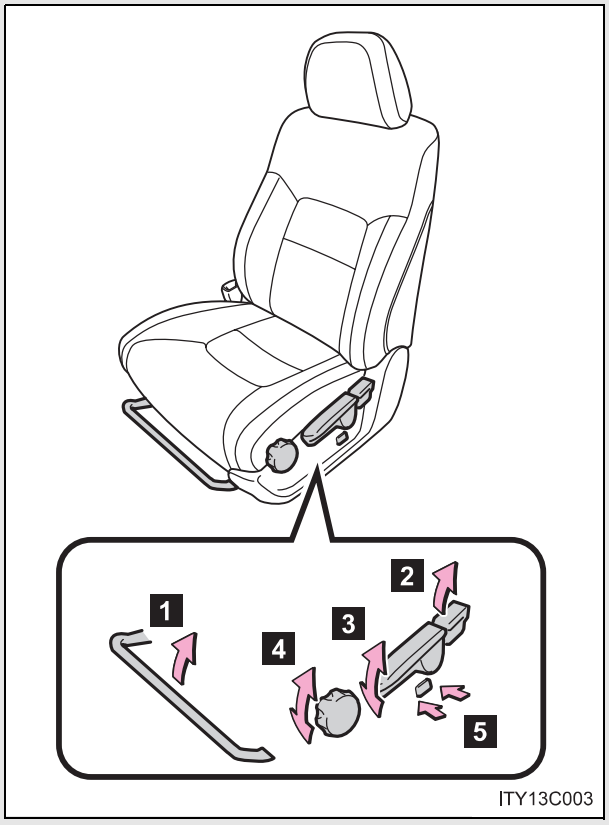

1 Koltuk ileri-geri ayar kolu
2 Koltuk arkalığı açı ayar kolu
3 Koltuk yüksekliği ayar kolu*
4 Koltuk minderi (ön) açı ayar kolu*
5 Bel dayaması kontrol düğmesi*

*: Sadece sürücü tarafı

▶ Elektrikli koltuk

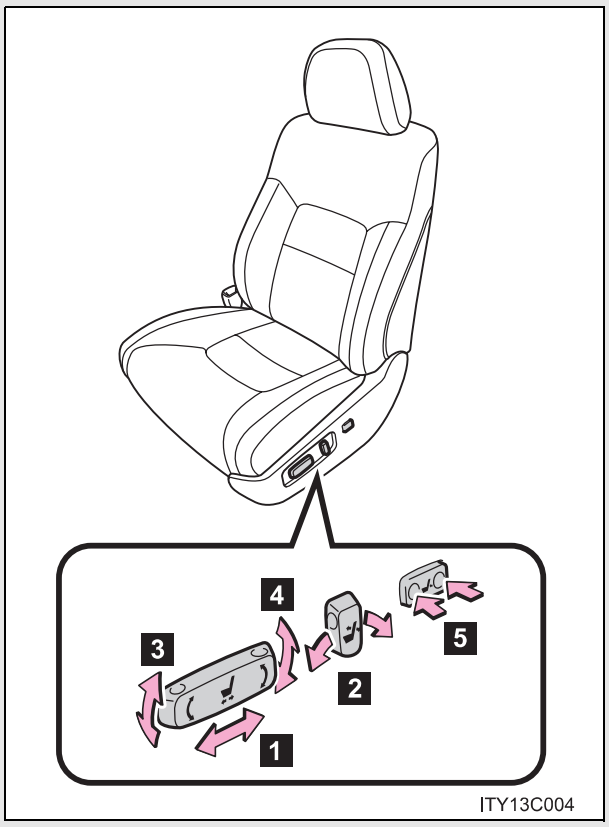

1 Koltuk konumu ön/arka kontrol düğmesi
2 Koltuk arkalığı açı ayar düğmesi
3 Koltuk minderi (ön) açısı kumanda düğmesi
4 Koltuk yüksekliği kontrol düğmesi
5 Bel dayaması kontrol düğmesi (sadece sürücü tarafında)

Aktif baş dayamaları

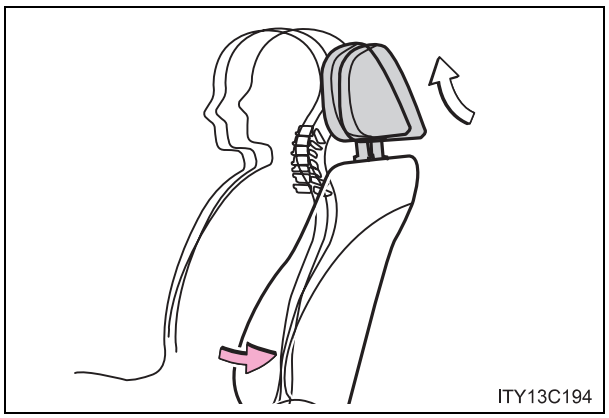

Aracın arkadan darbe alması durumunda yolcunun bel bölgesinin koltuk arkalığına uyguladığı kuvvet, koltukta oturan kişide oluşacak kırbaç darbesi riskini azaltmak amacıyla baş dayamalarının bir miktar öne ve yukarı doğru hareket etmesini sağlar.

Aktif baş dayamaları

Çok küçük darbelerde bile baş dayamaları hareket edebilir. Kilitli bir baş dayamasının yukarı doğru kuvvetlice çekilmesi baş dayaması iç yapısının görünmesine neden olabilir. Bu bir problem belirtisi değildir.

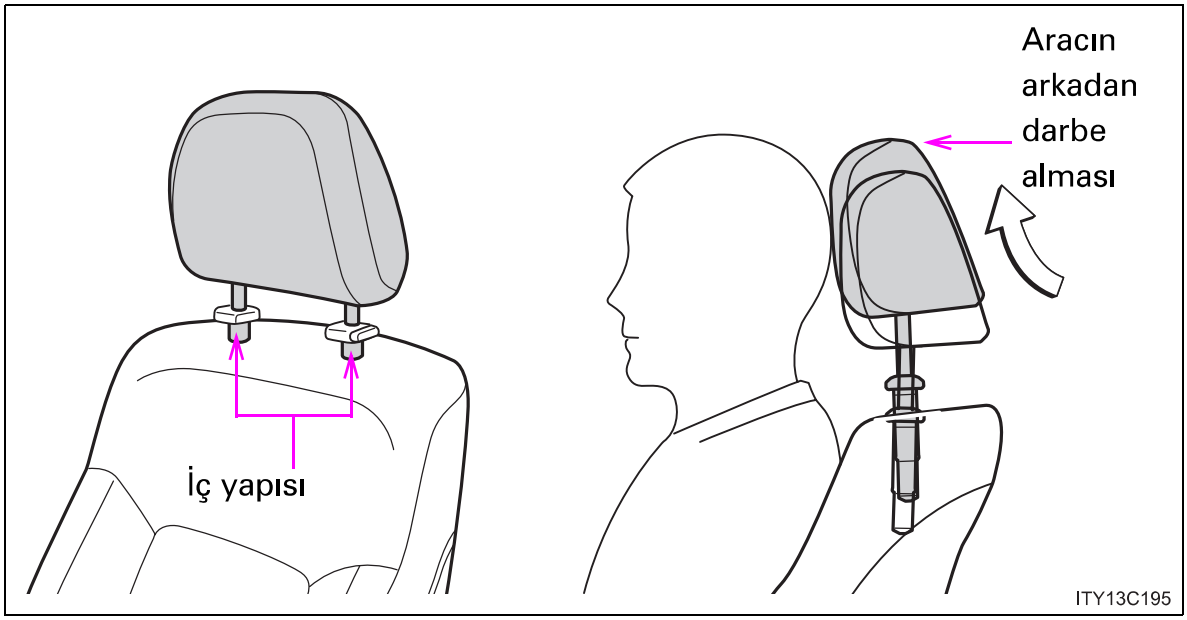

⚠ DİKKAT

Koltuk ayarı

- Koltuğun yolcuya ya da bagaja çarpmamasına dikkat ediniz.
- Bel kemerinin altından kayma riskini azaltmak için aracınız hareket halindeyken koltuk arkalığını gereğinden fazla geriye yatırmayınız.
  Eğer koltuğunuz gereğinden fazla yatıksa, kaza anında yaralanmalarla veya ölümle sonuçlanabilecek şekilde, emniyet kemeri basenlerinizden yukarı doğru kayarak, tutma kuvvetinin doğrudan karnınıza uygulanmasına veya omuz kemerinin boynunuza temas etmesine sebep olabilir.
  Koltuk ayarı araç hareket halindeyken yapılmamalıdır, koltuk aniden hareket ederek sürücünün araç kontrolünü kaybetmesine neden olabilir.
- Koltuk ayarını tamamladıktan sonra koltuğun sabitlendiğini kontrol ediniz. (sadece manuel koltuklar)

Arka koltuklar

▶ İkinci koltuk

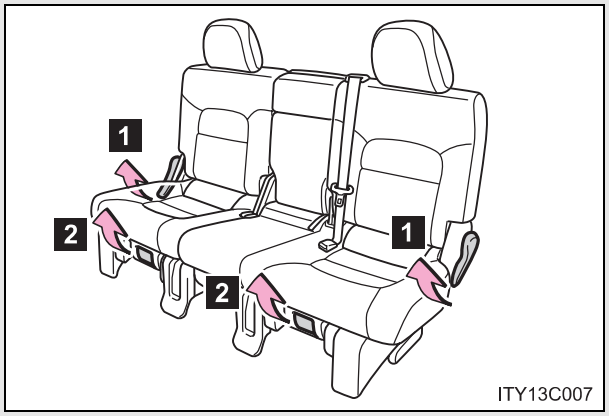

1 Koltuk arkalığı açı ayar kolu
2 Koltuk ileri-geri ayar kolu

▶ Üçüncü koltuk (bazı modellerde)

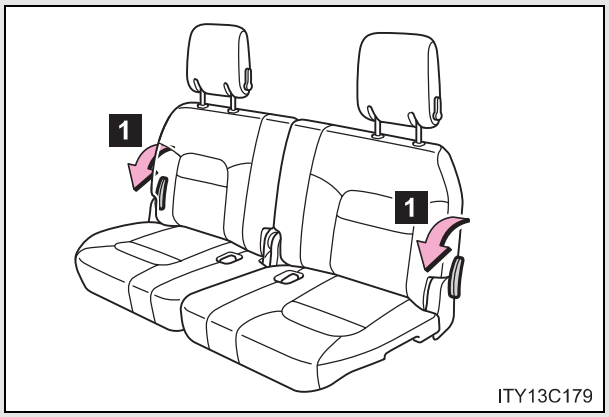

İkinci sıra koltukların katlanması ve üçüncü sıra koltuklarına giriş

Üçüncü koltuklu araçlar: Üçüncü sıra koltuklarına giriş için, STEP 1 ikinci sıra koltuklarının katlanması" 'nı uygulayınız (→S. 72).

■ İkinci sıra koltukları katlamadan önce

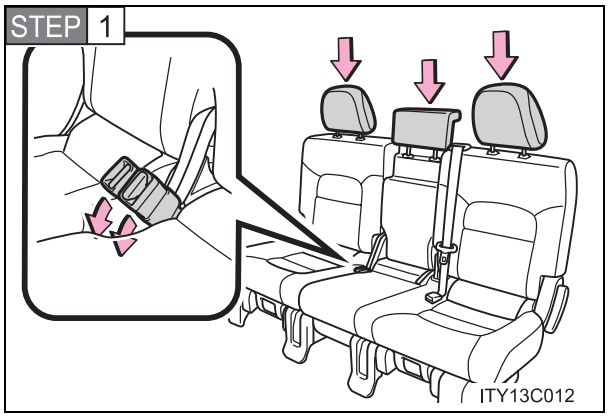

Emniyet kemeri tokalarını gizleyiniz ve baş dayamalarını en aşağı pozisyona indiriniz.

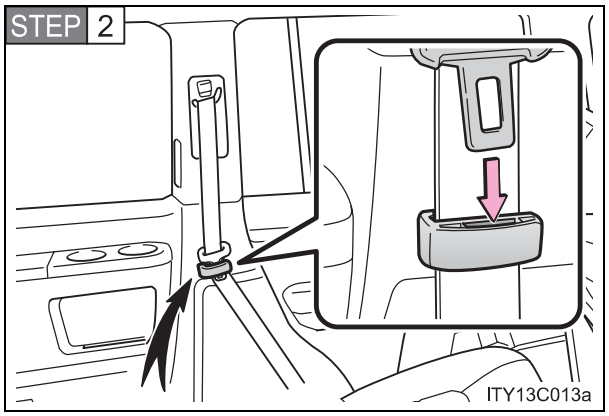

Kenardaki emniyet kemerlerini askılarına geçiriniz ve emniyet kemeri plakasını sabitleyiniz.

Böylece emniyet kemerinin omuz bölümü zarar görmemiş olur.

Emniyet kemerlerini kullanmadan önce askılarından çıkardığınızdan emin olunuz.

■ İkinci sıra koltukların katlanması

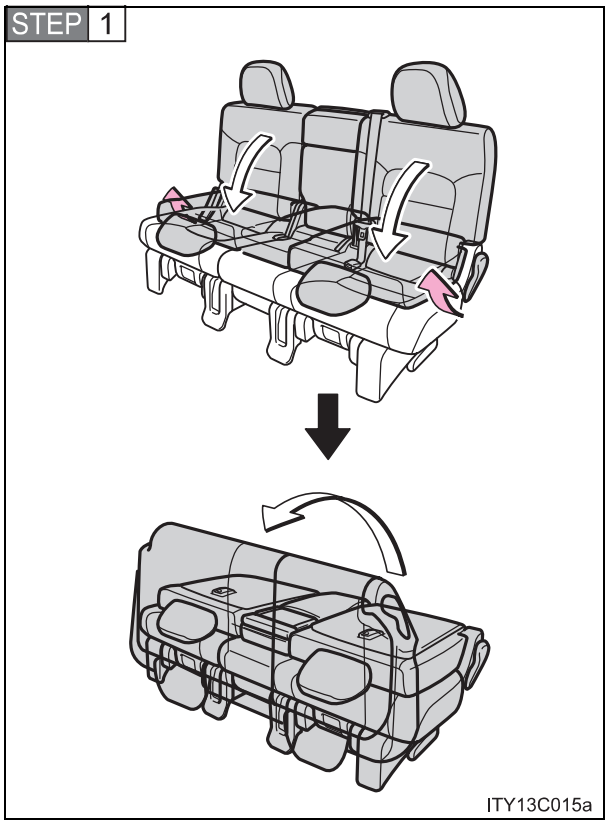

Koltuk arkalığı açı ayar kolunu çekerek koltuk arkalığını öne yatırınız.

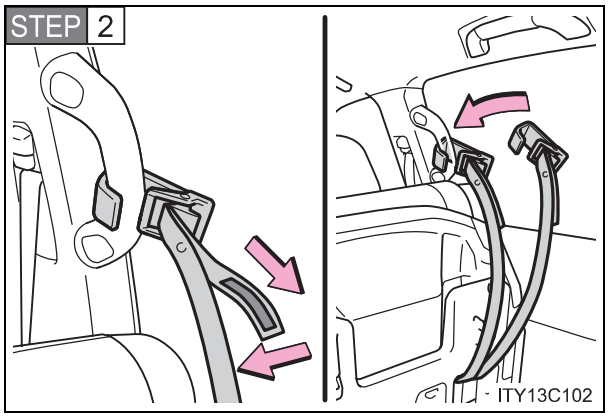

Tutma kayışını yardımcı tutacağa takınız ve boş ucunu çekerek koltuğu bağlayınız.

İkinci sıra koltukları orijinal pozisyonuna getirirken, tutma kayışını gizleyiniz.

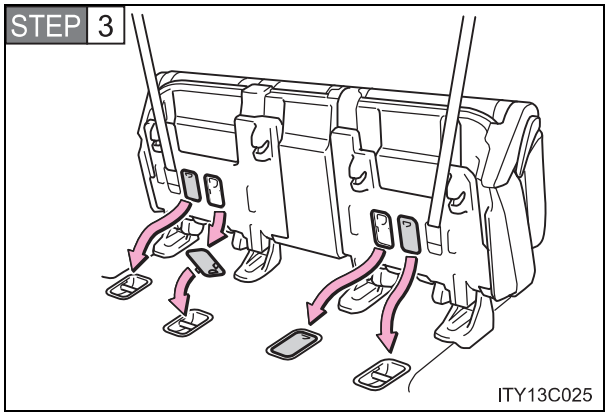

Kilit yuvası kapaklarını koltuk minderinin alt kısmından çıkarınız ve kilit yuvasına takınız.

İkinci sıra koltuklarını orijinal pozisyonuna getirirken, kilit yuvası kapaklarını zeminden çıkarınız ve koltuk minderinin arkasına takınız.

■ Koltuğu kaldıramazsanız

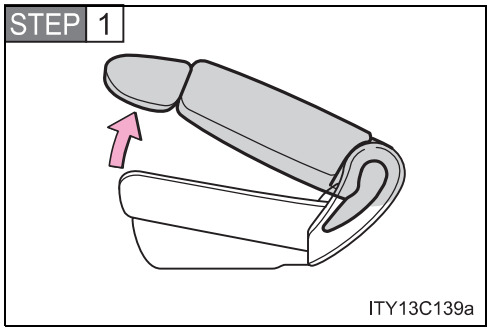

Duruncaya kadar koltuk arkalığını kaldırınız.

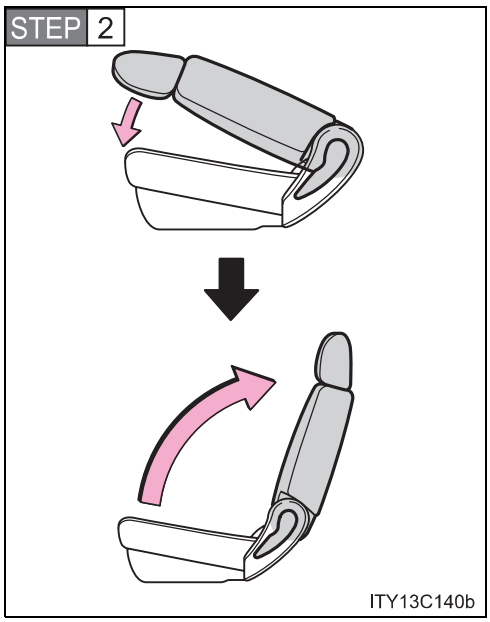

Koltuk arkalığını hafifçe indiriniz ve sonrasında tekrar kaldırınız.

Üçüncü sıra koltukların katlanması

■ Üçüncü sıra koltukları katlamadan önce

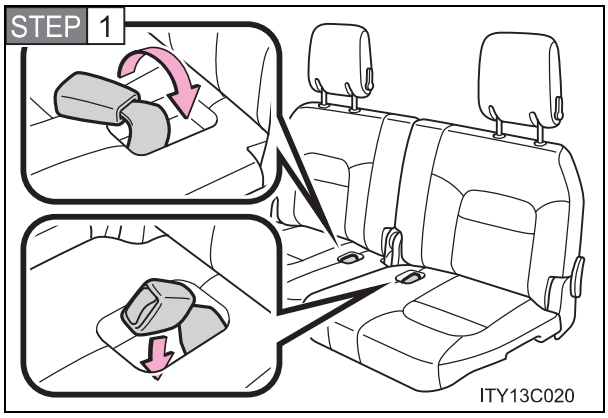

Emniyet kemeri tokalarını gizleyiniz.

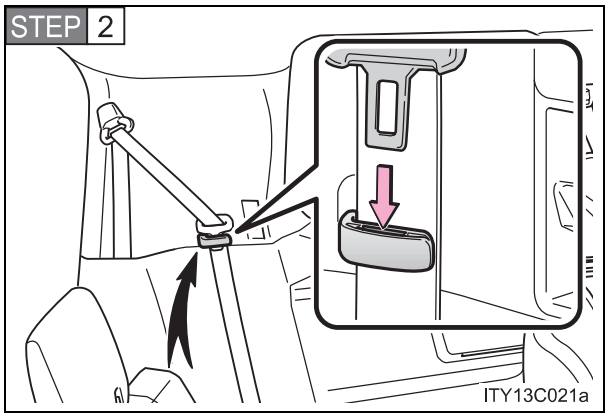

Kenardaki emniyet kemerlerini askılarına geçiriniz ve emniyet kemeri plakasını sabitleyiniz.

Böylece emniyet kemerinin omuz bölümü zarar görmemiş olur.

Emniyet kemerlerini kullanmadan önce askılarından çıkardığınızdan emin olunuz.

■ Üçüncü sıra koltukların kaldırılması

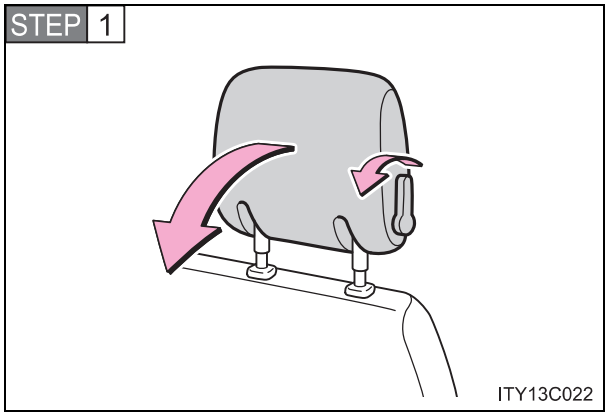

Baş dayama açı kolunu çekerek baş dayamalarını aşağıya katlayınız.

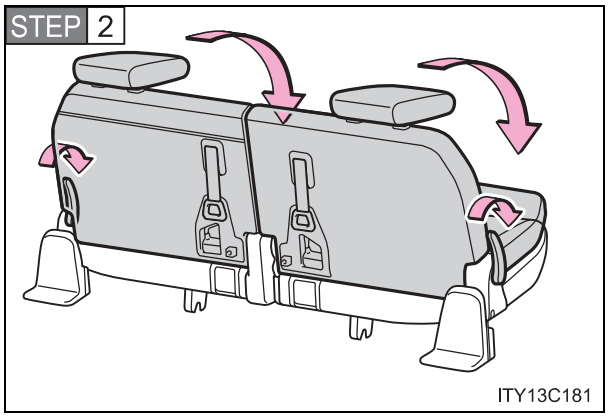

Koltuk arkalığı açı ayar kolunu iterek üçüncü sıra koltukları katlayınız.

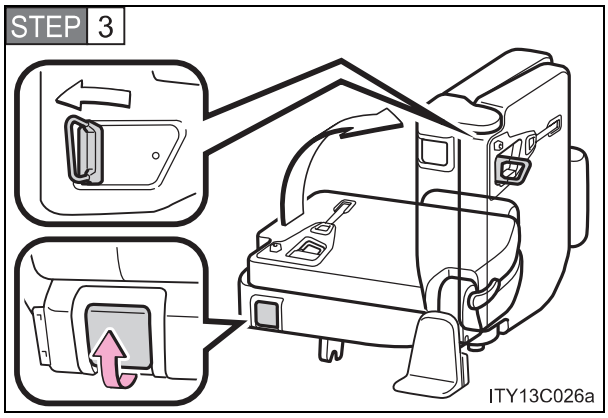

Koltuk ayağı kilit açma kolunu çekiniz.

Koltuk kalkmaya başlayacak ve koltuk arkalığı kilit karşılığı kendiliğinden çıkacaktır.

Koltuğu kaldırmadan önce koltuk arkasındaki kolun sabitlendiğine emin olunuz.

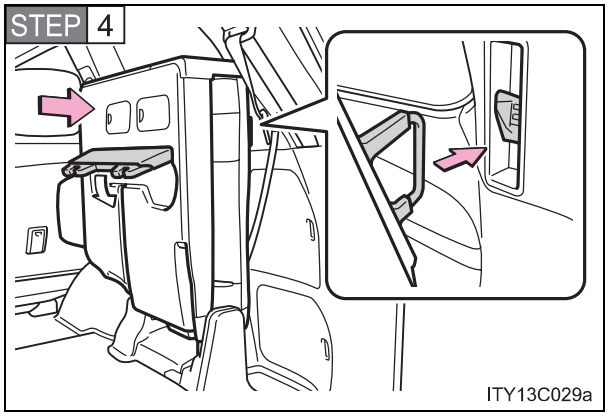

Kollarla koltukları yerine yerleştiriniz.

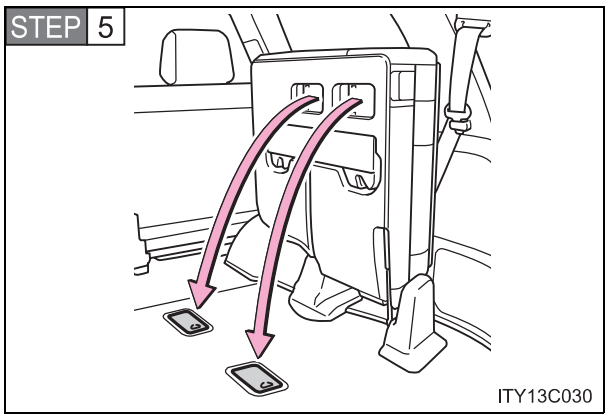

Kilit yuvası kapaklarını koltuk minderinin alt kısmından çıkarınız ve kilit yuvasına takınız.

■ Üçüncü sıra koltukların orijinal konumuna getirilmesi

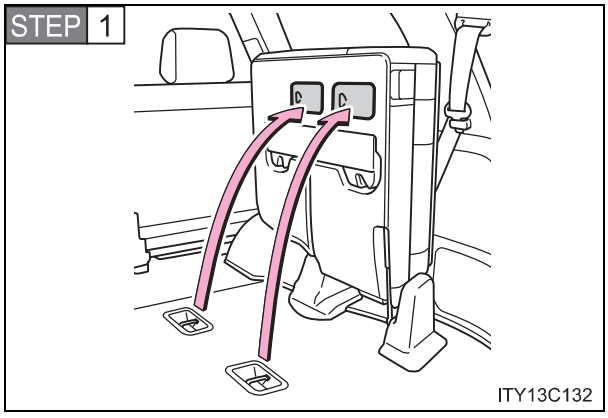

Kilit yuvası kapaklarını zeminden çıkarınız ve koltuk minderinin alt kısmına takınız.

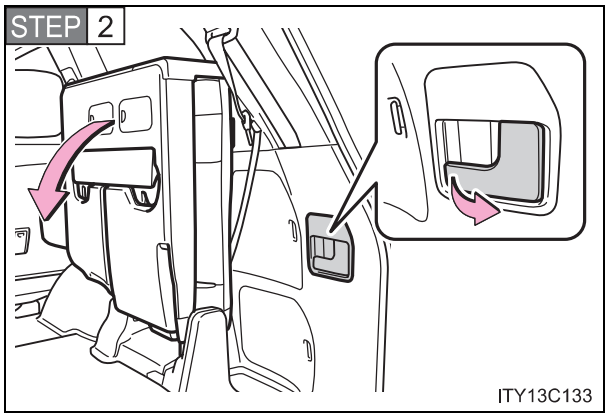

Katlanmış koltuk kilit açma kollarını çekerek koltuk kilitlerini açınız ve koltukları asıl konumlarına indiriniz.

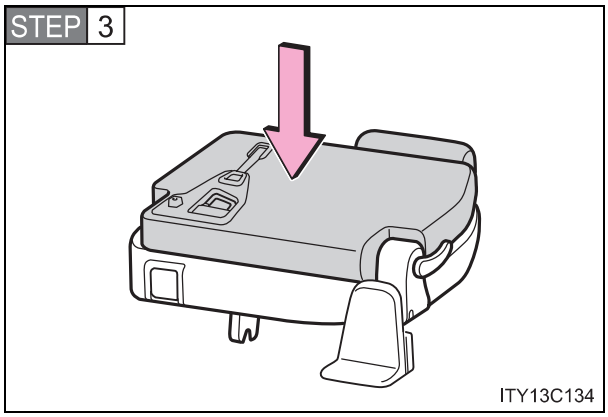

Kollarla koltukları yerine yerleştiriniz.

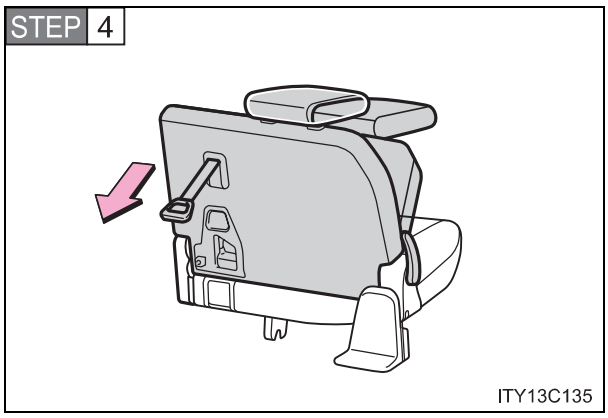

Kolu çekiniz ve koltuk arkalığını kaldırınız.

Kolları kullandıktan sonra asıl yerlerine güvenli biçimde sabitleyiniz.

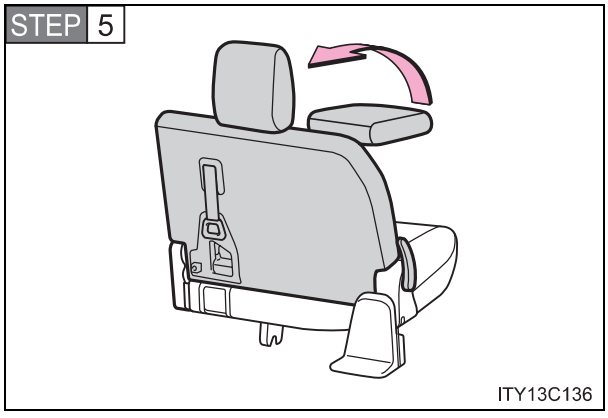

Baş dayamalarının kaldırılması

⚠ DİKKAT

■ Koltuk ayarı

Bel kemerinin altından kayma riskini azaltmak için aracınız hareket halindeyken koltuk arkalığını gereğinden fazla geriye yatırmayınız.
Eğer koltuğunuz gereğinden fazla yatıksa, kaza anında yaralanmalarla veya ölümle sonuçlanabilecek şekilde, emniyet kemeri basenlerinizden yukarı doğru kayarak, tutma kuvvetinin doğrudan karnınıza uygulanmasına veya omuz kemerinin boynunuza temas etmesine sebep olabilir.

■ Koltuk katlandığında

- Aracı kullanırken katlı koltuğun üzerine oturmayınız ya da bir şey yerleştirmeyiniz.
- Koltuk kilit kapaklarını kilit yuvalarına yerleştirdiğinizden emin olunuz, Aksi takdirde ısınacağından yanabilirsiniz.

■ Koltukları orijinal pozisyonuna getirirken

Aşağıda belirtilen uyarılara dikkat ediniz. Bunlara uyulmaması, ciddi şekilde yaralanmalara veya ölüme sebep olabilir.

- Elinizi veya ayağınızı koltuğun arasına sıkıştırmayınız.
- Koltukların yerine güvenle kilitlendiğinden emin olunuz. Aksi halde emniyet kemeri gerektiği gibi çalışmayabilir.
- Emniyet kemerinin kıvrılmadığını veya koltuğun altına sıkışmadığını kontrol ediniz.
- Emniyet kemerlerini kullanıma uygun pozisyonuna getiriniz.

■ Koltuk komponentlerine zarar gelmesini engellemek için

Koltuk arkalığı kilit karşılığına herhangi bir şey asmayınız veya bağlamayınız.

⚠ UYARI

■ Koltukları katlamadan önce

Emniyet kemerleri ve tokaları mutlaka gizlenmelidir.

■ Üçüncü sıra koltukları orijinal konumuna getirdikten sonra

Koltuk arkasındaki kolun güvenle sabitlendiğine emin olunuz.

Sürüş konumu hafıza sistemi*

Tercih ettiğiniz sürüş pozisyonu (Sürücü koltuğu, direksiyon ve dış dikiz aynalarının pozisyonu) araç bilgisayarına kaydedilebilir ve bir düğmeye basılarak seçim yapılabilir. Araç kapılarının kilitleri açıldığında otomatik olarak aktif olması için de bu fonksiyonu ayarlamak mümkündür.

Hafızaya üç farklı sürüş pozisyonu kaydedilebilir.

■ Bir konumu hafızaya almak

STEP 1 Motor çalıştırma düğmesini KONTAK AÇIK moduna getiriniz.

STEP 2 Sürücü koltuğunu, direksiyonu ve dış dikiz aynalarını istenilen pozisyona ayarlayınız.

STEP 3

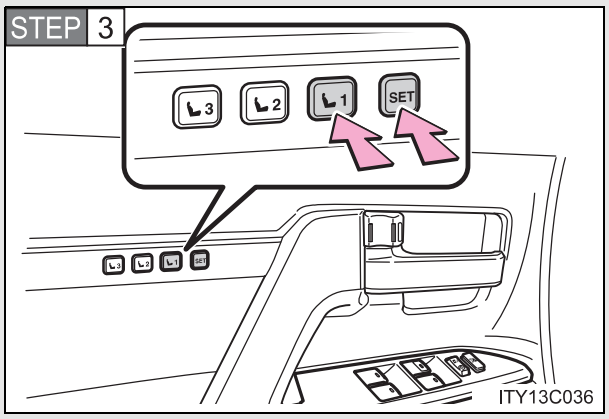

"SET" düğmesini basılı tutarken, ya da "SET" düğmesine bastıktan sonra 3 saniye içinde "beep" sesi duyuluncaya kadar "1", "2" ya da "3" hafıza düğmelerinden birisine basınız.

Seçilen düğmede daha önceden kayıt var ise yeni hafıza onun üzerine yazılır.

*: Bazı modellerde

■ Hafızadaki konumu çağırmak

Vitesin "P" park konumunda olduğunu kontrol ediniz.

STEP 1 Motor çalıştırma düğmesini KONTAK AÇIK moduna getiriniz.

STEP 2

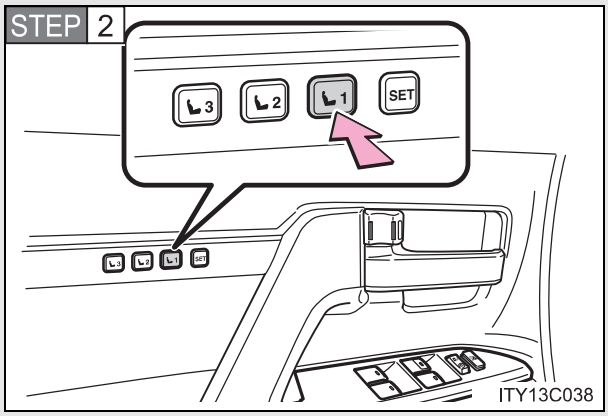

"1", "2" veya "3" düğmesine basarak istediğiniz konumu çağırabilirsiniz.

Sürüş pozisyon hafızası ile kapı kilit açma fonksiyonunun ilişkilendirilmesi

Aşağıdakileri uygulamadan önce sürüş pozisyonunuzu “1”, “2” ya da “3”’e kaydediniz.

▶ Uzaktan kumanda kullanılarak

STEP 1 Motor çalıştırma düğmesini kapalı (OFF) konumuna getiriniz ve sürücü kapısını kapatınız.

STEP 2

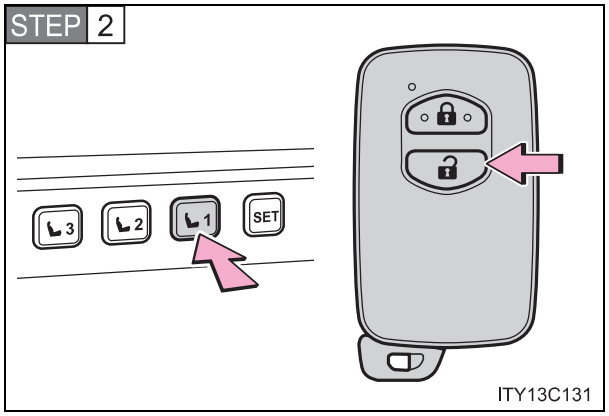

İstenilen düğmeye basarak (“1”, “2” ya da “3”, anahtar üzerindeki düğmesine sinyal sesini duyana kadar basınız.

Sürüş pozisyonu, akıllı giriş ya da uzaktan kumanda kullanılarak sürücü kapısı kilidi açıldığında ve sürücü kapısı açıldığında istenilen konuma gelir.

STEP 3 Kapılardan birini açınız.

düğmesine basıldıktan sonra 30 saniye içerisinde herhangi bir kapı açılmazsa kapılar tekrar kilitlenecektir ve alarm otomatik olarak devreye girecektir. Böyle bir durumda alarm tetiklenir, alarmı hemen durdurunuz.
(→S. 119)

▶ Kapı kilitleme düğmesi kullanılarak

Sadece sürüş pozisyonunu ilişkilendirmek istediğiniz anahtarı yanınızda bulundurunuz. Eğer 2 veya daha fazla anahtar araç içerisinde bulunursa sürüş pozisyonu doğru şekilde ilişkilendirilemez.

STEP 1 Motor çalıştırma düğmesini kapalı (OFF) konumuna getiriniz ve sürücü kapısını kapatınız.

STEP 2

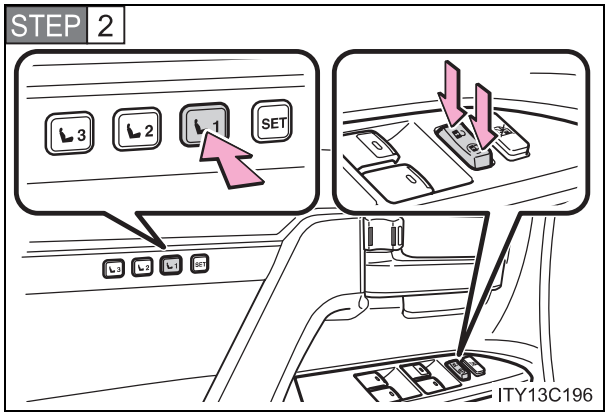

İstenilen düğmeye basarak (“1”, “2”, ya da “3”), kapı kilitleme düğmesi üzerindeki kilitleme ya da açma düğmesine sinyal sesini duyana kadar basınız.

Sürüş pozisyonu, akıllı giriş ya da uzaktan kumanda kullanılarak sürücü kapısı kilidi açıldığında ve sürücü kapısı açıldığında istenilen konuma gelir.

■ **Kapı kilidinin açılmasıyla ilişkilendirmesinin iptali**

STEP 1 Motor çalıştırma düğmesini kapalı (OFF) konumuna getiriniz ve sürücü kapısını kapatınız.

STEP 2 Uzaktan kumanda kullanılarak: “SET” düğmesine basarken, anahtar üzerindeki düğmesine sinyal sesi duyana kadar basınız.

Kapı kilitleme düğmesi kullanılarak “SET” düğmesine basarak, kapı kilitleme düğmesi üzerindeki kilitleme ya da açma tarafına, sinyal sesini duyana kadar basınız.

Aksesuar güç kontrolü

- Hafızaya alınan her pozisyon, (direksiyonun pozisyonu hariç) motor çalıştırma düğmesi "OFF" konumunda olsa bile, sürücü kapısı açıldıktan sonra 3 dakika içinde aktif olabilir.
- Hafızaya alınan her pozisyon, (direksiyonun pozisyonu hariç) motor çalıştırma düğmesi "OFF" konumunda olsa bile, sürücü kapısı kapandıktan sonra 60 saniye içinde aktif olabilir.

Koltuk pozisyon çağırmasını iptal etmek

Aşağıdaki işlemlerden herhangi birini uygulayınız.

- "SET" düğmesine basınız.
- "1", "2" ya da "3" düğmesine basınız.
- Düğmeleri kullanarak koltuğu ayarlayınız. (sadece koltuk pozisyonu çağırılmasını iptal eder)
- Yükseklik ve teleskopik direksiyon kontrol düğmelerini kullanarak direksiyonu ayarlayınız (sadece iptal edilen direksiyon simidi pozisyonu)

Akü bağlantısı kesilirse

Akü bağlantısı kesildiğinde hafızadaki bilgiler silineceğinden, hafızaya alma işlemi tekrarlanmalıdır.

⚠ DİKKAT

Koltuk ayarı uyarıları

Koltuk ayarı yaparken, arkadaki yolcuya çarpmamaya ya da koltuk ile direksiyon arasında sıkışmamaya dikkat ediniz.

Baş dayamaları

▶ Ön koltuklar

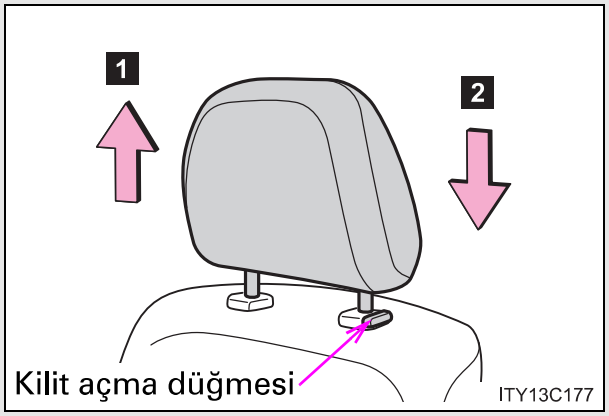

Yükseklik ayarı

1 Yukarı

Baş dayamasını yukarı çekiniz.

2 Aşağı

Baş dayamasını alçaltırken kilit açma düğmesini basılı tutunuz.

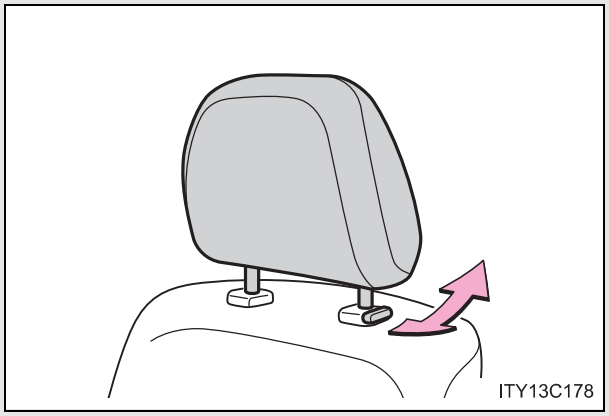

Açı ayarı

▶ İkinci koltuklar

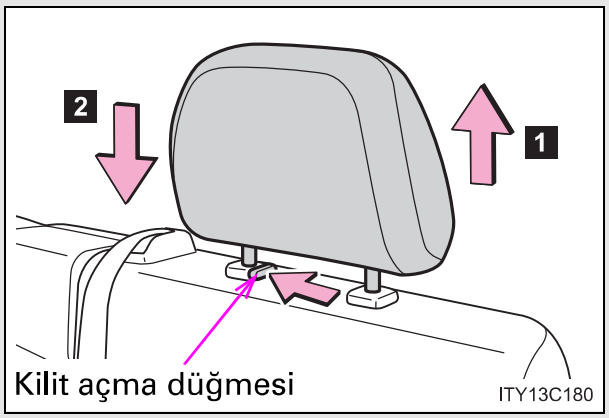

Yükseklik ayarı

1 Yukarı

2 Aşağı

Kilit açma düğmesine basarak, baş dayamasını yukarı ya da aşağı doğru itiniz.

▶ Üçüncü koltuklar (bazı modellerde)

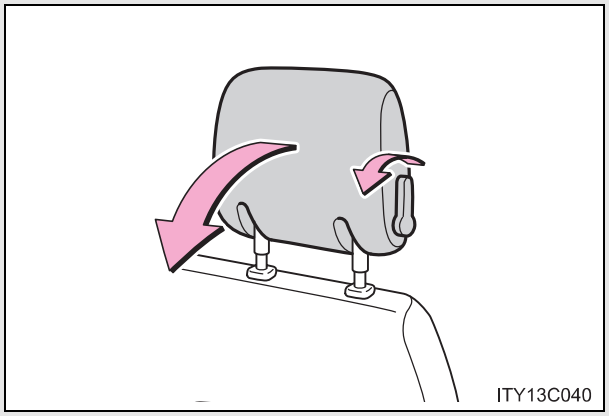

Katlamak için

Baş dayamalarını katlamak için baş dayaması açı kolunu çekiniz.

■ Baş dayaması yüksekliğinin belirlenmesi

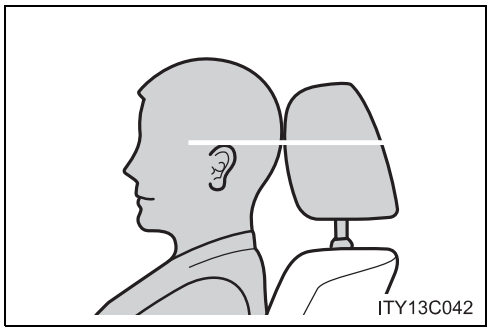

Baş dayamasını, dayamanın merkezi kulağınızın üst hizasına denk gelecek şekilde ayarlayınız.

■ İkinci koltuk orta baş dayamasının ayarı

Arka orta koltukta bir yolcu oturduğunda, her zaman için orta baş dayamasını bir kademe yukarıya çekiniz.

Baş dayamalarının çıkarılması

▶ Ön koltuklar

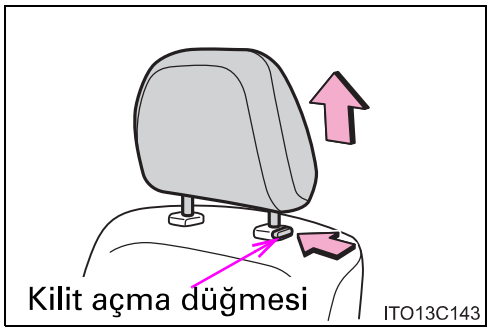

Kilit açma düğmesine basarak baş dayamasını çekip çıkarınız.

▶ İkinci koltuklar

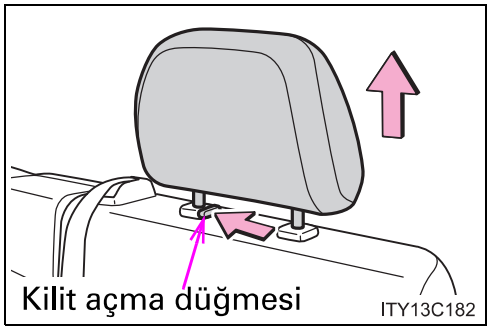

Kilit açma düğmesine basarak baş dayamasını çekip çıkarınız.

▶ Üçüncü koltuklar

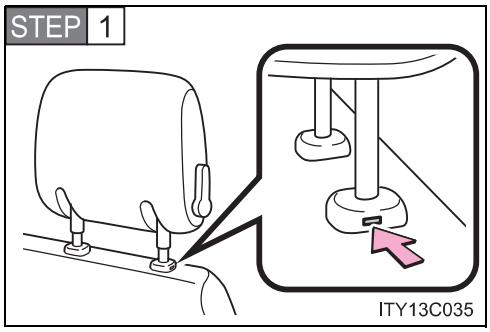

Düz uçlu tornavidayı deliğe sokunuz.
Delik sol baş dayamasının sol demirinde bulunur.

STEP 2 Tornavidayla bastırırken baş dayamasını çekiniz.

Baş dayamalarının takılması

STEP 1 Baş dayamalarını montaj delikleri ile aynı hizaya getiriniz

STEP 2 Baş dayamasını kilitlemek için aşağıya doğru bastırınız.

⚠ DİKKAT

Baş dayaması uyarıları

Baş dayamalarıyla ilgili aşağıda belirtilen uyarılara dikkat ediniz. Bunlara uyulmaması, ciddi şekilde yaralanmalara veya ölüme sebep olabilir.

- Her baş dayamasını tasarlanmış olduğu ilgili koltukta kullanınız.
- Baş dayamalarını her zaman düzgün konumda ayarlayınız.
- Baş dayamalarını ayarladıktan sonra, aşağı doğru bastırarak kilitlenmiş olduklarından emin olunuz.
- Baş dayaması çıkartılmış durumda aracı kullanmayınız.

Emniyet kemerleri

Aracınızı sürmeden önce tüm yolcuların emniyet kemerlerini bağladıklarından emin olunuz.

■ Emniyet kemerlerinin doğru kullanımı

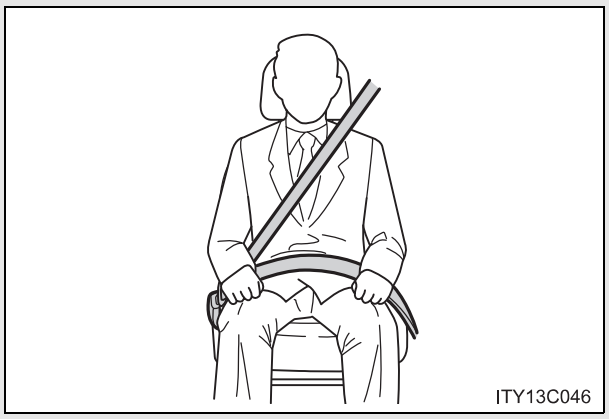

- Omuz kemerini, omzunuzu ortalayacak şekilde yerleştiriniz, omuz kemeri boynunuzdan uzak olmalı, ancak omzunuzdan da aşağı düşmemelidir.
- Bel kemeri mümkün olduğunca aşağıdan, basenler üzerinden yerleştirilmelidir.
- Koltuk arkalığının konumunu ayarlayınız. Dik oturunuz ve geriye yaslanınız.
- Emniyet kemerini kıvırmayınız.

■ Emniyet kemerinin bağlanması ve açılması

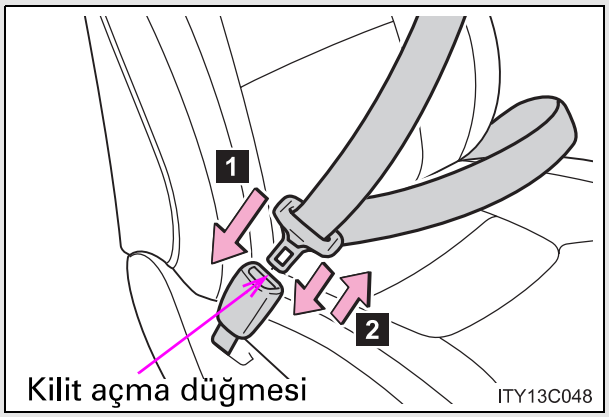

1 Emniyet kemerinin bağlanması

Tıklama sesini duyana kadar dili tokanın içerisine itiniz.

2 Emniyet kemerinin açılması

Kilit açma düğmesine basınız.

■ Emniyet kemeri yükseklik ayarı (ön koltuklar, ikinci sıra dış koltuklar)

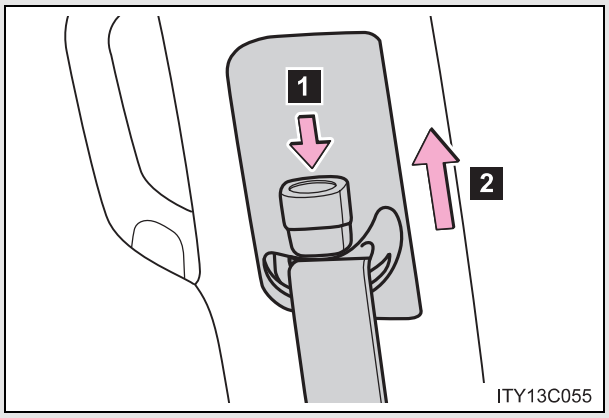

1 Aşağı

2 Yukarı

Tıklama sesini duyana kadar askıyı aşağı ve yukarı hareket ettirerek ayarlayınız.

Aktif gergili emniyet kemerleri (ön koltuklar ve ikinci dış koltuklar)

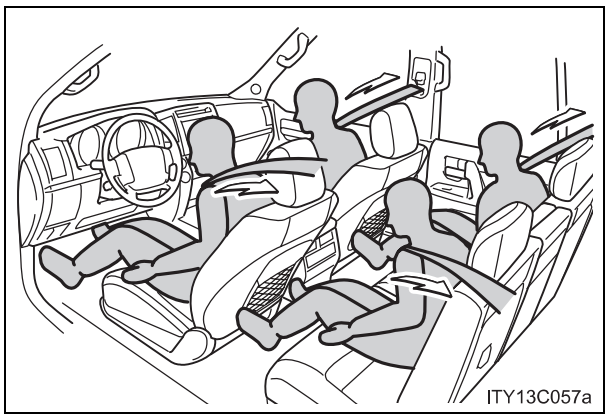

Aktif gergi mekanizması, belirli hız ve açılarla gerçekleşen şiddetli önden çarpışmalarda emniyet kemerini hemen geriye doğru çekerek yolcunun sıkıca kavranmasını sağlar.

Aktif gergi mekanizması önemsiz önden çarpışmalarda, yanal çarpışmalarda ve arkadan alınan darbelerde devreye girmeyebilir.

Çarpma öncesi aktif gergili emniyet kemerleri (çarpma öncesi güvenlik sistemine sahip ön koltuklu araçlar)

Ani frenlemelerde ön emniyet kemerleri çarpışma anında oluşacak yaralanmaları azaltmak için çarpışma öncesinde boşluğu alır ve kaza sırasında aktif gergili emniyet kemerinin etkinliğini artırır. (→S. 256)

■ Acil kilitlemeli kemer toplayıcısı (ELR)

Kemer toplayıcısı, ani bir duruş veya çarpma anında kilitlenecektir. Ani olarak öne doğru eğildiğinizde de kemer kilitlenecektir. Yavaş hareketler kemerin kolayca uzamasına imkan vererek rahat hareket etmenizi sağlayacaktır.

■ Hamile kadınlar

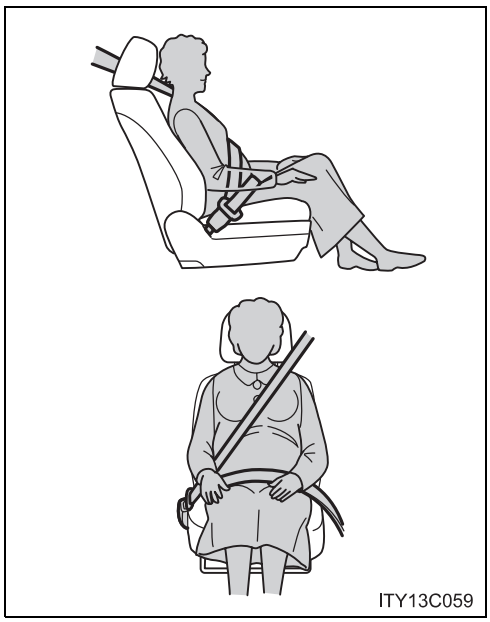

Doktorunuza danışınız ve emniyet kemerini düzgün şekilde takınız. (→S. 87)

Hamile kadınlar, diğer yolcular gibi bel kemerini mümkün olduğunca aşağıdan, basenler üzerinden yerleştirmelidir. Omuz kemerini, omzunuzu ortalayacak şekilde göğsünüz üzerinden yerleştiriniz. Kemerin karnın üzerine baskı uygulamamasına dikkat ediniz.

Emniyet kemerinin düzgün bağlanmaması, ani frenleme, ani dönüş veya kaza durumunda hem hamile kadının hem de bebeğin ciddi şekilde yaralanmasına veya ölümüne sebep olabilir.

Yaralı kişiler

Doktorunuza danışınız ve emniyet kemerini düzgün şekilde takınız.

Çocuk emniyet kilidi kullanımı

Aracınızda bulunan emniyet kemerleri yetişkin vücut ölçülerine uygun tasarlanmıştır.

- Yeteri kadar büyüyüp gerektiği şekilde aracın emniyet kemerini takabilene kadar, çocuk için uygun bir çocuk koltuğu sistemi kullanılmalıdır. (→S. 146)
- Çocuk aracın emniyet kemerini takabilecek kadar büyüdüğünde, emniyet kemerini S. 87'deki talimatlara uygun olarak kullanınız.

Devreye giren aktif gergili emniyet kemerinin değiştirilmesi

Araç birden fazla çarpışmaya maruz kalırsa, aktif gergi sadece birinci çarpışma için devreye girecek, ikinci ve daha sonraki çarpışmalarda ise devreye girmeyecektir.

Emniyet kemeri yönetmelikleri

Ülkenizdeki emniyet kemerleri ile ilgili yasalar çerçevesinde, emniyet kemerinin değiştirilmesi ya da montajı hususunda Toyota yetkili servisinize başvurunuz.

⚠ DİKKAT

Ani frenleme, ani dönüş veya kaza durumunda yaralanma riskini azaltmak için aşağıda belirtilen uyarılara dikkat ediniz.
Bunlara uyulmaması, ciddi şekilde yaralanmalara veya ölüme sebep olabilir.

■ Emniyet kemerinin takılması

- Tüm yolcuların emniyet kemerlerini bağladıklarından emin olunuz.
- Emniyet kemerinizi her zaman düzgün şekilde bağlayınız.
- Her emniyet kemerini yalnızca bir kişi için kullanınız. Çocuk dahi olsalar, bir emniyet kemerini birden fazla kişi için kullanmayınız.
- Toyota çocukların arka koltukta oturtulmasını ve her zaman emniyet kemeri ve/veya uygun çocuk koltuğu sisteminin kullanılmasını tavsiye etmektedir.
- Düzgün oturma konumu için koltuk arkalığını gereğinden fazla geriye yatırmayınız. Emniyet kemerleri, dik oturduğunuz ve geriye yaslandığınız takdirde azami korumayı sağlayacaktır.
- Omuz kemerini kolunuzun altından geçirmeyiniz.
- Emniyet kemerinizi her zaman mümkün olduğunca aşağıdan, basenler üzerinden yerleştiriniz.

■ Aktif gergili emniyet kemerleri

- Ön yolcu koltuğuna hiçbir şey (minder vb.) koymayınız. Aksi takdirde, yolcunun ağırlığı dağılır ve sensör yolcunun ağırlığını düzgün olarak algılayamaz. Sonuç olarak, çarpışma durumunda, ön yolcu aktif gergi mekanizması aktif olmayabilir.
- Eğer aktif gergi aktif olmuşsa, SRS uyarı ışığı yanacaktır. Bu durumda, emniyet kemeri tekrar kullanılamaz ve Toyota bayisinde değiştirilmelidir.

⚠ DİKKAT

■ Emniyet kemeri hasarı ve aşınması

- Kemerin, tokanın veya dilin kapıya sıkışarak zarar görmemesine dikkat ediniz.
- Düzenli olarak emniyet kemerlerini kontrol ediniz. Kemerde kesilme, yıpranma ya da gevşek parçalar olmamasını kontrol ediniz. Hasar görmüş bir emniyet kemerini kullanmayınız, yenisiyle değiştiriniz. Hasar görmüş emniyet kemeri yolcuyu yaralanmalara veya ölüme karşı koruyamayacaktır.
- Kemerin ve askının sabitlenmiş olduğundan ve kemerin kıvrılmadığından emin olunuz.
  Emniyet kemeriniz düzgün çalışmıyorsa, Toyota yetkili servisinize başvurunuz.
- Aracınızla önemli bir kaza yaptıysanız, belirgin bir hasar olmasa bile, koltuk grubunu emniyet kemerleri de dahil olmak üzere değiştiriniz.
- Emniyet kemerlerini kendiniz sökmeye, kurmaya, değiştirmeye, parçalarına ayırmaya veya hurdaya çıkarmaya çalışmayınız. Gerekli tüm onarımların Toyota bayisi tarafından yapılmasını sağlayınız. Aktif gergili emniyet kemerinin gerektiği gibi onarılmaması veya değiştirilmemesi, düzgün şekilde çalışmasını engelleyerek ciddi şekilde yaralanmalara veya ölüme sebep olabilir.

■ Kazalardan kaçınmak için çarpma öncesi aktif gerkili emniyet kemerleri için dikkat edilmesi gerekenler

Kazalardan kaçınmak için çarpma öncesi güvenlik sistemine güvenmeyiniz. Çevre koşullarına her zaman dikkat ediniz, aracı güvenli kullanınız.

Direksiyon simidi

▶ Manuel yükseklik ayarlı ve teleskopik direksiyon simidi

Rahat kullanım amacıyla direksiyon simidi yüksekliği ve açısı ayarlanabilmektedir.

■ Açıyı değiştirmek için

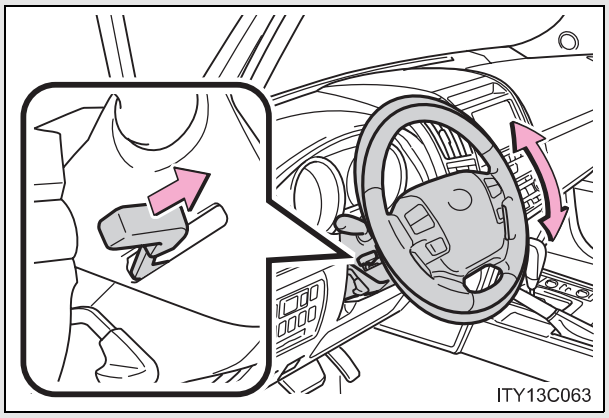

STEP 1 Direksiyon simidini tutunuz ve kilit açma kolunu kendinize doğru çekiniz.

STEP 2 Direksiyon simidini istediğiniz açıya getiriniz ve kolu bırakınız.

■ Kolon yüksekliğini değiştirmek için

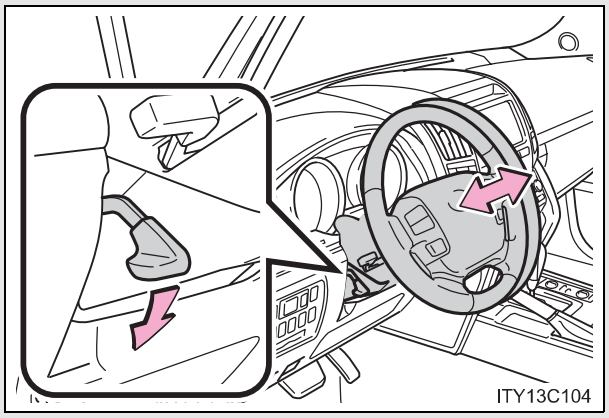

STEP 1 Direksiyon simidini tutunuz ve kilit açma kolunu aşağı doğru itiniz.

STEP 2 Direksiyonu istenilen uzunlukta ayarlayınız ve kolu orijinal pozisyonuna getiriniz.

▶ Elektrikli yükseklik ayarlı ve teleskopik direksiyon simidi

Direksiyon, motor çalıştırma düğmesi AKSESUAR ya da KONTAK AÇIK modundayken, rahat bir konuma ayarlanabilir.

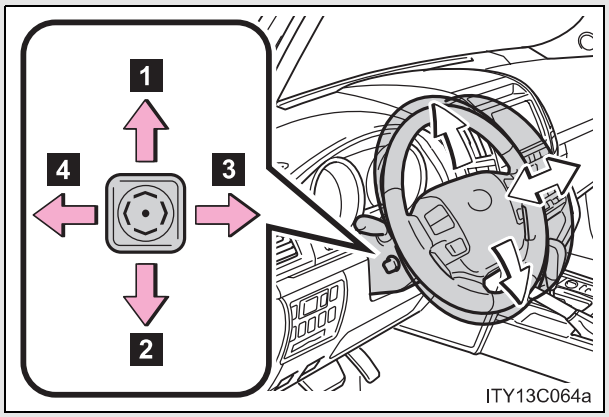

1 Yukarı
2 Aşağı
3 Sürücüye doğru
4 Sürücüden uzağa

Otomatik yükseklik ayarı (elektrikli yükseklik ayarlı ve teleskopik direksiyon simidi)

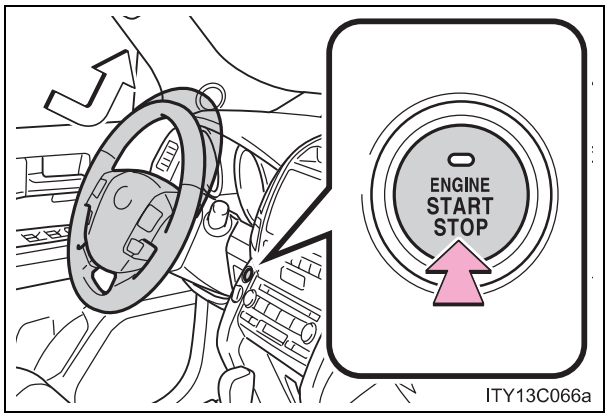

Motor çalıştırma düğmesi OFF konumuna getirildiğinde, direksiyon sürücünün rahatlıkla araca girip çıkması için yukarı ve içeriye doğru hareket eder.

ACCESSORY ya da KONTAK AÇIK moduna alındığında orijinal pozisyonuna geri döner.

Direksiyon simidinin otomatik ayarı

İstenilen direksiyon pozisyonu hafızaya alınabilir ve sürüş pozisyon hafızası ile otomatik olarak geri çağrılabilir. (→S. 78)

⚠ DİKKAT

Sürüş esnasında

Sürüş esnasında direksiyon simidini ayarlamayınız.
Bu durum, aracın sürücü hakimiyetinden çıkmasına ve yaralanmalı veya ölümlü bir kazaya sebep olmanıza yol açabilir.

Direksiyon simidi ayarlandıktan sonra (Manual yükseklik ayarlı ve teleskopik direksiyon simidine sahip araçlar)

Direksiyon simidinin tam olarak kilitlendiğini kontrol ediniz.
Aksi takdirde direksiyon simidi aniden hareket edebilir ve yaralanmalı veya ölümlü bir kazaya sebep olmanıza yol açabilir.

Kendiliğinden kararan iç dikiz aynası

Aşağıda belirtilen fonksiyonları kullanarak arkanızdaki aracın farlarının sebep olduğu parlamayı azaltabilirsiniz.

▶ Manuel kararan iç dikiz aynası

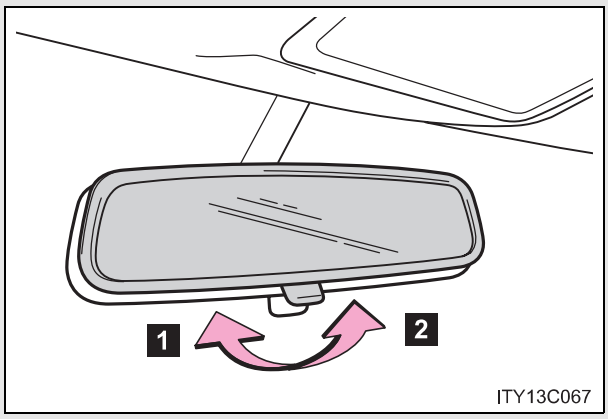

1 Normal konum

2 Parlamayı azaltan konum

▶ Otomatik kendiliğinden kararan iç dikiz aynası

Otomatik modda, arkanızdaki aracın farlarını tespit eden sensörler kullanılmaktadır ve yansıyan ışık otomatik olarak azaltılmaktadır.

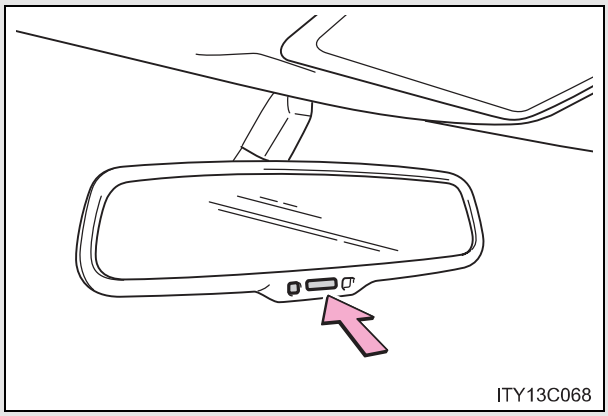

Otomatik modu açık (ON) veya kapalı (OFF) konuma getirir.

Otomatik mod açık (ON) konumuna alındığında uyarı ışığı belirir.

Motor çalıştırma düğmesi KONTAK AÇIK konumuna alındığında ayna otomatik moda dönecektir.

Dikiz aynası yüksekliğinin ayarlanması

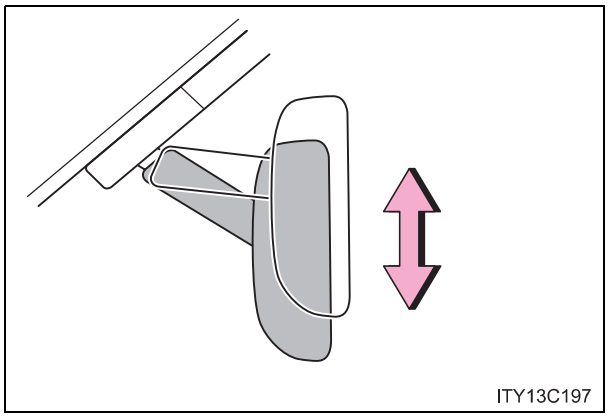

Aynayı yukarı ve aşağı hareket ettirerek dikiz aynası yüksekliğini ayarlayınız.

Sensör hatalarının önlenmesi (Otomatik kendiliğinden kararan iç dikiz aynası bulunan araçlar)

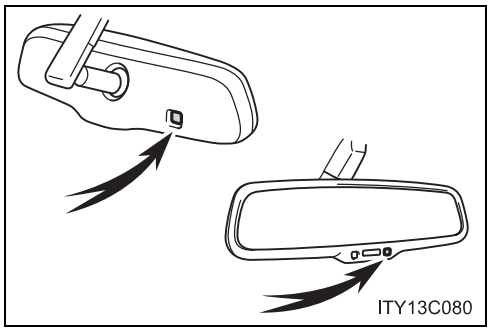

Düzgün çalışmaları için sensörlere dokunmayınız ve üzerlerini kapamayınız.

⚠ DİKKAT

Sürüş esnasında

Sürüş esnasında aynanın konumunu ayarlamayınız.
Bu durum, aracın sürücü hakimiyetinden çıkmasına ve yaralanmalı veya ölümlü bir kazaya sebep olmanıza yol açabilir.

Dış dikiz aynaları

Motor çalıştırma düğmesi AKSESUAR (ACC) veya KONTAK AÇIK konumundayken kumanda düğmesi kullanılarak ayna açısı ayarlanabilir.

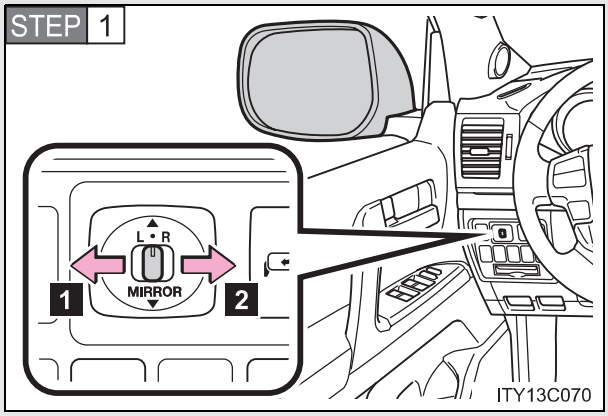

Ayarlayacağınız aynayı seçiniz.

1 Sol
2 Sağ

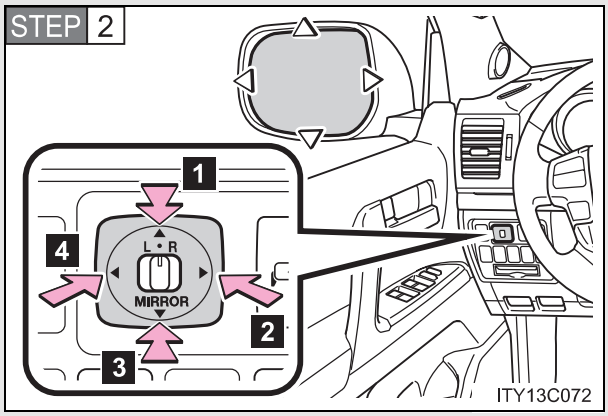

Aynayı ayarlayınız.

1 Yukarı
2 Sağ
3 Aşağı
4 Sol

Aynaların katlanması

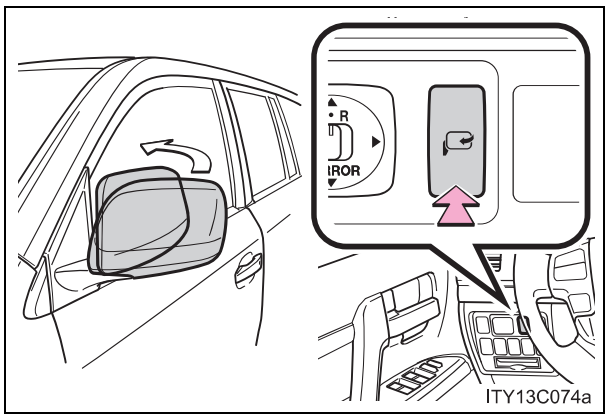

Düğmeye basınız

Düğmeye tekrar basmak aynaları açacaktır.

■ **Aynalar buğulandığında (Dış dikiz aynası buğu çözücüsü bulunan araçlar)**

Buğuyu çözmek için dış dikiz aynası buğu çözücüsünü açınız. (→S. 298)

■ **Otomatik kendiliğinden kararma fonksiyonu (bazı modellerde)**

Kendiliğinden kararan iç dikiz aynası otomatik moda alındığında, dış dikiz aynaları da ışığın yansımasını azaltmak için, iç dikiz aynaları ile birlikte aktif olacaktır. (→S. 96)

■ **Geri vitesle aynaların bağlantı fonksiyonu**

Araç geri vitese alındığında, yerin görüntüsünü daha iyi vermek için dış dikiz aynaları otomatik olarak aşağıya doğru hareket eder. Ayna seçme anahtarı nötür pozisyonunda olduğunda (“L” ve “R” arasında) bu fonksiyon çalışmaz.

■ **Ayna açısının otomatik ayarı (bazı modellerde)**

İstenilen ayna açısı hafızaya alınabilir ve sürüş pozisyon hafızası ile kullanılabilir. (→S. 78)

⚠ DİKKAT

■ Sürüş esnasında

Sürüş esnasında aşağıda belirtilen uyarılara dikkat ediniz.
Bunlara uyulmaması, aracın sürücü hakimiyetinden çıkmasına ve yaralanmalı veya ölümlü bir kazaya sebep olmanıza yol açabilir.

- Sürüş esnasında aynaları ayarlamayınız.
- Aynaları katlanmış halde aracınızı kullanmayınız.
- Ön yolcu tarafı ve sürücü tarafı dış dikiz aynaları aracınızı sürmeye başlamadan önce açılıp ayarlanmış olmalıdır.

■ Ayna hareket ederken

Yaralanmayı ve aynanın arızalanmasını önlemek için, elinizin hareket eden aynaya sıkışmamasına dikkat ediniz.

■ Ayna buğu çözücüleri devrede (Dış dikiz aynası buğu çözücüsü bulunan araçlar)

Dış dikiz ayna yüzeylerine dokunmayınız, yüzey sıcak olabilir ve yanıklara sebep olabilir.

⚠ UYARI

■ Ayna buz yüzünden sıkışırsa

Ayna kumanda mekanizmasını çalıştırmayınız ya da ayna yüzeyini kazımayınız. Aynanın hareket edebilmesi için buz çözücü bir sprey kullanınız.

Otomatik camlar

Aşağıdaki düğmeler kullanılarak otomatik camlar açılabilir ve kapatılabilir.

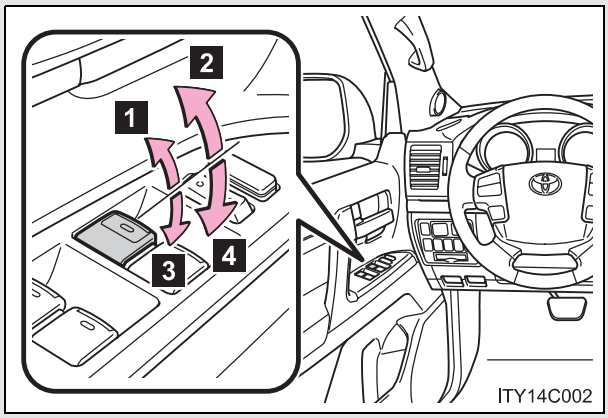

1 Kapatma
2 Tek dokunuşla kapatma*
3 Açma
4 Tek dokunuşla açma*

*: Düğmeye hareketin aksi yönünde hafifçe basılması, camın hareketini durduracaktır.

Otomatik cam kilitleme düğmesi

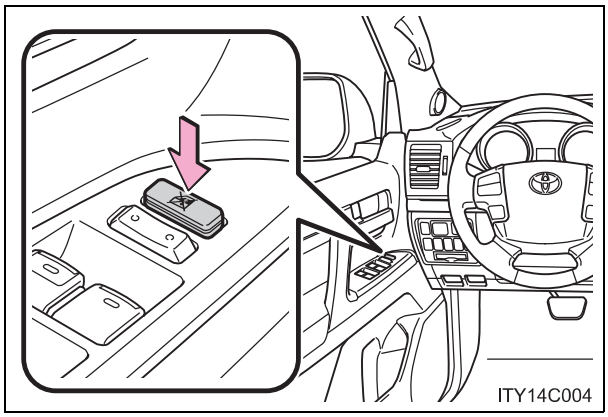

Yolcu camlarının kumandalarını kilitlemek için otomatik cam kilitleme düğmesine basınız.

Çocuk yolcuların kazara camları açmalarını veya kapatmalarını engellemek için bu düğmeyi kullanınız.

■ **Otomatik camların kumandası**

Motor çalıştırma düğmesi KONTAK AÇIK modunda.

■ **Camların kapı kilidi ile birlikte çalışması**

Aşağıdaki özellikler, Toyota yetkili servisinizde uyarlandıktan sonra kullanılabilir.

- Otomatik camlar, uzaktan kumanda ya da mekanik anahtar kullanılarak açılabilir ya da kapatılabilir. (→S. 53, 525)
- Otomatik camlar, akıllı giriş sistemi kullanılarak kapatılabilir.

■ **Motor çalıştırma düğmesinin OFF moduna alınmasından sonra otomatik camların çalıştırılması**

Motor çalıştırma düğmesi AKSESUAR ve KONTAK KAPALI konumuna alındıktan sonra yaklaşık 45 saniye süresince otomatik camlara kumanda edilebilir. Ancak ön kapının açılması durumunda camlara kumanda edilemeyecektir.

■ **Sıkışma koruması fonksiyonu**

Kapanma hareketi sırasında cam ile çerçeve arasına herhangi bir cisim sıkışırsa cam hareketi durur ve cam bir miktar açılır.

■ Otomatik cam normal olarak kapanmadığında

Sıkışma koruma fonksiyonu düzgün çalışmıyorsa ve cam kapanmıyorsa, ilgili camın açma kapama düğmesini kullanarak aşağıda belirtilenleri yapınız.

- Aracınızı durdurduktan sonra, motor çalıştırma düğmesi KONTAK AÇIK konumundayken cam açma kapama düğmesinin tek dokunuşla kapama konumunu kullanarak camı kapatınız.
- Yukarıda belirtilenleri gerçekleştirmenize rağmen cam hala kapatılamıyorsa belirtilen adımı uygulayınız.

STEP 1 Cam açma kapama düğmesini tek dokunuşla kapama konumunda tutunuz. Cam kapandıktan sonra, düğmeyi belirtilen konumda tutmaya 6 saniye daha devam ediniz.

STEP 2 Cam açma kapama düğmesini tek dokunuşla açma konumunda tutunuz. Cam açıldıktan sonra, düğmeyi belirtilen konumda tutmaya 2 saniye daha devam ediniz.

STEP 3 Cam açma kapama düğmesini bir kez daha tek dokunuşla kapama konumunda tutunuz. Cam kapandıktan sonra, düğmeyi belirtilen konumda tutmaya 2 saniye daha devam ediniz.

Cam hareket ediyorken düğmeyi bıraktığınız takdirde belirtilen adımlara baştan başlayınız. Eğer yukarıdaki işlemi doğru bir şekilde gerçekleştirdikten sonra cam kapanıp akabinde hafifçe açıldığında, aracı incelemek üzere bir Toyota bayisine götürünüz.

■ Toyota bayisinde yapılabilecek kişiselleştirmeler

Ayarlar (e.g. bağlantılı kapı kilit fonksiyonu) değiştirilebilir.
(Kişiselleştirilebilen donanımlar →S. 559)

⚠ DİKKAT

■ Camların kapatılması

Aşağıda belirtilen uyarılara dikkat ediniz.
Bunlara uyulmaması, ciddi şekilde yaralanmalara veya ölüme sebep olabilir.

- Otomatik camları kapatırken, tüm yolcuların vücutlarının herhangi bir bölümünü camdan çıkartmadıklarından emin olunuz.
- Çocuk yolcuların otomatik camlara kumanda etmelerine izin vermeyiniz. Elektrikli camın birisinin üzerine kapatılması ciddi yaralanmalara ya da ölüme sebep olabilir.

■ Sıkışma koruması fonksiyonu

- Sıkışma koruması fonksiyonunu denemek için vücudunuzun herhangi bir uzvunu kasten sıkıştırmaya çalışmayınız.
- Cam tamamen kapanma noktasına yakın olduğunda, sıkışma koruması fonksiyonu çalışmayabilir.

Açılır tavan*

Açılır tavanın açma-kapama ve kaldırma-indirme işlevleri için tavan düğmelerini kullanınız.

■ Açılması ve kapanması

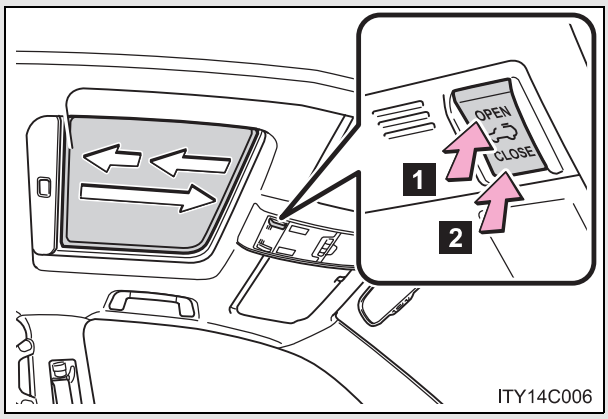

1 Açma

Tamamen açılmadan biraz önce durur. Tamamen açılıncaya kadar düğmeye tekrar basınız.

2 Kapatma

Düğmeye hafifçe basıldığında istenilen yerde durur.

■ Yukarı kaldırma ve aşağı indirme

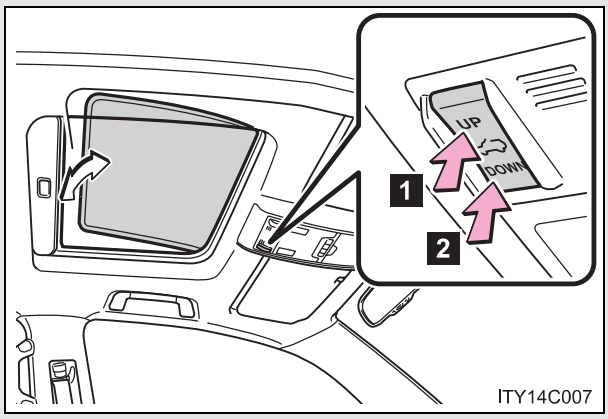

1 Yukarı kaldırınız

2 Aşağı indiriniz

Düğmeye hafifçe basıldığında istenilen yerde durur.

*: Bazı modellerde

■ **Açılır tavanın kumandası**

Motor çalıştırma düğmesi KONTAK AÇIK modunda.

■ **Açılır tavanın kapı kilidi ile birlikte çalışması**

Aşağıdaki özellikler, Toyota yetkili servisinizde uyarlandıktan sonra kullanılabilir.

- Açılır tavan, uzaktan kumanda ya da mekanik anahtar kullanılarak açılabilir ve kapatılabilir. (→S. 53, 525)
- Açılır tavan, akıllı giriş sistemi kullanılarak kapatılabilir.

■ **Kontak anahtarı/düğmesi kapalı (OFF) konumuna alındıktan sonra açılır tavan kumandası**

Motor çalıştırma düğmesi ACCESSORY veya OFF konumuna alındıktan sonra yaklaşık 45 saniye süresince açılır tavana kumanda edilebilir. Ancak ön kapının açılması durumunda camlara kumanda edilemeyecektir.

■ **Sıkışma koruması fonksiyonu**

Kapanma veya aşağı inme hareketi sırasında açılır tavan ile çerçeve arasına herhangi bir cisim sıkışırsa açılır tavanın hareketi durur ve açılır tavan bir miktar açılır.

■ **Açılır tavan otomatik kapanmazsa**

Düğmeyi basılı tutunuz.

■ **Açılır tavan rüzgar sesini azaltmak için**

Açılır tavanı otomatik olarak açılmış pozisyonda kullanınız (tamamen açık pozisyonundan biraz önce).

■ **Güneşlik**

Güneşlik manuel açılıp kapatılabilir. Ancak, açılır tavan ile birlikte otomatik olarak güneşlik de açılır.

Açılır tavan açık uyarısı

Açılır tavan açıkken motor çalıştırma düğmesi OFF konumuna alındığında ve sürücü kapısı açıldığında uyarı sesi duyulur ve araç bilgi ekranında uyarı mesajı gözükür.

Toyota bayisinde yapılabilecek kişiselleştirmeler

Ayarlar (e.g. bağlantılı kapı kilit fonksiyonu) değiştirilebilir.
(Kişiselleştirilebilen donanımlar →S. 559)

⚠ DİKKAT

Açılır tavanın açılması

Aşağıda belirtilen uyarılara dikkat ediniz.
Bunlara uyulmaması, ciddi şekilde yaralanmalara veya ölüme sebep olabilir.

- Araç hareket halindeyken yolcuların araç dışına ellerini veya başlarını çıkarmalarına engel olunuz.
- Açılır tavan boşluğu civarında aracınızın üzerine oturmayınız.

Açılır tavanın kapatılması

Aşağıda belirtilen uyarılara dikkat ediniz.
Bunlara uyulmaması, ciddi şekilde yaralanmalara veya ölüme sebep olabilir.

- Açılır tavanı kapatırken, tüm yolcuların vücutlarının herhangi bir bölümünü açılır tavandan çıkartmadıklarından emin olunuz.
- Çocuk yolcuların açılır tavana kumanda etmelerine izin vermeyiniz.
  Açılır tavanın birisinin üzerine kapatılması ciddi yaralanmalara ya da ölüme sebep olabilir.

Sıkışma koruması fonksiyonu

- Sıkışma koruması fonksiyonunu denemek için vücudunuzun herhangi bir uzvunu kasten sıkıştırmaya çalışmayınız.
- Açılır tavan tamamen kapanma noktasına yakın olduğunda, sıkışma koruması fonksiyonu çalışmayabilir.

Yakıt deposu iç kapağının açılması

Yakıt deposu iç kapağını açmak için aşağıdaki adımları uygulayınız.

■ Yakıt doldurmadan önce

Motor çalıştırma düğmesini KAPALI (OFF) konumuna getiriniz, tüm cam ve kapıların kapalı olduğundan emin olunuz.

■ Yakıt deposu iç kapağının açılması

STEP 1

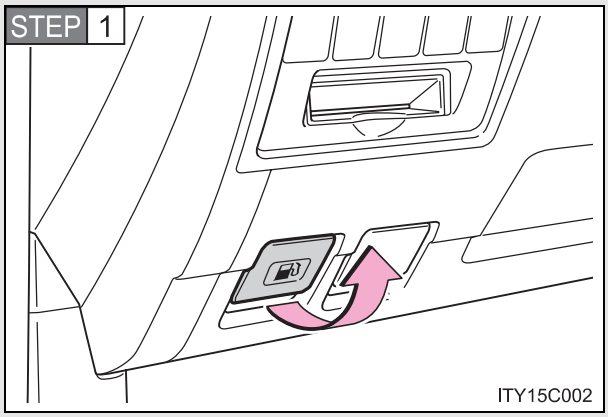

Kolu çekiniz.

STEP 2

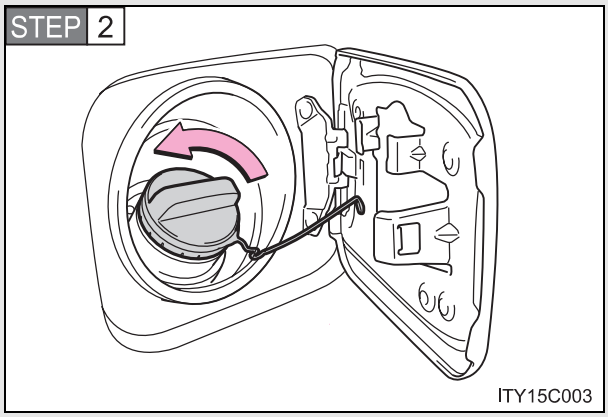

Yakıt deposu iç kapağını açma yönünde yavaşça döndürünüz.

STEP 3

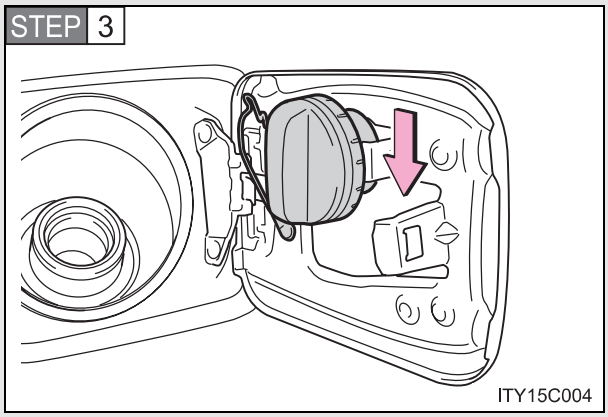

İç depo kapağını, dış depo kapağının arkasına asınız.

Yakıt deposu iç kapağının kapatılması

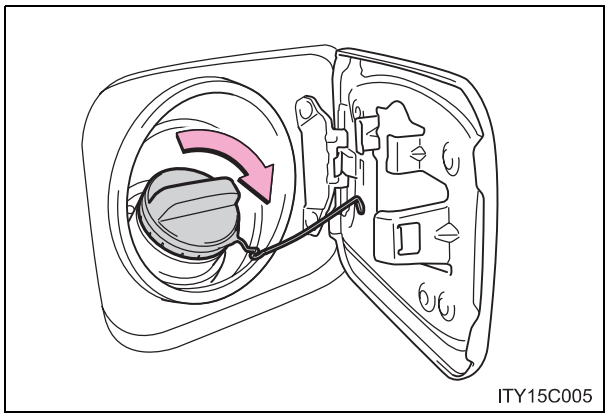

Yakıt deposu iç kapağını kapatırken, tıklama sesini duyana kadar kapağı döndürünüz.

Bıraktıktan sonra kapak aksi yönde bir miktar dönecektir.

Yakıt tipleri

▶ Benzinli motor

EU bölgesi:
Avrupa standardı EN228' e uygun kurşunsuz benzin, Oktan sayısı (RON) 95 veya üzeri

EU bölgesi hariç:
Kurşunsuz benzin, Oktan sayısı (RON) 95 veya üzeri

▶ Dizel motor

EU bölgesi:
Avrupa standardı EN590'a uygun dizel yakıtı.

EU bölgesi hariç:
50 ppm ya da daha düşük kükürt içeren, setan sayısı 48 ya da üzeri olan dizel yakıtı

Benzinli motorda etanol karıştırılmış benzin kullanılması

Toyota, benzin içerisinde etanol oranının % 10'u geçmemesi durumunda kullanılmasına izin verir. Etanol içeren benzinin oktan sayısının yukarıda belirtilen değerlerde olduğundan emin olunuz.

Yakıt deposu kapasitesi

Deponuzun kapasitesi yaklaşık olarak 93 litredir.

⚠ DİKKAT

■ Aracınıza yakıt doldururken

Aracınıza yakıt doldururken aşağıda belirtilen uyarılara dikkat ediniz. Bunlara uyulmaması, ciddi şekilde yaralanmalara veya ölüme sebep olabilir.

- Statik elektriği boşaltmak amacıyla aracınıza veya herhangi bir metal yüzeye dokununuz.
  Statik elektriğin boşalmasından kaynaklanan kıvılcımlar yakıt buharının tutuşmasına sebep olabilir.
- Her zaman yakıt deposu iç kapağının tutacaklarından tutunuz ve yavaşça döndürerek açınız.
  Yakıt deposu iç kapağı gevşetildiğinde ıslık sesine benzer bir ses duyabilirsiniz. İç kapağı çıkarmadan önce bu ses kesilene kadar bekleyiniz.
  Sıcak havalarda, basınçlı yakıt depo ağzından dışarıya fışkırarak yaralanmalara neden olabilir.
- Yakıt deposu iç kapağı açıkken, üzerindeki statik elektriği boşaltmamış kişilerin depoya yaklaşmalarına izin vermeyiniz.
- Yakıt buharını solumayınız.
  Yakıt buharı, içeriğindeki bazı maddeler sebebiyle, solunması halinde zararlıdır.
- Yakıt doldururken sigara içmeyiniz.
  Aksi takdirde, yakıtın tutuşmasına ve yangına sebep olabilirsiniz.
- Statik elektrik yüklü olabileceği için aracınıza dönmeyiniz veya başka bir kişiye ya da cisme dokunmayınız.
  Bu durum, üzerinizde statik elektrik birikmesi sonucu tutuşmaya sebep olabilir.

■ Yakıt deposu iç kapağının değiştirilmesi

Yakıt deposu kapağını değiştirmeniz gerekirse sadece Toyota orjinal depo kapağını kullanınız. Aksi takdirde, ciddi şekilde yaralanmalarla veya ölümle sonuçlanabilecek bir yangına veya başka bir olaya sebep olabilirsiniz.

⚠ UYARI

■ **Yakıt doldurma**

Yakıt doldururken taşırmamaya dikkat ediniz.
Aksi takdirde, egzoz sisteminin çalışmasında anormallik veya yakıt sistemi parçalarında ya da boyalı yüzeylerde tahribat gibi hasarlara sebep olabilirsiniz.

Motor blokaj sistemi (immobilizer)

Aracınızın anahtarlarında radyo vericisi işlevi gören çipler bulunmaktadır. Aracınızın motoru sadece anahtarınızdaki vericinin gönderdiği elektronik kod araç hafızasına kayıtlı kimlik koduyla aynı ise çalışacaktır.

Aracınızı terk ederken, anahtarlarınızı asla araç içinde bırakmayınız.

▶ Navigasyon sistemi olan araçlar

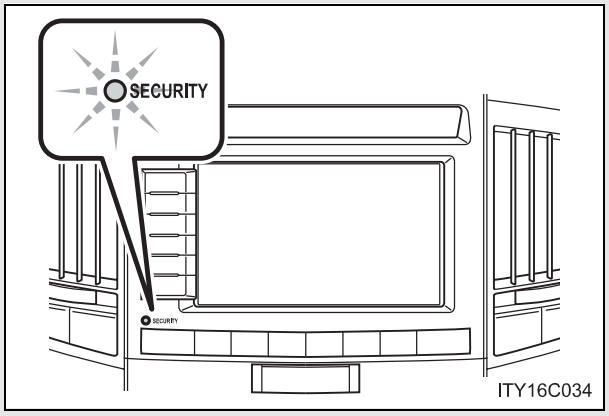

Motor çalıştırma düğmesi KAPALI (OFF) konumuna getirildiğinde, uyarı ışığı yanıp sönmeye başlayarak sistemin devreye girdiğini gösterir.

Motor çalıştırma düğmesi AKSESUAR ya da KONTAK AÇIK konumuna getirildiğinde, uyarı ışığı yanıp sönmeyi durdurarak sistemin devreden çıktığını gösterir.

▶ Navigasyon sistemi olmayan araçlar

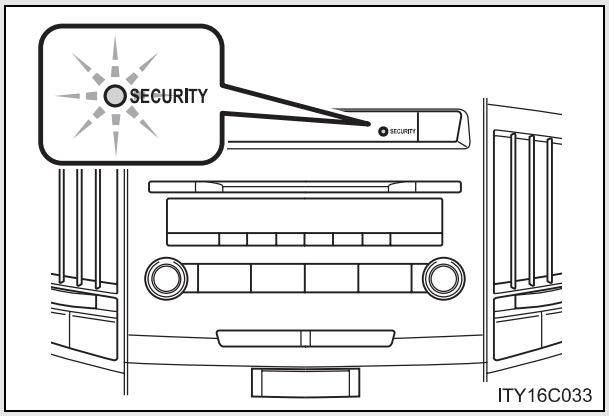

■ **Sistemin bakımı**

Araç bakım gerektirmeyen tipte bir motor blokaj sistemine sahiptir.

■ **Sistemin çalışmamasına sebep olabilecek durumlar**

- Anahtarınız metal bir cisimle temas ediyorsa
- Anahtarınız, başka bir aracın güvenlik sisteminde kullanılan çipli anahtara çok yakınsa veya temas ediyorsa

Motor blokaj sistemi (immobilizer) uygunluk beyanı

Toyota Motor Corporation, TMIMB-1'nin 1999/5/EC direktifinin ilgili maddelerine ve zaruri gereksinimlerine uygun olduğunu beyan etmektedir.

TOYOTA

TOYOTA MOTOR CORPORATION

1, TOYOTA-CHO, TOYOTA, AICHI, 471-8571(Head Office)
or 471-8572(Research & Development Group) JAPAN
TEL : (0565)28-2121

R&TTE Declaration of Conformity

We,

Manufacturer's Name: TOYOTA MOTOR CORPORATION
Manufacturer's Address: 1, Toyota-cho, Toyota, Aichi, 471-8572 Japan

hereby declare under our sole responsibility that the product:

Product Name: Immobilizer
Product Model: TMIMB-1

to which this declaration relates is in conformity with the essential requirements and other relevant requirements of the R&TTE Directive (1999/5/EC). The product is compliant with the following standards and/or other normative documents:

- Health & safety requirements: EN60950-1:2001
- EMC requirements: EN301 489-1 V1.4.1 & EN301 489-3 V1.4.1
- Effective use of radio spectrum: EN300 330-2 V1.1.1

Supplementary information:

* CE mark	CE
* Member states intended for use	EU and EFTA

Date: September 17, 2004

Signature: T. Katayama

Tomoaki Katayama

Hereby, Toyota Motor Corporation, declares that this TMIMB-1 is in compliance with the essential requirements and other relevant provisions of Directive 1999/5/EC.
Toyota Motor Corporation vakuuttaa täten että TMIMB-1 tyyppinen laite on direktiivin 1999/5/EY oleellisten vaatimusten ja sitä koskevien direktiivin muiden ehtojen mukainen.
Hierbij verklaart Toyota Motor Corporation dat het toestel TMIMB-1 in overeenstemming is met de essentiële eisen en de andere relevante bepalingen van richtlijn 1999/5/EG.
Par la présente Toyota Motor Corporation déclare que l'appareil TMIMB-1 est conforme aux exigences essentielles et aux autres dispositions pertinentes de la directive 1999/5/CE.
Härmed intygar Toyota Motor Corporation att denna TMIMB-1 står I överensstämmelse med de väsentliga egenskapskrav och övriga relevanta bestämmelser som framgår av direktiv 1999/5/EG.
Undertegnede Toyota Motor Corporation erklærer herved, at følgende udstyr TMIMB-1 overholder de væsentlige krav og øvrige relevante krav i direktiv 1999/5/EF.
Hiermit erklärt Toyota Motor Corporation, dass sich das Gerät TMIMB-1 in Übereinstimmung mit den grundlegenden Anforderungen und den übrigen einschlägigen Bestimmungen der Richtlinie 1999/5/EG befindet.
ΜΕ ΤΗΝ ΠΑΡΟΥΣΑ Toyota Motor Corporation ΔΗΛΩΝΕΙ ΟΤΙ TMIMB-1 ΣΥΜΜΟΡΦΩΝΕΤΑΙ ΠΡΟΣ ΤΙΣ ΟΥΣΙΩΔΕΙΣ ΑΠΑΙΤΗΣΕΙΣ ΚΑΙ ΤΙΣ ΛΟΙΠΕΣ ΣΧΕΤΙΚΕΣ ΔΙΑΤΑΞΕΙΣ ΤΗΣ ΟΔΗΓΙΑΣ 1999/5/ΕΚ.
Con la presente Toyota Motor Corporation dichiara che questo TMIMB-1 è conforme ai requisiti essenziali ed alle altre disposizioni pertinenti stabilite dalla direttiva 1999/5/CE.
Por medio de la presente Toyota Motor Corporation declara que el TMIMB-1 cumple con los requisitos esenciales y cualesquiera otras disposiciones aplicables o exigibles de la Directiva 1999/5/CE.
Toyota Motor Corporation declara que este TMIMB-1 está conforme com os requisitos essenciais e outras disposições da Directiva 1999/5/CE.
Hawnhekk, Toyota Motor Corporation, jiddikjara li dan TMIMB-1 jikkonforma mal-ħtiġijiet essenzjali u ma provvedimenti oħrajn relevanti li hemm fid-Dirrettiva 1999/5/EC.
Käesolevaga kinnitab Toyota Motor Corporation seadme TMIMB-1 vastavust direktiivi 1999/5/EÜ põhinõuetele ja nimetatud direktiivist tulenevatele teistele asjakohastele sätetele.
Alulírott, Toyota Motor Corporation nyilatkozom, hogy a TMIMB-1 megfelel a vonatkozó alapvetõ követelményeknek és az 1999/5/EC irányelv egyéb elõírásainak.

Toyota Motor Corporation týmto vyhlasuje, že TMIMB-1 spĺňa základné požiadavky a všetky príslušné ustanovenia Smernice 1999/5/ES.
Toyota Motor Corporation tímto prohlašuje, že tento TMIMB-1 je ve shodě se základními požadavky a dalšími příslušnými ustanoveními směrnice 1999/5/ES.
Toyota Motor Corporation izjavlja, da je ta TMIMB-1 v skladu z bistvenimi zahtevami in ostalimi relevantnimi določili direktive 1999/5/ES.
Šiuo Toyota Motor Corporation deklaruoja, kad šis TMIMB-1 atitinka esminius reikalavimus ir kitas 1999/5/EB Direktyvos nuostatas.
Ar šo Toyota Motor Corporation deklarē, ka TMIMB-1 atbilst Direktīvas 1999/5/EK būtiskajām prasībām un citiem ar to saistītajiem noteikumiem.
Niniejszym Toyota Motor Corporation oświadcza, że TMIMB-1 jest zgodny z zasadniczymi wymogami oraz pozostałymi stosownymi postanowieniami Dyrektywy 1999/5/EC.
Hér með lýsir Toyota Motor Corporation yfir því að TMIMB-1 er í samræmi við grunnkröfur og aðrar kröfur, sem gerðar eru í tilskipun 1999/5/EC. Toyota Motor Corporation erklærer herved at utstyret TMIMB-1 er i samsvar med de grunnleggende krav og øvrige relevante krav i direktiv 1999/5/EF.

⚠ UYARI

■ Sistemin doğru çalışması için

Sistemi sökmeyiniz veya üzerinde değişiklik yapmayınız. Sistemde değişiklik yapılması ya da sökülmesi durumunda, sistemin düzgün çalışması garanti edilemez.

Çift kilit sistemi*

Araca izinsiz girişleri engellemek amacıyla kapı kilitlerini açma fonksiyonu hem araç içinden hem de araç dışından devre dışı bırakılmaktadır.

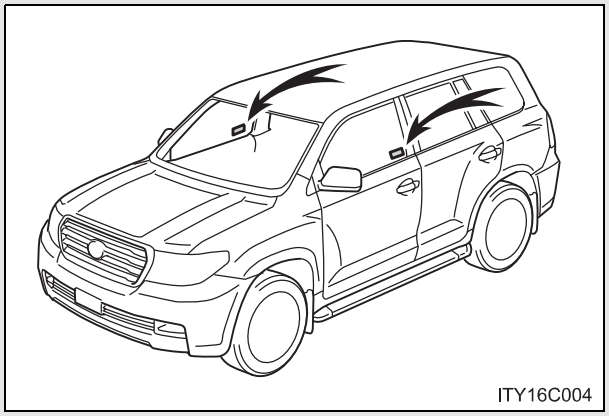

Bu sisteme sahip olan araçların ön kapı camlarında etiket bulunur.

Çift kilit sisteminin devreye alınması

Motor çalıştırma düğmesini KAPALI (OFF) konumuna getiriniz, bütün yolcuların araçtan çıktığından ve tüm cam ve kapıların kapalı olduğundan emin olunuz.

Giriş fonksiyonunun kullanılması:
Kapı dış kolu üzerindeki kilitleme düğmesine 5 saniye içerisinde iki defa basınız.
Uzaktan kumanda kullanılarak:

Düğmesine 5 saniye içerisinde iki defa basınız.

*: Bazı modellerde

Çift kilit sisteminin iptal edilmesi

Giriş fonksiyonunun kullanılması:
Sürücü kapısı dış kolunu tutunuz.
Uzaktan kumanda kullanılarak: Düğmeye basınız.

⚠ DİKKAT

Çift kilit sistemi (bazı modellerde)

Araç kapıları içeriden herhangi bir müdahaleyle açılamayacağı için aracınızda yolcu bulunuyorken çift kilit sistemini devreye sokmayınız.

Alarm

Araca zor kullanarak girilmesi durumunda alarm çalacak ve dörtlü flaşörler yanıp sönecektir.

■ Alarmın tetiklenmesi

Alarm devreye girdiğinde, aşağıdaki durumlarda alarm tetiklenir:

- Giriş fonksiyonu veya uzaktan kumanda kilitleme fonksiyonu dışında herhangi bir şekilde kilitli bir kapı açılırsa. (Kapılar tekrar otomatik olarak kilitlenir.)
- Motor kaputu açık olmalıdır
- Hareket sensörü araç içerisinde hareketli bir nesne tespit ederse. (Aracınıza yabancı biri girmiş olabilir.)*
- Eğim sensörü aracın eğiminde bir değişiklik hissettiğinde.*
- Arka kapı camı darbe alırsa ya da kırılırsa.*
- Akü yeniden bağlanırsa

*: Bazı modellerde

■ Alarm sisteminin devreye alınması

▶ Navigasyon sistemi olan araçlar

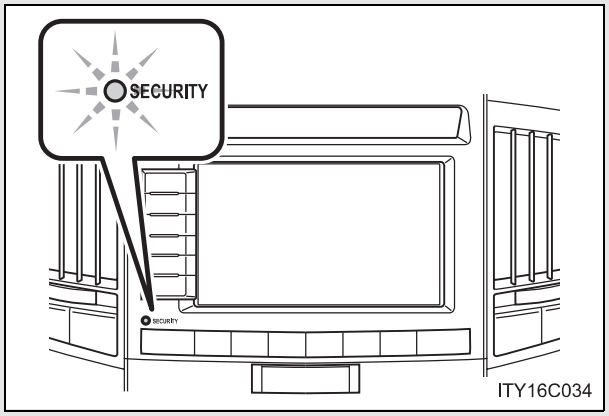

Tüm kapıları ve motor kaputunu kapatınız ve bütün kapıları kilitleyiniz.
Sistem 30 saniye sonra otomatik olarak devreye girecektir.

Sistem devreye girdiğinde gösterge ışığı yanıp sönmeye başlar.

▶ Navigasyon sistemi olmayan araçlar

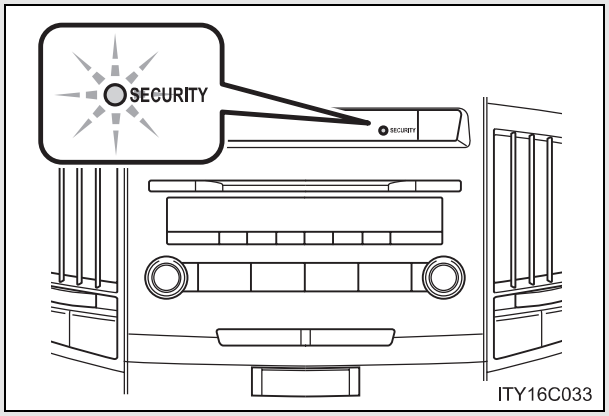

■ Alarmın devre dışı bırakılması veya durdurulması

Alarmı devre dışı bırakmak ya da durdurmak için aşağıdakilerden herhangi birisini yapınız.

- Giriş fonksiyonunu veya uzaktan kumanda kilitleme fonksiyonunu kullanarak kapı kilitlerini açınız.
- Motoru çalıştırınız. (Alarm birkaç saniye sonra devre dışı kalır ya da durur.)

Hareket sensörü ve eğim sensörü (bazı modellerde)

- Hareket sensörü araç içerisindeki yabancıyı ya da hareketi tespit eder.
  Bu sistem, aracı hırsızlığa karşı caydırma ve koruma sağlar fakat bütün teşebbüslere karşı tam güvenliği garanti etmez.
- Eğim sensörü araç çekildiği zaman olduğu gibi araç eğimindeki değişikliği algılar.

Hareket sensörü ve eğim sensörü iptal düğmesi kullanılarak devre dışı bırakılabilir.

■ Hareket sensörünün ve eğim sensörünün devre dışı bırakılması

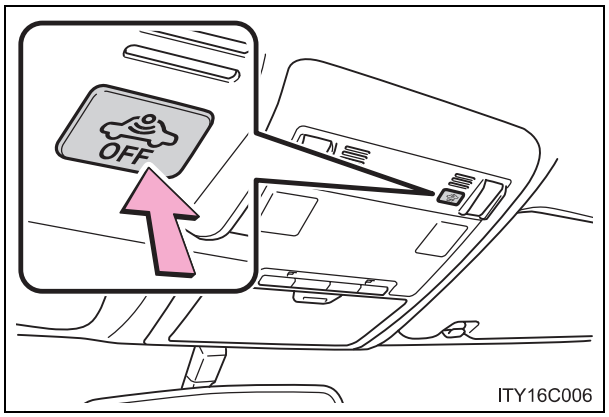

Motor çalıştırma düğmesini kapalı (OFF) konumuna getiriniz ve hareket sensörünü ve eğim sensörünü devre dışı bırakan iptal düğmesine basınız.

Gösterge panelindeki, araç bilgi ekranında mesaj gözükecektir. Düğmeye tekrar basılması halinde hareket sensörü ve eğim sensörü devreye girecektir.

(Sensörlerin iptal edilmesi gerektiğinde hareket sensörünü ve eğim sensörünü devredışı bırakmak için her defasında uygun talimatları yerine getiriniz.)

■ Sistemin bakımı

Araç bakım gerektirmeyen tipte bir alarm sistemine sahiptir.

■ Aracınızı kilitlemeden önce kontrol edilmesi gerekenler

Alarmın beklenmedik şekilde tetiklenmesini veya aracınızın çalınmasını engellemek için aşağıdakilere dikkat ediniz.

- Aracınızda hiç kimse bulunmamalıdır.
- Alarm devreye alınmadan önce camlar ve açılır tavan kapatılmalıdır.
- Araç içerisinde değerli eşya bırakılmamalıdır.

■ Alarmın tetiklenmesi

Aşağıdaki durumlarda alarm tetiklenebilir. (Alarmı durdurmak, alarm sistemini devre dışı bırakır.)

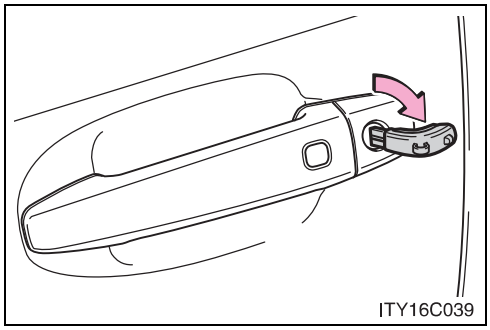

- Mekanik anahtar ile kapı kilidi açıldığında.

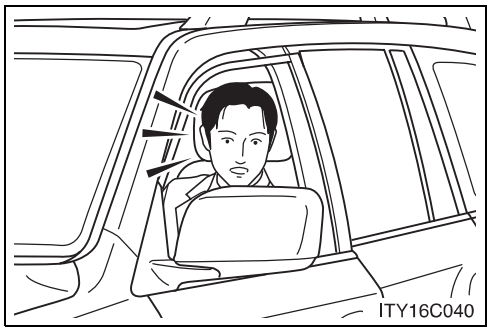

- Araç içinde biri kapıyı ya da kaputu açtığında.

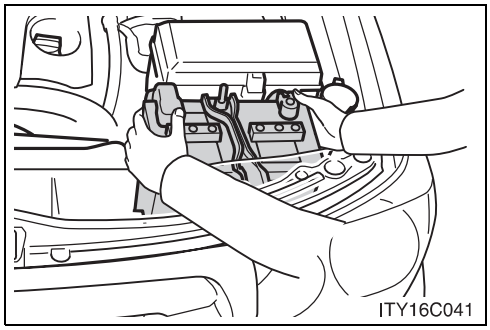

- Akü bağlantısı kesildiğinde.

Akü bağlantısı kesildiğinde

Alarm sistemini iptal ettiğinizden emin olunuz.
Alarm iptal edilmeden önce akü bağlantısı kesilir ise akü tekrar bağlandığında alarm tetiklenebilir.

Alarm tetikli-merkezi kilit

- Alarm devreye girdiğinde, merkezi kilit otomatik olarak devreye girecektir.
- Alarm devreye girdiğinde anahtarı içeride bırakmayınız ve akünün değişimi veya şarjı esnasında anahtarın araç içerisinde olmadığından emin olunuz.

Hareket sensörünün ve eğim sensörünün iptal edilmesi ve otomatik olarak yeniden etkinleştirilmesi

- Hareket sensörü ve eğim sensörü iptal edildiğinde de alarm etkinleştirilebilir.
- Hareket ve eğim sensörü iptal edildikten sonra, kontak düğmesine basılması ya da akıllı giriş veya uzaktan kumanda kullanılarak kapı kilitlerinin açılması, hareket ve eğim sensörünü tekrar devreye alacaktır.
- Alarm sistemi devre dışı bırakıldığında hareket sensörü ve eğim sensörü otomatik olarak yeniden etkinleşecektir.

■ Hareket sensörü için dikkat edilmesi gerekenler.

Aşağıdaki durumlarda sensör alarmı tetikleyebilir.

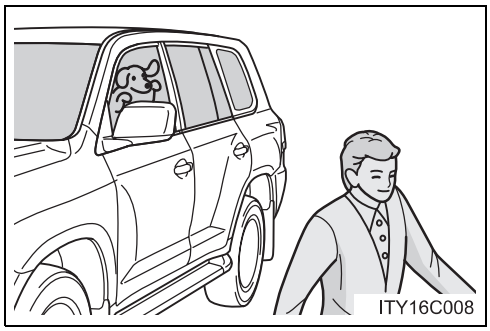

- Aracınızda insan ya da hayvan bulunuyorsa

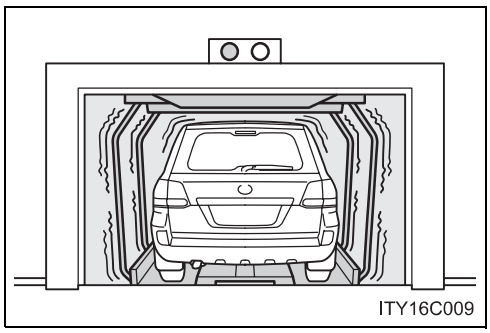

- Aracınız, garaj gibi aşırı titreşimli ve gürültülü bir yere park edilirse.

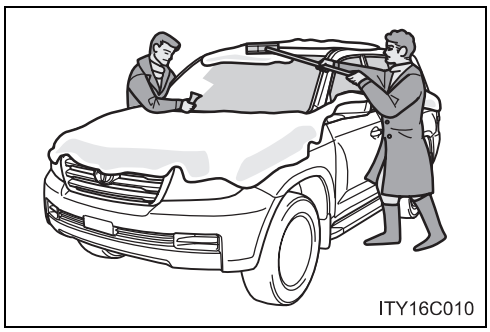

- Araç üzerinden buz veya kar temizlenirken tekrarlı olarak darbelere ya da titreşimlere neden olunursa.

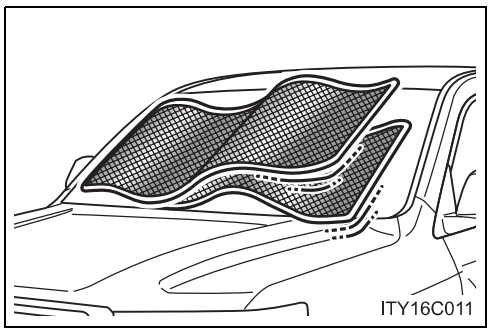

- Rüzgar vs. ön cama dışarıdan takılmış yansıtıcı korumanın kımıldamasına neden oluyorsa.

- Araç içerisinde sallanan aksesuarlar ya da askı kancalarına asılmış kıyafetler gibi hareketli eşyalar bulunuyorsa.
- Cam ya da açılır tavan açıksa.
- Aracınıza otomatik ya da yüksek basınçlı yıkama yapılıyorsa.
- Aracınız, dolu veya gök gürültüsü gibi tekrarlı darbelere ya da titreşimlere maruz kalıyorsa

Eğim sensörü için dikkat edilmesi gerekenler

Aşağıdaki durumlarda sensör alarmı tetikleyebilir.

- Araç feribot, tır ya da trenle taşınıyorsa
- Araç garaja park edilirse.
- Araç, aracı hareket ettirecek bir araba yıkayıcısının içindeyse.
- Lastiklerden herhangi birisinin basıncı düşerse.
- Araç kriko ile kaldırılırsa.
- Deprem olur ya da araç çökerse.
- Araç üzerine yük yerleştirilir ya da üzerinden yük alınırsa.

Alarm için sertifika (Güney Afrikadaki araçlar için)

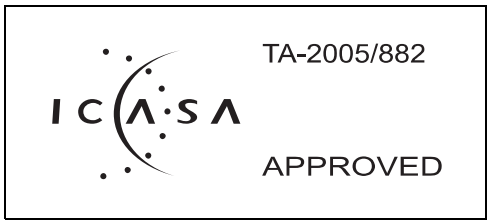



Sertifika

FUJITSU TEN LIMITED, FTL358'in 1999/5/EC direktifinin ilgili maddelerine ve zaruri gereksinimlerine uygun olduğunu beyan etmektedir.

FUJITSU TEN LIMITED
Engineering Management Department
Common Technology Group
2-28, Gosho-dori 1-chome, Hyogo-ku, Kobe, 652-8510, Japan
Tel.: +81.78-682-2031 Fax.: +81.78-671-7160

FUJITSU TEN

DECLARATION of CONFORMITY

We, FUJITSU TEN LIMITED of the above address, hereby declare, at our sole responsibility, that the following product conforms to the Essential Requirements of the Radio and Telecommunications Terminal Equipment Directive 1999/5/EC in accordance with the tests conducted to the appropriate requirements of the relevant standards, as listed herewith.

Product Name:	**Motion Sensor**	
Model Number:	**FTL358**	
Reference Standards:		
	Radio :	
	EN 300 440-1	**V1.4.1(2008-05)**
	EN 300 440-2	**V1.2.1(2008-05)**
	EMC :	
	EN 301 489-1	**V1.8.1(2008-04)**
	EN 301 489-3	**V1.4.1(2002-08)**
	Safety :	
	EN 60065	**2002+Amd.11:2008**

Supplementary Information:

CE Mark	CE0891 ⓘ
Member states intend for use	**EU and EFTA**
Member states with restrictive use	**The sensor installed to vehicles sold other than UK and Ireland is not allowed to operate in UK**

Signature: T. Kamai
Takao KAMAI

Position: Department General Manager
Engineering Management Department
Common Technology Group

Date of issue: 23 September 2009
Place of issue: Kobe, Japan

Birleşik Krallık ve İrlanda haricinde satılan araçlarda bulunan sensörün kullanılmasına Birleşik Krallık'ta izin verilmemektedir.
En güncel "UYGUNLUK BEYANI" (DoC) uygunluk beyanında verilen adreste bulunabilir.

FUJITSU TEN LIMITED, FTL313'in 1999/5/EC direktifinin ilgili maddelerine ve zaruri gereksinimlerine uygun olduğunu beyan etmektedir.

FUJITSU TEN LIMITED
Engineering Management Department
Common Technology Group
2-28, Gosho-dori 1-chome, Hyogo-ku, Kobe, 652-8510, Japan
Tel.: +81.78-682-2031 Fax.: +81.78-671-7160

FUJITSU TEN

DECLARATION of CONFORMITY

We, FUJITSU TEN LIMITED of the above address, hereby declare, at our sole responsibility, that the following product conforms to the Essential Requirements of the Radio and Telecommunications Terminal Equipment Directive 1999/5/EC in accordance with the tests conducted to the appropriate requirements of the relevant standards, as listed herewith.

Product Name:	**Motion Sensor**	
Model Number:	**FTL313**	
Reference Standards:		
	Radio :	
	EN 300 440-1	**V1.4.1(2008-05)**
	EN 300 440-2	**V1.2.1(2008-05)**
	EMC :	
	EN 301 489-1	**V1.8.1(2008-04)**
	EN 301 489-3	**V1.4.1(2002-08)**
	Safety :	
	EN 60065	**2002+Amd.11:2008**

Supplementary Information:

CE Mark	CE 0891 !
Member states intend for use	**EU and EFTA**
Member states with restrictive use	**The sensor installed to vehicles sold other than UK and Ireland is not allowed to operate in UK**

Signature: T. Kamai
Takao KAMAI

Position: Department General Manager
Engineering Management Department
Common Technology Group

Date of issue: 23 September 2009
Place of issue: Kobe, Japan

Birleşik Krallık ve İrlanda haricinde satılan araçlarda bulunan sensörün kullanılmasına Birleşik Krallık'ta izin verilmemektedir.
En güncel "UYGUNLUK BEYANI" (DoC) uygunluk beyanında verilen adreste bulunabilir.

⚠ UYARI

■ **Sistemin doğru çalışması için**

Sistemi sökmeyiniz veya üzerinde değişiklik yapmayınız. Sistemde değişiklik yapılması ya da sökülmesi durumunda, sistemin düzgün çalışması garanti edilemez.

Doğru oturma pozisyonu

Doğru oturma pozisyonunda sürüş için aşağıda belirtilen hususlara dikkat ediniz:

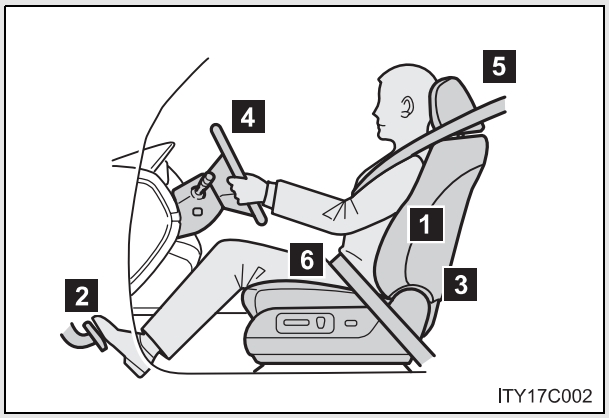

1 Dik oturunuz ve geriye yaslanınız. (→S. 67)

2 Koltuğunuzu ileri veya geri hareket ettirerek, pedallara rahatlıkla erişebileceğiniz ve gerektiğinde sonuna kadar basabileceğiniz konuma ayarlayınız. (→S. 67)

3 Koltuk arkalığını, kumandalara rahatlıkla erişebileceğiniz şekilde ayarlayınız.

4 Yükseklik ayarlı ve teleskopik direksiyon simidini, hava yastığı göğsünüze doğru yönelecek şekilde ayarlayınız. (→S. 93)

5 Baş dayamasını, dayamanın merkezi kulağınızın üst hizasına denk gelecek şekilde ayarlayıp sabitleyiniz. (→S. 83)

6 Emniyet kemerinizi düzgün bağlayınız. (→S. 87)

⚠ DİKKAT

■ Sürüş esnasında

- Sürüş esnasında sürücü koltuğunun konumunu ayarlamayınız.
  Bu durum, aracın sürücü hakimiyetinden çıkmasına sebep olabilir.
- Koltuk arkalığı ile sürücü veya yolcu arasına yastık vs. koymayınız.
  Yastık kullanılması durumunda doğru oturma pozisyonunu alamayabilirsiniz. Bu durum, emniyet kemerinin ve baş dayamasının etkinliği azaltarak, sürücünün ya da yolcunun ciddi şekilde yaralanma veya ölüm riskini artırabilir.
- Ön koltukların altına eşya koymayınız.
  Ön koltukların altına yerleştirilen eşyalar koltuk raylarına sıkışarak, koltuğun kilitlenmesine engel olabilir. Bu durum kazaya yol açabilir. Ayrıca ayarlama mekanizması hasar görebilir.
- Bel kemerinin altından kayma riskini azaltmak için aracınız hareket halindeyken koltuk arkalığını gereğinden fazla geriye yatırmayınız.
  Eğer koltuğunuz gereğinden fazla yatıksa, kaza anında yaralanmalarla veya ölümle sonuçlanabilecek şekilde, emniyet kemeri basenlerinizden yukarı doğru kayarak, tutma kuvvetinin doğrudan karnınıza uygulanmasına veya omuz kemerinin boynunuza temas etmesine sebep olabilir.

■ Koltuk ayarı esnasında

- Koltuğu hareket ettirirken diğer yolculara zarar vermediğinize dikkat ediniz.
- Ellerinizi koltuğun altına veya hareketli parçaların yakınına koymayınız, aksi takdirde yaralanabilirsiniz.
  Parmaklar veya eller koltuk mekanizmasının arasına sıkışabilir.

SRS hava yastıkları

SRS hava yastıkları, aracın maruz kaldığı belirli hız ve açılarla gerçekleşen darbelerde açılarak sürücünün ya da yolcuların yaralanmalarını önler veya asgariye indirir. Emniyet kemeriyle birlikte hava yastığı kullanımı, yaralanma veya ölüm riskini azaltmaktadır.

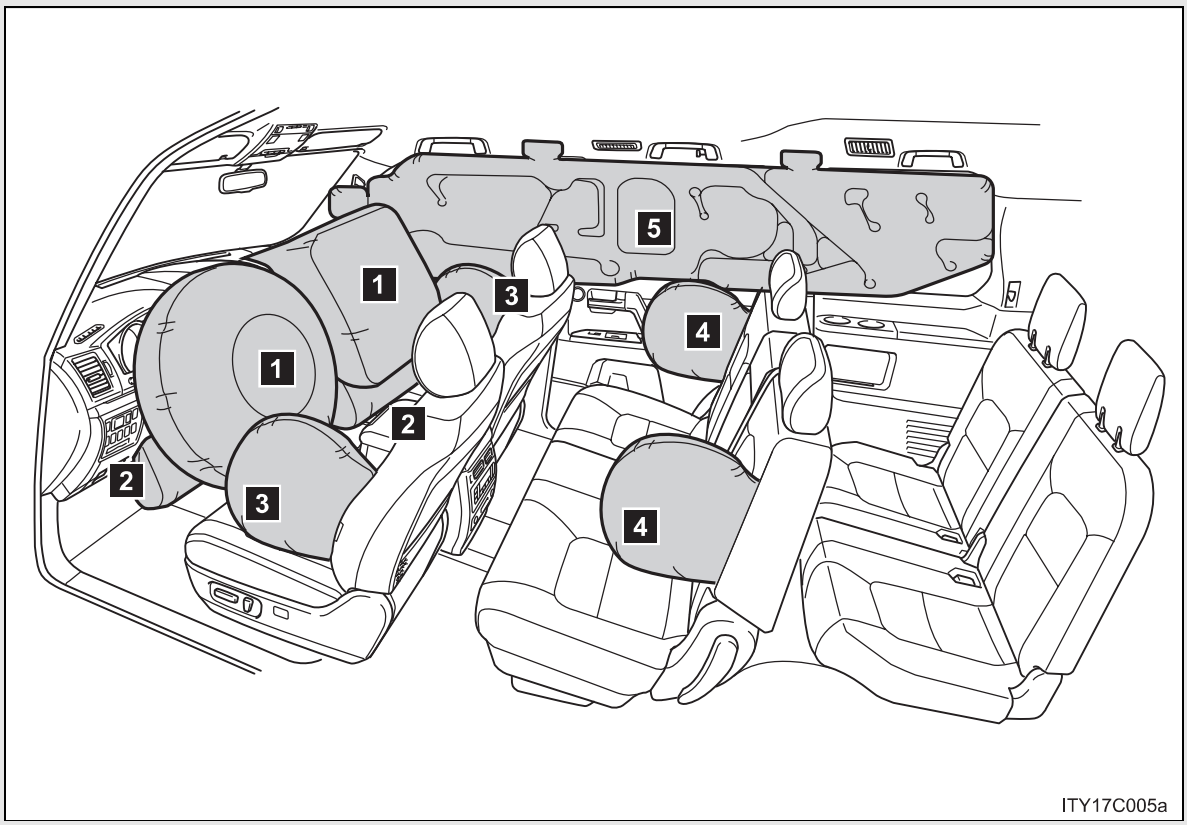

▶ Ön hava yastıkları

1 Sürücü hava yastığı/Ön yolcu hava yastığı
Sürücünün ve ön yolcunun başını ve göğsünü darbelere karşı korumaktadır.

2 Diz hava yastıkları
Sürücü ve yolcu korunmasının sağlanmasında yardımcı olabilir.

▶ Yan ve perde hava yastıkları

3 Yan hava yastıkları
Sürücünün ve ön yolcunun gövdelerini korumaktadır.

4 Yan hava yastıkları (bazı modellerde)
İkinci sıra koltukta oturan yolcuların gövdelerini korumaktadır.

5 Perde hava yastıkları

- Sürücünün ve cam kenarında oturan yolcuların başlarını korumaktadır.
- İlk olarak ikinci sırada kenarda oturan yolcuların başlarını korumaktadır.
- İlk olarak üçüncü sırada oturan yolcuların başlarını korumaktadır. (bazı modellerde)

Hava yastığı sistem parçaları

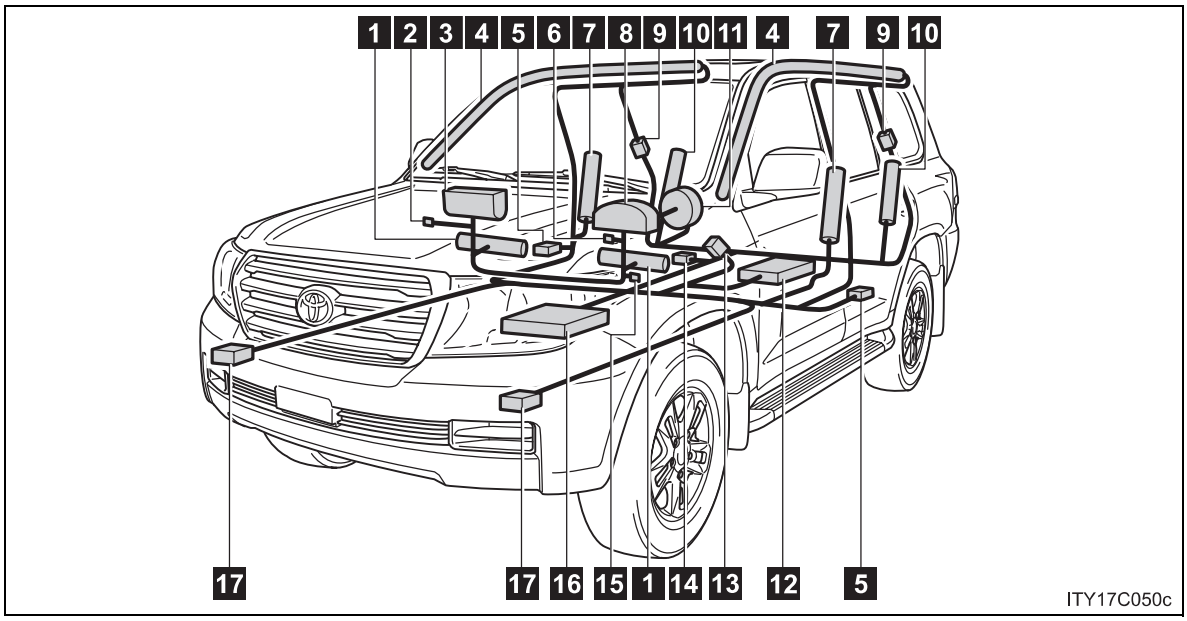

1 Diz hava yastıkları
2 Hava yastığı manuel iptal düğmesi
3 Ön yolcu hava yastığı
4 Perde hava yastıkları
5 Yan ve perde hava yastığı sensörleri
6 Hava yastığı manuel devre dışı göstergesi
7 Yan hava yastıkları (ön koltuklar)
8 SRS uyarı ışığı ve "RSCA OFF" gösterge ışığı
9 Yan ve perde hava yastığı sensörleri
10 Yan hava yastıkları (bazı modellerde ikinci dış koltuklarda)
11 Sürücü hava yastığı
12 Sürücü koltuğu konum sensörü
13 Sürücü emniyet kemeri tokası
14 Zemin sensörü (bazı modellerde)
15 Perde hava yastıklarının, yuvarlanma sırasında açılmasını iptal etme düğmesi
16 Hava yastığı sensör grubu
17 Ön hava yastığı sensörleri

SRS hava yastığı sisteminin temel parçaları yukarıda belirtilmiştir. SRS hava yastığı sistemi, hava yastığı sensör grubu ile kontrol edilir. Hava yastığı sensör grubu, emniyet sensörü ve hava yastığı sensöründen oluşur.

SRS hava yastığı sistemi, belirli hız ve açılarla gerçekleşen önden veya yanal darbelerde hava yastığı şişiricilerini tetikler. Şişiricilerde gerçekleşen kimyasal bir reaksiyon, hava yastıklarını zehirli olmayan gazla bir anda şişirerek yolcuların darbe etkisiyle gerçekleşen hareketlerini kısıtlamaya yardımcı olur.

■ **Hava yastıkları açılırsa (patlarsa)**

- Açılan (patlayan) bir SRS hava yastığına temas edilmesi durumunda hafif yanık ve zedelenmeler oluşabilir.
- Şiddetli bir ses ve bir miktar duman ortaya çıkar.
- Hava yastığı modülü parçaları (direksiyon simidi göbeği, hava yastığı kapağı), ön koltuklar, ikinci koltuklar, orta ve arka direkler ve tavan bölgesinin bir kısmı birkaç dakika süreyle sıcak kalabilir. Ayrıca hava yastığı da sıcak olabilir.
- Ön cam çatlayabilir.

■ SRS hava yastıklarının devreye girme koşulları (SRS ön hava yastıkları)

- Önden darbeler için (eşik değeri, yaklaşık 20-30 km/saat süratle tam önden, hareketsiz duran ve deforme olmayan sabitlenmiş bir bariyere çarpmaya eşdeğer olarak belirlenmiştir) gerçekleşen çarpışmanın şiddeti, eşik değerini aşacak olursa SRS ön hava yastıkları açılacaktır.

  Bununla beraber, araç trafik işareti veya park halindeki diğer bir araç gibi çarpışmanın etkisiyle hareket edebilen ya da deforme olabilen bir nesneye çarpmışsa veya çarpışma bir kamyonun kasasının altına arkadan girmek şeklinde gerçekleşmişse, bu eşik hızı çok daha yüksek bir değer olacaktır.

- Bazı çarpışmalarda, aracın yavaşlaması eşik değerine çok yakın olabilir. Bu gibi durumlarda SRS ön hava yastıkları ve aktif gergili emniyet kemerleri birlikte devreye girmeyebilir.

■ SRS hava yastıklarının devreye girme koşulları (SRS yan hava yatıkları ve SRS perde hava yastıkları)

SRS yan hava yastıkları ve perde hava yastıkları, belirli bir eşik değerini aştığında (eşik değeri, çarpışma şiddeti yaklaşık 1500 kg'lık ağırlıkla ve araç 20-30 km/saat süratle hareket halindeyken dikey olarak çapmasıyla oluşan şiddete ulaştığında) açılacaktır.

■ SRS hava yastıklarının çarpışma dışında açılabileceği (patlayabileceği) diğer durumlar

Aracınızın altından sert bir darbe alınması SRS ön, yan ve perde hava yastıklarının patlamasına neden olabilir. Birkaç örnek resimde görülmektedir.

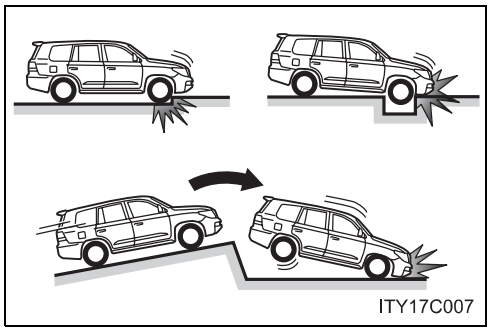

- Aracın kaldırıma, banket kenarına veya sert bir cisme çarpması halinde
- Aracın derin bir çukura düşmesi halinde
- Aracın yüksekten düşmesi halinde

Aşağıda resimde gösterildiği gibi durumlarda perde hava yastıkları patlayabilir.

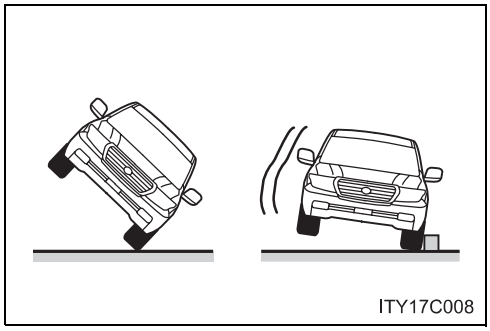

- Aracın yukarı kalkma açısı fazla olduğunda.
- Araç kayıp bir engele çarpınca

■ SRS ön hava yastıklarının patlamayabileceği çarpışma tipleri

SRS ön hava yastıkları, yandan ya da arkadan çarpışmalarda, takla atma, yuvarlanma veya önden düşük hızlı çarpışmalarda devreye girecek şekilde tasarlanmamıştır. Fakat, aracın yeterli derecede yavaşlamasına sebep olacak çarpışmalarda SRS ön hava yastıkları açılabilir.

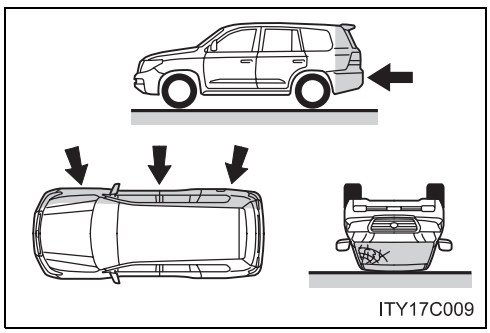

- Yandan çarpma
- Arkadan çarpma
- Takla atma

SRS hava yastıklarının açılamayabileceği çarpışma tipleri (yan ve perde hava yastıkları)

SRS yan ve perde hava yastığı sistemi, aracın yandan açılı bir darbe alması durumunda veya yolcu bölümlerinin dışında kalan bölümlerden darbe alınması halinde patlamayabilir.

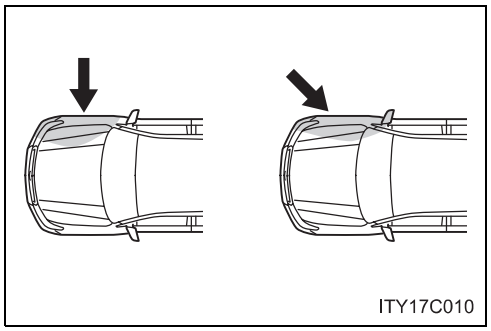

- Yolcu bölümlerinin dışında kalan bölümlerden darbe alınması halinde
- Yandan açılı bir darbe alınması halinde

SRS yan hava yastıkları genellikle önden ya da arkadan çarpışmalarda takla atma ya da yandan düşük hızlı çarpışmalarda devreye girecek şekilde dizayn edilmemişlerdir.

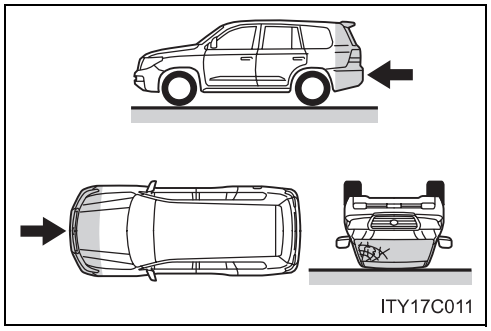

- Önden çarpma
- Arkadan çarpma
- Takla atma

SRS perde hava yastıkları, genellikle önden ya da arkadan çarpışmalarda, takla atma, yuvarlanma veya yandan düşük hızlı çarpışmalarda devreye girecek şekilde tasarlanmamıştır.

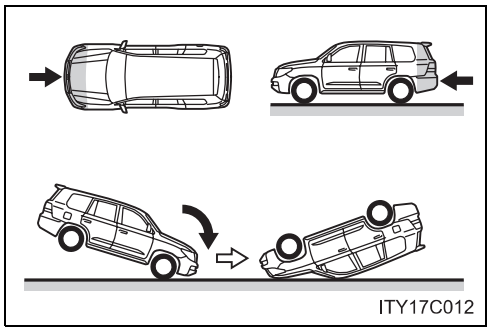

- Önden çarpma
- Arkadan çarpma
- Takla atma

Ne zaman Toyota bayisini aramalısınız?

Aşağıdakilerden herhangi birisinin gerçekleşmesi durumunda, en kısa sürede Toyota bayisine başvurunuz.

- Herhangi bir SRS hava yastığı açıldığında

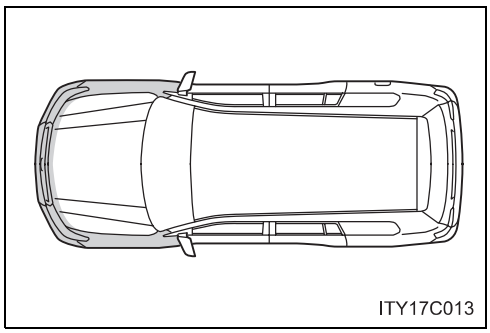

- Aracınızın ön tarafı hasarlandığında veya aracınız SRS hava yastıklarının açılmasına sebep olmayacak şiddette bir kaza yaptığında.

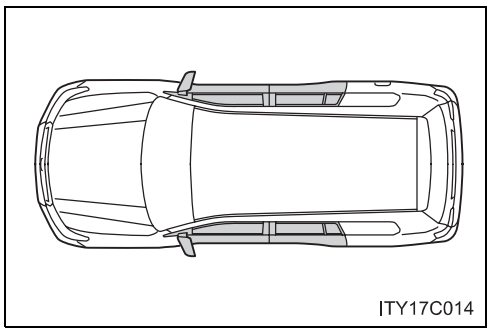

- Aracınızın herhangi bir kapısı hasarlandığında veya aracınız SRS yan ve perde hava yastıklarının patlamasına sebep olmayacak şiddette bir kaza yaptığında.

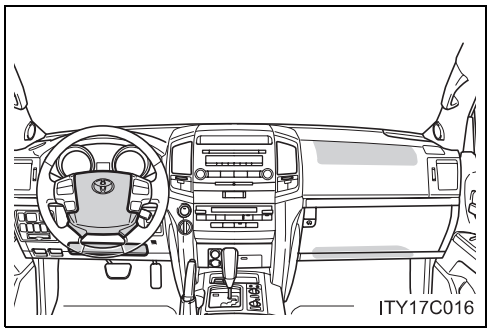

- Direksiyon simidinin göbek kısmı, ön yolcu hava yastığı çevresi veya gösterge panelinin alt kısımları çizilmiş, çatlamış ya da başka bir şekilde hasar görmüş ise

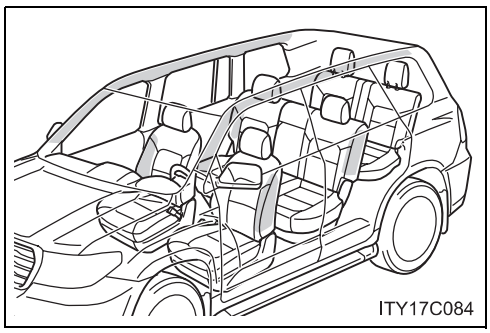

- Yan hava yastıklı koltukların yüzeyleri kesilmiş, çatlamış ya da başka bir şekilde hasar görmüş ise
- Ön orta ve arka direklerin üzerinde ya da tavanın iç kısmındaki perde hava yastıklarında çizik, çatlak ya da hasar var ise

⚠ DİKKAT

■ SRS hava yastığı uyarıları

Hava yastıklarıyla ilgili aşağıda belirtilen uyarılara dikkat ediniz. Bunlara uyulmaması, ciddi şekilde yaralanmalara veya ölüme sebep olabilir.

- Sürücü ve tüm yolcular emniyet kemerlerini düzgün şekilde bağlamalıdır.
  SRS hava yastıkları, emniyet kemerleriyle birlikte kullanılan destekleyici donanımlardır.
- SRS sürücü hava yastığı oldukça büyük bir hız ve kuvvetle açılır. Sürücü, hava yastığına çok yakınsa ciddi şekilde yaralanabilir veya ölebilir.

  Sürücü hava yastığının açıldığı ilk 50 – 75 mm riskli bölgedir. Sürücü hava yastığından asgari 250 mm uzaklıkta durulması size yeterli güvenliği sağlayacaktır. Belirtilen bu değer, direksiyon simidinin merkeziyle göğüs kafesiniz arasında bırakmanız gereken mesafedir. Eğer 250 mm'den daha yakın oturuyorsanız, oturma pozisyonunuzu çeşitli şekillerde değiştirebilirsiniz:

  • Pedallara rahatlıkla ulaşabildiğinize dikkat ederek koltuğunuzu mümkün olduğunca geriye itiniz.
  • Koltuk arkalığını bir miktar geriye yatırınız.
    Araç tasarımlarındaki farklılığa rağmen, sürücülerin çoğu 250 mm mesafeyi, sürücü koltuğu en ileri konumda olsa bile, sadece koltuk arkalığını yatırarak sağlayabilmektedir. Koltuk arkalığını yatırdığınızda yolu görmekte zorlanıyorsanız, altınıza sert ve kaymayan bir yastık koyun veya koltuğunuzu yükseltin (belirtilen özellik bazı modellerde bulunmaktadır).
  • Direksiyon simidi ayarlanabiliyorsa, aşağıya doğru eğiniz. Böylece hava yastığını başınıza veya boynunuza değil, göğsünüze doğru yönlendirmiş olursunuz.

  Pedallara veya direksiyon simidine olan hakimiyetinizi ve gösterge paneli görüş alanınızı yitirmeden koltuğunuzu yukarıda belirtildiği şekilde ayarlayınız.

⚠ DİKKAT

■ SRS hava yastığı uyarıları

- SRS ön yolcu hava yastığı oldukça büyük bir hız ve kuvvetle açılır. Ön yolcu, hava yastığına çok yakınsa ciddi şekilde yaralanabilir veya ölebilir. Ön yolcu koltuğu, hava yastığından mümkün olduğunca uzak olmalıdır ve koltuk arkalığı yolcunun dik oturabileceği şekilde ayarlanmalıdır.
- Düzgün oturtulmamış ve/veya bağlanmamış bebekler veya çocuklar, hava yastığı açılırken ciddi şekilde yaralanabilir veya ölebilir. Eğer çocuk veya bebek emniyet kemeri kullanamayacak kadar küçükse çocuk koltuğu sistemi kullanılmalıdır. Toyota, bebeklerin ve çocukların araçta arka koltukta oturtulmalarını ve doğru şekilde bağlanmalarını şiddetle tavsiye etmektedir. Arka koltuk, bebek ve çocuk için en emniyetli kısımdır. (→S. 146)

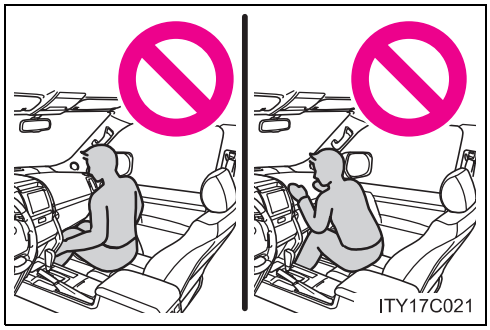

- Koltuğun ön ucuna doğru oturmayınız veya ön göğüs üzerine eğilmeyiniz.

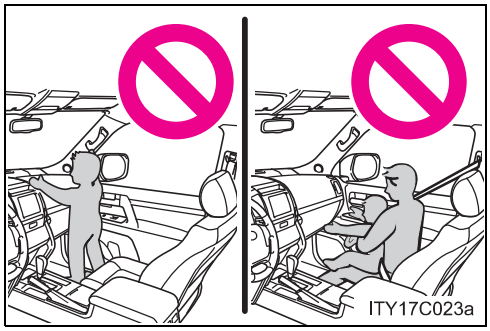

- Araç hareket halindeyken çocuğun SRS ön yolcu hava yastığının önünde ayakta durmasına veya çocuğun ön yolcunun kucağında oturmasına izin vermeyiniz.
- Sürücünün veya yolcunun dizleri üzerinde eşya bulunuyorken aracı kullanmayınız.

⚠ DİKKAT

■ SRS hava yastığı uyarıları

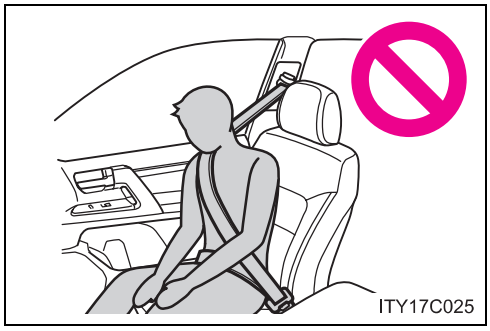

● Kapının ya da tavan yan saclarının ya da ön, orta ve arka direklerin üzerine eğilmeyiniz.

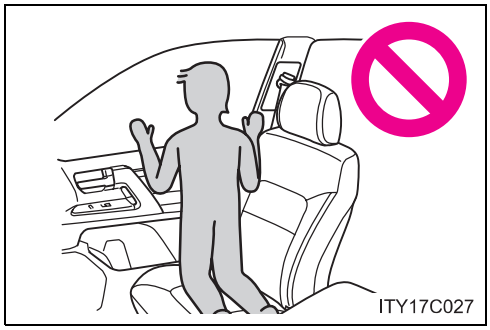

● Yolcuların yolcu koltuklarında kapıya dönük halde dizleri üzerinde durmalarına ve başlarını ya da ellerini camlara dayamalarına izin vermeyiniz.

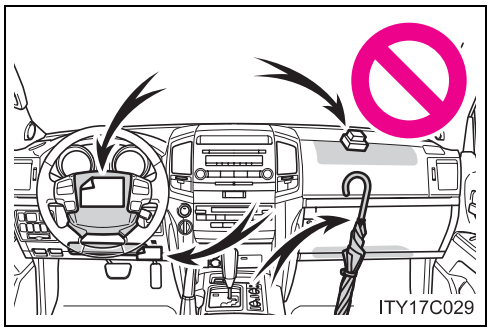

● Ön göğüs, direksiyon simidinin göbek kısmı veya gösterge panelinin alt kısmı gibi bölümlere eşya dayamayınız veya üzerlerine eşya koymayınız. SRS sürücü, yolcu ve diz hava yastıkları açıldığında, bu cisimler tehlikeli şekilde yolculara doğru fırlayabilir.

⚠ DİKKAT

■ SRS hava yastığı uyarıları

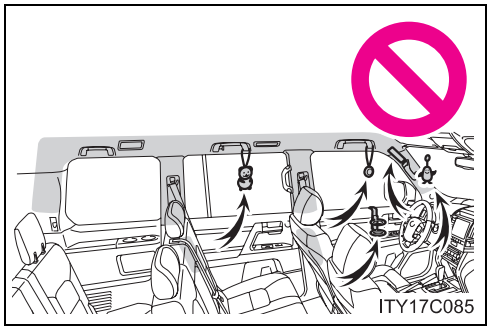

- Kapılar, ön cam, kapı camları, ön, orta ve arka direkler, tavan yan sacları veya tutunma kolu gibi bölümlere eşya dayamayınız veya üzerlerine eşya koymayınız.
- Ceket kancalarına, elbise askısı ya da sert cisimler asmayınız. Bu gibi cisimler, hava yastığı açıldığında ciddi şekilde yaralanmalara ya da ölüme sebep olabilir.
- SRS diz hava yastığı ve çevresi üzerinde şeffaf vinil kaplama bulunuyorsa sökünüz.
- SRS yan hava yastıklarının açılacağı bölgeyi örtecek şekilde, koltuk kılıfı gibi koltuk aksesuarları kullanmayınız. Bu aksesuarlar, yan hava yastıklarının düzgün çalışmasını engelleyebilir.
- SayfaS. 133'de gösterilmiş olan SRS hava yastığı sistem parçalarının bulunduğu bölgelere vurmayınız veya güç uygulamayınız.
  Aksi takdirde, SRS hava yastığı arızasına sebep olabilirsiniz.
- SRS hava yastığının açılması durumunda, hava yastığının herhangi bir parçasına dokunmayınız, sıcak olabilir.
- SRS hava yastığı açıldıktan sonra soluk almakta zorlanıyorsanız, kapıyı veya camı açarak içeriye temiz havanın girmesini sağlayınız veya yeterince güvenli ise aracınızı terkediniz. Cilt tahrişlerini önlemek için mümkün olan en kısa sürede cildinizde kalan artıkları yıkayarak temizleyiniz.
- Direksiyon simidi göbeği veya ön, orta ve arka direkler gibi SRS hava yastıklarının bulunduğu bölümler hasar görmüş veya çatlamış ise bunların Toyota yetkili servisiniz tarafından değiştirilmesini sağlayınız.

⚠ DİKKAT

■ SRS hava yastığı sistem parçalarının tadilatı ve hurdaya atılması

Toyota bayisine danışmadan aşağıda belirtilenlerden herhangi birisini yapmayınız veya aracınızı hurdaya çıkarmayınız.
SRS hava yastıkları arızalanabilir veya kazara açılarak ciddi şekilde yaralanmalara veya ölüme sebep olabilir.

- SRS hava yastıklarının takılması, sökülmesi, parçalarına ayrılması ve tamiri
- Direksiyon simidinin, gösterge panelinin, ön göğsün, koltukların veya koltuk döşemelerinin, ön, orta ve arka direklerin veya tavan yan saclarının tamiri, tadilatı, sökülmesi veya yenisiyle değiştirilmesi
- Ön çamurluğun, ön tamponun veya yolcu bölümünün yan taraflarının tamiri veya tadilatı
- Aracınızın önüne kar küreyici, vinç gibi parçaların takılması
- Aracınızın süspansiyon sisteminde tadilat
- Aracınıza radyo frekanslı verici telsiz cihazı veya CD çalar takılması
- Fiziksel engelli bir kişi için aracınıza tadilat yapılması

Aracın yuvarlanması durumunda perde hava yastıklarının açılmasının iptali

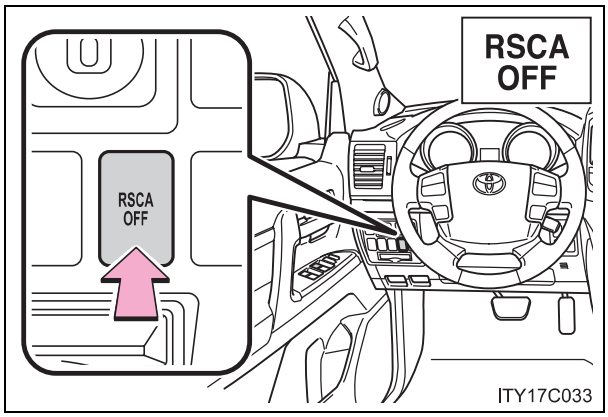

Açma/Kapama (Birkaç saniye tutunuz)

"RSCA OFF" (aracın yuvarlanması durumunda perde hava yastıklarının açılmasının iptali) gösterge ışığı yanar.
(Sadece motor çalıştırma düğmesi KONTAK AÇIK konumunda olduğunda.)

Bu düğme yalnızca aşağıdaki durumda kullanılmalıdır

Hava yastığının patlamasını istemediğiniz durumlarda (engebeli arazi şartlarında)

"RSCA OFF" gösterge ışığı yandığındaki çalışma koşulları

- Perde hava yastıkları ve aktif gergili emniyet kemerleri aracın takla atması durumunda çalışmayacaktır.
- Perde hava yastıkları, çok ciddi yandan çarpmalarda aktif olacaktır.

⚠ DİKKAT

Normal sürüş esnasında

"RSCA OFF" gösterge ışığının yanmadığından emin olunuz. Yanıyorsa, kaza anında perde hava yastıkları aktif olmayacak ve ciddi yaralanma ya da ölüme sebep olabilecektir.

Çocuk koltuğu sistemleri

Toyota, çocuk koltuğu sistemlerinin kullanılmasını şiddetle tavsiye etmektedir.

Önemli uyarılar

Araştırmalar, arka koltuğa bağlanmış bir çocuk koltuğunun, ön koltuğa bağlı çocuk koltuğuna göre daha yüksek güvenlik sağladığını göstermektedir.

- Çocuğun yaşına ve bedenine uygun bir çocuk koltuğu kullanınız.
- Çocuk koltuğunu, üreticisi tarafından verilen talimatlara uygun olarak bağlayınız.
  Bu kullanıcı el kitabında, çocuk koltuğu için genel bağlama talimatları verilmektedir.
  (→S. 155)
- Toyota, “ECE No.44" yönetmeliğine uygun bir çocuk koltuğu kullanmanızı tavsiye etmektedir.

Çocuk koltuğu tipleri

ECE No.44 yönetmeliğine göre, çocuk koltuğu sistemleri 5 grupta sınıflandırılmaktadır.

Grup 0: 10 kg’dan az (0–9 ay)

Grup 0^{+}:13 kg’dan az (0–2 yaş)

Grup 1 9 - 18 kg arası (9 ay–4 yaş)

Grup II 15-25 kg arası (4–7 yaş)

Grup III: 22-36 kg arası (6-12 yaş)

Bu kullanıcı el kitabında, en yaygın olarak kullanılan, emniyet kemeri ile bağlanmış üç tip çocuk koltuğu sistemi açıklanmaktadır.

▶ Bebek koltuğu

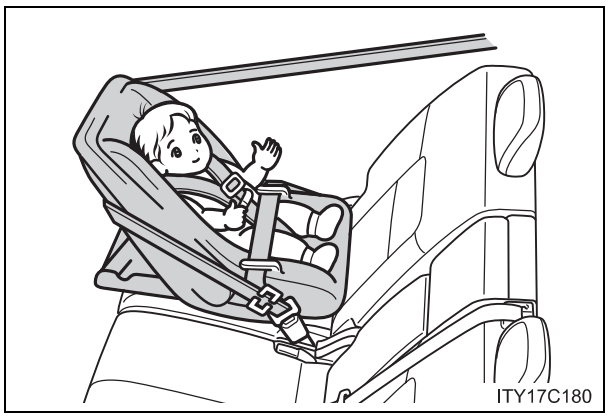

"ECE No.44" yönetmeliğine uygun Grup 0 ve Grup 0 $^{+}$ koltuklar

▶ Küçük çocuk koltuğu

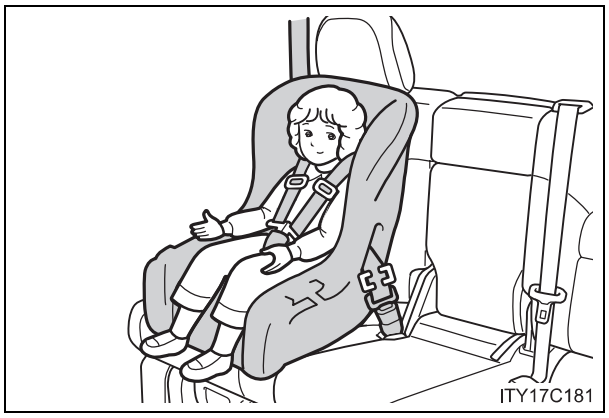

"ECE No.44" yönetmeliğine uygun Grup 0^{+}, ve Grup I koltuklar

▶ Büyük çocuk koltuğu

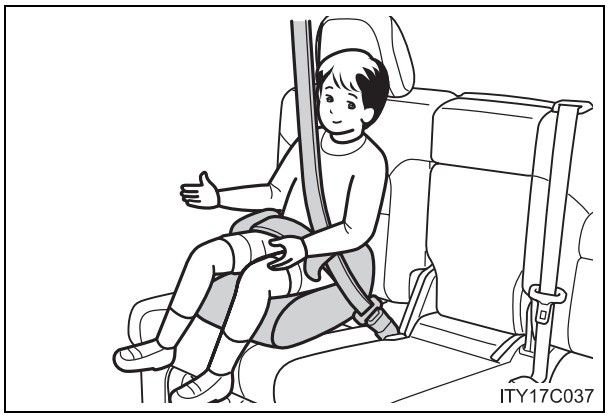

"ECE No.44" yönetmeliğine uygun Grup II ve Grup III koltuklar

Çeşitli oturma pozisyonları için uygun çocuk koltuğu sistemi

Aşağıdaki tablo, çeşitli oturma pozisyonları için çocuk koltuğu sisteminizin uygunluğunu göstermektedir.

Oturma pozisyonu / Ağırlık grubu	Ön yolcu koltuk		İkinci koltuk		Üçüncü koltuk
	Hava yastığı manuel iptal düğmesi				
	ON (açma)	OFF (kapama)	Yan koltuk	Orta koltuk	Yan koltuk
0 10 kg'dan az (0–9 ay)	X Asla oturtmayınız	U*	U	U	L1
0^+ 13 kg'dan az (0–2 yaş)	X Asla oturtmayınız	U*	U	U	L1
I 9-18 kg arası (9 ay–4 yaş)	Yüzü arkaya dönük — X Asla oturtmayınız	U*	U	U	L2
	Yüzü öne dönük — UF				
II, III 15-36 kg arası (4– 12 yaş)	UF	U*	U	U	L3

Tablodaki harflerin anlamları:

U: Bu ağırlık grubu için kullanım izinli uluslararası kategoriye uygun çocuk koltuğu sistemi

UF: Bu ağırlık grubu için kullanım izinli yüzü öne dönük uluslararası kategoriye uygun çocuk koltuğu sistemi

L1: Bu ağırlık grubu için kullanım izinli "TOYOTA BABY SAFE" (0-13 kg arası)" kategoriye uygun çocuk oturma sistemi

L2: Bu ağırlık grubu için kullanım izinli "TOYOTA DUO" (9-18 kg arası)" kategoriye uygun çocuk oturma sistemi

L3: Bu ağırlık grubu için kullanım izinli "TOYOTA KID (15-36 kg arası)" kategoriye uygun çocuk oturma sistemi

X: Bu ağırlık grubundaki çocuklar için uygun olmayan koltuk oturma pozisyonu

NOT:

*:Ön yolcu koltuğunda çocuk koltuğu sistemi kullanmanız gerekiyorsa, koltuk arkalığını en dik konuma ayarlayınız.

Tabloda açıklanan çocuk koltuğu sistemlerinin dışındaki çocuk koltukları da kullanılabilir. Ancak bu koltukların uygunluğu, üretici firmadan ve ürünü satan kişiden alınacak bilgilerle teyid edilmelidir.

Çeşitli oturma pozisyonları için uygun çocuk koltuğu sistemi (ISOFIX sabit bağlama sistemiyle bağlama)

Aşağıdaki tablo, çeşitli oturma pozisyonları için çocuk koltuğu sisteminizin uygunluğunu göstermektedir.

Ağırlık grubu	Boyut sınıfı	Bağlama	Araç ISOFIX pozisyonları
			İkinci koltuk
			Yan koltuk
Taşınabilir bebek yatağı	F	ISO/L1	X
	G	ISO/L2	X
		(1)	X
0 10 kg'dan az (0-9 ay)	E	ISO/R1	X
		(1)	X
0^+ 13 kg'dan az (0 -2 yaş)	E	ISO/R1	X
	D	ISO/R2	X
	C	ISO/R3	X
		(1)	X
I 9 - 18 kg arası (9 ay -4 yaş)	D	ISO/R2	X
	C	ISO/R3	X
	B	ISO/F2	IUF
	B1	ISO/F2X	IUF
	A	ISO/F3	IUF
		(1)	X
II, III 15 - 36 kg arası (4 -12 yaş)		(1)	X

(1) ISO/XX boyut sınıfı (A-G arası) bulunmayan çocuk koltuğu sistemlerinde, uygun ağırlık grubu için imalatçı aracın her pozisyon için tavsiye edilen özel ISOFIX çocuk koltuğu sistemini belirtmelidir.

Tablodaki harflerin anlamları:

IUF: Bu ağırlık grubu için kullanım izinli ISOFIX yüzü öne dönük uluslararası kategoriye uygun çocuk koltuğu sistemi

X: Bu ağırlık grubu ve/veya boyut sınıfındaki ISOFIX çocuk koltuğu sistemleri için uygun olmayan ISOFIX pozisyonu

Tabloda açıklanan çocuk koltuğu sistemlerinin dışındaki çocuk koltukları da kullanılabilir. Ancak bu koltukların uygunluğu, üretici firmadan ve ürünü satan kişiden alınacak bilgilerle teyid edilmelidir.

■ Çocuk koltuğu sisteminin ön yolcu koltuğunda kullanılması durumunda



Çocuk koltuğunu, ön yolcu koltuğunda kullanmak zorunda kaldığınızda, aşağıdaki ayarları yapınız:

- Koltuk sırtlığını en dik konuma getiriniz
- Koltuk minderini en yukarıda ve en geriye getiriniz
- Emniyet kemerini en alt seviyeye getiriniz

■ Uygun çocuk koltuğu sisteminin seçimi

Çocuk için uygun çocuk koltuğu sistemini kullanınız. Eğer çocuk, çocuk koltuğunu kullanamayacak kadar büyükse, çocuğu arka koltukta ve emniyet kemeri takılı olarak oturtunuz. (→S. 87)

⚠ DİKKAT

Çocuk koltuğu sisteminin kullanımı

Araç için uygun çocuk koltuğu sisteminin kullanılmaması, bebek ya da çocuğun güvenliğini sağlayamayabilir ve ciddi şekilde yaralanmalara veya ölüme sebep olabilir.

Çocuk koltuğu uyarıları

- Ani frenleme veya kaza durumunda en etkin koruma için, yaşına ve kilosuna bağlı olarak, çocuklar emniyet kemeri veya çocuk koltuğu kullanılarak güvenceye alınmalıdır. Çocuğu kollarınız arasında tutmak yeterli bir emniyet sağlamaz. Kaza durumunda, çocuk ön cama çarpabilir ya da sizinle ön cam arasında ezilebilir.
- Toyota, çocuğun yaşına uygun bir çocuk koltuğunun, arka koltuğa bağlanarak kullanılmasını şiddetle tavsiye etmektedir. Kaza istatistikleri, çocukların arka koltukta düzgün şekilde güvenceye alınmasının, ön koltuğa göre daha yüksek güvenlik sağladığını göstermektedir.
- Hava yastığı manuel iptal düğmesi AÇIK (ON) konumundayken asla yüzü arkaya dönük tip çocuk koltuğu sistemini ön koltuğa bağlamayınız. (→S. 167)
  Hava yastığı manuel iptal düğmesi açık (ON) konumundayken bir kaza olması durumunda, ön yolcu hava yastığının şiddetle açılması sırasında yarattığı kuvvet, ön koltuğa bağlı yüzü arkaya dönük tip çocuk koltuğundaki çocuğun ciddi şekilde yaralanmasına veya ölümüne sebep olabilir.
- Ön koltuğa yerleştirilecek çocuk koltuğu sitemi, yüzü öne dönük tipte ve ancak zorunlu hallerde kullanılmalıdır. SRS ön yolcu hava yastığı oldukça büyük bir hız ve kuvvetle açılır. Bu sebeple her zaman ön yolcu koltuğunu mümkün olduğunca geriye itiniz. Aksi takdirde, çocuğun ciddi şekilde yaralanmasına veya ölümüne sebep olabilir.

⚠ DİKKAT

■ Çocuk koltuğu uyarıları

- Çocuğunuzun başını veya gövdesini, kapıya veya yan ve perde hava yastıklarının bulunduğu koltuğun yan tarafına, ön, orta ve arka direklere ya da tavan yan saclarına dayamasına, çocuk koltuğunda oturuyor olsa bile, izin vermeyiniz. Yan ve perde hava yastıkları açılmaları halinde tehlikeli olabilir. Ortaya çıkan darbe çocuğun ciddi şekilde yaralanmasına veya ölümüne sebep olabilir.
- Çocuk koltuğunun, üreticisinin tüm bağlama talimatlarına uygun olarak monte edildiğinden ve emniyete alındığından emin olunuz. Çocuk koltuğunun düzgün ve güvenli şekilde bağlanmaması, ani frenleme, ani dönüş veya kaza durumunda çocuğun ciddi şekilde yaralanmasına veya ölümüne sebep olabilir.

■ Çocuk koltuğu sistemi kullanılmadığında

- Çocuk koltuğu sistemi kullanılmasa bile, sıkıca koltuğa bağlayınız. Koltuğu bağlı değilken araç içerisinde bulundurmayınız.
- Çocuk koltuğu sistemini ayırmanız gerekiyorsa, araçtan çıkarınız ya da bagaja koyunuz. Bu ani bir duruş, ani dönüş ya da kaza halinde, çocuk koltuğunun yolculara zarar vermesini engeller.

Çocuk koltuklarının bağlanması

Çocuk koltuğu sistemi üreticisinin talimatlarına uyunuz. Çocuk koltuklarını, emniyet kemerini veya ISOFIX sabit bağlantı sistemini (ISOFIX çocuk koltuğu sistemi) kullanarak sıkıca bağlayınız. Çocuk koltuğunu bağlarken üst bağlama kayışını takınız.

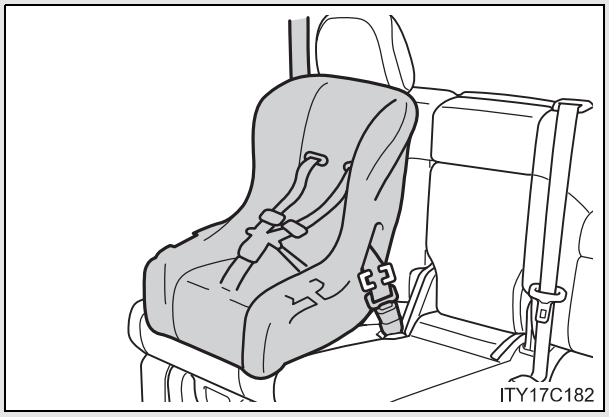

Emniyet kemeri (ELR kemerinde kilitleme klipsine ihtiyaç vardır.)

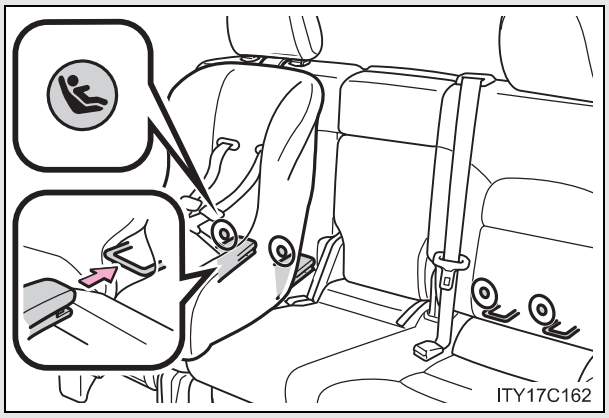

ISOFIX sabit bağlantı sistemi (ISOFIX çocuk koltuğu sistemi)

Arka yan koltuklarda özel bağlantı çubukları bulunmaktadır. (Koltuklardaki düğmeler bu bağlantı yerlerini göstermektedir.)

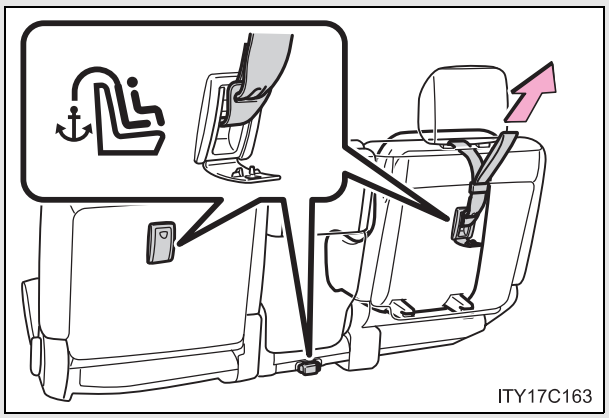

Bağlantı braketi (üst bağlama kayışı)

Tüm ikinci koltuklar için bağlantı braketi bulunmaktadır.

Çocuk koltuklarının emniyet kemeri kullanılarak bağlanması

■ Yüzü arkaya dönük— bebek/küçük çocuk koltuğu

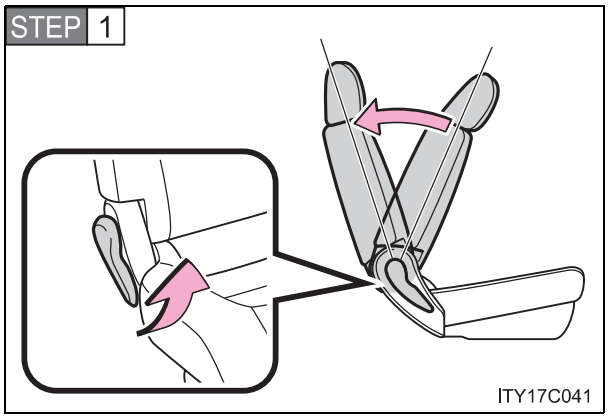

Koltuk arkalığı açı ayar kolunu çekerek koltuk arkalığını katlayınız. Koltuk arkalığını kaldırınız ve birinci kilitleme konumunda sabitleyiniz. (→S. 70)

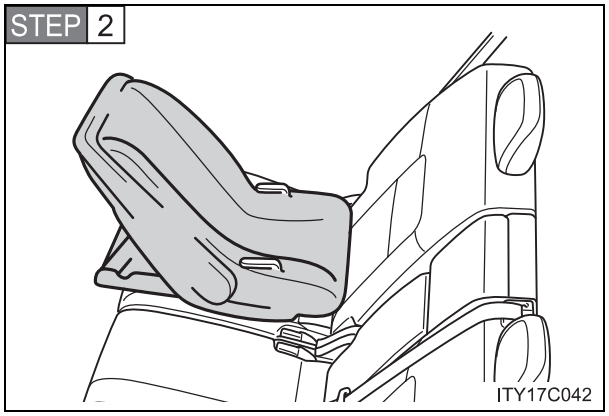

Çocuk koltuğu sistemini ikinci sıra koltuğa, ön tarafı aracınızın arkasına bakacak şekilde yerleştiriniz.

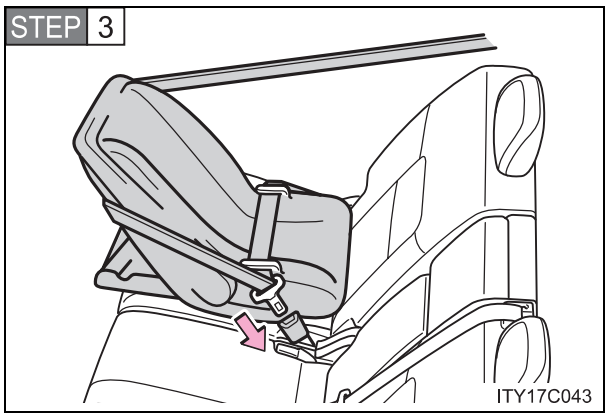

Emniyet kemerini çocuk koltuğu sisteminden geçiriniz ve dili tokaya takınız. Emniyet kemerinin kıvrılmadığından emin olunuz. Kemerin kalça kuşağını gergin tutunuz.

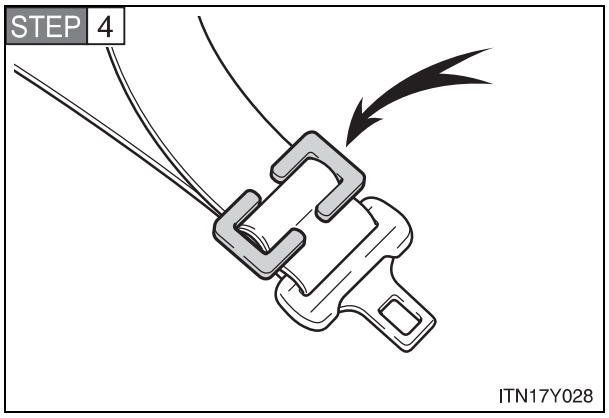

Kalça ve omuz şeridini, kilitleme klipsinin girintisine yerleştirerek, kilitleme klipsini dilin ve omuz kemerinin yanına takınız.

■ Yüzü öne dönük — küçük çocuk koltuğu

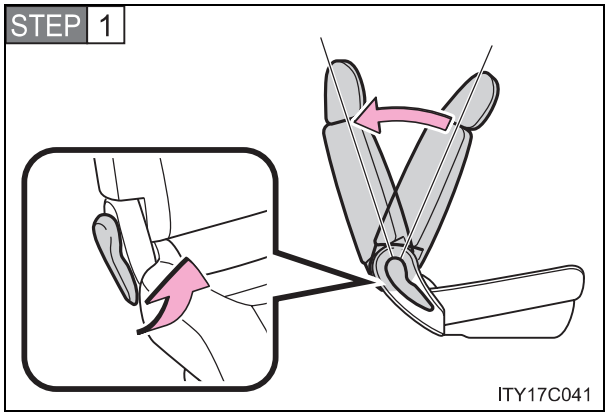

Koltuk arkalığı açı ayar kolunu çekerek koltuk arkalığını katlayınız. Koltuk arkalığını kaldırınız ve birinci kilitleme konumunda sabitleyiniz. (→S. 70)

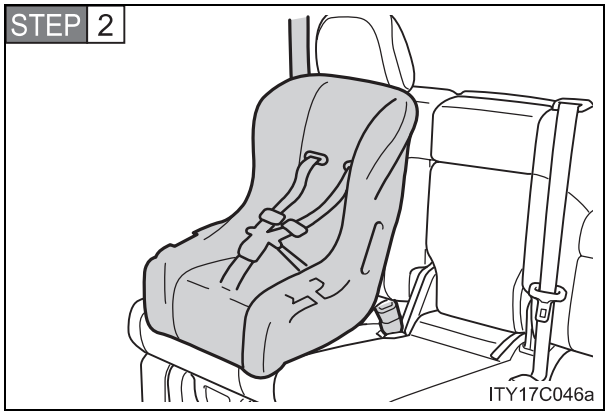

Çocuk koltuğu sistemini ikinci sıra koltuğa, ön tarafı aracınızın önüne bakacak şekilde yerleştiriniz.

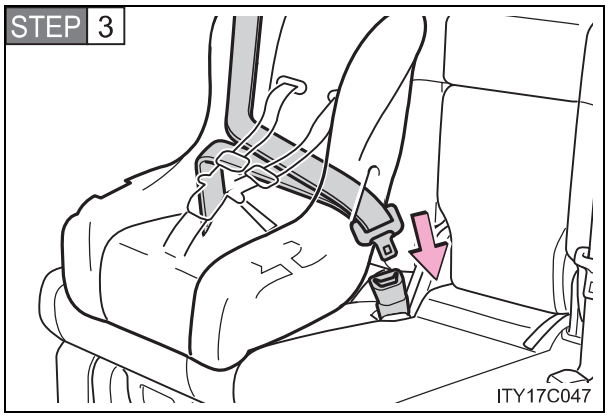

Emniyet kemerini çocuk koltuğu sisteminden geçiriniz ve dili tokaya takınız. Emniyet kemerinin kıvrılmadığından emin olunuz. Kemerin kalça kuşağını gergin tutunuz.

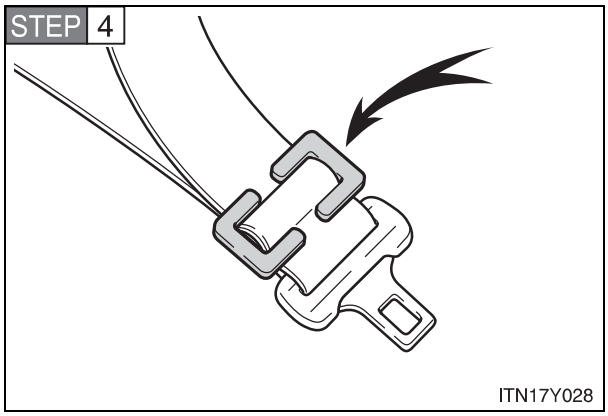

Kalça ve omuz şeridini, kilitleme klipsinin girintisine yerleştirerek, kilitleme klipsini dilin ve omuz kemerinin yanına takınız.

■ Büyük çocuk koltuğu

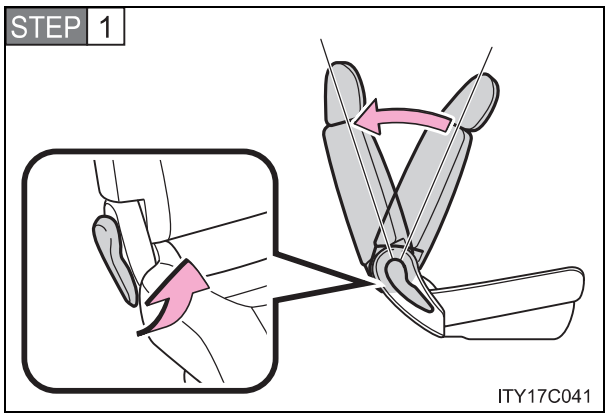

Koltuk arkalığı açı ayar kolunu çekerek koltuk arkalığını katlayınız. Koltuk arkalığını kaldırınız ve birinci kilitleme konumunda sabitleyiniz.

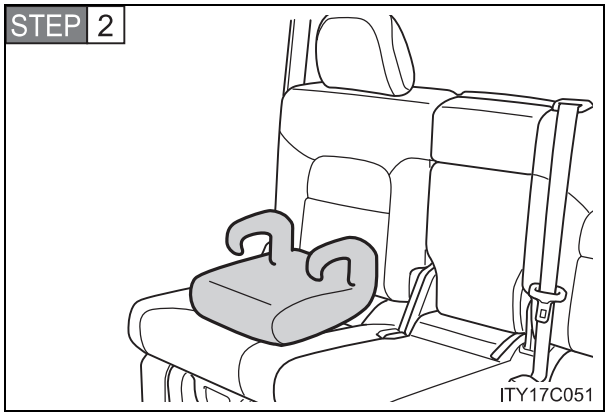

Çocuk koltuğu sistemini koltuğa, ön tarafı aracınızın önüne bakacak şekilde yerleştiriniz.

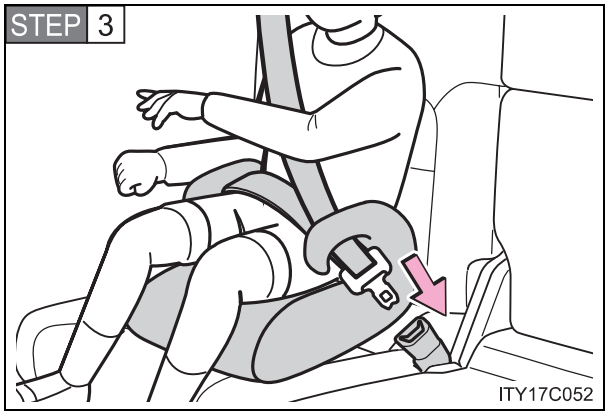

Çocuğu, çocuk koltuğuna oturtunuz. Emniyet kemerini üreticinin talimatlarına uygun şekilde çocuk koltuğu sistemine bağlayınız ve dili tokaya takınız. Emniyet kemerinin kıvrılmadığından emin olunuz.

Omuz kemerinin çocuğun omzuna düzgün yerleştirildiğini ve bel kemerinin mümkün olduğunca aşağıdan bağlandığını kontrol ediniz.
(→S. 87)

Emniyet kemeriyle bağlanan çocuk koltuğu sisteminin çıkarılması

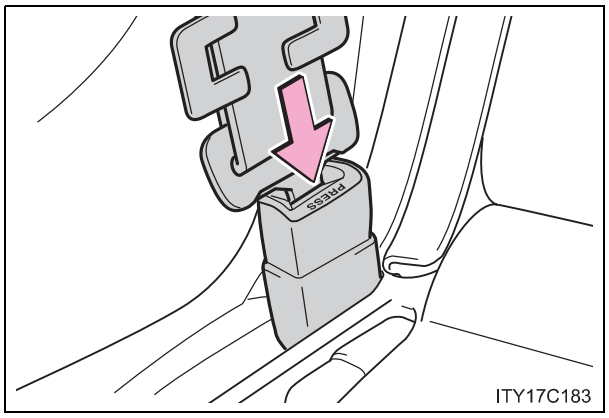

Kilit açma düğmesine basınız ve emniyet kemerinin tamamen geri toplanmasını sağlayınız.

ISOFIX sabit bağlantı sistemiyle bağlama (ISOFIX çocuk koltuğu sistemi)

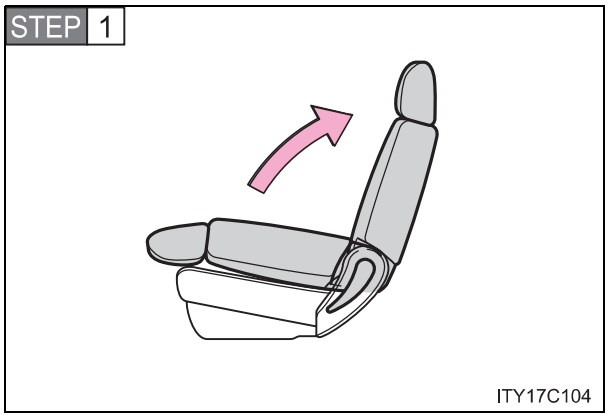

Koltuk sırtlığını öne doğru katlayınız ve daha sonra birinci kilit kısmına geri getiriniz (en dik konum.)

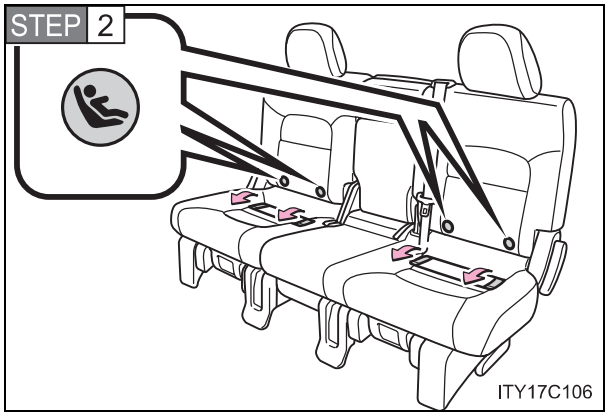

Minder ile koltuk sırtlığı arasındaki kapakları çıkarınız, daha sonra koltuktaki sembolün altındaki ISOFIX bağlantı yerlerini bulunuz.

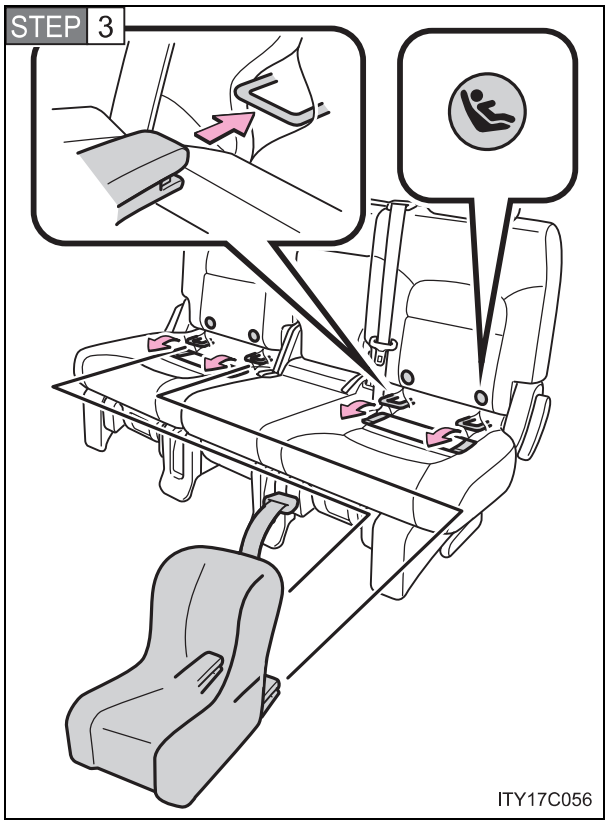

Özel bağlantı çubuklarının yerlerini belirleyiniz ve çocuk koltuğu sistemini koltuğa bağlayınız.

Arka koltuk alt minderleri ve koltuk arkalıkları arasında özel bağlantı çubukları bulunmaktadır.

Çocuk koltuğu sisteminin üst bağlama kayışı bulunuyorsa, bağlantı yerine tutturulmalıdır.

Üst bağlama kayışı bulunan çocuk koltuğu sistemleri

STEP 1 Çocuk koltuğu sistemini, emniyet kemeri veya ISOFIX sabit bağlantı sistemiyle bağlayınız ve aşağıda belirtilenleri uygulayınız.

▶ Yan koltuk

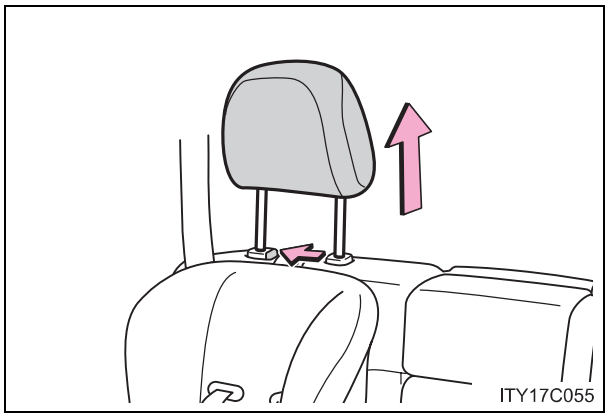

Baş dayamalarını en üst konuma ayarlayınız.

▶ Orta

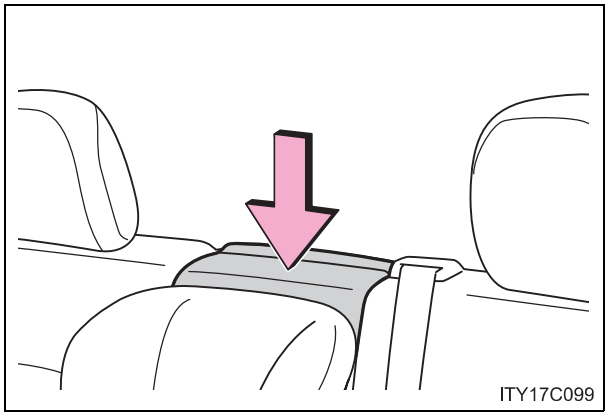

Baş dayamalarını en alt konuma indiriniz.

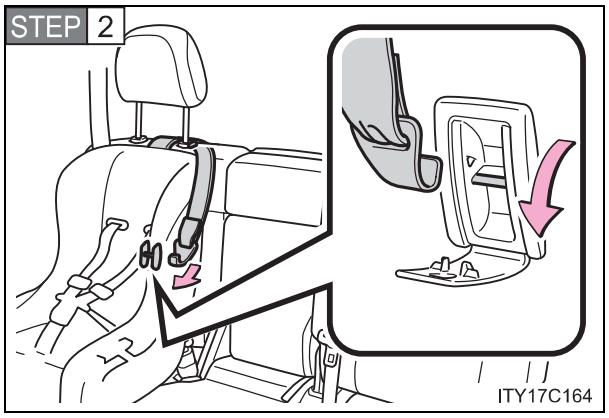

Bağlantı braketi kapağını çıkarınız. Kancayı bağlantı braketine bağlayınız ve üst bağlama kayışını sıkınız.

Üst bağlama kayışının düzgün ve güvenli bir şekilde bağlandığından emin olunuz.

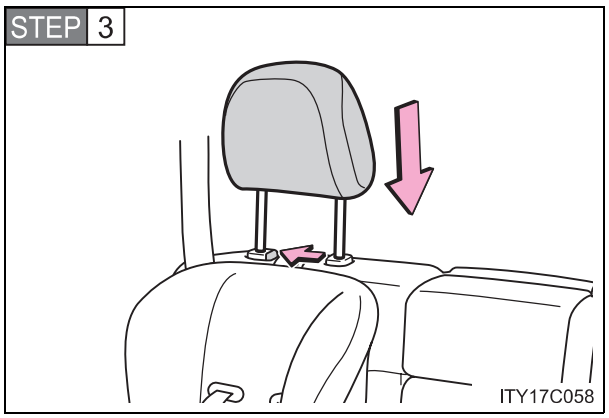

Sadece yan koltuk: Baş dayamalarını en alt konuma ayarlayınız.

■ Çocuk koltuğu sistemi bağlarken

Çocuk koltuğu sistemini bağlamak için kilitleme klipsi gerekmektedir. Çocuk koltuğu sistemi üreticisinin talimatlarını uygulayınız. Eğer çocuk koltuğunuz kilitleme klipsi ile beraber verilmemişse, Toyota bayisinden kilitleme klipsini satın alabilirsiniz.

Çocuk koltuğu için kilitleme klipsi
(Parça No. 73119-22010)

⚠ DİKKAT

■ Çocuk koltuğu sistemi bağlarken

Çocuk koltuğu sistemi montaj el kitabında yer alan talimatları uygulayınız ve çocuk koltuğu sistemini düzgün ve güvenli bir şekilde sabitleyiniz.
Çocuk koltuğu sistemi doğru şekilde bağlanmazsa, ani frenleme, ani dönüş veya kaza durumunda çocuk ya da yolcular ciddi şekilde yaralanabilir veya ölebilirler.

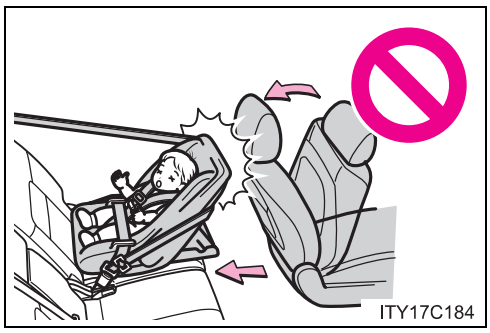
ITY17C184

- Sürücü koltuğu, çocuk koltuğuna temas ediyorsa ve sistemin düzgün şekilde bağlanmasını engelliyorsa, sistemi sürücü koltuğunun hizasında olmayan ikinci yan koltuğa bağlayınız.
- Çocuk koltuğu üçüncü sıra koltuklarına bağlandığında, ikinci sıra koltuklarına temas etmemelidir.

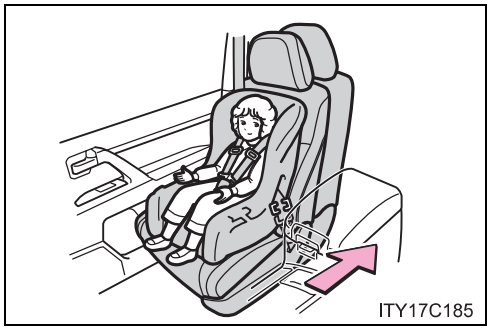
ITY17C185

- Yüzü öne dönük küçük çocuk koltuğunu ön yolcu koltuğuna bağlarken, koltuğu mümkün olduğunca geriye itiniz. Bunlara uyulmaması, hava yastıklarının açılması durumunda ciddi şekilde yaralanmalara veya ölüme sebep olabilir.

⚠ DİKKAT

■ Çocuk koltuğu sistemi bağlarken

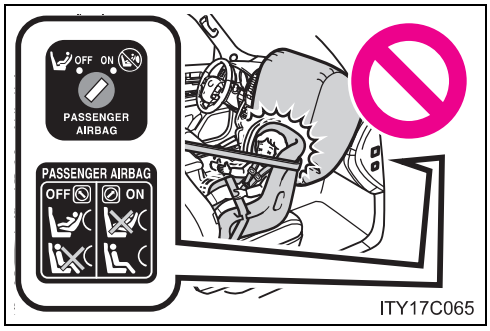

- Hava yastığı manuel iptal düğmesi AÇIK (ON) konumundayken asla yüzü arkaya dönük tip çocuk koltuğu sistemini ön koltuğa bağlamayınız. (→S. 167)

  Kaza durumunda, ön yolcu hava yastığının açılmasıyla ortaya çıkan darbe, çocuğun ciddi şekilde yaralanmasına veya ölümüne sebep olabilir.

  Gösterge panelinin yolcu tarafında, ön yolcu koltuğuna yüzü arkaya dönük çocuk koltuğu sistemi bağlanmaması gerektiğini hatırlatan bir uyarı etiketi bulunmaktadır.

- Büyük çocuk koltuğu kullanıyorken, her zaman omuz kemerinin çocuğun omzunu ortalayacak şekilde bağlandığından emin olunuz. Kemer çocuğun boynundan uzak olmalı, ancak omzundan da aşağı düşmemelidir. Bunlara uyulmaması, ani frenleme, ani dönüş veya kaza durumunda ciddi şekilde yaralanmalara veya ölüme sebep olabilir.
- Kemerin ve askının sabitlenmiş olduğundan ve kemerin kıvrılmadığından emin olunuz.
- Sıkıca yerine tespit edildiğini kontrol etmek üzere çocuk koltuğunu öne-arkaya-yanlara doğru çekip itiniz.
- Çocuk koltuğunu, üreticisi tarafından verilen talimatlara uygun olarak bağlayınız.

⚠ DİKKAT

■ Çocuk koltuğu sisteminin bağlantı çubuklarına düzgün bağlanması

ISOFIX bağlantı çubuklarını kullanırken çubukların civarında yabancı cisimlerin olmadığına ve emniyet kemerinin sıkışmadığına emin olunuz. Çocuk koltuğunun düzgün ve güvenli bir şekilde bağlandığına emin olunuz. Çocuk koltuğunun düzgün bağlanmaması, ani frenleme, ani dönüş veya kaza durumunda çocuğun ya da yolcuların ciddi şekilde yaralanmasına veya ölümüne sebep olabilir.

Hava yastığı manuel iptal sistemi

Bu sistem, ön yolcu hava yastığını, ön yolcu yan hava yastığını ve ön yolcu diz hava yastığını devre dışı bırakmaktadır.
Hava yastıklarını sadece ön yolcu koltuğuna çocuk koltuğu sistemi bağladığınız takdirde devre dışı bırakınız.

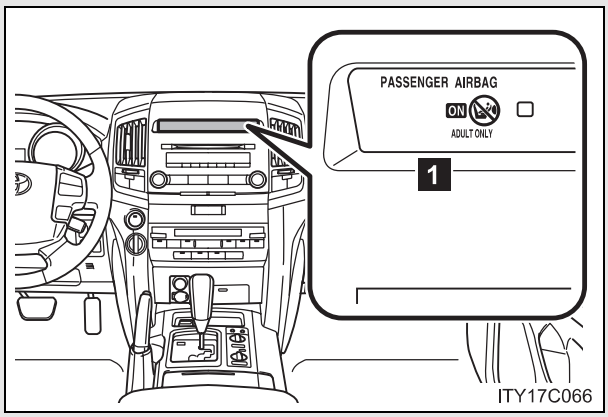

1 Hava yastığı manuel devre dışı göstergesi

Hava yastığı sistemi devredeyken bu uyarı ışığı yanar. (Sadece motor çalıştırma düğmesi KONTAK AÇIK konumunda olduğunda.)

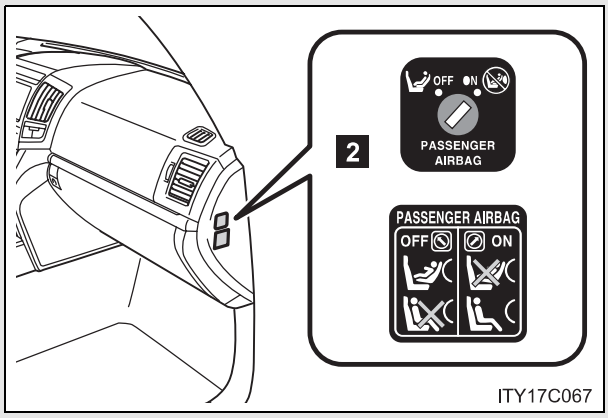

2 Hava yastığı manuel iptal düğmesi

Ön yolcu hava yastığını, ön yolcu yan hava yastığını ve ön yolcu diz hava yastığını devre dışı bırakmaktadır.

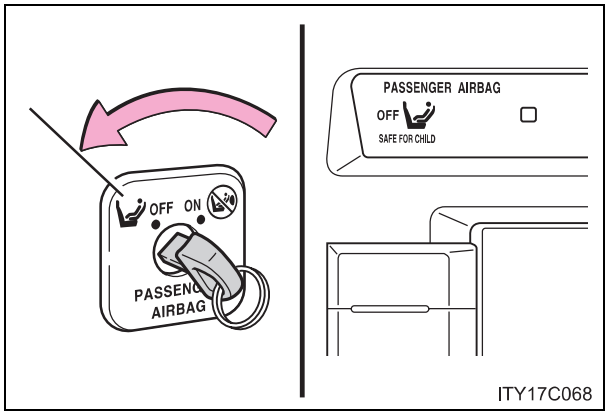

Mekanik anahtarı yuvaya yerleştiriniz ve kapalı (OFF) konumuna getiriniz.

Uyarı ışığı kapalı "OFF" şeklinde ortaya çıkacaktır. (Sadece motor çalıştırma düğmesi KONTAK AÇIK konumunda olduğunda.)

Hava yastığı manuel iptal uyarı ışığı bilgileri

Aşağıdaki durumlardan biri meydana geldiğinde, sistemde arıza olması muhtemeldir. Aracınızı Toyota Yetkili Servisinize kontrol ettiriniz.

- "ON" ve "OFF" uyarı ışığı belirmediğinde
- Hava yastığı manuel iptal düğmesi açık veya kapalı konuma getirildiğinde uyarı ışığının değişmemesi durumunda

⚠ DİKKAT

Çocuk koltuğu sistemi bağlarken

Güvenlik sebebiyle, çocuk koltuğu sistemini her zaman arka koltuğa bağlayınız. Arka koltuğun uygun olmaması durumunda, hava yastığı manuel iptal sisteminin kapalı (OFF) konumuna alınması şartıyla ön yolcu koltuğu kullanılabilir. Hava yastığı manuel iptal sistemi açık (ON) konumunda bırakılırsa, hava yastığının patlamasıyla ortaya çıkan darbe çocuğun ciddi şekilde yaralanmasına veya ölümüne sebep olabilir.

Ön yolcu koltuğuna çocuk koltuğu sistemi bağlı değilse

Hava yastığı manuel iptal sisteminin açık (ON) konumuna getirildiğinden emin olunuz. Kapalı (OFF) konumunda bırakılırsa, kaza durumunda hava yastığının açılmaması ciddi şekilde yaralanmalara veya ölüme sebep olabilir.

Sürüş esnasında 2

2-1. Sürüş talimatları

Aracın kullanılması 170
Kontak düğmesi..... 181
Otomatik şanzıman..... 185
Sinyal kolu 190
Park freni..... 191
Korna..... 192

2-2. Gösterge paneli

Göstergeler ve sayaçlar... 193
Gösterge ve uyarı ışıkları..... 196
Araç bilgi ekranı..... 199

2-3. Işıkların ve sileceklerin çalışması

Far anahtarı..... 202
Sis farı anahtarı..... 207
Ön cam silecekleri ve yıkayıcıları..... 209
Arka cam silecek ve yıkayıcısı..... 216
Far yıkama anahtarı 217

2-4. Diğer sürüş sistemlerinin kullanılması

Sabit hız kontrol sistemi.. 218
Toyota park destek sensörü..... 221
AHC (Aktif yükseklik kontrollü süspansiyon).. 230
AVS (Uyarlanabilir Değişken Süspansiyon) 239
Dört tekerden çekiş sistemi 240
Arazi kullanım destek sistemi 245
Yardımcı sürüş sistemleri 249
PCS (Çarpma Öncesi Güvenlik Sistemi) 256

2-5. Sürüş talimatları

Arazide araç kullanım uyarıları 257
Yük ve eşya taşınması..... 261
Kış şartlarında araç kullanım ipuçları 263
Römork çekerken (Güney Afrika hariç) 267

Güvenli sürüş için aşağıdaki talimatlara uyunuz.

■ Motoru çalıştırınız(→S. 181)

■ Sürüş

STEP 1 Fren pedalına basarak vites kolunu D konumuna getiriniz. (→S. 185)

STEP 2 Park frenini indiriniz. (→S. 191)

STEP 3 Yavaşça fren pedalını bırakınız ve aracı hareket ettirmek için gaz pedalına basınız.

■ Durdurma

STEP 1 Vites kolu "D" konumundayken, fren pedalına basınız.

STEP 2 Gerekirse, park frenini çekiniz.

Araç uzun süreliğine durdurulduysa vites kolunu "P" (park) ya da "N" (boş) konumuna alınız.. (→S. 185)

■ Aracı park etme

STEP 1 Vites kolu "D" konumundayken, fren pedalına basınız.

STEP 2 Park frenini çekiniz. (→S. 191)

STEP 3 Vites kolunu "P" konumuna alınız. (→S. 185)

Yokuş yukarı ya da aşağı park ettiğinizde, gerekirse tekerlekleri takozla destekleyiniz.

STEP 4 Motor çalıştırma düğmesine basarak motoru durdurunuz.

STEP 5 Anahtarı aldıktan sonra aracınızı kilitleyiniz.

Dik yokuşta aracı çalıştırma

STEP 1 Park frenini yavaşça çekiniz ve vites kolunu “D” konumuna getiriniz.

STEP 2 Yavaşça gaz pedalına basınız.

STEP 3 Park frenini indiriniz.

Yağmurda araç kullanımı

- Görüş mesafesi azalacağı, camlar buğulanacağı ve yol kayganlaşacağı için yağmurda aracınızı dikkatli kullanınız.
- Yağmurun yağmaya başladığı ilk anlarda yol aşırı kaygan olacağı için aracınızı özellikle dikkatli kullanınız.
- Yağmurda aracınızı yüksek hızlarda sürmekten kaçınınız. Lastikler ve yol arasında, direksiyon hakimiyetini yitirmenize sebep olabilecek ve düzgün frenleme yapmanıza engel olabilecek bir su katmanı oluşabilir.

Yeni Toyotanız ile fren yapma

Aracınızın ömrünü arttırmak için, aşağıdaki uyarıları dikkate alınız.

- İlk 300 km için:
  Ani duruşlardan kaçınınız.
- İlk 800 km için:
  Römork çekmeyiniz.
- İlk 1000 km için:
  - Aracınızı çok yüksek süratlerde kullanmayınız.
  - Ani hızlanmalardan kaçınınız.
  - Devamlı, düşük viteslerde aracınızı kullanmayınız.
  - Aracınızı, uzun süre sabit hızlarda kullanmayınız.

Kampanalı disk tip park freni

Aracınız kampanalı disk tipi park frenine sahiptir.
Bu tip el freni sistemi ya periyodik olarak ya da balata veya kampana değiştirildiğinde alıştırılmalıdır.

Alıştırma işini Toyota bayisinde yaptırınız.

Motoru durdurmadan önceki rölanti süresi (dizel motor)

Turboşarjın zarar görmemesi için, hızlı kullanım sonrası ya da rampa çıkışı sonrası, aracı rölantide çalıştırınız.

Sürüş koşulları		Rölanti süresi
Şehir trafiğinde kullanım		Gerekli değil
Yüksek hızda kullanım	Yaklaşık sabit 80 km/saat	Yaklaşık 20 saniye
	Yaklaşık sabit 100 km/saat	Yaklaşık 1 dakika
Yokuş yukarı ya da 100 km/saat veya daha yüksek hızda kullanım		Yaklaşık 2 dakika

Aracın başka bir ülkede kullanılması

İlgili aracın tescil kanununa uyunuz ve uygun yakıtın bulunabilirliğinden emin olunuz. (→S. 544)

⚠ DİKKAT

■ Araç çalıştırıldığında

Motor çalışırken aracınızı durdurduğunuzda, ayağınız daima fren pedalında bulunmalıdır. Böylece aracınızın kendiliğinden yavaş yavaş ilerlemesini önlersiniz.

■ Sürüş esnasında

- Yanlış pedala basmayı önlemek için, fren ve gaz pedalının yerlerine alışık değilseniz, aracı kullanmayınız.
  - Yanlışlıkla fren pedalı yerine gaz pedalına basılması ani hızlanmaya ve bunun sonucunda ciddi yaralanma ya da ölümle sonuçlanabilecek kazalara sebep olacaktır.
  - Geri geri giderken, vücudunuzu döndürebilir ve bunun sonucunda pedallara basmakta zorluk çekebilirsiniz. Pedallara düzgün bir şekilde bastığınızdan emin olunuz.
  - Araç içerisinde, pedallara düzgün basmanızı sağlayacak bir pozisyonda oturduğunuzdan emin olunuz
  - Fren pedalına basarken sağ ayağınızı kullanınız. Acil bir durumda fren pedalına sol ayağınızla basmanız gecikmeye neden olabilir ve kaza meydana gelebilir.
- Yanıcı maddelerin üzerinden geçmeyiniz ya da yanında aracınızı durdurmayınız.
  Egzoz sistemi ve egzoz gazları aşırı derecede sıcak olurlar. Bu yüzden, çevrede yanıcı maddelerin bulunması yangına sebep olabilir.
- Vites ileri viteslerdeyken, aracın geriye doğru; geri vitesteyken ise ileriye doğru hareket etmesine izin vermeyiniz.
  Aksi takdirde aracın motoru durabilir ya da frenleme ve direksiyon kullanımı zorlaşabilir ve aracın zarar görmesine sebep olacak kazalar olabilir.
- Araç içinde egzoz kokusu alırsanız, camları açınız ve arka kapının kapalı olduğunu kontrol ediniz. Araç içindeki egzoz gazı sürücüyü etkiler ve ciddi yaralanmalara ya da ölüme sebep olacak kazalar meydana gelebilir. Aracınızı hemen Toyota bayisine kontrol ettiriniz.

⚠ DİKKAT

- Araç hareket halindeyken, vites kolunu “P” konumuna getirmeyiniz.
  Aksi takdirde aracınızın aktarma sistemleri zarar görebilir ve aracın kontrolü kaybedilebilir.
- Araç ileri doğru hareket halindeyken, vites kolunu “R” konumuna getirmeyiniz.
  Aksi takdirde aracınızın aktarma sistemleri zarar görebilir ve aracın kontrolü kaybedilebilir.
- Araç geri hareket halindeyken, vites kolunu “D” konumuna getirmeyiniz.
  Aksi takdirde aracınızın aktarma sistemleri zarar görebilir ve aracın kontrolü kaybedilebilir.
- Araç hareket halindeyken vites kolu "N" konumuna getirilirse, motorun hareketi şanzımana aktarılamaz. “N” konumu seçildiinde motor freni yapılamaz.
- Normal sürüş halindeyken, motoru durdurmayınız. Sürüş sırasında motorun durdurulması direksiyon hakimiyeti veya fren kontrolünün kaybına neden olmaz, ancak bu sistemlere sağlanan güç desteği kesilir. Bu da direksiyonu döndürmeyi ve fren yapmayı zorlaştırır, bu nedenle güvenli olduğu anda aracı kenara çekiniz ve durdurunuz.
  Ancak, aracın normal yöntem ile durdurulmasının mümkün olmadığı durumlarda, acil bir durumda durdurmak gerekirse: →S. 537
- Yokuş aşağı gidişlerde, güvenli sürüş için motor frenini (vites küçültme) kullanınız.
  Devamlı frenlerin kullanılması, frenlerin fazla ısınmasına ve verimliliğinin azalmasına sebep olur. (→S. 186)

⚠ DİKKAT

- Eğimli bir yolda durduğunuzda, aracın geri ya da ileri kaymasını engellemek için fren pedalını ve park frenini kullanınız.
- Araç kullanırken, direksiyon konumunu, koltuğu ya da aynaları ayarlamayınız.
  Aksi takdirde, aracın kontrolünü kaybedebilir ve ciddi yaralanma ya da ölümle sonuçlanacak kazalara sebep olabilirsiniz.
- Ciddi yaralanmalara ya da ölüme sebebiyet vereceğinden yolcuların kollarının, kafalarının ya da vücutlarının diğer kısımlarının aracın dışında olmamasına dikkat ediniz.
- 4 tekerden aktif yükseklik kontrolü (AHC) sistemine sahip araçlar için, 500 mm'den derin bir yerde kullanıyorsanız, yükseklik seçim anahtarını kullanarak aracı en yüksek konuma alınız ve daha sonra 4 tekerden aktif yükseklik kontrolü sistemini kapatınız. Aracınızı 30 km/saat ya da daha düşük bir hızda kullanınız.

Kaygan yüzeylerde araç kullanırken

- Ani frenleme, ivmelenme ve direksiyonun çevrilmesi lastiklerin kaymasına neden olabilir. Bu durum bir kazayla sonuçlanacak şekilde araç hakimiyetini yitirmenize yol açabilir.
- Vites büyütme-küçültme ile yapılan motor freni gibi motor devrinde meydana gelen ani değişimler, bir kazayla sonuçlanacak şekilde aracınızın kaymasına sebep olabilir.
- Su birikintilerinden geçtikten sonra fren pedalına hafifçe basarak frenlerin düzgün şekilde çalıştığından emin olunuz. Islak fren balataları, frenlerin düzgün çalışmasını engelleyebilir. Sadece bir taraftaki frenlerin ıslak olması ve düzgün çalışmaması durumunda, direksiyon hakimiyeti bozulabilir ve kazaya sebebiyet verebilir.

Vites kolu konumunu değiştirirken

Gaz pedalına basılı haldeyken vites değiştirmemeye dikkat ediniz.
Bu durum, beklenmedik ani hızlanmalara neden olabilir ve ciddi yaralanma veya ölümle sonuçlanabilecek bir kazaya yol açabilir.

⚠ DİKKAT

■ Araç durduğunda

- Motor devrini yükseltmeyin.
  Vites “P” (park) ya da “N" (boş) konumunda değilse, araç ani ve beklenmedik bir şekilde hızlanabilir ve kazaya neden olabilir.
- Aracınızı, motor çalışır durumdayken uzun süreliğine terk etmeyiniz.
  Mecbur kalınırsa, aracı açık alana park ediniz ve egzoz gazlarının aracın içerisine girmediğini kontrol ediniz.
- Aracın kendiliğinden hareket etmesinden kaynaklanacak kazaları önlemek için motor çalışıyorken her zaman fren pedalını basılı tutunuz ve gerektiğinde park frenini uygulayınız.
- Araç eğimli yüzeyde durduğunda ileri veya geri kayarak kazaya sebep olmasını önlemek için her zaman fren pedalına basınız ve park frenini sıkıca uygulayınız.
- Motor devrini yükseltmekten kaçınınız.
  Araç duruyorken motor devrinin yükseltilmesi egzoz sisteminin aşırı ısınmasına neden olabilir ve araç etrafında yanıcı madde bulunması halinde yangına neden olabilir.

■ Araç park edildiğinde

- Araç güneş altındayken, araç içerisinde gözlük, çakmak, sprey ya da içecek teneke kutuları bırakmayınız.
  Aksi takdirde aşağıdaki durumlar meydana gelebilir:
  - Çakmaktan ya da sprey kutusundan gaz sızabilir ve yangına neden olabilir.
  - Araç içindeki sıcaklık artışı plastik lenslerin ya da gözlüklerin plastik kısımlarının deforme olmasına ya da kırılmasına neden olabilir.
  - İçecek kutuları kırılıp, içindekiler aracın içerisine dökülebilir ve aracın elektrik parçalarının kısa devre yapmasına neden olabilir.
- Her zaman park frenini çekiniz, vites kolunu “P” konumuna getiriniz, motoru durdurunuz ve aracınızı kilitleyiniz.
  Araç çalışır durumdayken aracınızı terk etmeyiniz.

⚠ DİKKAT

- Düşük hız dört tekerlekten çekiş sistemi gösterge ışığı yanmadan veya sönmeden, vites kolu hareket ettirildiğinde transfer konumu tam olarak değiştirilemeyebilir. Transfer ön ve arka her iki tahrik şaftını çözerek vites konumu her ne olursa olsun aracın serbestçe hareket etmesini sağlar. (Bu esnada uyarı ışığı yanıp sönecektir ve sesli uyarı duyulacaktır.)

  Böyle bir durumda otomatik şanzıman "P" konumunda olsa bile araç serbestçe harket edebilir. Siz veya bir başkası ciddi şekilde yaralanabilir. Transfer konumu değişim işlemini tamalaması gereklidir. (→S. 240)

- Araç çalışırken ya da motoru durdurduktan hemen sonra, egzoz borusuna dokunmayınız.
  Aksi takdirde yanıklar oluşabilir.

- Motor çalışır durumdayken aracınızı, kar yığınlarının yanında ya da kar yağarken terk etmeyiniz. Motor çalışır durumdayken aracınızın etrafında kar birikirse, egzoz gazları toplanıp aracın içine girer. Bu durum ciddi sağlık sorunlarına ya da ölüme sebep olabilir.

■ Egzoz gazları

Egzoz gazları kokusuz ve renksiz olan çok zararlı karbonmonoksit (CO) içerir. Egzoz gazlarını solumak ölüme ya da ciddi sağlık sorunlarına sebep olabilir.

- Aracınız havalandırmanın kötü olduğu bir yerde ise, motoru durdurunuz. Garaj gibi kapalı bir alanda egzoz gazları toplanıp arabanın içerisine girebilir. Bu durum ciddi sağlık sorunlarına ya da ölüme sebep olabilir.

- Egzoz belli periyodlarda kontrol edilmelidir. Korozyondan kaynaklan bir delik ya da çatlak olduğunda, bağlantılarda hasar ya da anormal bir ses olduğunda aracınızı Toyota bayisine gösteriniz. Sistemde bir arıza olduğunda egzoz gazları araç içerisine girip ölüme ya da ciddi sağlık sorunlarına neden olabilir.

⚠ DİKKAT

■ Araç içinde kısa süreli uyunduğunda

Her zaman motoru durdurunuz. Aksi takdirde, yanlışlıkla vites kolunu hareket ettirmeniz ya da gaz pedalına basmanız sonucunda kazaya yada motor ısınmasından dolayı yangına neden olabilirsiniz. Ayrıca havalandırmanın kötü olduğu bir yerde, egzoz gazları araç içerisine girerek ölüme ya da ciddi sağlık sorunlarına neden olabilir.

■ Fren yaparken

- Frenler ıslakken, aracı daha dikkatli kullanınız.
  Frenler ıslak olduğunda fren mesafesi artar ve aracın bir tarafı diğer tarafından farklı bir şekilde frenlemeye maruz kalabilir. Ayrıca park freni de güvenli bir şekilde aracı tutamayabilir.
- Fren destek fonksiyonu çalışmadığında, diğer araçları çok yakın takip etmeyiniz ve frenleme gerektiren yokuş aşağı inişlerden ya da keskin virajlardan kaçınınız.
  Bu durumda, frenleme hala mümkündür fakat pedala normalden daha fazla kuvvet uygulamak gerekecektir. Fren mesafesi de artabilir.
- Motor durması veya bayılması durumunda fren pedalını pompalamayınız.
  Fren pedalına her basışınızda, fren destek fonksiyonunun rezervini kullanmış olursunuz.
- Fren sistemi 2 ayrı hidrolik sistemden oluşur: Bir tanesi arızalandığında, diğer sistem çalışmaya devam eder. Bu durumda fren pedalına daha güçlü basılmalıdır. Fren mesafesi de artar.
  Yalnızca tek fren sistemi çalışır halde aracınızı sürmeyiniz. Derhal frenlerinizin onarımını yaptırınız.

⚠ UYARI

Sürüş esnasında

Aracınızı eğimde tutmak için gaz pedalına veya gaz pedalı ile fren pedalına birlikte basmayınız.

Aracı park ettiğinizde

Her zaman vites kolunu “P” konumuna alınız. Aksi takdirde, aracınız hareket edebilir ya da gaz pedalına yanlışlıkla basıldığında aniden hızlanabilir.

Aracın parçalarının hasar görmesini engellemek için

- Direksiyonu her iki yönde tam çevrili durumda uzun süre tutmayınız. Aksi takdirde, direksiyon pompası zarar görebilir.
- Tümseklerden geçişlerde, aracın tekerleklerine ve alt kısmına zarar vermemek için mümkün olduğunca yavaşlayınız.
- Sadece dizel motor: Yüksek hızlarda kullandıktan ya da rampa yukarı çıktıktan sonra motoru durdurmadan önce bir süre rölantide bekleyiniz. Turboşarj soğuduktan sonra motoru durdurunuz.
  Aksi takdirde turboşarj zarar görebilir.

Sürtme sesi duyarsanız (balata aşıntı göstergeleri)

Böyle bir durumda en kısa zamanda fren balatalarınızı Toyota yetkili servisinize kontrol ettiriniz ve değiştiriniz.
Balatalar değiştirilmezse diskte hasar meydana gelebilir.

Fren balataları ve/veya disk aşıntısı limitin üzerinde olduğunda araç kullanmak tehlikelidir.

⚠ UYARI

■ **Araç kullanırken lastik patlarsa**

Patlamış ya da hasarlanmış lastik aşağıdaki durumlara sebep olabilir. Direksiyonu sıkıca tutunuz ve yavaşlamak için yavaş yavaş frene basınız

- Aracınızı kontrol etmek güç olabilir.
- Araçtan anormal sesler gelecektir.
- Araç anormal davranacaktır.

Patlamış lastiği yenisiyle değiştiriniz. (→S. 512)

■ **Derin su birikintileriyle karşılaşırsanız.**

Şiddetli yağmur sonrası ortaya çıkabilecek derin su birikintilerinden aracınızı geçirmeyiniz. Aksi takdirde aracınızda belirtilen hasarlar ortaya çıkabilir.

- Motorun bayılması
- Elektriksel elemanlarda kısa devre
- Suya batma sebebiyle oluşabilecek motor hasarı

Sürüş esnasında derin su birikintilerine girmeniz ve aracın suya batması halinde Toyota bayisinin aracınızda aşağıda belirtilen hususları kontrol etmesini sağlayınız.

- Frenleme işlevi
- Motor, şanzıman, aktarma organları, diferansiyel vb için kullanılan yağ ya da sıvının kalitesi ve miktarı
- Kardan milinde, yataklarda ve süspansiyon bağlantılarında (mümkün olan yerlerde) yağın durumu ve tüm bağlantıların ve yatakların işlevselliği.

Motor çalıştırma düğmesi

Anahtar yanınızdayken, aşağıdaki durumlar gerçekleştiğinde, motor çalışır ya da motor çalıştırma düğmesi modu değişir.

■ Aracın çalıştırılması

STEP 1 Park freninin çekili olduğunu kontrol ediniz.

STEP 2 Vitesin "P" park konumunda olduğunu kontrol ediniz.

STEP 3 Sürücü koltuğuna oturunuz ve fren pedalına basınız.

Motor çalıştırma düğmesi gösterge ışığı yeşil renkli olacaktır.

STEP 4

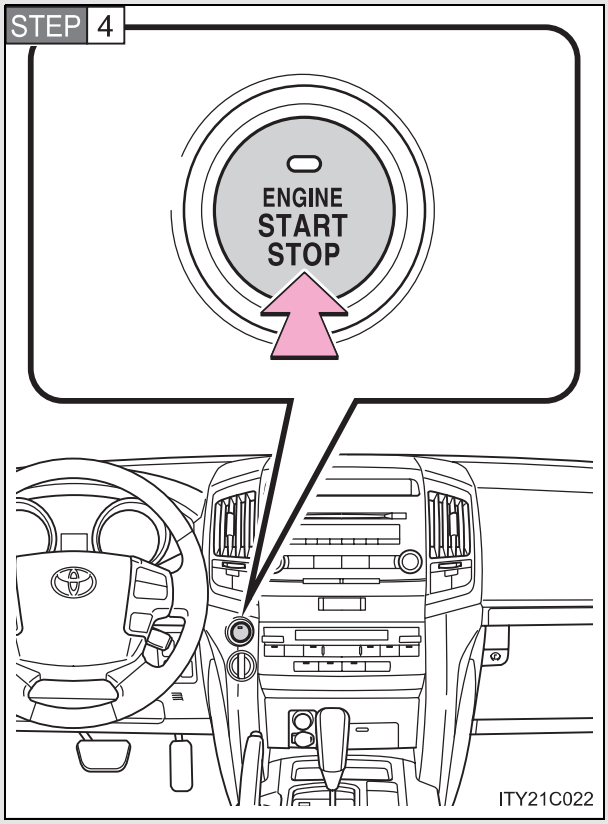

Motor çalıştırma düğmesine basınız.

Motor her modda çalıştırılabilir.

Motor tamamen çalışana kadar fren pedalına basmayı sürdürünüz. Motor, çalışana kadar ya da 30 saniye (hangisi kısa sürerse) marş yapacaktır.

Sadece dizel motor: Göstergesi yanar. Gösterge ışığı söndükten sonra motor çalıştırılmalıdır.

■ Motor çalıştırma düğmesinin modunu değiştirmek

Mod, fren pedalı basılı değilken motor çalıştırma düğmesine basılarak değiştirilebilir. (Düğmeye her basışta mod değişir)

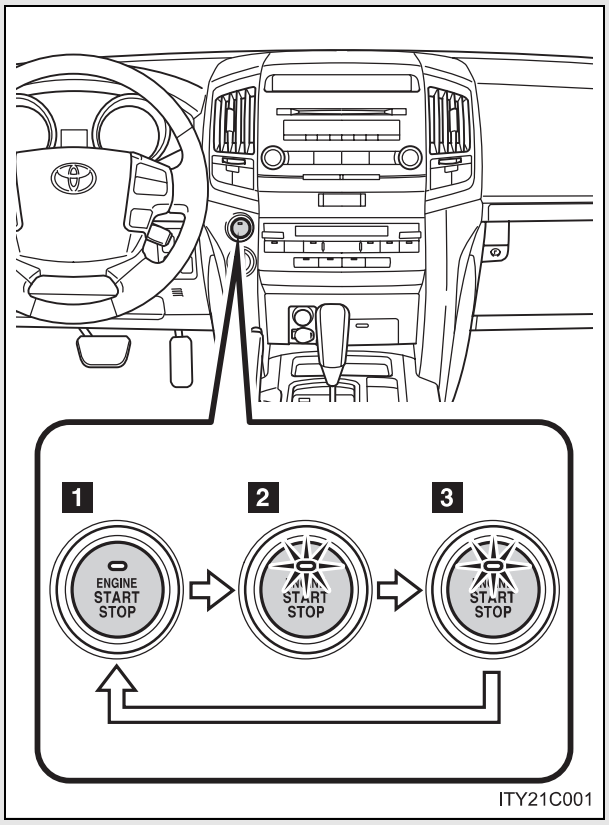

1 OFF (kapama)*

Dörtlü flaşörler kullanılabilir.

2 AKSESUAR modu

Müzik sistemi gibi bazı elektrikli parçalar kullanılabilir.

Motor çalıştırma düğmesi ışığı amber renkli olacaktır.

3 KONTAK AÇIK modu

Bütün elektrikli parçalar kullanılabilir.

Motor çalıştırma düğmesi ışığı amber renkli olacaktır.

*: Motoru durdururken vites kolu "P" harici bir konumdaysa motor çalıştırma düğmesi "OFF" konumuna değil ACCESSORY (AKSESUAR) moduna geçer.

Direksiyon kilidi çözülmediğinde

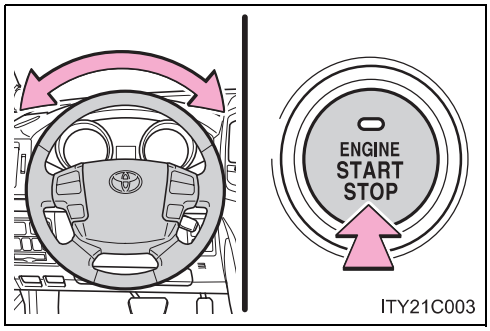

Motor çalıştırma düğmesi üzerindeki yeşil gösterge ışığı yanıp sönecek ve araç bilgi ekranında uyarı mesajı gözükecektir. Direksiyonu sağa ya da sola çevirirken motor çalıştırma düğmesine bir daha basınız.

Motorunuz çalışmıyorsa

Motor blokaj sistemi (immobilizer) iptal edilmemiş olabilir. (→S. 112)

Motor çalıştırma düğmesi ışığı amber renkli yanıp söndüğünde

Sistemde arıza olabilir. Aracınızı hemen Toyota bayisine kontrol ettiriniz.

Otomatik güç kesme fonksiyonu

Araç vites kolu “P” konumundayken ACCESSORY modunda bir saatten fazla bırakılırsa, kontak (ENGINE START STOP) düğmesi otomatik olarak OFF moduna geçer.

Elektronik anahtar pilinin bitmesi

→S. 44

Elektronik anahtarın pili deşarj olduğunda

→S. 525

Sistemin çalışmasını etkileyebilecek durumlar

→S. 42

Giriş fonksiyonuyla ilgili not

→S. 45

⚠ DİKKAT

■ Araç çalıştırılırken

Aracı, her zaman sürücü koltuğunda otururken çalıştırınız. Hiç bir koşulda aracı çalıştırırken gaz pedalına basmayınız.
Aksi takdirde, ciddi yaralanmalara veya ölüme neden olabilecek kazalar meydana gelebilir.

■ Acil durumda motorun durdurulması

Aracı kullanırken, acil bir durumda motoru durdurmak isterseniz motor çalıştırma düğmesini 3 saniyeden fazla basılı tutunuz.
Acil durumlar dışında motor çalıştırma düğmesine dokunmayınız. Sürüş sırasında motorun durdurulması direksiyon hakimiyeti veya fren kontrolünün kaybına neden olmaz, ancak bu sistemlere sağlanan güç desteği kesilir. Bu da direksiyonu döndürmeyi ve fren yapmayı zorlaştırır, bu nedenle güvenli olduğu anda aracı kenara çekiniz ve durdurunuz.

⚠ UYARI

■ Akünün boşalmasını önlemek için

Motor çalıştırma düğmesini, motor çalışmıyorken, AKSESUAR ya da KONTAK AÇIK modunda uzun süre bırakmayınız.

■ Araç çalıştırılırken

- Soğuk motorun devrini aşırı yükseltmeyiniz.
- Motor çok zor çalışıyor ya da sık sık duruyorsa, aracınızı bir an önce kontrol ettiriniz.

Sürüş koşullarına uygun vites konumunu seçiniz.

■ Vites kolunun hareketi

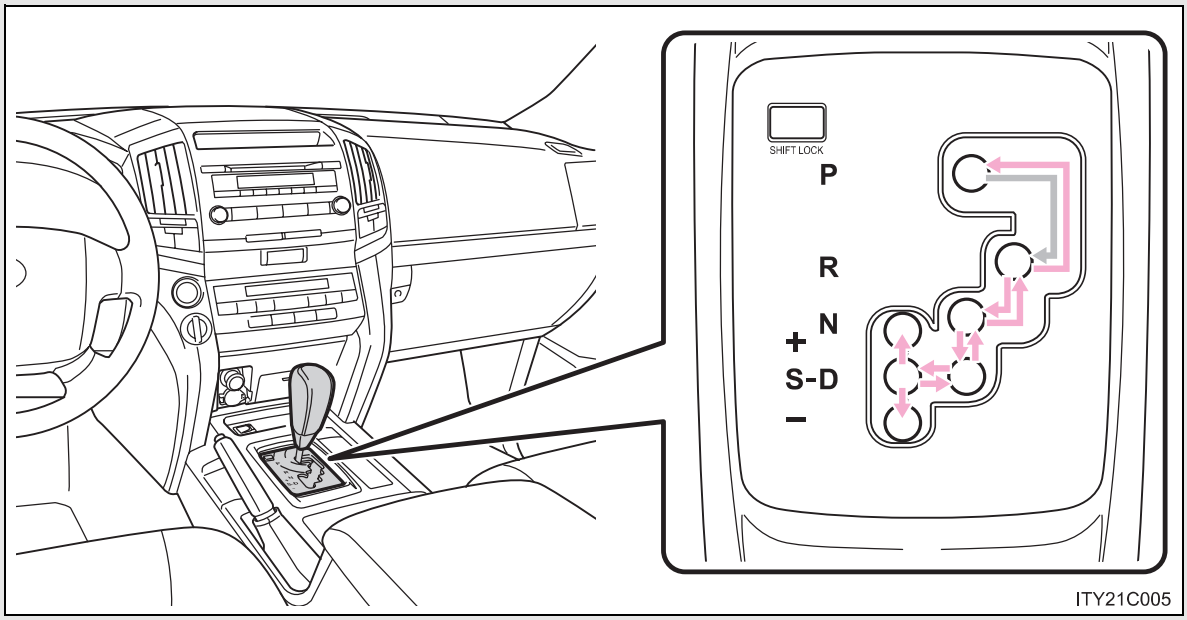

Motor çalıştırma düğmesi KONTAK AÇIK modundayken, fren pedalına basınız ve vites kolunu hareket ettiriniz.

■ Vites kolu konumu

Vites konumu	Fonksiyon
P	Araç park halinde ya da aracı çalıştırırken
R	Geri
N	Boş konum
D	Normal sürüş konumu*1
S	"S" sürüş konumu*2 (→S. 187)

*1:Normal sürüş için yakıt tüketimini iyileştirmek ve sesi azaltmak için vites kolunu "D" konumuna alınız.

*2:"S" modunu kullanarak vites değiştirdiğinizde, aracın motor frenini kontrol edebilirsiniz.

■ Sürüş modunun seçilmesi

Sürüş ya da çalışma koşullarına göre aşağıdaki sürüş modları seçilebilir.

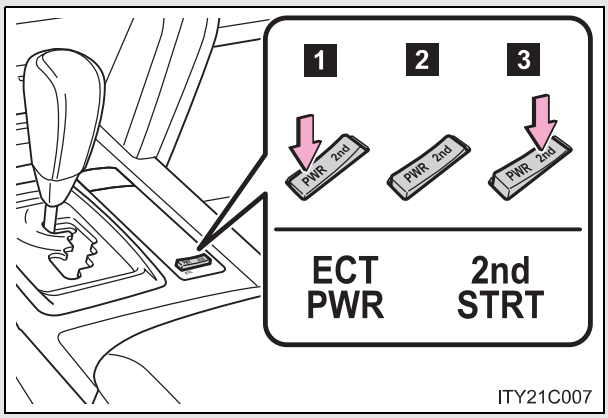

1 Güç modu

Daha güçlü hızlanma ve dağlık bölgede kullanmak için.

2 Normal mod

3 İkinci viteste kalkış modu

Kar gibi kaygan yüzeylerde aracı çalıştırmak için.

Normal moda dönmek için "2nd" ye basınız.

“S” modunda vites değiştirme aralıkları

Vites kolunu “S” konumuna getiriniz ve vites kolunu kullanınız.

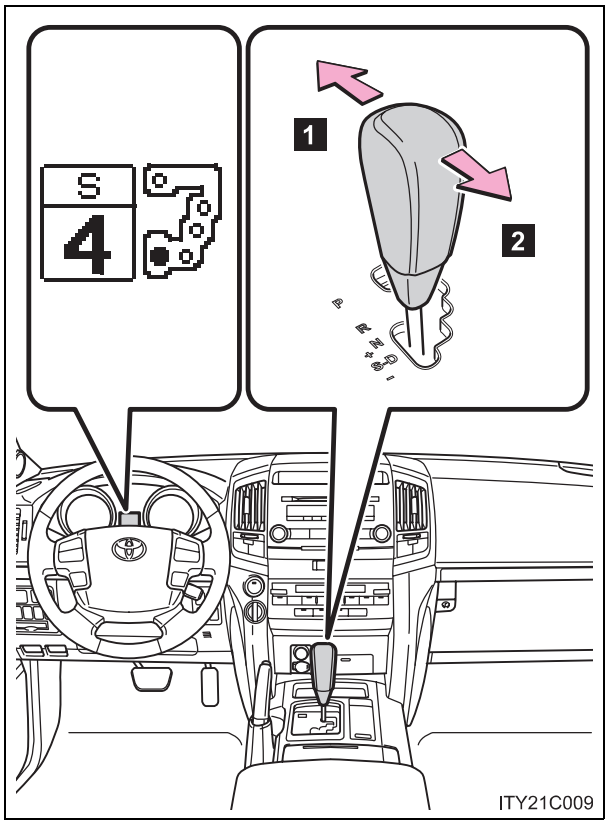

1 Vites yükseltme
2 Vites düşürme

“S” modundaki başlangıç vitesi aracın hızına göre “5” ya da ”4.” vitese (6 vitesli modeller) ya da “4.” vitese (5 vitesli modeller) ayarlanır. Ayrıca, başlangıç vitesi AI-SHIFT akıllı vites değiştirme, vites kolu “D” konumundayken aktif hale gelmiş ise “3” ya da “2” (6 vitesli modeller) ya da “3” vitese (5 vitesli modeller) ayarlanabilir. (→S. 189)

■ Vites aralıkları ve fonksiyonları

Vites	Fonksiyon
6 (Sadece 6 vitesli modeller)	Aracın hızı ve sürüş koşullarına göre 1'den 6' e vites değişimi otomatik olarak yapılır.
5	Aracın hızı ve sürüş koşullarına göre 1'den 5' e vites değişimi otomatik olarak yapılır.
4	Aracın hızı ve sürüş koşullarına göre 1'den 4' e vites değişimi otomatik olarak yapılır.
3	Aracın hızı ve sürüş koşullarına göre 1'den 3' e vites değişimi otomatik olarak yapılır.
2	Aracın hızı ve sürüş koşullarına göre 1'den 2' e vites değişimi otomatik olarak yapılır.
1	1. vites ayarlanır.

Düşük vites, yüksek vitesten daha fazla motor freni yaratır ve motor devri de artar.

■ **“S” sürüş konumu**

Vites “5” (6 vitesli modeller) ya da “4” (5 vitesli modeller) ya da daha düşük olduğunda, vites kolu “+” yönünde tutulduğunda vites “6” (6 vitesli modeller) ya da “5” (5 vitesli modeller) vitese geçer.

■ **Vites küçültme sınırlaması uyarı sesi (“S” modunda)**

Güvenliği ve sürüş performansını sağlamak açısından vites küçültmede bazı kısıtlamalar olabilir. Bazı durumlarda, vites kolu kullanılsa dahi vites küçültme mümkün olmayabilir. (Uyarı sesi iki kere duyulur.)

■ **Sabit hız kontrol sistemini kullanırken**

“5” ten “4” vitese düşürüldüğünde bile, “S” modunda motor freni uygulanmayacaktır. (→S. 218)

■ **İkinci viteste çalıştırma modunun otomatik devre dışı kalması**

İkinci viteste çalıştırma modu kullanıldıktan sonra motor durdurulursa, ikinci viteste çalıştırma modu otomatik olarak devre dışı kalır.

■ **Vites kolu “P” konumundan çıkarılamazsa**

→S. 522

■ **Vites kolu “S” konumuna alınmasına rağmen, “S”göterge ışığı yanmıyorsa**

Bu durum otomatik şanzımanda bir arıza olduğu anlamına gelebilir. Aracınızı hemen Toyota bayisine kontrol ettiriniz.
(Bu durumda araç, vites kolu “D” konumunda olduğu gibi çalışacaktır.)

■ **AI-SHIFT (Akıllı vites değiştirme)**

“AI-SHIFT” Akıllı vites değiştirme, sürücünün performansına ve sürüş koşullarına göre vitesi otomatik olarak optimum vitese ayarlar.
“AI SHIFT” Akıllı vites değiştirme, vites kolu “D” konumundayken otomatik olarak çalışır. (Vites kolu “S” konumuna alındığında bu özellik iptal olur.)
Güç modundayken, gaz pedalına basarken motor devri yüksek kalır ve ayağınızı gaz pedalından çekerken de yüksek kalabilir. Bu bir arıza belirtisi değildir.

Sinyal kolu

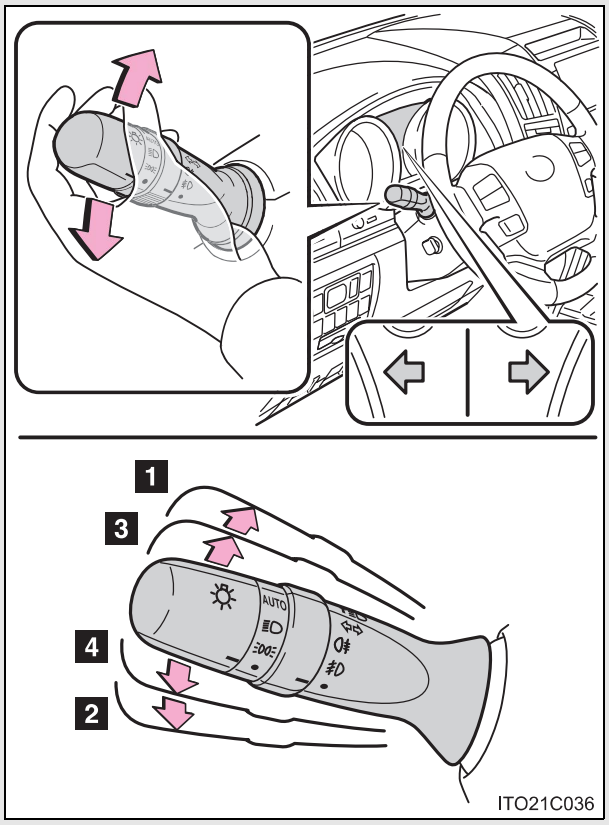

1 Sağa dönüş

2 Sola dönüş

3 Şerit değişimi sırasında sinyal kolunu gösterilen yönde bir parça hareket ettirip tutunuz.

Sağ sinyal, sinyal kolu serbest bırakılıncaya kadar yanıp sönecektir.

4 Şerit değişimi sırasında sinyal kolunu gösterilen yönde bir parça hareket ettirip tutunuz.

Sol sinyal, sinyal kolu serbest bırakılıncaya kadar yanıp sönecektir.

■ **Sinyallerin çalışması**

Motor çalıştırma düğmesi KONTAK AÇIK modunda.

■ **Sinyaller normalden daha hızlı yanıp sönüyorsa**

Ön veya arka sinyal ampullerinin sağlam olup olmadığını kontrol ediniz.

Park freni

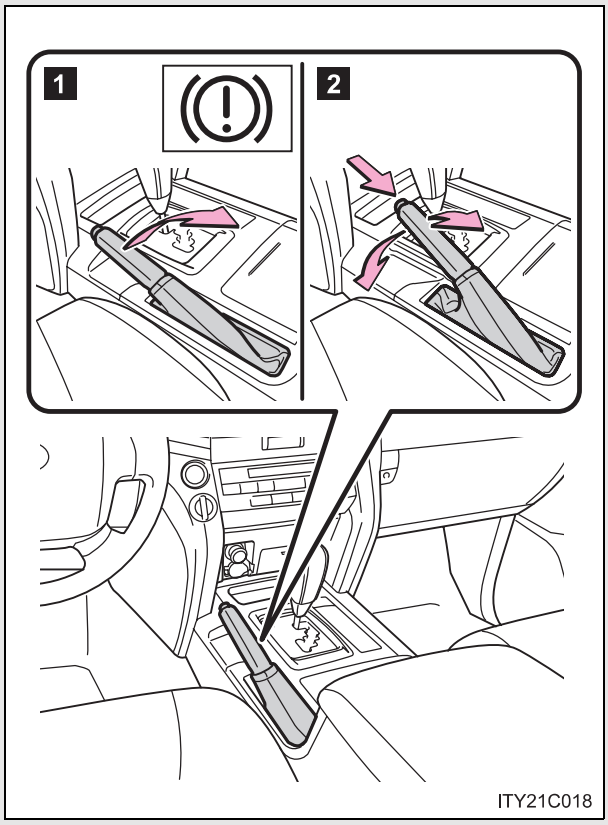

1 Park frenini devreye alma

Fren pedalına basarken, park frenini sonuna kadar çekiniz.

2 Park frenini indiriniz.

Yavaşça kolu kaldırınız ve düğmeye basarak sonuna kadar indiriniz.

■ Kışın kullanım

Kış mevsiminde park freni kullanımı için kış şartlarında araç kullanım ipuçları kısmına bakınız. (→S. 263)

⚠ UYARI

■ Sürüş öncesi

Park frenini sonuna kadar indiriniz.
Park freni çekili konumda aracı kullanmak fren sisteminin aşırı ısınmasına sebep olacak ve fren performansı azalıp, fren aşıntısı da artacaktır.

Korna

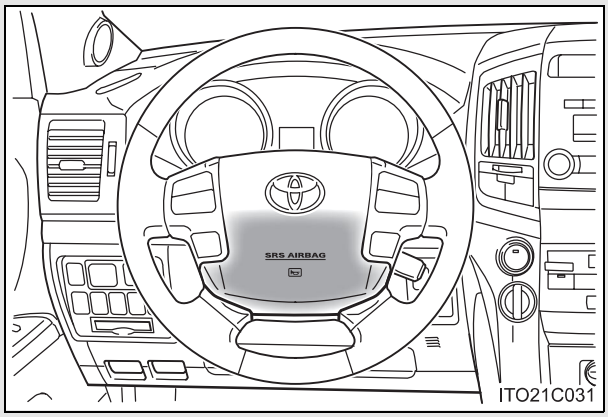

Kornayı çalmak için, işaretine ya da yakınına basınız.

■ **Direksiyon simidi ayarlandıktan sonra (Manual yükseklik ayarlı ve teleskopik direksiyon simidine sahip araçlar)**

Direksiyon simidinin tam olarak kilitlendiğini kontrol ediniz.
Direksiyon simidi tam olarak kilitlenmediyse, korna çalmayabilir.
(→S. 93)

Göstergeler ve sayaçlar

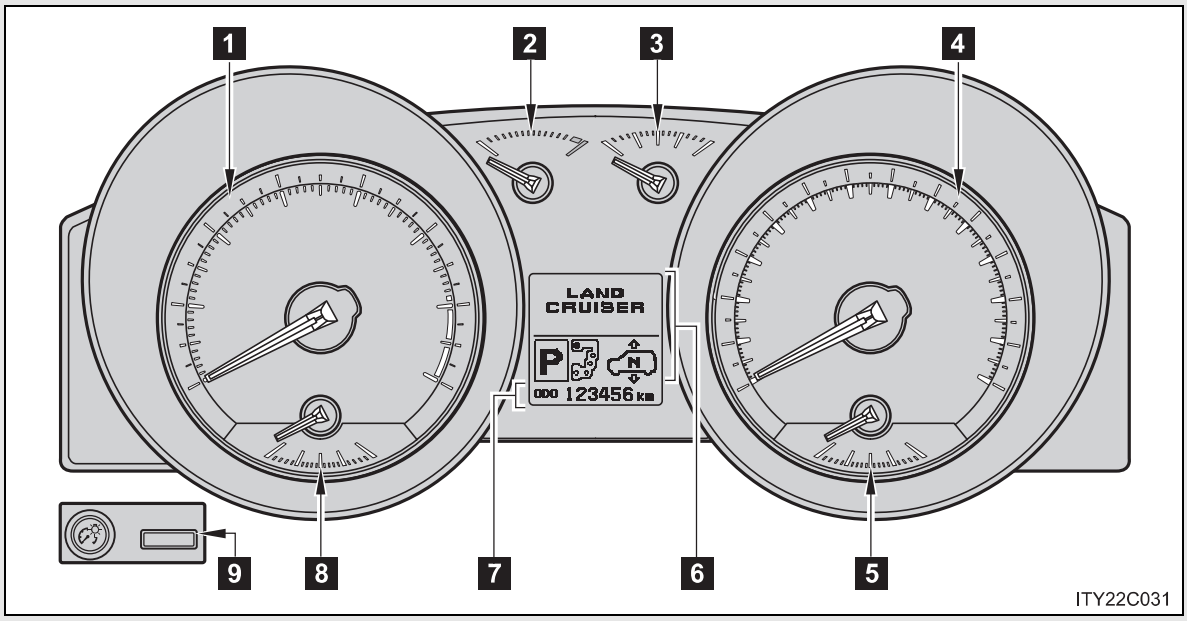

Aşağıdaki göstergeler ve sayaçlar motor çalıştırma düğmesi KONTAK AÇIK konumuna alındığında yanar.

1 Devir saati

Dakikadaki motor dönüş hızını gösterir.

2 Motor soğutma sıvısı sıcaklık göstergesi

Motor soğutma sıvısı sıcaklığını gösterir.

3 Yakıt göstergesi

Yakıt deposunda kalan yakıt miktarını gösterir.

4 Hız göstergesi

Araç hızını gösterir.

5 Voltmetre

Şarj durumunu gösterir.

6 Araç bilgi ekranı

→S. 199

7 Kilometre sayacı ve sıfırlanabilir kilometre sayacı

Kilometre sayacı Aracın toplam yaptığı kilometreyi gösterir.

Sıfırlanabilir kilometre sayacı: Sayaç sıfırlandıktan sonra aracın yaptığı kilometreyi gösterir. Farklı iki mesafeyi kaydetmek amacıyla sayaç A ve B bağımsız olarak kullanılabilir.

8 Yağ basınç göstergesi

Yağ basıncını gösterir.

9 Kilometre sayacı/sıfırlanabilir kilometre sayacı ve sıfırlanabilir kilometre sayacı sıfırlama düğmesi

Kilometre sayacı ve sıfırlanabilir kilometre sayacı göstergesi arasında geçiş yapar. Ekranda sıfırlanabilir kilometre gözüktüğünde, düğmeye basılı tutulduğunda sayaç sıfırlanacaktır.Ekranda sıfırlanabilir kilometre gözüktüğünde, düğmeye basılı tutulduğunda sayaç sıfırlanacaktır.

Gösterge paneli ışıklarının kontrolü

Gösterge paneli parlaklığı ayarlanabilir.

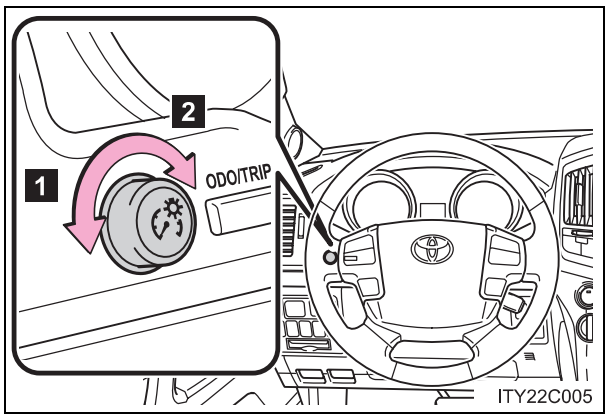

1 Koyu

2 Parlak

⚠ UYARI

■ **Motoru ve motor parçalarını korumak için**

- Devir saati ibresinin, maksimum motor devrini gösteren kırmızı bölgeye geçmesine izin vermeyiniz.
- Motor soğutma sıcaklığı ibresi kırmızı (H) bölgedeyse, motor hararet yapıyor olabilir. Bu durumda aracı güvenli bir yerde hemen durdurunuz ve soğuduktan sonra motoru kontrol ediniz. (→S. 532)

■ **Sürüş esnasında**

- Voltmetre 19 volttan daha fazla ya da 9 volttan daha az gösteriyorsa, aküde arıza olabilir. Aracınızı kontrol ettirmek için Toyota bayisine götürünüz.
- Yağ basıncı göstergesi düzgün çalışmadığında, motoru derhal durdurunuz ve Toyota yetkili servisine başvurunuz.

Gösterge ve uyarı ışıkları

Gösterge panelindeki ve ön paneldeki göstergeler ve uyarı ışıkları, araçtaki birçok sistem hakkında sürücüye bilgi verir.

▶ Gösterge paneli

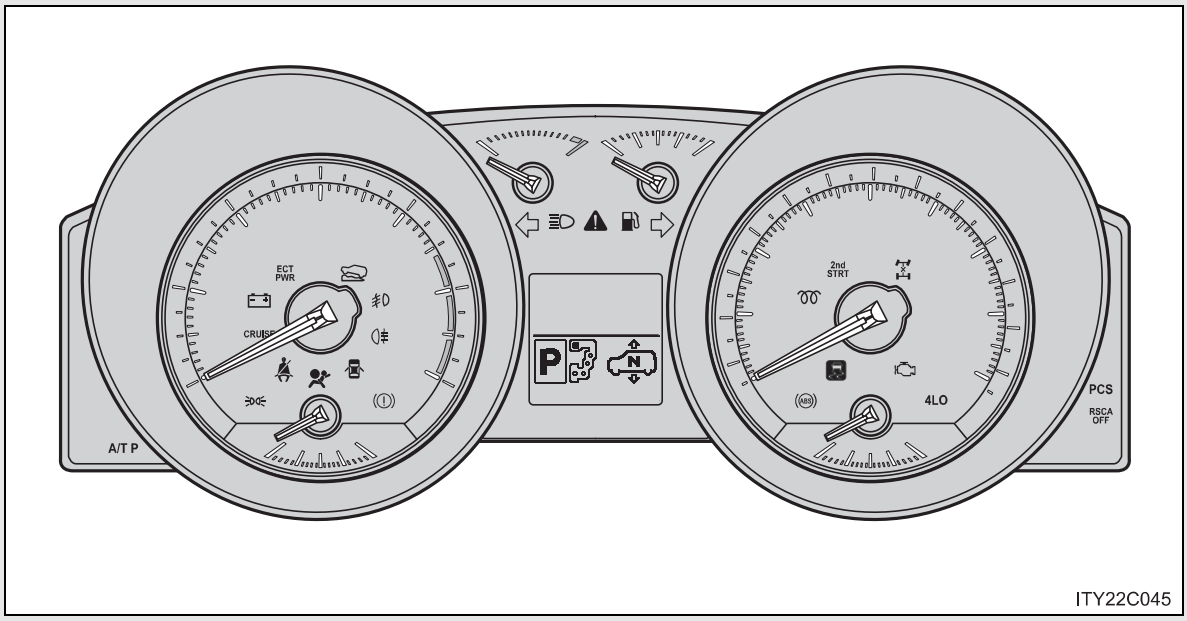

ITY22C045

▶ Ön panel (navigasyon sistemi olan araçlar)

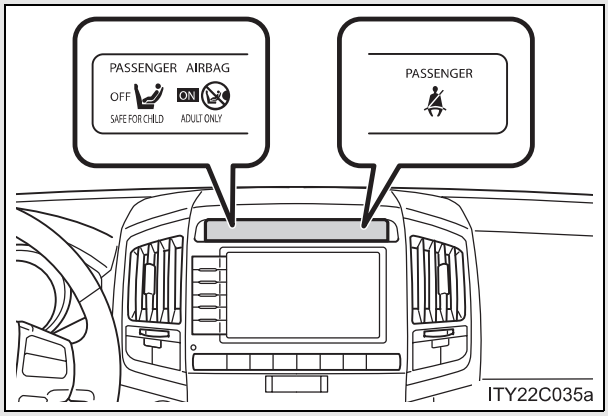

ITY22C035a

▶ Ön panel (navigasyon sistemi olmayan araçlar)

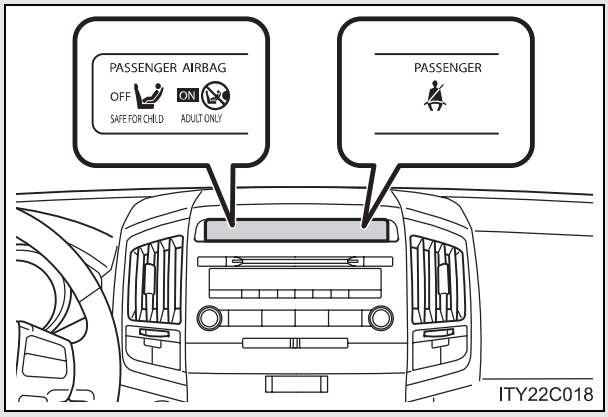

ITY22C018

■ Göstergeler

Göstergeler araçtaki birçok sistemin çalışmasıyla ilgili sürücüye bilgi verir.

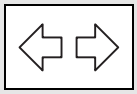

Sinyal gösterge ışıkları (→S. 190)



Uzun huzme far gösterge ışığı (→S. 202)



Park lambaları uyarı ışığı (→S. 202)



(bazı modellerde)

Ön sis farı gösterge ışığı (→S. 207)



Arka sis farı gösterge ışığı (→S. 207)



Sabit hız kontrol sistemi uyarı ışığı (→S. 218)



*1 Kayma göstergesi (→S. 250)

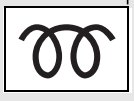

*1 (dizel motor)

Motor ön ısıtma gösterge ışığı(→S. 181)



*1 (bazı modellerde)

Arazi kullanım destek sistemi göstergesi (→S. 245)



*1 Perde hava yastıklarının, yuvarlanma sırasında açılmasını iptal etme göstergesi (→S. 145)



"PWR" modu gösterge ışığı (→S. 186)



Otomatik şanzımanı ikinci viteste çalıştırma göstergesi (→S. 186)



Düşük hızda dört tekerlekten sürüş gösterge ışığı (→S. 240)



Merkez diferansiyel kilit göstergesi(→S. 240)



*1 Hava yastığı manuel devre dışı göstergesi (→S. 167)

■ Uyarı ışıkları

Uyarı ışıkları, araçtaki sistemlerde oluşabilecek arızaları sürücüye bildirir. (→S. 499)

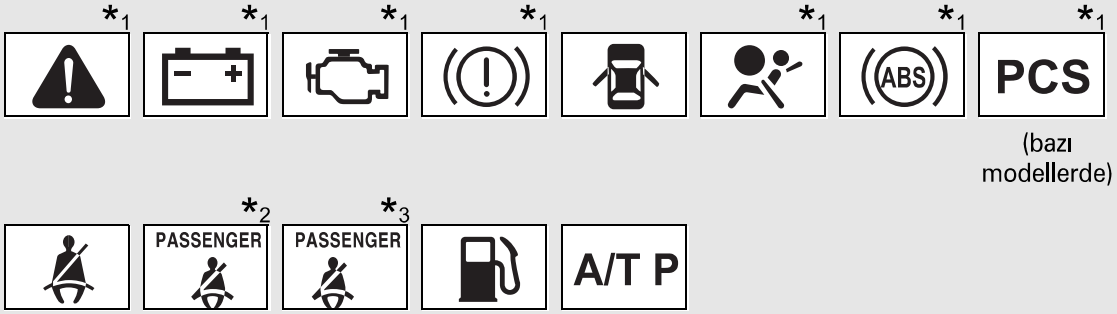

*1:Bu ışıklar, motor çalıştırma düğmesi KONTAK AÇIK yapıldığında, sistemin çalışma kontrolünün yapıldığını belirtmek için yanar. Bir kaç saniye sonra ya da motor çalıştırıldığında sönerler. Işığın yanmaması ya da yanıp sönmemesi, o sistemde arıza olabileceğini gösterir. Aracınızı Toyota bayisine kontrol ettiriniz.

*2:Navigasyon sistemi olan araçlar

*3:Navigasyon sistemi olmayan araçlar

⚠ DİKKAT

■ Güvenlik sistemi uyarı ışıkları yanmıyorsa

Aracı çalıştırdığınızda Yüzey Algılayıcı ABS ve SRS hava yastığı uyarı ışıkları gibi güvenlik sistemi ışıklarının yanmaması, bu sistemlerde arıza olduğu anlamına gelir ve bu sistemler, kaza anında devreye giremeyeceklerinden ciddi yaralanmalar yada ölümle sonuçlanabilecek kazalarda koruma sağlayamazlar. Böyle bir durumda aracınızı hemen Toyota bayisine kontrol ettiriniz.

Araç bilgi ekranı

Araç bilgi ekranı, sürücüye sürüş ile ilgili bilgiler sunar.

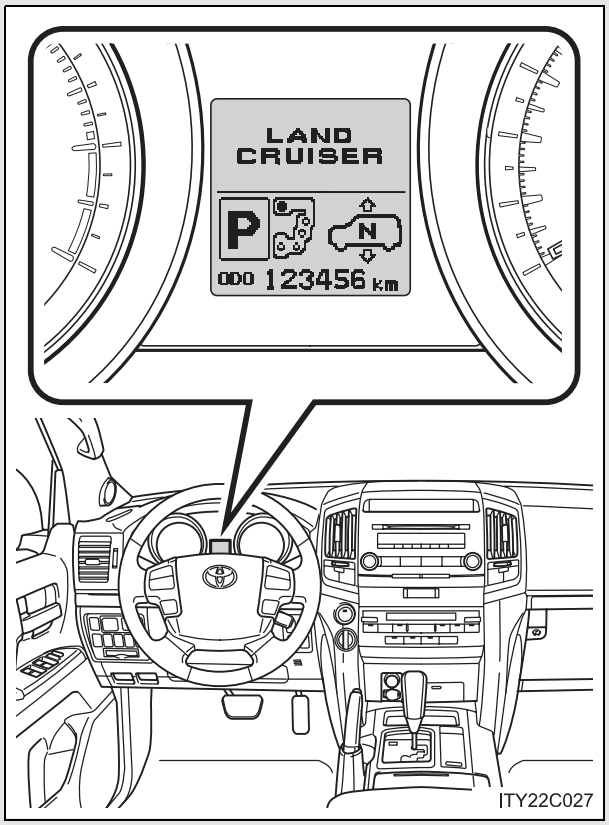

- Sürüş bilgisi (→S. 200)

  Sürüş menzilini, yakıt tüketimini ve sürüşle ilgili diğer bilgileri gösterir.

- Toyota park destek sensörü göstergesi (→S. 222)

  Toyota park destek sensörü kullanılırken otomatik olarak görünür.

- AHC kontrol göstergesi (→S. 230)

- Arazi kullanım destek sistemi göstergesi (→S. 245)

  Arazi kullanım destek sistemi kullanıldığında otomatik olarak görüntülenir.

- Vites konumu ve vites aralığı (→S. 185)

- Uyarı mesajları (→S. 504)

  Araçtaki sistemlerde bir arıza olduğunda otomatik olarak ekranda gözükür.

Ekranın değiştirilmesi

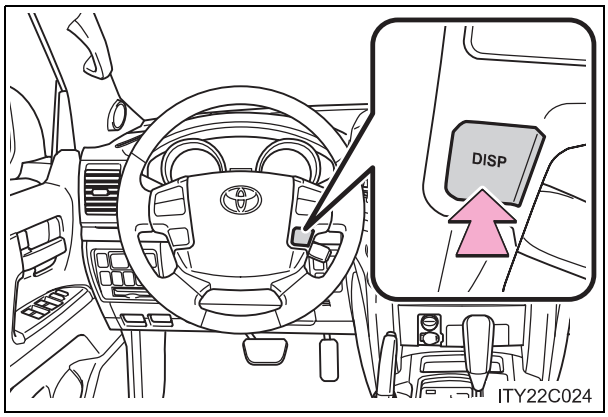

Ekrandaki bilgiler “DISP" düğmesine basılarak değiştirilebilir.

Sürüş bilgisi

Anlık yakıt tüketimi

Anlık yakıt tüketimini gösterir.

Ortalama yakıt tüketimi

Araç yakıt aldıktan sonraki ortalama yakıt tüketimini gösterir.

Sürüş menzili

Kalan yakıt miktarına göre aracın gidebileceği maksimum mesafeyi gösterir.

- Mesafe, kullanıcının ortalama yakıt tüketimi baz alınarak hesaplanır. Sonuç olarak, gerçek mesafe, gösterilen mesafeden farklı olabilir.
- Yakıt deposuna çok az miktarda yakıt eklendiğinde, gösterge değişmeyebilir.

Ortalama araç hızı

Motor çalıştıktan sonraki ortalama araç hızını gösterir.

Sürüş mesafesi

Motor çalıştıktan sonra katedilen mesafeyi gösterir.

Sistem kontrol göstergesi

Motor çalıştırma düğmesi KONTAK AÇIK moduna getirildikten sonra, sistem kontrolü yapılırken "LAND CRUISER" yazısı görülür. Sistem kontrolü tamamlandığında, normal ekran geri dönecektir.

Likit kristal ekran

Ekranda küçük noktalar belirebilir. Bu, likit kristal ekranın özelliğidir ve problem olduğu anlamına gelmez.

⚠ UYARI

Düşük sıcaklıklarda araç bilgi ekranı

Likit kristal bilgi ekranını kullanmadan önce aracın içerisinin ısınmasını sağlayınız. Çok düşük sıcaklıklarda bilgi ekranı tepkisi yavaşlayabilir ve görüntü değişimi gecikebilir.

Far anahtarı

Farlar manuel ya da otomatik olarak çalışabilir.

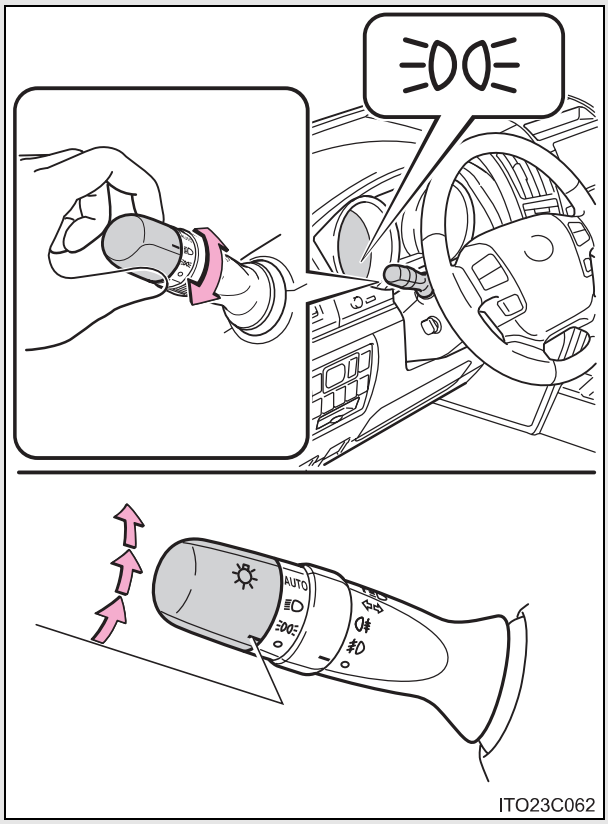

Park, plaka ve gösterge paneli aydınlatma lambaları yanar.

Farlar ve yukarıda belirtilen lambalar yanar.

AUTO (bazı modellerde)

Farlar ve yukarıda belirtilen lambalar yanar ve otomatik söner. (Motor çalıştırma düğmesi KONTAK AÇIK konumunda olduğunda.)

Uzun huzme farın yanması

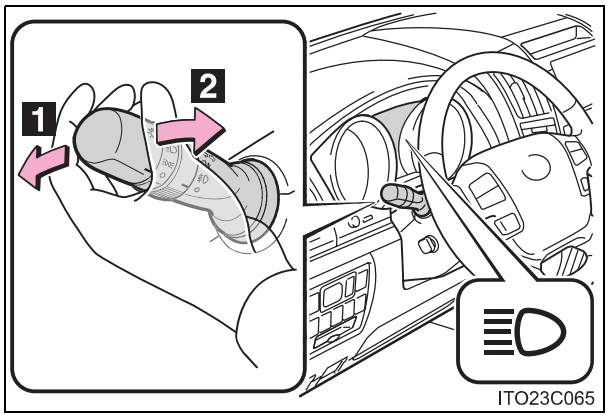

1 Farlar yanık konumdayken, uzun huzmeyi devreye sokmak için kolu ileriye doğru itiniz.

Uzun huzme farını söndürmek için kolu orta konumuna çekiniz.

2 Uzun huzmeyi devreye sokmak için kolu kendinize doğru çekiniz.

Söndürmek için ise kolu bırakınız. Kısa far yanık veya sönükken selektör yapabilirsiniz.

Manuel far huzme seviyesi ayar düğmesi (bazı modellerde)

Far huzme seviyesi, araçtaki yolcu sayısına ve aracın yüklü olmasına bağlı olarak ayarlanabilir.

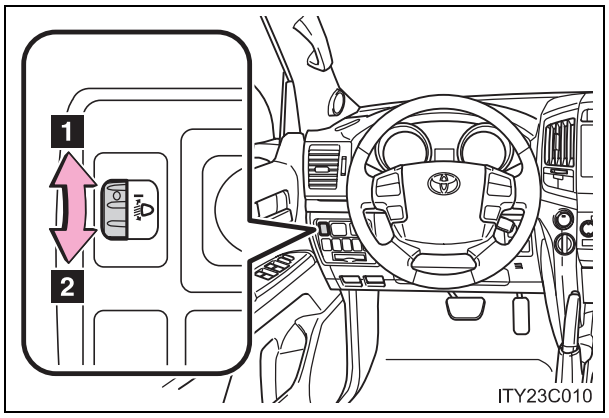

1 Far huzme seviyesi artar

2 Far huzme seviyesi azalır

■ Far huzme ayar tablosu

▶ Araç kategorisi M1* üçüncü sıra koltuklarla birlikte

Yolcu ve yük durumu		Düğme konumu	
Sürücü ve yolcular	Bagaj yükü	4 tekerden AHC-aktif yüksek kontrollü	4 tekerden AHC-aktif yüksek kontrolsüz
Sürücü	Yok	0	0
Sürücü ve ön yolcu	Yok	0	0
Sürücü, ön yolcu ve arkadaki yolcular arkaya en uzak noktada	Yok	0.5	2
Tüm koltuklar dolu	Yok	0.5	4
Tüm koltuklar dolu	Tam dolu bagaj	0.5	4.5
Sürücü	Tam dolu bagaj	0.5	5

▶ Araç kategorisi M1* üçüncü sıra koltuklar olmadan

Yolcu ve yük durumu		Düğme konumu	
Sürücü ve yolcular	Bagaj yükü	4 tekerden AHC-aktif yüksek kontrollü	4 tekerden AHC-aktif yüksek kontrolsüz
Sürücü	Yok	0	0
Sürücü ve ön yolcu	Yok	0	0
Sürücü, ön yolcu ve arkadaki yolcular arkaya en uzak noktada	Yok	0.5	2
Tüm koltuklar dolu	Yok	0.5	2
Tüm koltuklar dolu	Tam dolu bagaj	0.5	5
Sürücü	Tam dolu bagaj	0.5	5

▶ Araç kategorisi N1* olan modeller

Yolcu ve yük durumu		Düğme konumu
Sürücü ve yolcular	Bagaj yükü	
Sürücü	Yok	0
Sürücü	Maksimum yük	5

*: Araç kategorisi için Toyota bayisine başvurunuz.

■ Gün boyu aydınlatma sistemi (Bazı modellerde)

Motor çalıştırıldığında ve park freni indirildiğinde, aracınızın dğer sürücülere daha fazla görünmesini sağlamak için farlar otomatik olarak (düşük parlaklıkta) yanar. Gün boyu aydınlatma sistemi gece kullanımlar için dizayn edilmemiştir.

Far kontrol sensörü (bazı modellerde)

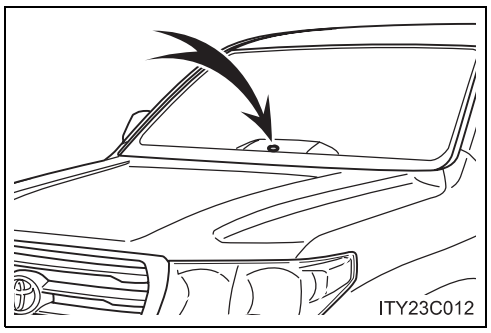

Sensör üzerine bir cisim koyulduğunda ya da ön cama sensörü kapatan bir cisim asıldığında, sensör düzgün çalışmayabilir.

Böyle bir durumda, sensör ortam aydınlatmasını tam olarak algılayamayabilir ve otomatik far siteminin arızalanmasına sebep olabilir.

Otomatik far söndürme sistemi

- Far anahtarı konumundayken: Motor çalıştırma düğmesi ACCESSORY ya da OFF moduna alındığında farlar otomatik olarak söner.
- Far anahtarı AUTO konumundayken: Motor çalıştırma düğmesi ACCESSORY (aksesuar) yada OFF konumuna getirildiğinde ve sürücü kapısı açıldığında, farlar ve tüm ışıklar otomatik olarak söner.

Farları tekrar yakmak için motor çalıştırma düğmesini KONTAK AÇIK moduna alınız ya da far anahtarını kapatınız ve daha sonra ya da konumuna getiriniz.

Açık ışık hatırlatma sesi

Farlar açıkken, motor çalıştırma düğmesi ACCESSORY ya da OFF konumuna getirilip sürücü kapısı açıldığında bir uyarı sesi duyulur.

Toyota bayisinde yapılabilecek kişiselleştirmeler

Sensör hassasiyet ayarları değiştirilebilir.
(Kişiselleştirilebilen donanımlar →S. 559)

⚠ UYARI

Akünün boşalmasını önlemek için

Motor çalışmıyorken, farları uzun süre açık bırakmayınız.

Sis lambası anahtarı

Sis farları, yağmurlu ya da sisli havalar gibi görüş mesafesinin az olduğu zamanlarda, görülmeyi iyileştirir. Sis farları, park lambaları ya da farlar yandığında kullanılabilir. (Ön ve arka sis farı anahtarına sahip araçlar için, arka sis farı, ön sis farı yandığında kullanılabilir.)

▶ Ön ve arka sis farları

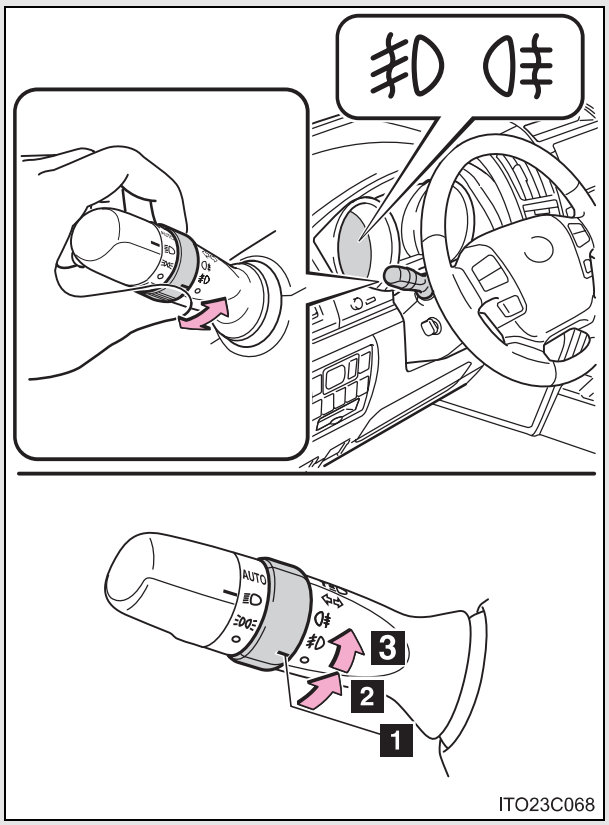

1 OFF (KAPALI)

2 Ön sis farları devrede

3 Ön ve arka sis farları birlikte ON (Bileziğin yeniden çevrilmesi sadece arka sis farlarını OFF yapacaktır.)

Sis farı anahtarını bıraktığınızda bilezik konumuna geri dönecektir.

Farlar söndürüldükten sonra arka sis lambaları farları tekrar yaksanız dahi yanmayacaktır.

▶ Arka sis farı anahtarı

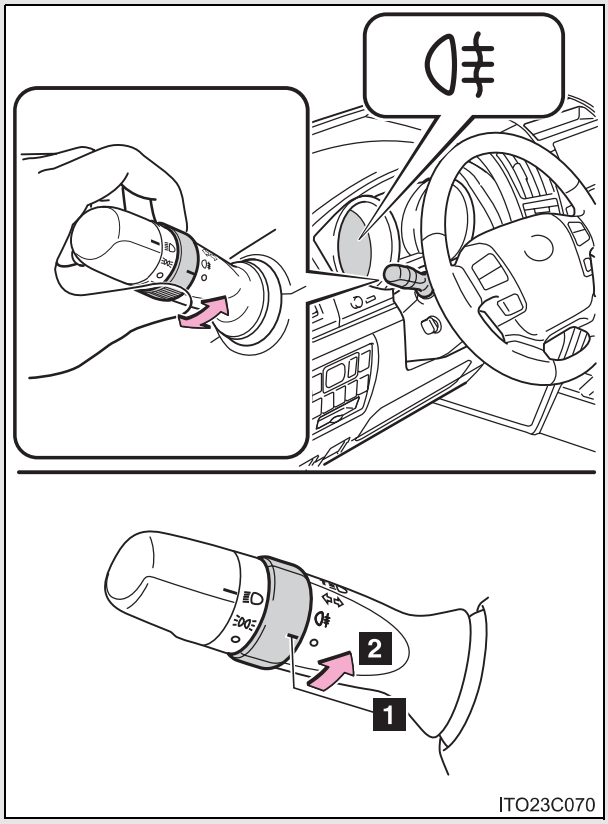

1 OFF (KAPALI)

2 Arka sis farı devrede

Ön cam silecekleri ve yıkayıcıları

▶ Fasıla ayarına sahip fasılalı silecek

Fasılalı çalışma konumda sileceklerin çalışma aralığı ayarlanabilir.(seçildiğinde).

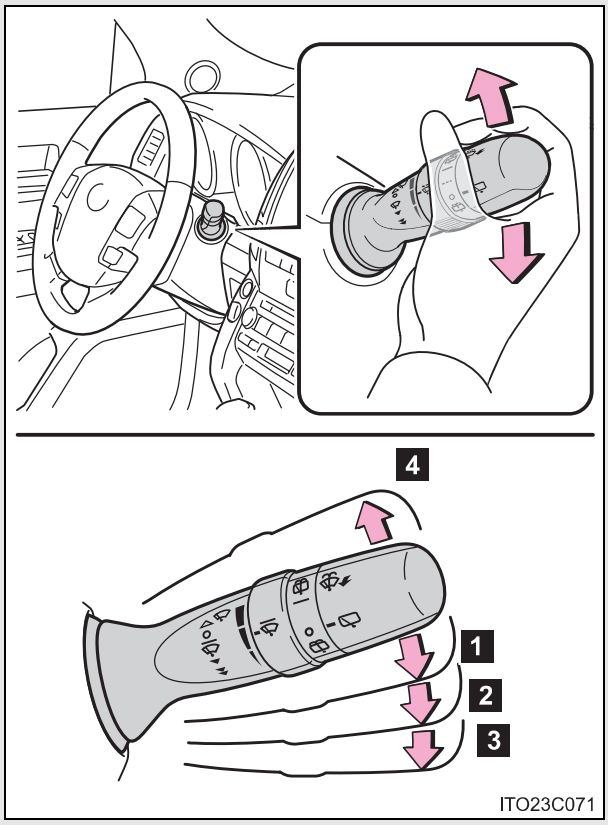

1 Ön cam sileceğinin fasılalı çalışması

2 Ön cam sileceğinin yavaş çalışması

3 Ön cam sileceğinin hızlı çalışması

4 Geçici çalışması

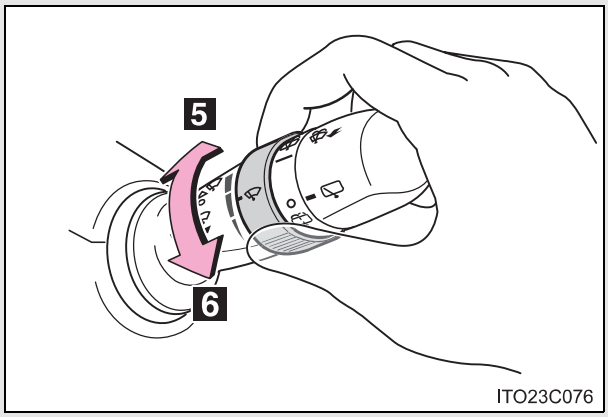

5 Ön cam sileceğinin hızlı çalışması

6 Ön cam sileceğinin yavaş çalışması

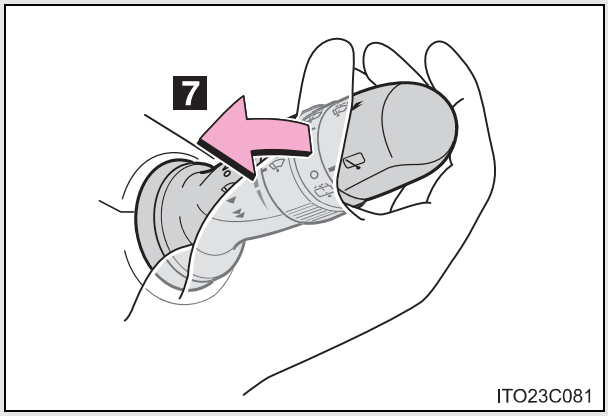

7 Yıkayıcı ve sileceğin beraber çalışması

Silecekler otomatik olarak çalışır.

▶ Yağmur sensörlü ön cam silecekleri

"AUTO" konumu seçili durumdayken, sensör yağmuru algıladığında silecekler otomatik çalışır. Sistem araç hızına ve yağmurun şiddetine göre silecek zamanlamasını otomatik olarak ayarlar.

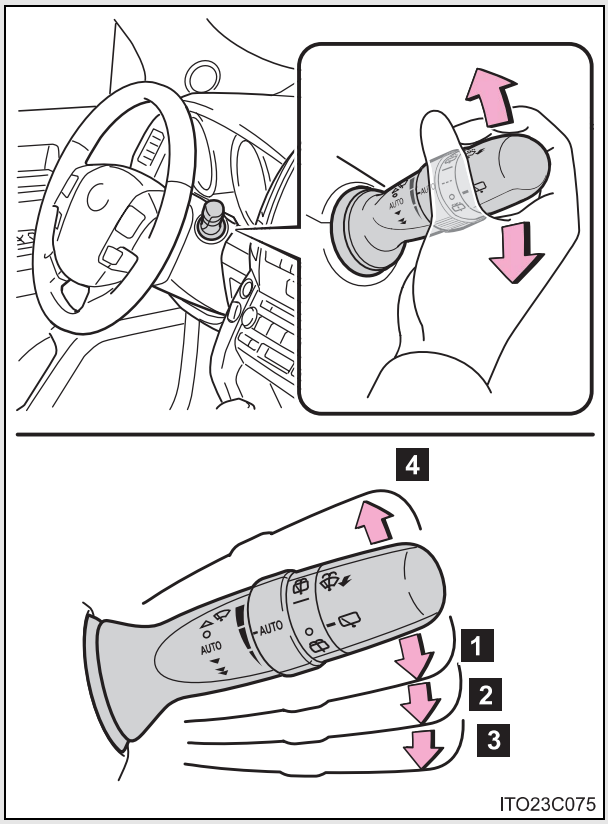

1. Yağmur sensörlü silecek çalışması
2. Ön cam sileceğinin yavaş çalışması
3. Ön cam sileceğinin hızlı çalışması
4. Geçici çalışması

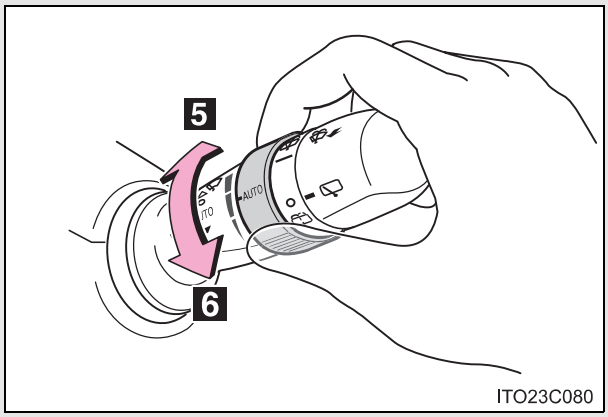

5 Sensör hassasiyeti (yüksek)

6 Sensör hassasiyeti (düşük)

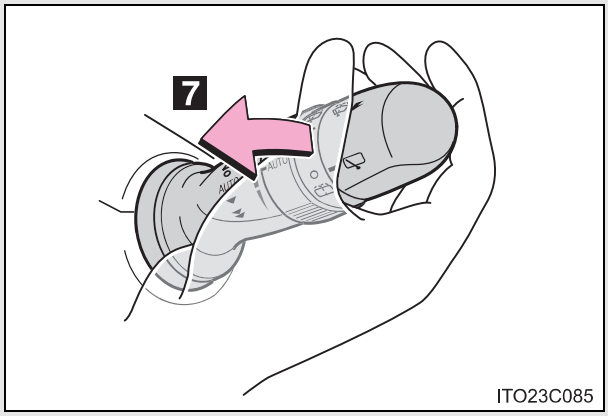

7 Yıkayıcı ve sileceğin beraber çalışması

Silecekler otomatik olarak çalışır. (Uzun süre çalıştıktan sonra, damlamayı önlemek için silecekler kısa bir ara verdikten sonra bir kere daha çalışır.

■ **Ön cam silecekleri ne zaman çalıştırılabilir**

Motor çalıştırma düğmesi KONTAK AÇIK modunda.

■ **Araç hızının silecek çalışmasına etkileri (Yağmur hissetmeli ön cam sileceklerine sahip araçlar)**

Silecekler "AUTO" modunda olmasa bile, yıkayıcılar kullanıldığında araç hızı sileceklerin çalışmasına etki eder. (Sileceklerin gecikmesinden dolayı damlacıkların çalışmasını engellemek için.)

Araç duruyorken "▼" seçildiğinde, silecek çalışması düşük hızda fasılalı çalışmaya geçiş yapar.
(Fakat fasılalı silecek ayar düğmesi ya da sensör hassasiyeti en yüksek konuma alındığında, mod değişemez.)

■ **Yağmur sensörü (Yağmur sensörlü ön cam sileceklerine sahip araçlar)**

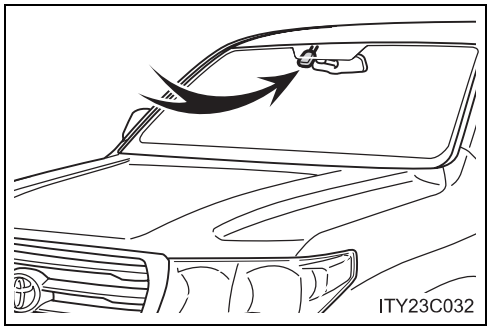

- Yağmur sensörü cama düşen yağmurun miktarını tespit eder.
- Motor çalıştırma düğmesi KONTAK AÇIK modundayken, silecek anahtarı "AUTO" konumuna alınırsa, silecek "AUTO" modunun aktif olduğunu göstermek için bir kere çalışır.
- Yağmur sensörünün sıcaklığı 80°C veya daha fazla veya -10°C veya daha az ise, otomatik çalışma olmayabilir. Böyle bir durumda, cam silecekleri "AUTO" dışında herhangi bir modda çalışacaktır.

Cam silecek suyu püskürmezse

Cam suyu kabında cam suyu varsa yıkama memelerinin tıkanıp tıkanmadığını kontrol ediniz.

Ön cam silecek özellikleri

Silecekler çalıştırıldığında arka cam ve dış dikiz aynaları buğu çözücüleri otomatik olarak çalışır.

⚠ DİKKAT

Ön cam sileceklerinin "AUTO" modunda kullanılması ile ilgili uyarı

"AUTO" modundayken, sensöre temas edildiğinde ya da ön camda bir titreme olduğunda, silecekler beklenmedik bir şekilde çalışabilir. Parmaklarınızın ya da herhangi bir şeyin sileceklere sıkışmamasına dikkat ediniz.

⚠ UYARI

■ **Ön cam kuru olduğunda**

Ön cama zarar verebileceğinden, silecekleri kullanmayınız

■ **Yıkama memesinden silecek suyu püskürmediğinde**

Kol çekilip, sürekli çekili konumda tutulursa, silecek suyu motoru zarar görebilir.

■ **Yıkama memesi tıkandığında**

Pim gibi malzemelerle açmaya çalışmayınız. Yıkama memesi zarar görebilir.

Arka cam silecek ve yıkayıcısı

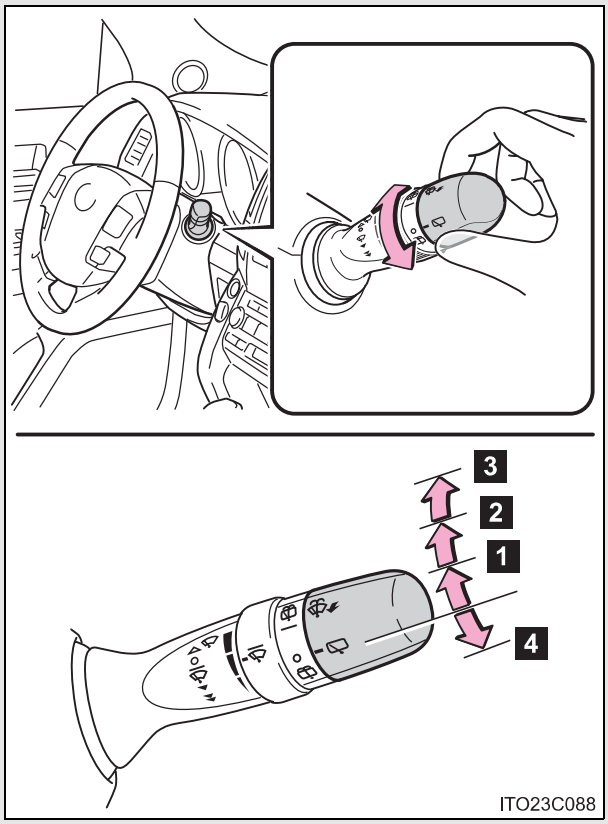

1 Arka cam sileceğinin fasılalı çalışması
2 Arka cam sileceğinin normal çalışması
3 Yıkayıcı ve sileceğin beraber çalışması
4 Yıkayıcının çalışması

■ Arka cam silecek ve yıkayıcısı ne zaman çalıştırılabilir

Motor çalıştırma düğmesi KONTAK AÇIK modunda.

⚠ UYARI

■ Arka cam kuru olduğunda

Arka cama zarar verebileceğinden, silecekleri kullanmayınız

Far yıkama anahtarı *

Yıkama suyu farlara püskürtülebilir.

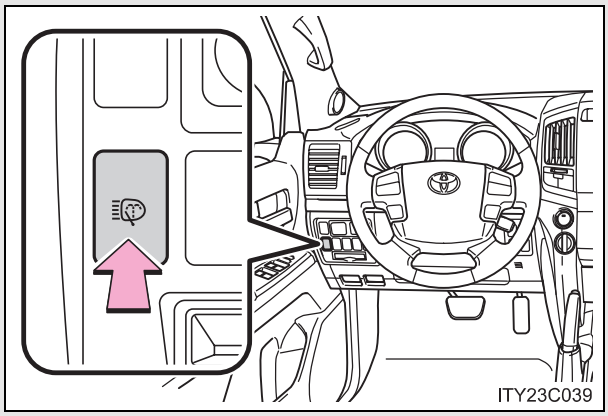

Farları yıkamak için düğmeye basınız.

■ Far yıkama anahtarının çalışması

Far yıkama anahtarı, motor çalıştırma düğmesi KONTAK AÇIK konumunda ve farlar yanıyorken çalışır.

⚠ UYARI

■ Silecek suyu kabı boş olduğunda

Silecek suyu kabı boş olduğunda, bu fonksiyonu kullanmayınız. Aksi takdirde, silecek suyu pompası aşırı ısınabilir.

*: Bazı modellerde

Gaz pedalını kullanmadan hızın ayarlanması.

■ Araç hızını ayarlayın

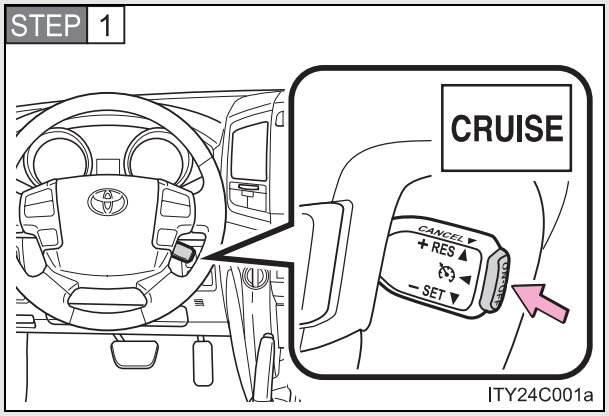

Sabit hız kontrol sistemini çalıştırmak için "ON-OFF" düğmesine basınız.

İptal etmek için düğmeye bir kez daha basınız.

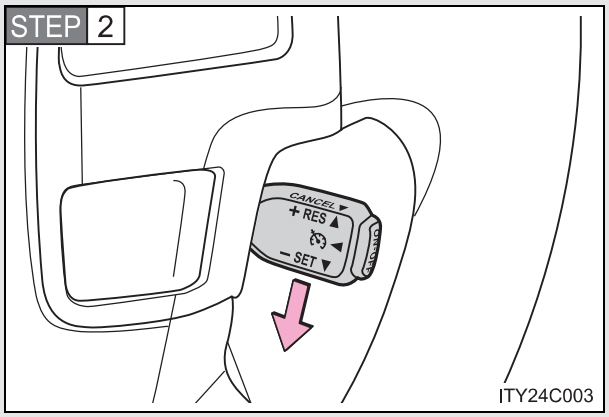

Aracın hızı istediğiniz değere ulaştığında, kolu aşağıya doğru itiniz.

■ Ayar hızının değiştirilmesi

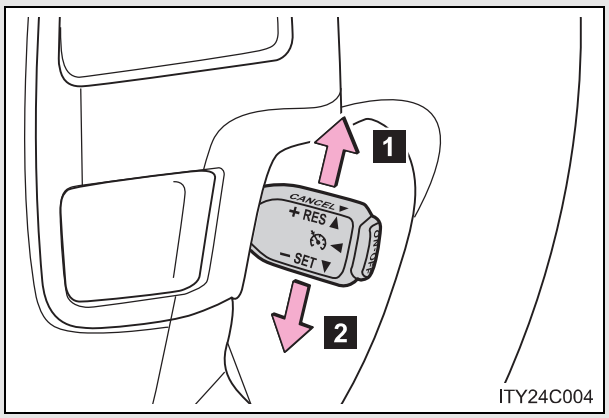

1 Hızın arttırılması

2 Hızın düşürülmesi

İstenilen hıza ulaşıncaya kadar kolu tutunuz.

Hızın hassas ayarlanabilmesi için (yaklaşık 1.6 km/s), kolu yavaşça aşağıya ya da yukarı doğru itip bırakınız.

■ İptal etme ve önceden ayarlanmış hıza geri dönme

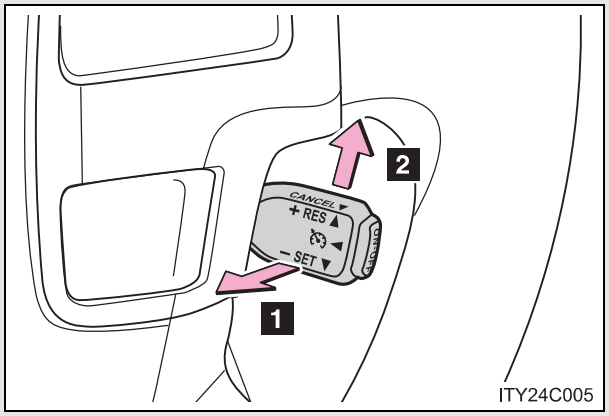

1 İptal

Sabit hız kontrol sistemini iptal etmek için kolu kendinize doğru çekiniz.

Ayrıca frene basıldığında sabit hız kontrol sistemi iptal olur.

2 Eski ayarlanmış hıza geri dönme

Sabit hız kontrol sistemini yeniden devreye almak ve önceden ayarlanmış hıza geri dönmek için, kolu yukarı doğru itiniz.

■ Sabit hız kontrol sisteminin devreye alınabilmesi için

- Vites kolu “D” konumunda ya da “S”’nin "4”, “5” veya “6” (6 hızlı modeller) ya da "4" ya da "5" (5 hızlı modeller) konumunda olmalıdır.
- Araç hızı 40 km/saat’den daha yüksek olmalıdır.

■ Hızlanma

Araç normal olarak hızlanabilir. Hızlanmanın ardından önceden ayarlanmış hıza geri dönülür.

■ Sabit hız kontrol sisteminin otomatik iptali

Aşağıdaki durumlarda sabit hız otomatik olarak iptal edilir.

- Araç hızının, ayarlanmış hızın yaklaşık 16 km/saat veya daha aşağısına düşmesi.
  Bu durumda, ayarlanmış hız hafızadan silinir.
- VSC sisteminin devreye girmesi.
- Araç hızının yaklaşık 40 km/saat değerinin altına düşmesi
- Merkezi diferansiyel kilitleme/açma düğmesi kullanılması ardından diferansiyeldeki işlem 5 saniye veya daha uzun sürerse.

Sabit hız kontrol göstergesinin yanıp sönmesi

"ON-OFF" düğmesine bir defa basınız ve daha sonra düğmeye tekrar basarak sistemi tekrar devreye alınız.
Sabit hız kontrol sistemi devreye alınamıyorsa ya da sistem ayarlandıktan hemen sonra devre dışı kalıyorsa, sabit hız kontrol sisteminde arıza olabilir. Aracınızı Toyota bayisine götürünüz.

⚠ DİKKAT

Sabit hız kontrol sistemini yanlışlıkla etkinleştirmemek için

Sistem kullanılmadığı durumlarda "ON-OFF" düğmesi mutlaka kapalı (OFF) konumunda olmalıdır.

Sabit hız kontrol sisteminin kullanılmasının uygun olmadığı durumlar

Aşağıdaki durumlarda sabit hız kontrol sistemini kullanmayınız.
Bu durum, aracın sürücü hakimiyetinden çıkmasına ve yaralanmalı veya ölümlü bir kazaya sebep olmanıza yol açabilir.

- Sıkışık trafikte
- Yüksek kasisli yollarda
- Kaygan zeminde (Yağmurlu, buzlu ya da karlı)
- Dik rampalarda
  Yokuş aşağı gidişlerde, araç hızı ayarlanmış değerin üzerine çıkabilir.
- Virajlı yollarda
- Aracınızla karavan veya acil durumlarda araç çekerken.

Toyota park destek sensörü*

Toyota park destek sensörü, aracın köşelerinde ve arkasında yer alan sensörler vasıtasıyla araç ve çevresindeki nesneler arasındaki mesafeyi saptamaktadır ve araç bilgi ekranını, dokunmatik ekranı ve sesli uyarıları kullanarak sürücüye bilgi vermektedir.

■ Sensör tipleri

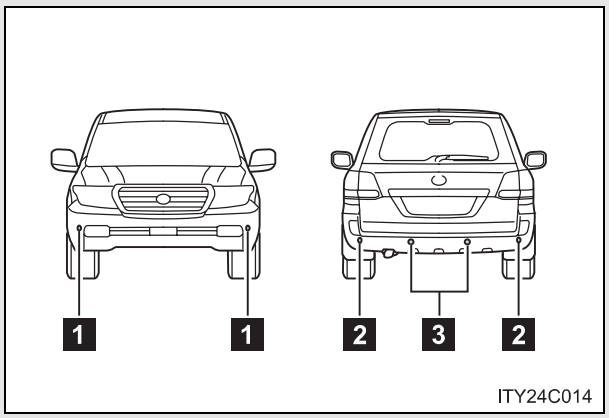

1 Ön köşe sensörleri
2 Arka köşe sensörleri
3 Arka sensörler

■ Toyota park destek sensörü düğmesi

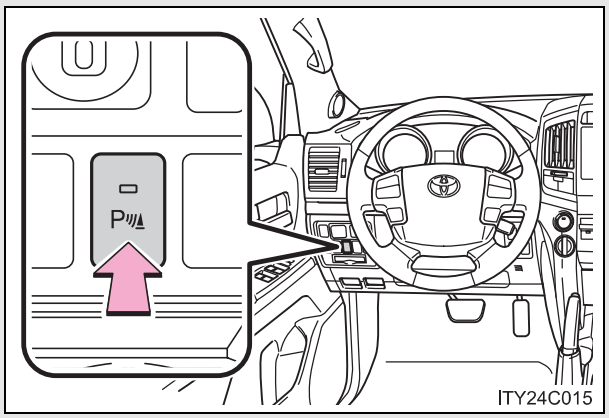

Açma/Kapama

Sistemi etkinleştirmek için düğmeye basınız. Uyarı ışığı yanarak sistemin devreye girdiğini gösterir.

Sistemi durdurmak için düğmeye tekrar basınız.

*: Bazı modellerde

■ Araç bilgi ekranı

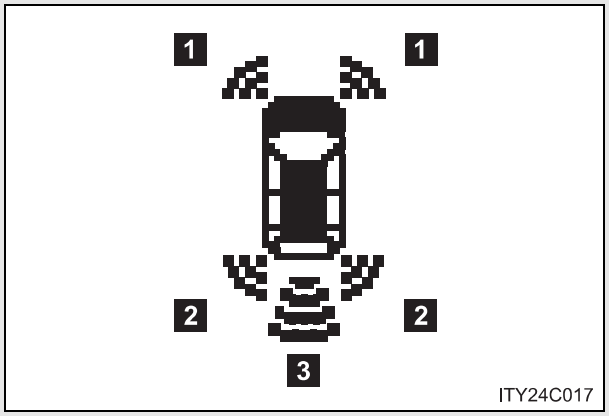

1 Ön köşe sensör tespiti
2 Arka köşe sensör tespiti
3 Arka sensör tespiti

■ Dokunmatik ekran (Navigasyon sistemi bulunan araçlar)

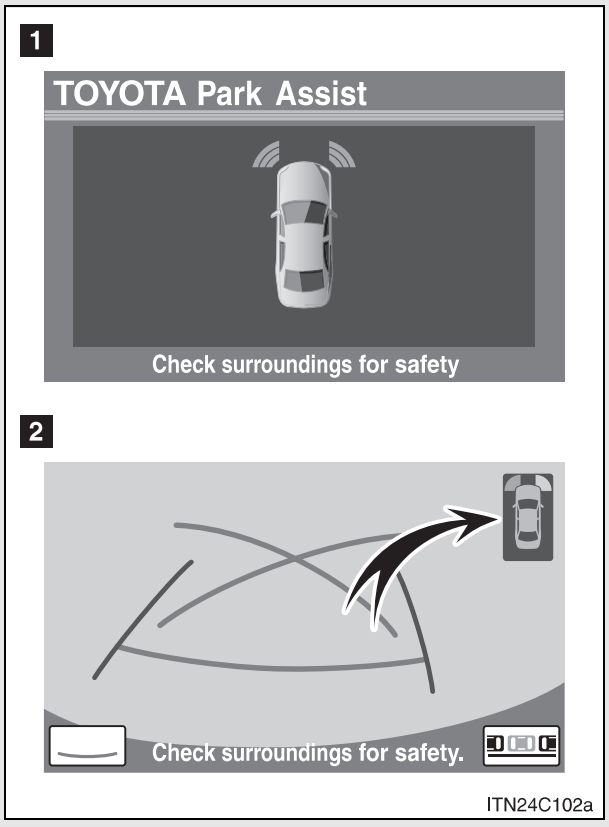

1 Araç ileriye doğru hareket ediyorken

Herhangi bir nesne ile karşılaşıldığında grafik otomatik olarak görüntülenir. Grafik görüntülenmeyecek şekilde ekran ayarlanabilir. (→S. 226)

2 Araç geriye doğru hareket ediyorken (ilave gösterge)

Herhangi bir nesne ile karşılaşıldığında dokunmatik ekranda basitleştirilmiş bir grafik görüntülenir.

Nesnenin uzaklığına göre sensör tespit ekranı

■ Köşe sensörleri

Nesneye yaklaşık olarak uzaklık	Araç bilgi ekranı	Dokunmatik ekran	
			İlave gösterge
Ön: 60 cm – 47.5 cm arası Arka: 60 cm – 37.5 cm arası	 (sürekli)	 (sürekli)	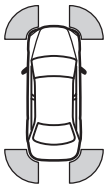 (yanıp sönme)
Ön: 47,5 cm – 35 cm arası Arka: 37.5 cm – 30 cm arası	 (sürekli)	 (sürekli)	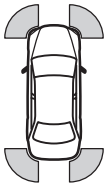 (hızlıca yanıp sönme)
Ön: 35 cm'den az Arka: 30 cm'den az	 (yanıp sönme)	 (sürekli)	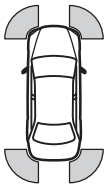 (sürekli)

■ Arka sensörler

Nesneye yaklaşık olarak uzaklık	Araç bilgi ekranı	Dokunmatik ekran (İlave gösterge)
150 cm – 60 cm arası	 (sürekli)	 (yavaşça yanıp
60 cm – 45 cm arası	 (sürekli)	 (yanıp sönme)
45 cm – 35 cm arası	 (sürekli)	 (hızlıca yanıp sönme)
35 cm'den az	 (yanıp sönme)	 (sürekli)

Nesnenin uzaklığına göre sesli uyarılar

Köşe sensörleri ve arka sensörler devredeyken sesli uyarı etkinleşir.

- Araç nesneye yaklaştığı takdirde sesli uyarı daha hızlı duyulur. Aracın nesneye aşağıda belirtilen mesafelerde yaklaşması durumunda sesli uyarı sürekli olarak duyulur.
  - Ön köşe sensörleri ve arka sensörler: Yaklaşık 35 cm
  - Arka köşe sensörleri: Yaklaşık 30 cm
- Aynı anda iki veya daha fazla nesnenin tespit edilmesi durumunda sesli uyarı sistemi en yakındaki nesneye tepki verir. Aracın bu nesnelerden herhangi birine yukarıda belirtilen mesafelerde yaklaşması durumunda sesli uyarı uzun uyarıyı takip eden hızlı uyarılar şeklinde tekrar eder.
- Sesli uyarıların ses seviyesini değiştirebilirsiniz. (→S. 226)

Nesne tespit menzili

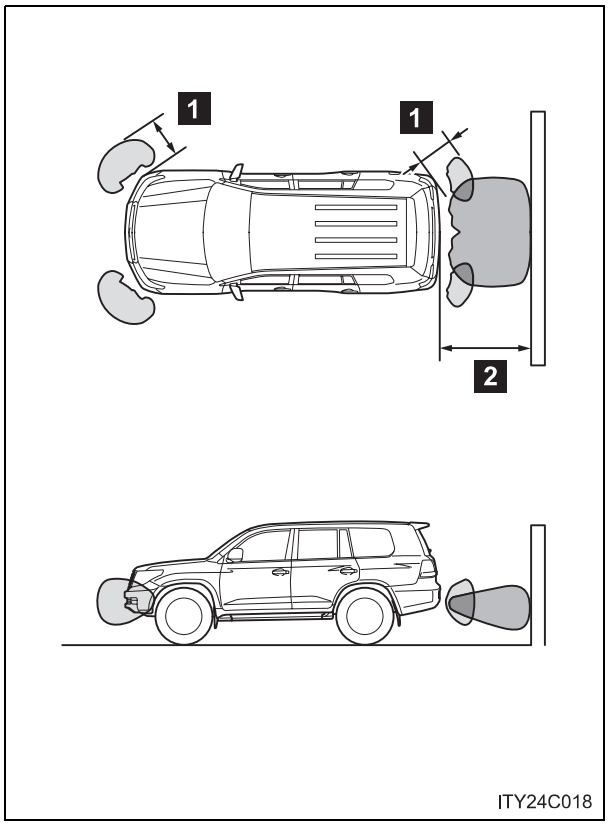

1 Yaklaşık 60 cm

2 Yaklaşık 150 cm

Sensör tespit menzilleri solda gösterilmiştir. Sensöre çok yaklaşması durumunda nesne tespit edilemeyecektir.

Cismin şekline vs. bağlı olarak sensörlerin menzili değişebilir.

Sesli uyarı ses seviyesi ve dokunmatik ekran ayarları (Navigasyon sistemi bulunan araçlar)

Sesli uyarıların ses seviyesini ve dokunmatik ekranın çalışma şartlarını değiştirebilirsiniz.

STEP 1 "Setup" ekranı için "SETUP" düğmesine basınız

STEP 2 "Vehicle" görüntüsüne dokununuz.

STEP 3 "TOYOTA park destek" görüntüsüne dokunuz.

■ Sesli uyarı ses seviyesinin değiştirilmesi

STEP 1 “Alert volume” (alarm seviyesi) için 1 ile 5 arasına dokunun.

STEP 2 Uyarı ses seviyesini ayarlayınız ve “OK” görüntüsüne dokununuz.

■ Göstergeyi devre dışı bırakma

“Display” (gösterge) için “ON” (açık) veya “OFF” (kapalı) imgesine dokununuz.

“Off” seçili olmasına rağmen arka görüntüleyici devredeyken herhangi bir nesne tespit edilirse uyarı göstergesi ekranın sağ üst köşesinde belirecektir.

■ Ekran ve uyarı ayarlarının değiştirilmesi

STEP 1 “Distance” görüntüsüne dokununuz.

STEP 2 “Rear” görüntüsüne dokununuz ve arka sensör ekranı için mesafeyi ve sesli uyarıyı değiştiriniz. Daha sonra “OK” görüntüsüne dokununuz.

■ Toyota park destek sensörünün çalıştırılabilmesi için

● Ön köşe sensörleri:

- Motor çalıştırma düğmesi KONTAK AÇIK modunda.
- Vites kolu P konumu haricinde bir konumda.“P”.
- Araç hızı 10 km/saat’den daha az.

● Arka köşe sensörleri ve arka sensörler:

- Motor çalıştırma düğmesi KONTAK AÇIK modunda.
- Vites kolu R konumunda “R”.

■ Sensör tespit bilgisi

● Aracınızla ve çevreyle ilgili belirli şartlar sensörün düzgün bir şekilde nesneleri tespit etmesini etkileyebilir. Bu durumun ortaya çıkabileceği belirli haller aşağıda listelenmiştir.

- Sensör yüzeyinde kir, kar veya buz olması durumunda. (Sensör yüzeyinin temizlenmesi bu sorunu giderecektir.)
- Sensör donmuşsa. (Sensör yüzeyindeki buzun eritilmesi bu sorunu giderecektir.)
- Sensör herhangi bir şekilde kaplanmışsa.
- Şiddetli güneş ışığına ya da şiddetli soğuk havaya maruzsa.
- Engebeli, eğimli, çakıllı yollarda ya da çim üzerinde araç kullanırken.
- Başka bir araca ait korna, motosiklet motorunun yarattığı gürültü, ağır yük kamyonlarının havalı frenlerinin sesi ya da park destek sistemi kullanan diğer bir araç gibi yüksek frekanslı titreşimler yaratan kaynağın aracınızın yakınında bulunması.
- Şiddetli yağmurda sensörlerin üzerine su sıçramışsa.
- Araç belirgin bir şekilde bir tarafa doğru yatmışsa.
- Aracınıza işaret çubuğu ya da radyo anteni takılıysa.
- Yüksek bir kaldırıma ya da kaldırım köşesine yaklaşıyorsanız.
- Aracınıza çeki kulağı takılıysa.
- Tampon veya sensör sert bir darbeye maruz kaldıysa.
- Aracınıza orijinal olmayan süspansiyon (alçaltılmış süspansiyon vb.) takılıysa.

Belirtilenlere ek olarak sensörler, şekillerinden dolayı bazı nesneleri olduklarından daha yakın algılayabilir.

● Cismin şekli sensörün bu cismi algılamasını engelleyebilir. Belirtilen cisimlere özellikle dikkat ediniz.

- Tel, çit veya ip gibi ince cisimler.
- Yün veya kar gibi ses dalgalrını emen cisimler.
- Keskin köşeli cisimler.
- Alçak nesneler.
- Üst kısmı alt kısmının üzerine çıkıntı yapan cisimler.

Araç bilgi ekranında uyarı mesajı görünüyorsa

→S. 504

⚠ DİKKAT

Toyota park destek sensörünü kullanıyorken

Aşağıda belirtilen uyarılara dikkat ediniz.
Dikkate alınmadığı takdirde, aracın kontrolü kaybedilebilir ve bu durum bir kazaya sebep olabilir.

- 10 km/saat'i aşan hızlarda sensörü kullanmayınız.
- Güvenliğiniz için her zaman çevrenizi kontrol ediniz ve aracınızı dikkatli kullanınız.
- Sensörlerin algılama bölgelerine aksesuar bağlamayınız.

⚠ UYARI

Araç yıkanıyorken

Sensör kısmına şiddetli buhar veya su darbeleri uygulamayınız.

Aksi takdirde sensör arızası oluşabilir.

AHC (Aktif yükseklik kontrollü süspansiyon)

Aktif yükseklik kontrollü süspansiyon sistemi araç yüksekliğinin yol şartlarına göre ayarlanmasını sağlar. Sistem 3 mod seçeneği sunmaktadır, "HI" (Yüksek), "N" (Normal) ve "LO" (Alçak).

■ Yükseklik seçim düğmesi/Yükseklik kontrol düğmesi

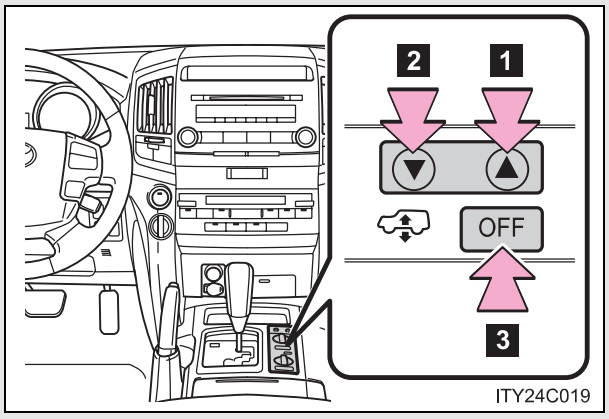

1 "▲" (Yükseltme) düğmesi

2 "▼" (Alçaltma) düğmesi

3 Yükseklik kontrol düğmesi

Düğmeye araç duruyorken basınız. Araç bilgi ekranında OFF (Kapalı) uyarısı görünecektir ve araç yüksekliği o anki modda sabitlenecektir. Sistemi tekrar etkinleştirmek için düğmeye bir daha basınız.

■ Araç bilgi ekranı

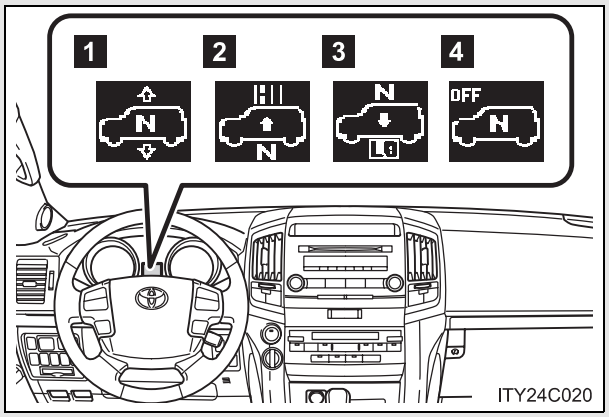

1 Mevcut mod

Resimde araç "N" (normal) modundadır ⇧ ve ⇩ araç yüksekliği ayarlama seçeneklerini göstermektedir.

2 Yüksek

3 Alçak

4 Yükseklik kontrolü kapalı (OFF) uyarısı

Yükseklik kontrolü kapalı (OFF) uyarısı görünüyorsa "▲" veya "▼" yükseklik seçim düğmelerine basılmasına rağmen aracın yüksekliği değişmeyecektir.

Araç yüksekliği modları

Yükseklik modunu bir kademe arttırmak için "▲" düğmesine, bir kademe azaltmak için "▼" düğmesine basınız. (Örneğin Araç alçak moddayken normal yükseklik moduna geçmek için "▲" düğmesine bir defa, yüksek moda geçmek içinse iki defa basınız.

■ "HI" (Yüksek) modu

Normal moda göre aracın önü yaklaşık 50 mm, arkası ise yaklaşık 60 mm yükselir.

Bu mod derin sulardan geçerken ya da engebeli yollarda kullanılır.

Bu modun seçimi, araç hızının 30 km/saat'in altında olduğu durumlarda mümkündür.

■ "N" (Normal) mod

Standart araç yüksekliğidir. Bu mod normal kullanım şartları içindir.

Yüksek hızda sürüş yaparken, aerodinamik özellikler ve dengenin çok iyi seviyede olmasını sağlamak için aracın yüksekliği otomatik olarak önden 20 mm (8 inç) ve arkadan 15 mm (0.6 inç) alçaltılır.

Araç hızı 80 km/saat veya altına düştüğünde otomatik olarak normal moda geri döner.

■ "LO" (Alçak) modu

Normal moda göre aracın önü yaklaşık 60 mm, arkası ise yaklaşık 40 mm alçalır.

Bu mod araca rahatça inip binmenizi sağlar.

Alçak modun seçimi sadece araç durduğunda mümkündür. Araç hızı 12 km/saat'i geçtiğinde otomatik olarak normal yükseklik moduna döner.

Yükseklik modunu değiştirebilme koşulları

Dört tekerlekten çekiş kontrol düğmesi “H4” konumundayken araç hızına bağlı olarak bazı modlar seçilemeyebilir. Aşağıdaki tabloya bakınız.

	Alçak mod	Normal mod	Yüksek mod
12 km/saat’in altında	Evet	Evet	Evet
12 km/saat ile 30 km/saat arasında	Hayır	Evet	Evet
30 km/saat veya üzerinde	Hayır	Evet	Hayır

■ Çalışma koşulları

- Motor çalışıyor olmalıdır.
- Bütün yan kapılar ve arka kapı kapalı olmalıdır.

■ Dört tekerlekten çekiş kontrol düğmesi “L4” konumundayken araç yüksekliğinin otomatik olarak değişimi

Düzgün olmayan yolda giderken, dört tekerlekten çekiş kontrol düğmesi “L4” konumundayken araç hızı 3 km/saat’i geçtiğinde otomatik olarak normal yükseklik moduna döner.
(Yol seviyesi düz olduğunda yükseklik modu değişmeyecektir.)

■ Yüksek mod seçiliyken araç yüksekliğinin otomatik olarak değişimi

- Dört tekerlekten çekiş kontrol düğmesi “H4” konumundayken araç hızı 30 km/saat’i geçtiğinde otomatik olarak normal yükseklik moduna döner.
- Dört tekerlekten çekiş kontrol düğmesi “L4” konumundayken araç hızı 40 km/saat’i geçtiğinde araç yüksekliği normal moda göre 25 mm yüksek olacak şekilde azalır. Araç hızı 20 km/saat veya altına düştüğünde yüksek moda geri döner.

Ekstra yüksek mod

Dört tekerlekten çekiş kontrol düğmesi "L4" konumunda ve araç yüksekliği yüksek moddayken aracınız saplanırsa otomatik olarak ekstra yüksek mod seçilebilir.
Arazi kullanım destek sistemi devredeyken ekstra yüksek mod otomatik olarak seçilebilir.
Araç yüksekliği yüksek moda göre yaklaşık 20 mm yüksek olacak şekilde artar.

- Ekstra yüksek mod belirtilen koşullarda yüksek moda döner:
  - Araç hızı 10 km/saat'i geçerse.
  - Dört tekerlekten çekiş kontrol düğmesi "H4" konumuna alınırsa.
- Ekstra yüksek moddayken "▼" düğmesine basılırsa normal mod etkinleşir.
- Ekstra yüksek mod manuel olarak seçilemez.

Aktif yükseklik kontrollü süspansiyon sisteminin iptali

- Motor çalıştırma düğmesinin kapatılmasına rağmen yükseklik kontrol düğmesine tekrar basılana kadar sistem devredışı kalacaktır.
- Kapatılmasına rağmen sistem, araç hızı belirtilen değerleri geçtiği takdirde otomatik olarak değişir.
  - Yüksek veya alçak modda 30 km/saat
  - Normal modda 80 km/saat

■ Otomatik seviye ayarı fonksiyonu

Araç yüksekliği, her mod için yolcu sayısı ve yükten bağımsız olarak sabit bir değere ayarlanmıştır.

- Ancak araç yükü aşağıdaki değerleri aştığı takdirde araç yüksekliği artmaz:
  - Normal modda 4 yolcuya kadar* ve yaklaşık 300 kg yük
  - Yüksek modda 4 yolcuya kadar* ve yaklaşık 170 kg yük

*: Yolcu ortalama ağırlığı 68 kg

- Normal moddayken araç yüksekliği arttırılamıyorsa ve ekranda "LO" belirdiyse araç aşırı yüklü haldedir. Bu şartlarda aracınızı çok dikkatli kullanınız.
  Yükün hafifletilmesine rağmen araç yüksekliği arttırılamıyorsa, yükseklik mod seçim düğmesinde önce "▼", daha sonra "▲" ye basınız. Araç yüksekliği hala arttırılamıyorsa, motoru durdurunuz, tekrar çalıştırınız ve yüksekliği değiştirmeyi deneyiniz.

■ Sürüş sırasında araç durduğunda

Otomatik seviye ayarı etkinleştirildiğinde araç yüksekliği değişebilir. Bu bir arıza değildir.

■ Araç yüksekliği değiştirilemiyorsa

Araç aşırı yüklüyse ya da altdüzen yol yüzeyiyle temas halindeyse araç yüksekliği arttırılamaz veya azaltılamaz.

Aşağıdaki koşullarda AHC (Aktif yükseklik kontrollü süspansiyon) çalışmayacaktır

- Araç duruyorken fren pedalına birkaç saniye veya daha uzun süre basılırsa
- Süspansiyon sıvısının sıcaklığı -30°C'nin altındaysa
- Süspansiyonun tamamen uzamasına sebep olacak şekilde engebeli yollarda kullanım
- Merkezi diferansiyel kilidi devredeyken direksiyon simidi aniden ¾ turdan daha fazla döndürülürse

Soğuk havada çalışma

Süspansiyon sıvısının sıcaklığı -15°C'nin altındaysa araç yüksekliğinin değişimi daha uzun sürebilir.

Süspansiyon sıvısının sıcaklığı -30°C'nin altındaysa AHC çalışmayacaktır.

- Bu durumda, yükseklik seçim düğmesine basılmasına rağmen araç yüksekliği değişmeyecektir. Motorun süspansiyon sıvısını normal çalışma koşullarına kadar ısıtmasıyla birlikte AHC çalışmaya başlayacaktır ve araç yüksekliği otomatik olarak seçili moda göre değişecektir.
- Süspansiyon sıvısının sıcaklığı -30°C civarındaysa, AHC sistemi çalışmasına rağmen araç yüksekliği arttırılamayabilir. Bu durumda, istenen araç yüksekliğini elde edebilmek için motor bir süre daha ısındıktan sonra yükseklik mod seçim düğmesinde önce "▼", daha sonra "▲" ye basınız.

Park etme ve durma için ipuçları

- Aracınızı arazide kullandıktan hemen sonra motoru durdurursanız ya da uzun süreli park halinde bırakırsanız araç yüksekliği yavaş yavaş azalabilir. Park esnasında, araç alt gövdesinin herhangi bir nesneyle temas etmemesine dikkat ediniz. Motor çalıştırılınca araç ayarlanan yüksekliğe geri dönecektir.
- Motor durdurulduğunda sıcaklığın azalmasına bağlı olarak araç yüksekliği değişebilir. Motor çalıştırılınca araç ayarlanan yüksekliğe geri dönecektir.

Kardan mili gürültüsü

Araç eğimdeyken ya da vites kolu "P" veya "N" konumunda olduğu halde duruyorken araç yüksekliğinin ayarlanması durumunda kardan milinin uzaması ve kısalmasından kaynaklanan bir ses duyabilirsiniz. Bu bir arıza belirtisi değildir.

Sistemin çalışmasının sürmesi

Araç yüksekliği azaltılırken motor durdurulsa bile sistemin çalışması 30 saniye daha devam edecektir.

AHC arıza uyarısı

AHC (Aktif yükseklik kontrollü süspansiyon) ya da AVS (Uyarlanabilir değişken süspansiyon) sisteminde herhangi bir arıza oluştuğunda otomatik olarak normal mod etkinleşir.
Araç bilgi ekranında uyarı mesajı belirir ve arıza giderilene kadar AHC etkinleştirilemez.
Motoru durdurunuz ve tekrar çalıştırınız. Uyarı mesajı kaybolduysa, sistem düzgün bir şekilde çalışmaktadır. Uyarı mesajı devam ediyorsa en kısa sürede aracınızı Toyota bayisine götürünüz.

Ağır donanım bağlanması veya sökülmesi

Donanımın ağırlığı 15 kg'ı geçiyorsa ön burulma çubuğu bağlanmalıdır. Toyota bayisine başvurunuz.

⚠ DİKKAT

■ Yüksek modun kullanılması

Bu modlar sadece bozuk arazi şartlarında kullanılmalıdır. Araç yüksekliğine bağlı olarak ağırlık merkezi de yükselecektir. Bu durumda araç dengesiz olacağından ani dönüşlerde kazalara yol açabilir.

■ Aracınızı krikoyla yükseltirken veya lastiklere zincir takarken

AHC sistemini kapatınız ve motoru durdurunuz. Aksi takdirde, otomatik seviye ayarı fonksiyonu sebebiyle aracın yüksekliği değişebilir ve bunun sonucunda bir kazaya sebep olabilir.

■ 0,5 metreden derin sudan geçerken

Yüksek modu seçiniz ve AHC sistemini kapatınız. Aracınızı 30 km/saat ya da daha düşük bir hızda kullanınız. Aksi takdirde, otomatik seviye ayarı fonksiyonu sebebiyle aracın yüksekliği değişebilir ve bunun sonucunda bir kazaya sebep olabilir.

■ Aracınızı çekmek gerekirse

Normal moda geçiniz ve AHC sistemini kapatınız. Aksi takdirde, otomatik seviye ayarı fonksiyonu sebebiyle aracın yüksekliği değişebilir ve bunun sonucunda bir kazaya sebep olabilir.

■ Eğer aracınız bir hendekte saplanırsa

AHC sistemini kapatınız. Aksi takdirde, otomatik seviye ayarı fonksiyonu sebebiyle aracın yüksekliği değişebilir ve bunun sonucunda bir kazaya sebep olabilir.

⚠ UYARI

■ **Aracınızın hasar görmesini önlemek için**

- Yükün boşaltılmasından sonra araç yüksekliği normale göre artabilir. Yükseklik limiti olan yerlerde dikkatli kullanınız.
- Aracınızı alçaltmadan önce aracın altında herhangi birinin veya engel olabilecek herhangi bir nesnenin olmadığından emin olunuz. Ayrıca araç alt gövdesinin zemine temas etmeyeceğini kontrol ediniz.
- Araç alt gövdesinin zemine temas etmemesi için engebeli yollarda kullanırken alçak modu seçmeyiniz.

■ **Araç ağırlığında ani değişimlerden kaçınınız.**

Aksi takdirde pompa aşırı ısınabilir. Araç yükseklik modunu değiştirirken geçişler arasında birkaç saniye bekleyiniz.

AVS (Uyarlanabilir Değişken Süspansiyon)*

AVS, yol ve sürüş koşullarına göre süspansiyonu kontrol eder. Uygun modun seçimi kararlı ve rahat bir sürüş sağlar.

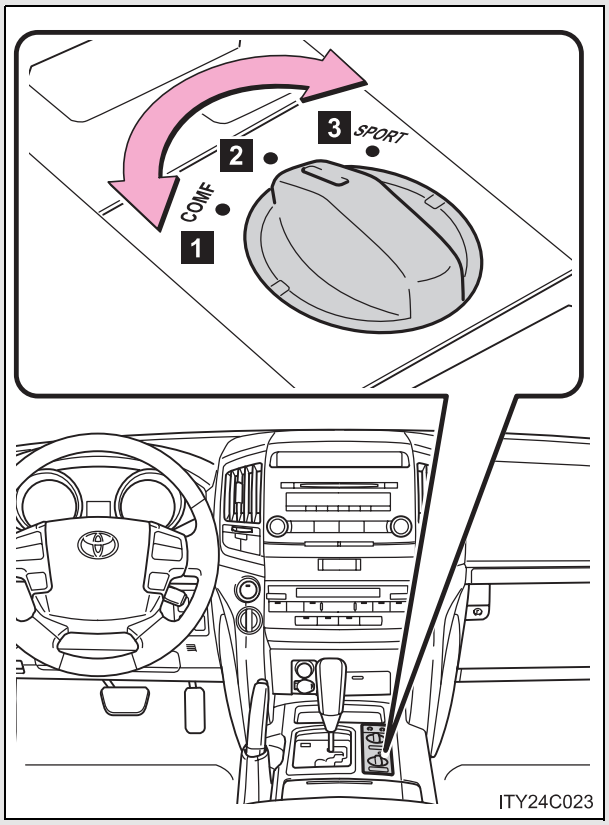

- 1 Engebeli yollarda sürüş için
- 2 Şehir trafiği gibi sıradan sürüş şartları için
- 3 Virajlı dağ yolları ve yüksek hızda kullanım gibi sportif sürüş şartları için

■ Sürüş modu

- Bu mod 2 normal kullanım şartları içindir.
- Bu mod 3 ağır yük veya asfalt olmayan yollarda kullanım içindir.
- Dört tekerlekten çekiş kontrol düğmesi “L4” konumundayken, arazide kullanım için uygun sönümleme etkisi sağlanır.

*: Bazı modellerde

Dört tekerlekten çekiş sistemi

Dört tekerlekten çekiş kontrol düğmesi ve merkezi diferansiyel kilitleme/açma düğmesi değişik transfer oranları ve merkezi diferansiyel modlarının seçilmesini sağlar.

■ Dört tekerlekten çekiş kontrol düğmesi

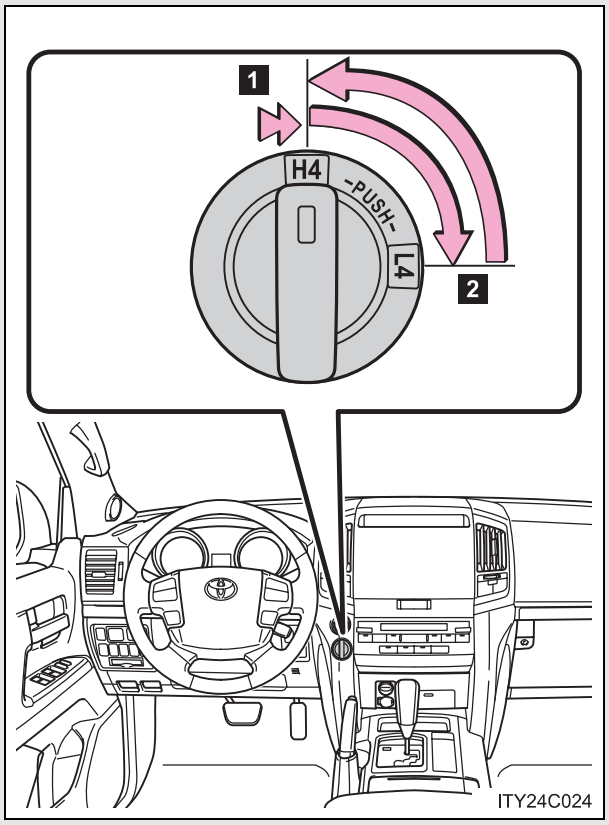

1 "H4" (Yüksek hız konumu)

Tüm yol şartlarında normal kullanım.

2 "L4" (Düşük hız konumu)

Azami güç ve çekişin gerektiği sürüşlerde, dik bir tırmanış veya inişte, arazi şartlarında, kum ve çamur gibi zorlu zeminlerde kullanım.

■ Merkezi diferansiyel kilitleme/açma düğmesi

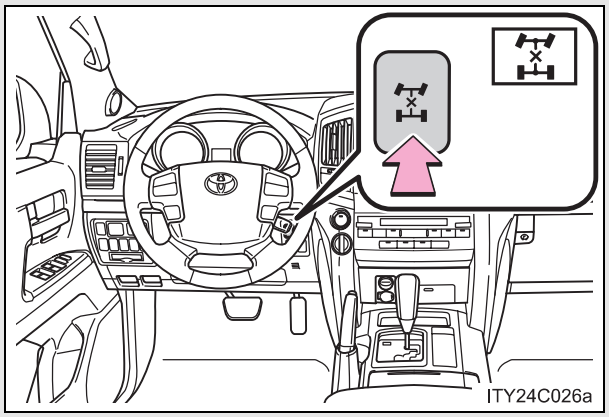

Aracınızın lastikleri hendeğe saplandığında ya da aracınızı kaygan veya engebeli yüzeylerde kullanırken merkezi diferansiyeli kilitleyiniz.

Tekerlekler saplandığı yerden kurtulduğunda ya da kaygan, tümsekli, bozuk yoldan çıkıp normal yola geçildiğinde merkezi diferansiyel kilidini devreden çıkartınız.

“H4” ve “L4” arasında geçiş

■ “H4”ten “L4”e geçiş

STEP 1 Aracınızı tamamen durdurunuz.

STEP 2 Vites kolunu “N” konumuna alınız.

STEP 3 Dört tekerlekten çekiş kontrol düğmesini itiniz ve sonuna kadar saat yönünde döndürünüz.

Düşük hızda dört tekerlekten sürüş gösterge ışığı yanana kadar bu şekilde devam ediniz.

■ “L4”ten “H4”e geçiş

STEP 1 Aracınızı tamamen durdurunuz.

STEP 2 Vites kolunu “N” konumuna alınız.

STEP 3 Dört tekerlekten çekiş kontrol düğmesini sonuna kadar saat yönünün tersine döndürünüz.

Düşük hızda dört tekerlekten sürüş gösterge ışığı sönene kadar bu şekilde devam ediniz.

■ Dört tekerlekten çekiş kontrol düğmesinin çalıştırılabilmesi için

- Motor çalıştırma düğmesi KONTAK AÇIK modunda.
- Vites kolu N konumundayken
- Araç tamamen durdurulmuşsa.

■ Düşük hızda dört tekerlekten sürüş gösterge ışığı

“H4” ve “L4” arasında geçiş yaparken gösterge ışığı yanıp söner.

■ **Kaygan yollarda sürüş için öneriler**

- Dört tekerlekten çekiş kontrol düğmesi “L4” ve vites kolu “S”nin “2” konumunda olduğu durumda ağır arazi şartlarındaki kullanımlarda, aktif çekiş kontrol sistemi frenleri etkin şekilde kontrol ederek sürücünün dört tekerlekten çekişi kullanmasına yardımcı olur.
- Aracınızın tekerlekleri saplandığında veya dik yokuş inişlerinde vites kolunu “S” nin “1” konumuna getiriniz.

■ **Merkez diferansiyel kilit gösterge ışığı**

Merkezi diferansiyelin kilitlenmesi/açılması sırasında gösterge ışığı yanıp söner.

■ **Merkezi diferansiyel kilitleme/açma düğmesinin çalıştırılabilmesi için**

- Motor çalıştırma düğmesi KONTAK AÇIK modunda.
- Araç hızı 100 km/saat’den daha az.

■ **Merkezi diferansiyelin kilitlenmesi/açılması**

- Merkezi diferansiyel kilidi devreye alındığında, VSC (Araç denge kontrol sistemi) otomatik olarak devre dışı kalır. (Merkezi diferansiyel kilit gösterge ışığı ve “VSC OFF” uyarı ışığı yanar.)
- Kilitleme işlemi tamamlanamadığı takdirde merkezi diferansiyel kilit gösterge ışığı yanıp söner. Merkez diferansiyel kilidini iptal etmenize rağmen uyarı ışığı sönmezse, direksiyon düz konumda iken aracınızı ani ivmelenerek ve yavaşlayarak ileri geri sürünüz ve kilidin çözülmesini sağlayınız.
- Sabit hız kontrol sistemi devredeyken merkezi diferansiyelin kilitlenmesi/açılması 5 saniye içerisinde tamamlanmıyorsa, sabit hız kontrol sistemini devredışı bırakınız.

■ Düşük hız dört tekerlekten sürüş gösterge ışığı ya da merkezi diferansiyel kilit gösterge ışığı yanıp sönüyorsa

- Dört tekerlekten çekiş kontrol düğmesini kullanırken düşük hız dört tekerlekten çekiş sistemi gösterge ışığı yanıp sönüyorsa, vites kolunu “N” konumuna alınız ve düğmeyi tekrar çeviriniz.
- Düşük hız dört tekerlekten çekiş sistemi gösterge ışığı yanmadan veya sönmeden, vites kolu hareket ettirildiğinde transfer konumu tam olarak değiştirilemeyebilir. Transfer ön ve arka her iki tahrik şaftını çözerek vites konumu her ne olursa olsun aracın serbestçe hareket etmesini sağlar. (Bu esnada uyarı ışığı yanıp sönecektir ve sesli uyarı duyulacaktır.)

  Böyle bir durumda otomatik şanzıman “P” konumunda olsa bile araç serbestçe harket edebilir. Siz veya bir başkası ciddi şekilde yaralanabilir. Transfer konumu değişim işlemini tamalaması gereklidir.

  Değişimi tamamlamak için aracı tamamen durdurunuz, vites kolunu “N” konumuna geri getiriniz ve değişimin tamamlandığından emin olunuz (uyarı ışığı yanar/söner).
- Motor soğutma sıvısı sıcaklığı çok düşükse, dört tekerlekten çekiş kontrol sistemi çalışmayabilir. Motor ısındığında düğmeyi tekrar çeviriniz.

Belirtilen işlemleri yaptıktan sonra, düşük hız dört tekerlekten sürüş gösterge ışığı ya da merkezi diferansiyel kilit gösterge ışığı yanıp sönmeye devam ediyorsa, motorda, fren sisteminde ya da dört tekerlekten çekiş sisteminde arıza olabilir. Bu durumda, vites kolunu “H4” ve “L4” arasında geçiremeyebilirsiniz ve merkezi diferansiyel kilidi devreye alınamayabilir. Aracınızı hemen Toyota bayisine götürünüz.

⚠ DİKKAT

■ Sürüş esnasında

Tekerleklerde çekiş yoksa dört tekerlekten çekiş kontrol düğmesini kesinlikle kullanmayınız. Aksi takdirde, ciddi yaralanmalara veya ölüme neden olabilecek bir kaza meydana gelebilir.

■ Araç park edildiğinde

Düşük hız dört tekerlekten çekiş sistemi gösterge ışığı yanmadan veya sönmeden, vites kolu hareket ettirildiğinde transfer konumu tam olarak değiştirilemeyebilir. Transfer ön ve arka her iki tahrik şaftını çözerek vites konumu her ne olursa olsun aracın serbestçe hareket etmesini sağlar. (Bu esnada uyarı ışığı yanıp sönecektir ve sesli uyarı duyulacaktır.)

Böyle bir durumda otomatik şanzıman "P" konumunda olsa bile araç serbestçe harket edebilir. Siz veya bir başkası ciddi şekilde yaralanabilir. Transfer konumu değişim işlemini tamalaması gereklidir. (→S. 240)

⚠ UYARI

■ Merkez diferansiyelin hasar görmesini önlemek için

- Kuru ve sert zeminde normal sürüşlerde merkezi diferansiyel kilidini açınız.
- Tekerlekler saplandığı yerden kurtulduğunda ya da kaygan, tümsekli, bozuk yoldan çıkıp normal yola geçildiğinde merkezi diferansiyel kilidi devreden çıkartılmalıdır.
- Aracınız dönüş hareketi yapıyorken veya tekerlekler zeminle temas etmeden serbestçe dönüyorken merkezi diferansiyel kilitleme/açma düğmesine basmayınız.

Arazi kulanım destek sistemi

Aşırı bozuk arazi şartlarında gaz ya da fren pedalına basmadan sabit düşük bir hızla yol almanızı sağlar. Kaygan yüzeylerde sürüş esnasında kararlı bir sürüş için çekiş kaybını veya aracın kaymasını asgariye indirir.

■ Arazi kullanım destek sistemi düğmesi

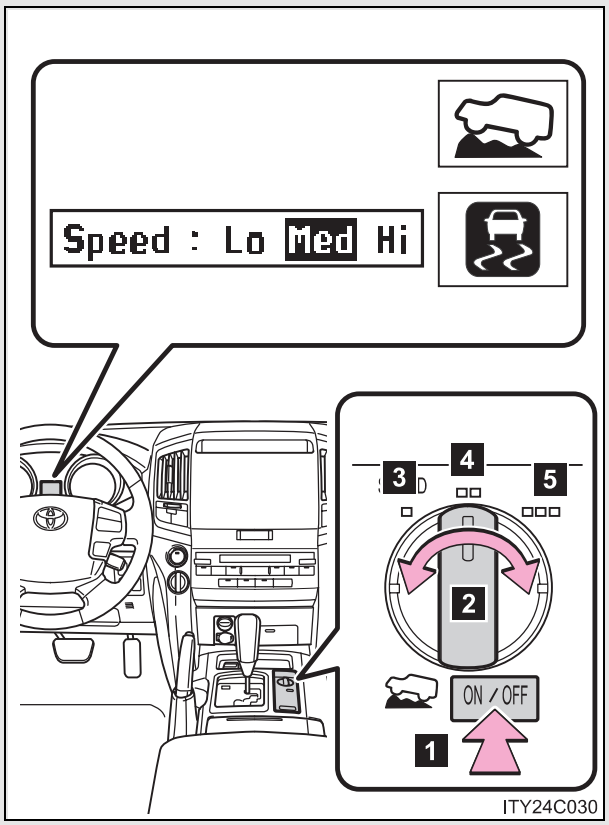

1 Açma/kapama

Devreye girdiğinde arazi kullanım destek sistemi uyarı ışığı yanar, ayrıca kayma uyarı ışığı yanıp söner.

2 Hız seçme düğmesi

3 Alçak mod

Kaya ve çakıl kaplı zeminlerde sürüşte etkindir.*

4 Orta mod

Kar öbekleri üzerinde sürüşlerde ve molozla kaplı bir zeminde inişlerde etkindir.*

5 Yüksek mod

Molozla kaplı bir zeminde tırmanışta ya da kar, kir, çamur, kum, çakıl, çim kaplı zeminde kullanımda etkindir.*

*: Yol yüzeyine bağlı olarak çok etkin olmayabilir.

Sistem kapatıldığında

Devredeyken arazi kullanım destek sistemi kapatıldığında, kayma uyarı ışığı söner ve sistem tamamen devreden çıkıncaya kadar arazi kullanım destek sistemi düğmesi yanıp söner. Hareket halindeyken arazi kullanım destek sistemi kapatılıyorsa, arazi kullanım destek sistemi uyarı ışığı sönmeden önce aracınızı durdurunuz ya da aracınızı çok dikkatli kullanınız.

■ Arazi kullanım destek sisteminin çalışması için

- Motor çalışıyor olmalıdır.
- Vites kolu “P” veya "N" konumu haricinde bir konumda olmalıdır.
- Dört tekerlekten çekiş kontrol düğmesi “L4” konumunda olmalıdır.
- Sürücü kapısı kapalı olmalıdır.

■ Sistemin otomatik iptali

Aşağıda belirtilen durumlarda, sesli uyarı yaklaşık 3 saniye süreyle çalar. Sistem otomatik olarak iptal olur ve arazi kulanım destek sistemi uyarı ışığı söner.

- Vites kolu “P” konumuna alınırsa.
- Dört tekerlekten çekiş kontrol düğmesi “H4” konumundaysa.

Aşağıda belirtilen durumlarda, sesli uyarı yaklaşık 3 saniye süreyle çalar, arazi kullanım destek göstergesi yanıp söner ve kontrolü kademeli olarak azalır. Sistem otomatik olarak iptal olur ve arazi kulanım destek sistemi uyarı ışığı söner.

- Vites kolu “N” konumuna alınırsa.
- Sürücü kapısı açılırsa.

Fonksiyon kısıtlamaları

- Aşağıda belirtilen durumlarda, rampa aşağı sabit hızda ilerlemek için fren kontrolü kullanılabilir. Ancak rampa yukarı sabit hızda ilerlemek için motor kontrolü kullanılamaz.
  - "2nd" modu seçildiğinde
  - Araç hızı yaklaşık 10 km/saat'i geçtiğinde.
- Aşağıdaki belirtilen durumda motor kontrolü ve fren kontrolü geçici olarak iptal olur.
  - Araç hızı yaklaşık 25 km/saat'i geçtiğinde.

Fren sistemi aşırı ısınırsa

Sistem çalışmayı durdurur ve sürücüyü uyarmak üzere sesli uyarı duyulur. Aracınızı güvenli bir yerde durdurunuz. (Bu durumda normal sürüşe devam edebilirsiniz.)

Otomatik şanzıman sistemi aşırı ısınırsa

Sistem çalışmayı durdurur ve sürücüyü uyarmak üzere sesli uyarı duyulur ve ekranda uyarı mesajı belirir ya da otomatik şanzıman yağı sıcaklık uyarı ışığı yanar. Uyarı mesajı ya da uyarı ışığı kaboluncaya kadar aracınızı güvenli bir yerde durdurunuz.

Arazi kullanım destek kontrol sisteminden kaynaklanan sesler ve titreşimler

- Motor çalıştığında ya da araç hareket etmeye başladığında, motor bölümünden bir ses duyulabilir. Bu ses, arazi kullanım kontrol sisteminde bir arıza olduğu anlamına gelmez.
- Arazi kullanım destek kontrol sistemi çalışırken, aşağıdaki durumlar oluşabilir. Bu durumlardan herhangi birinin gerçekleşmesi bir arıza olduğu anlamına gelmez.
  - Araç gövdesinde ya da direksiyonda titreşimler meydana gelebilir.
  - Araç dururken bir motor sesi duyulabilir.

⚠ DİKKAT

■ Arazi kullanım destek sistemini kullanıyorken

Sadece arazi kullanım destek sistemine güvenmeyiniz. Bu fonksiyon aracın performans limitlerini arttırmaz. Yol şartlarına her zaman dikkat ediniz, aracı güvenli kullanınız.

■ Sistemin düzgün çalışmamasına sebep olabilecek durumlar

Aşağıda belirtilen yüzeylerde sürüş esnasında sistem sabit düşük bir hız sağlayamayabilir ve bu durum kazaya neden olabilir:

- Aşırı dik rampalarda.
- Aşırı engebeli yüzeylerde.
- Karla kaplı yollarda ya da diğer kaygan yüzeylerde.

Sürüş destek sistemleri

Sürüş güvenliğini ve performansını sağlamak için, birçok sürüş koşulunda, aşağıdaki sistemler otomatik olarak devreye girer. Ancak unutulmamalıdır ki bu sistemler yardımcı sistemlerdir ve araç kullanırken sadece bu sistemlere güvenmek doğru değildir.

■ Yüzey Algılayıcı ABS (Kilitlenmeyi önleyici fren sistemi)

Ani frenlemelerde ya da kaygan yüzeyli yollarda, ya da arazi koşullarında (bozuk yollarda, kum ve çamur) yapılan frenlemelerde lastiklerin kilitlenmesini önlemeye yardımcı olur.

■ BA (Fren destek sistemi)

Sistem panik frenleme yapıldığını algıladığında, uygulanan fren kuvvetini artırır.

■ VSC (Araç denge kontrol sistemi)

Ani direksiyon kırılmasında ya da kaygan yüzeylerde dönüş yapıldığında, sürücünün aracın savrulmasını kontrol edebilmesine yardımcı olur.

■ Aktif TRC (Çekiş kontrol sistemi)

İlk kalkışta ya da kaygan yüzeylerde hızlanmalarda, çekiş kuvvetini kontrol etmeye yardımcı olur ve 4 tekerleğin patinaja düşmesini engeller.

■ Eğimde kalkış destek kontrol

Rampada veya kaygan bir yokuşta kalkışta aracın geriye kaçırmasının engellenmesine yardımcı olur. Eğimde kalkış destek kontrol sistemi 5 saniye boyunca çalışır.

■ KDSS (Kinetik dinamik süspansiyon sistemi) (Bazı modellerde)

KDSS, hidrolik kumanda sistemi vasıtasıyla süspansiyon denge çubuklarını kontrol ederek dönüşlerde ya da arazide kullanımda sürüş konforunu arttırır.

■ VGRS (Değişken direksiyon dişli oranı) (Bazı modellerde)

Araç hızına ve direksiyon simidinin hareketine göre tekerlek dönüş açısını ayarlar.

■ Çarpma Öncesi Güvenlik Sistemi (Bazı modellerde)

→S. 256

VSC / Aktif TRC / Eğimde kalkış destek kontrol sistemleri devredeyken

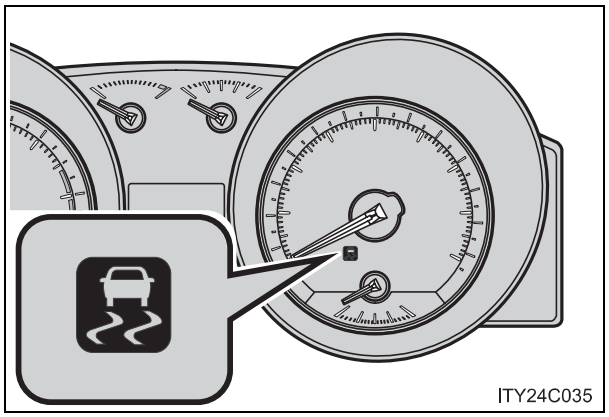

Rampada kalkışta aracın geriye kaçırma veya kayma tehlikesi varsa ya da arka tekerlekler patinaja düştüyse, kayma uyarı ışığı yanıp sönerek VSC / Aktif TRC / Eğimde kalkış destek sistemlerinin devreye girdiğini gösterir.

VSC sisteminin devreye girdiğini belirtmek için uyarı sesi (aralıklı) duyulur.

Eğimde kalkış destek kontrol sistemi devredeyken fren lambaları ve üst stop lambası yanar.

Aktif TRC ve/veya VSC sisteminin iptal edilmesi (Bazı modellerde)

Araç yeni karın ya da çamurun içine saplandığında, Aktif TRC ve VSC sistemi motordan tekerleklere giden kuvveti azaltabilir. Aracı bulunduğu yerden çıkarabilmek için bu sistemleri iptal etmeniz gerekebilir.

■ Aktif TRC sisteminin iptal edilmesi

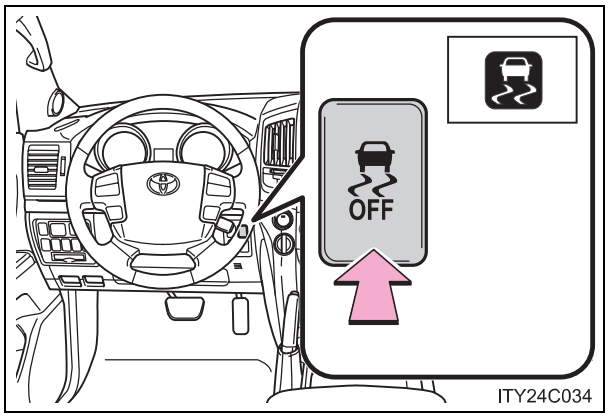

Aktif TRC sistemini iptal etmek için düğmeyi hızlıca basıp bırakınız.

Kayma uyarı ışığı yanacaktır

Aktif TRC motor kontrolünü bırakır. Ancak fren kontrolüne devam eder.

Sistemi tekrar devreye almak için düğmeye bir daha basınız.

■ Aktif TRC ve VSC sisteminin iptal edilmesi

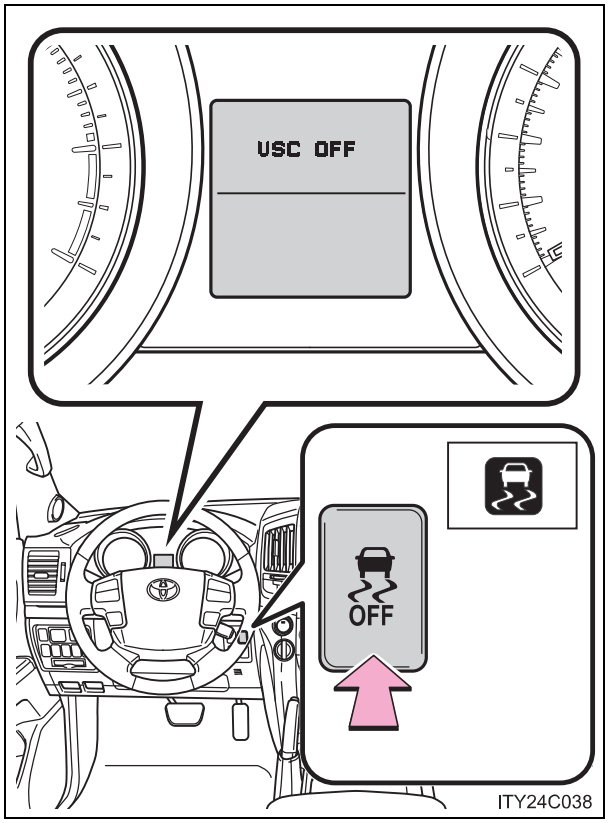

Aktif TRC ve VSC sistemini iptal etmek için, araç duruyorken, düğmeyi 3 saniyeden fazla basılı tutunuz.

Kayma uyarı ışığı yanar ve araç bilgi ekranında “VSC OFF” (VSC devredışı) yazısı görünür.

Sistemi tekrar devreye almak için düğmeye bir daha basınız.

■ **Aktif TRC aşağıdaki durumda devreden çıkartılabilir**

Dört tekerlekten çekiş kontrol düğmesi “H4” ve merkezi diferansiyel açık konumundadır.

■ **Aktif TRC ve VSC sistemlerinin otomatik olarak yeniden etkinleştirilmesi**

Aktif TRC ve VSC sistemlerini iptal ettikten sonra motor çalıştırma düğmesi OFF konuma getirildiğinde aktif TRC ve VSC sistemleri yeniden aktif olur.

■ **Aktif TRC sisteminin otomatik olarak yeniden aktif olması**

Sadece Aktif TRC sistemi iptal edildiyse, araç hızı arttığı takdirde Aktif TRC yeniden aktif olur.

■ **Aktif TRC ve VSC sistemlerinin otomatik olarak yeniden aktif olması**

Aktif TRC ve VSC sistemleri iptal edildiyse, araç hızı artsa dahi sistemler aktif olmaz.

■ **Fren sistemi aşırı ısınırsa**

Aktif TRC ve eğimde kalkış destek kontrol sistemi çalışmayı durdurur ve sürücüyü uyarmak üzere sesli uyarı duyulur. Aracınızı güvenli bir yerde durdurunuz. (Bu durumda normal sürüşe devam edebilirsiniz.)

■ **Yüzey Algılayıcılı ABS, fren destek, Aktif TRC, VSC, Eğimde kalkış destek kontrol ve VGRS sistemlerinden kaynaklanan sesler ve titreşimler**

- Motor çalıştığında ya da araç hareket etmeye başladığında, motor bölümünden bir ses duyulabilir. Bu ses, sistemlerin herhangi birinde bir arıza olduğu anlamına gelmez.
- Yukarıda belirtilen sistemler çalışırken, aşağıdaki durumlar oluşabilir. Bu durumlardan herhangi birinin gerçekleşmesi bir arıza olduğu anlamına gelmez.
  - Araç gövdesinde ya da direksiyonda titreşimler meydana gelebilir.
  - Araç dururken bir motor sesi duyulabilir.
  - Yüzey algılayıcılı ABS devreye girdiğinde, fren pedalında titreme meydana gelebilir.
  - Yüzey algılayıcılı ABS devreye girdiğinde, fren pedalı biraz aşağıya hareket edebilir.

■ **Eğimde kalkış destek kontrol sisteminin çalışması için**

- Vites kolu “D” veya “S” konumunda olmalıdır.
- Fren pedalına basılmamış olmalıdır.

■ **Aşağıdaki durumlarda VGRS (Değişken direksiyon dişli oranı) iptal olur**

- Düşük hızlarda direksiyon simidi uzun süre hareket ettirilirse veya durma esnasında.
- -30°C’nin altında motor yeniden çalıştırılırsa.
- Direksiyon simidi çevrilmiş haldeyken akü bağlantısını kestiğiniz takdirde direksiyon simidinin merkez konumu geçici olarak hafifçe değişebilir. VGRS’yi başlangıç durumuna getirmek için aracınızı kısa bir süre sürünüz.

⚠ DİKKAT

Aşağıda belirtilen durumlarda ciddi şekilde yaralanmalarla veya ölümle sonuçlanabilecek bir kaza meydana gelebilir.

■ **Yüzey algılayıcılı ABS aşağıdaki durumlarda düzgün çalışmaz.**

- Lastiklerin tutunma performans sınırlarının aşılması durumunda
- Islak yada kaygan bir yolda, yüksek hızlarda aracın tekerleklerinin yolla temasının kesilmesi.

■ **Islak yada kaygan bir yolda, yüzey algılayıcılı ABS devredeyken durma mesafesi**

Yüzey algılayıcılı ABS aracın durma mesafesini kısaltmak için tasarlanmamıştır. Aşağıdaki durumlarda takip mesafesine dikkat ediniz.

- Toprak, çakıllı ya da karlı yollarda araç kullanırken
- Lastiklere zincir takılı halde araç kullanırken
- Tümseklerin üzerinden geçerken
- Delik deşik ve düzgün olmayan yollarda araç kullanırken

⚠ DİKKAT

■ Aktif TRC aşağıdaki durumda düzgün çalışmayabilir

Kaygan zeminde araç kullanırken, Aktif TRC devreye girmesine rağmen, doğrusal kararlılık ve güç kontrolü tam olarak yapılamayabilir.
Güç kontrolünün ve doğrusal kararlılığın sağlanamadığı durumlarda aracınızı kullanmayınız.

■ Eğimde kalkış destek kontrol sistemi etkin bir şekilde çalışmıyorsa

Eğimde kalkış destek kontrol sistemine aşırı güvenmeyiniz. Eğimde kalkış destek kontrol sistemi, dik yokuşlarda ve buz kaplı yollarda etkin şekilde çalışmayabilir.

■ Aktif TRC ve VSC sistemleri iptal olduğunda

Daha dikkatli olunuz ve yol durumuna uygun hızda aracı kullanınız. Bu sistemler aracın dengesini ve doğrusal kararlılığını kontrol ettiğinden, gerekmedikçe Aktif TRC ve VSC sistemlerini iptal etmeyiniz.

■ VSC devreye girdiğinde

Kayma uyarı ışığı yanar ve sesli uyarı duyulur. Her zaman dikkatli araç kullanınız.
Tehlikeli araba kullanmak kazaya sebebiyet verebilir. Uyarı ışığı yandığında ve sesli uyarı duyulduğunda daha dikkatli olunuz.

■ Lastiklerin değiştirilmesi

Bütün lastiklerin, aynı boyutta, aynı marka, aynı desen ve aynı taşıma kapasitesine sahip olduğundan emin olunuz. Ayrıca, lastiklerin uygun hava basıncına sahip olduğundan emin olunuz.

Araçta farklı lastikler kullanıldığında, Yüzey Algılayıcılı ABS ve VSC sistemleri düzgün çalışmaz.
Lastiklerinizi değiştirirken daha fazla bilgiye ihtiyacınız olduğunda, Toyota Yetkili Servisinize başvurunuz.

■ Lastiklerin ve süspansiyonun modifikasyonu

Lastiklerde herhangi bir problem olması ya da süspansiyon sisteminin modifiye edilmesi, sürüş destek sistemlerinin düzgün çalışmasına engel olacaktır.

⚠ UYARI

■ **KDSS (Kinetik dinamik süspansiyon sistemi)**

Belirtilen hallerde sistemde arıza oluşmuş olabilir. Bu durumda, sürüş konforu ve aracın bozuk yollarda kullanılma şartları kötüleşebilir. Aracınızı hemen Toyota bayisine götürünüz.

- Dönüşlerde aracın gövdesi normalden fazla yalpalayabilir.
- Aracınız uzun süre eğimli olarak kaldıysa (aracınızın bir tarafındaki tekerleklerin bir tümsek üzerine parkedilmesi gibi) sürş esnasında araç aynı seviyeye gelmez (zeminin düzelmesine rağmen aracınız tek tarafa meyilli kalmaya devam eder).

PCS (Çarpma Öncesi Güvenlik Sistemi)*

Sistem, fren pedalına basma hızına ve gücüne göre acil frenlemeyi algılar ve emniyet kemeri ön gergi mekanizmasının etkinliğini arttırmak için hızla emniyet kemerini gerginleştirir (→S. 88). Sistem, aracınızın yana kayması durumunda da çalışacaktır.

■ Çarpma öncesi güvenlik sisteminin çalışması için

- Araç hızı 30 km/saat'in üzerinde olmalıdır.
- Sistem ani frenleme veya kayma tespit etmelidir.
- Ön koltuklarda oturan yolcular emniyet kemeri takıyor olmalıdır.

■ Sistemde arıza oluşması durumunda

Araç bilgi ekranında uyarı mesajı görünecektir.
(→S. 504)

⚠ DİKKAT

■ Çarpma öncesi güvenlik sistemi için sınırlar

Çarpma öncesi güvenlik sistemine güvenmeyiniz. Aracınızı her zaman dikkatli kullanınız, çevrenizi kontrol ediniz ve yoldaki olası tehlikelere dikkat ediniz.

*: Bazı modellerde

Arazide araç kullanım uyarıları

Aracın altının normal araçlara göre yerden daha yüksek olması ve ağırlık merkezinin yerden yüksekliğine karşın daha dar bir ön tekerlek izine sahip olması nedeniyle bu araç arazide çok amaçlı kullanıma uygun araçlar sınıfına girer.

Arazide araç kullanım özellikleri

- Aracınız, kendine özgü tasarım özellikleri sebebiyle, normal araçlara göre daha yüksekte bir ağırlık merkezine sahiptir. Bu tasarım özelliği bu tip araçların daha kolay devrilmesine sebep olmaktadır. Arazide çok amaçlı kullanıma uygun araçların devrilme oranları diğer araçlara göre belirgin şekilde yüksektir.
- Aracın yerden yüksek olmasının bir faydası da yolun daha iyi görülebilmesi ve bu sayede olası bir sorunu önceden farkedilebilmesini sağlamasıdır.
- Bu araç normal iki tekerlekten çekişli araçların virajlara girebildikleri hızlarda viraj alabilecek şekilde tasarlanmamıştır. Bu sebeple aşırı yüksek hızlarda keskin dönüşler aracın devrilmesine neden olabilir.

⚠ DİKKAT

Arazide araç kullanım uyarıları

Ciddi yaralanma veya aracınızda hasara sebep olma olasılığını azaltmak için aşağıdaki uyarıları dikkate alınız.

- Aracın devrildiği bir kazada emniyet kemeri takmayan kişilerin ölüm oranı takanlara göre belirgin şekilde yüksektir. Bu nedenle araç hareket halindeyken sürücü ve tüm yolcular emniyet kemerlerini düzgün şekilde bağlamalıdır.
- Keskin dönüşlerden ve ani manevralardan mümkün olduğunca sakınınız.
  Aracın düzgün şekilde kullanılmaması, aracın sürücü hakimiyetinden çıkmasına ya da devrilmesine sebep olarak yaralanmalı veya ölümlü bir kazaya yol açabilir.
- Tavan bagaj taşıyıcısına/portbagaja yük koyduğunuz takdirde aracınızın ağırlık merkezi yükselecektir. Dolayısı ile aracınızın yana devrilme riski artacaktır. Bu nedenle yüksek hızlardan, ani kalkışlardan, keskin dönüşlerden, ani frenlemeden ve ani manevralardan kaçınınız.
- Yandan sert rüzgar alan yerlerde her zaman yavaşlayınız. Profili ve ağırlık merkezinin daha yüksekte olması sebebiyle aracınız normal araçlara göre yan rüzgarlardan daha fazla etkilenmektedir. Yavaşlamak size çok daha iyi direksiyon hakimiyeti sağlayacaktır.
- Dik yamaçlarda aracınızı yatay (yokuşa dik) şekilde sürmeyiniz. Yokuşu düz olarak çıkmak ya da inmek tercih edilmelidir. Aracınızın diğer arazi araçları gibi yana devrilmesi, öne veya arkaya devrilmesine göre çok daha kolaydır.

⚠ DİKKAT

■ Arazide araç kullanım uyarıları

Ciddi yaralanma veya aracınızda hasara sebep olma olasılığını azaltmak için aşağıdaki uyarıları dikkate alınız.

- Arazi şartlarında aracınızı dikkatli kullanınız. Tehlikeli yerlerde aracınızı sürerek gereksiz risklere girmeyiniz.
- Arazide aracınızı kullanırken direksiyon simidini kollarından tutmayınız. Sert bir darbe direksiyonun sarsılmasına ve ellerinizin yaralanmasına sebep olabilir. Her iki elinizi ve özellikle başparmaklarınızı direksiyon simidinin dış tarafında tutunuz.
- Aracınızı kum, çamur, su ya da kar koşullarında sürdükten hemen sonra frenlerinizin düzgün şekilde çalıştığını kontrol ediniz.
- Aracınızı çimen, çamur, kaya, kum, nehir gibi koşullarda sürdükten sonra aracınızın altına çimen, kağıt, bez, taş, kum vs. yapışmadığını kontrol ediniz. Aracınızın altını bu cisimlerden temizleyiniz. Aracınızı bu cisimler yapışmış halde kullandığınız takdirde arıza veya yangın olabilir.
- Arazide veya kötü bir zeminde aracınızı aşırı hızlı, zıplatarak, zemindeki nesnenelere çarparak sürmeyiniz ve keskin dönüşlerden kaçınınız. Ayrıca aracınızın şasi ve süspansiyonunda pahalı onarımlar gerektiren hasarlar oluşabilir.

⚠ UYARI

■ **Aracınızın sudan kaynaklanan hasar görmesini önlemek için**

Motorun veya diğer parçaların su kaynaklı hasarlanmasını önlemek için gerekli tüm güvenlik önlemlerini alınız.

- Motorun hava girişine su girmesi ciddi motor hasarına neden olacaktır.
- Otomatik transmisyona su girmesi, vites değişim kalitesinde ve kilitlenmesinde kötüleşmeye, titreşime ve ciddi hasarlara yol açacaktır.
- Su, tekerlek yataklarındaki gresi temizleyerek paslanmaya ve işlevsizliğe neden olabilir. Ayrıca diferansiyele, aktarma organlarına ve transfer kutusuna girerek yağın yağlama özelliklerinin azalmasına sebep olabilir.

■ **Aracınızı suyun içerisinde kullanırken**

Sığ nehir geçişi gibi suyun içerisinden geçmeniz gerekiyorsa, ilk olarak suyun derinliğini ve nehir zemininin yeterince sert ve dayanıklı olduğunu kontrol ediniz. Aracınızı yavaş kullanınız ve derin sulardan kaçınınız.

■ **Arazide kullanımdan sonra inceleme**

- Fren kampanalarına ve disklerine kum ve çamur bulaşması frenleme verimliliğini etkileyebilir ve fren sistemi parçalarının hasarlanmasına neden olabilir.
- Kötü arazi, kum, çamur veya su gibi arazi şartlarında kullanımda her günün sonunda aracınızı bakım amacıyla inceleyiniz.

Yük ve eşya taşınması

Yükleme talimatları, yük kapasitesi ve yük ile ilgili aşağıdaki uyarıları dikkate alınız.

- Yükleri ve çantalarınızı mümkün olduğu sürece bagaja koyunuz.
- Eşyalarınızın düzgün bir şekilde sabitlendiğinden emin olunuz.
- Araç seviyesini dikkate alınız. Ağırlığı mümkün olduğunca öne yerleştirilmesi aracın dengesinin düzgün olmasını sağlar.
- Yakıt ekonomisi açısından, gereksiz eşya taşımayınız.

⚠ DİKKAT

Bagajda taşınmaması gerekenler

Aşağıdaki maddeler, bagajda taşındığı takdirde yangına sebep olabilir.

- Benzin bidonları
- Deodorant kutuları

⚠ DİKKAT

■ Yükleme uyarıları

Aşağıda belirtilen uyarılara dikkat ediniz.
Bunlara uyulmaması, ciddi şekilde yaralanmalara veya ölüme sebep olabilir.

- Yükleri ve çantalarınızı mümkün olduğu sürece bagaja koyunuz.
- Bagaj bölmesine eşyaları, koltuk arkalıklarından daha yüksek olacak şekilde yerleştirmeyiniz.
  Ani bir duruş, ani sapma ya da kaza halinde aracın içine fırlayabilecek olan cisimler yaralanmalara sebep olabilirler.
- Fren ve gaz pedalının altına sıkışıp pedallara basmayı engelleyeceğinden ya da sürücünün görüşünü kapatacağından ya da sürücü veya yolculara çarpacağından aşağıda belirtilen yerlere eşya koymayınız.
  - Sürücünün ayaklarının altına
  - Ön yolcu koltuğu veya arka koltuklar (eşyaları istiflerken)
  - Bagaj örtüsü
  - Gösterge paneli
  - Ön göğüs
  - Kapaksız yardımcı bölmeler
- Arabada bulunan eşyalarınızı düzgünce sabitleyiniz, aksi takdirde ani frenleme, ani dönüş ya da kaza durumunda hareket ederek yolculara zarar verebilirler.
- Bagaj bölümünde kimsenin oturmasına izin vermeyiniz. Bu kısım yolcular için tasarlanmamıştır. Yolcular, emniyet kemerleri düzgün bağlanmış şekilde koltuklarında oturmalıdır. Aksi halde ani frenleme, ani dönüş durumunda veya aracın bir kazaya karışması halinde ölüme ya da ciddi şekilde yaralanmaya sebep olabilir.

Kış şartlarında araç kullanım ipuçları

Kış mevsiminde, araç kullanmadan önce gerekli incelemeleri ve hazırlıkları yapınız. Aracınızı her zaman hava koşullarının gerektirdiği şekilde sürünüz.

■ Kış mevsimine hazırlık

- Dış hava sıcaklığına uygun sıvılar kullanınız.
  - Motor yağı
  - Motor soğutma sıvısı
  - Cam yıkama sıvısı
- Servis teknisyenine, aracın aküsünün elektrolit yoğunluğunu ve seviyesini kontrol ettiriniz.
- Kış şartları için uygun dört adet kış lastiği kullanınız ya da arka tekerlekler için zincir seti bulundurunuz.

  Lastiklerin tümünün aynı marka ve aynı boyutta olduğuna ve zincirlerin ölçüsünün lastiğe uygun olduğuna dikkat ediniz.

■ **Aracı kullanmadan önce**

Sürüş koşullarına göre aşağıdakileri uygulayınız.

- Güç uygulayarak buz tutmuş bir camı açmaya çalışmayınız ya da donmuş silecekleri hareket ettirmeyiniz. Donmuş kısma buzu çözmek için ılık su dökünüz. Dökülen suyun donmaması için suyu hemen temizleyiniz.
- Klima kontrol sistemi fanının düzgün çalışabilmesi için ön cam önündeki hava kanalları üzerinde biriken karı temizleyiniz.
- Araç üzerinde toplanmış buz parçalarını temizleyiniz.
- Çamurlukta veya frenlerde, buz ya da kar olup olmadığını periyodik olarak kontrol ediniz ve varsa temizleyiniz.

■ **Sürüş esnasında**

Yavaşça hızlanınız ve yol şartlarına uygun düşük hızda araç kullanınız.

■ **Aracı park ettiğinizde**

Aracı park ediniz ve park frenini çekmeden vites kolunu “P” konumuna alınız. Park freni donabileceğinden, serbest bırakılması güç olabilir. Gerekirse, istenmeyen kaymayı ya da sürüklenmeyi önlemek için tekerleklerin önüne ya da arkasına takoz koyunuz.

Zincirlerin seçimi

Uygun ölçülerde zincir kullanınız.
Zincir ölçüsü, her ölçüdeki lastik için düzenlenmiştir.

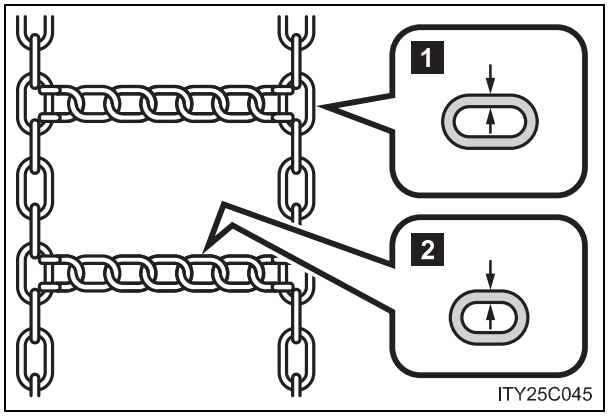

1 Yan zincir
5 mm çap

2 Ara zincir
6,3 mm çap

Zincir kullanma talimatları

- Zincir kullanma talimatları, yolun çeşidi ve bulunduğu yere göre değişiklik gösterir. Zincir kullanmadan önce yerel talimatları kontrol ediniz.
- 0.5 - 1.0 km yol gittikten sonra zincirleri tekrar geriniz.

Zincirler

Zincir takarken ve çıkarırken aşağıdaki uyarıları dikkate alınız.

- Güvenli bir bölgede zincir takınız veya çıkartınız.
- Zincirleri sadece arka lastiklere takınız. Ön tekerleklere zincir takmayınız.
- Lastiklerinize zincir takarken zincir üreticisinin talimatlarına uyunuz.

⚠ DİKKAT

■ Kış lastiği ile araç kullanma

Kaza riskini azaltmak için aşağıdaki uyarıları dikkate alınız.
Dikkate alınmadığı takdirde, aracın kontrolü kaybedilebilir ve ciddi yaralanmalara veya ölüme neden olabilecek bir kaza meydana gelebilir.

- Aracınız için belirlenmiş ölçülerde lastik kullanınız.
- Uygun lastik hava basıncını sağlayınız.
- Aracınızı hız limitinin üzerinde veya kullandığınız kış lastiği için belirtilmiş hız limitlerini aşan hızlarda kullanmayınız.
- Kış lastiği bütün tekerleklerde kullanılmalıdır.

■ Zincir takılı konumda araç kullanma

Kaza riskini azaltmak için aşağıdaki uyarıları dikkate alınız.
Dikkate alınmadığı takdirde, güvenli bir sürüş sağlanamaz ve ciddi yaralanmalara veya ölüme neden olabilecek bir kaza meydana gelebilir.

- Zincir için belirtilmiş hız limitini veya 50 km/saat hızı (hangisi daha düşükse) geçmeyiniz.
- Tümseklerden veya çukurlardan geçmemeye özen gösteriniz
- Ani dönüş ve ani frenleme yapmayınız
- Aracın kontrolünü kaybetmemek için viraja girmeden önce yeterince yavaşlayınız.

Römork çekerken (Güney Afrika hariç)

Römork çekerken ortaya çıkan zorlanma aracın performansını, hakimiyetini, yakıt tüketimini ve dayanıklılığını olumsuz etkiler. Aracınızın donanımlarını usulüne uygun olarak kullanınız, güvenli ve konforlu sürüş için aracı dikkatli kullanınız. Ticari amaçlar için yapılan römork çekimi sonucu oluşacak hasarlar ve/veya arızalar Toyota garantisi kapsamında değildir.

Bazı ülkelerde ilave uygulamalar olabileceğinden daha fazla bilgi için Toyota bayisine danışınız.

■ Ağırlık limitleri

Römork çekmeden önce izin verilen çekme kapasitesini, GVM (Brüt Araç Ağırlığı), MPAC (İzin verilen maksimum aks kapasitesi) ve izin verilen çeki demiri yükünü kontrol ediniz. (→S. 540)

■ Römork bağlantı parçası/braketi

Toyota, orijinal bağlantı parçası ve braketi kullanmanızı önermektedir. Eşdeğer kaliteye sahip benzer ürünler de kullanılabilir.

■ Kaza oluşumunu engellemek için

Römork çekerken aracın hakimiyeti değişir. Römork çekerken oluşan kazaların üç önemli sebebi vardır: sürücü hatası, yüksek hız ve aşırı yükleme.

Römork yüklemeyle ilgili önemli noktalar

■ Toplam römork ağırlığı ve izin verilen çeki demiri yükü

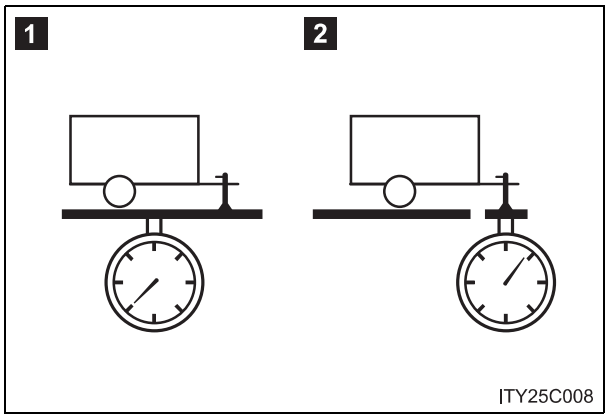

1 Toplam römork ağırlığı

Römorkun kendi ağırlığı ile içindeki yükün ağırlığı toplamı, azami römork çekme kapasitesinden düşük olmalıdır. Bu değeri geçmek tehlikelidir. (→S. 540)

Toplam römork ağırlığının araç ağırlığını geçmesi durumunda, sürtünme düzenleyici (yalpa kontrol cihazı) kullanılması tavsiye edilir.

2 İzin verilen çeki demiri yükü

Römork yükü, çeki demiri yükü 25 kg'dan veya çekme kapasitesinin % 4'ünden fazla olacak şekilde römorka dağıtılmalıdır. Çeki demiri yükünün belirtilen ağırlığı aşmamasına dikkat ediniz. (→S. 540)

■ Bilgilendirme etiketi (üretici plakası)

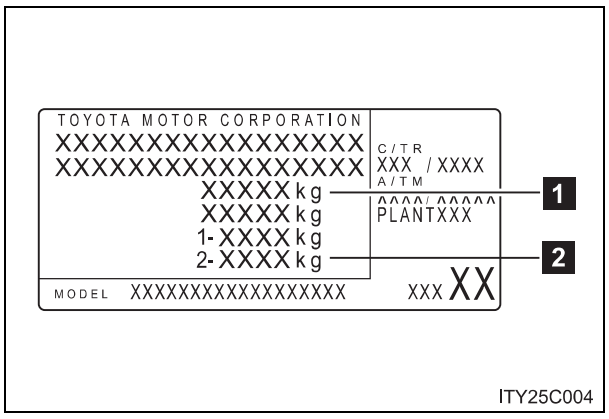

1 Aracın brüt ağırlığı

Sürücünün, yolcuların, römork bağlantı parçasının ve çeki demiri kancasının ağırlıkları toplamı, aracın brüt ağırlığını 100 kg'dan fazla geçmemelidir. Bu değeri geçmek tehlikelidir.

2 İzin verilen arka aks yük kapasitesi

Arka aks üzerine binen yük, izin verilen maksimum değerden en çok % 15 fazla olabilir. Bu değeri geçmek tehlikelidir.

Çekme kapasitesi ile ilgili değerler, deniz seviyesindeki testlerde elde edilmiştir. Motor gücü ve çekme kapasitesi deniz seviyesinden yukarı çıktıkça düşer.

⚠ DİKKAT

■ Brüt araç ağırlığı limiti ya da izin verilen maksimum aks kapasitesi aşıldığında

Meskun bölgelerde römork çekme hız sınırını ya da 80 km/saat hızı (hangisi daha düşükse) geçmeyiniz.

Römork çeki demiri ve çeki topuzu yerleştirme konumları

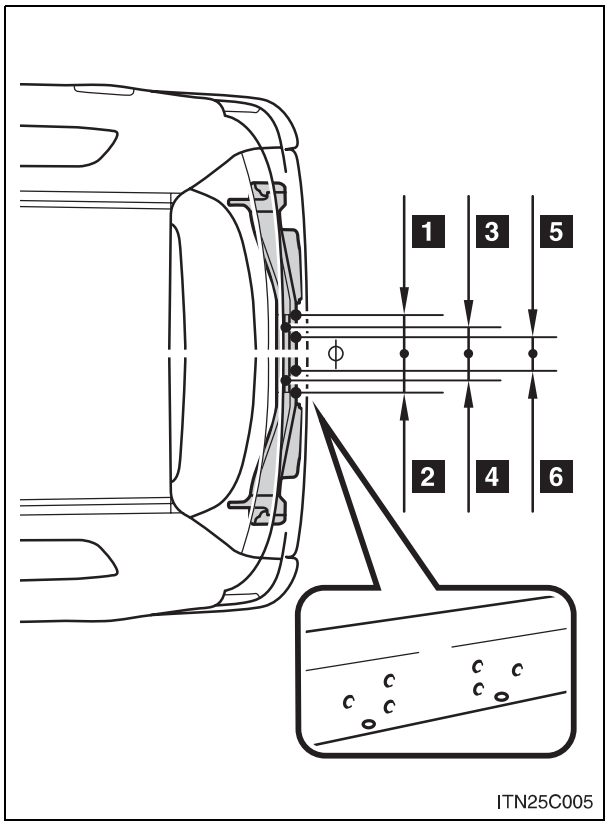

1 100 mm (3.9 inç)
2 100 mm (3.9 inç)
3 70 mm (2.8 inç)
4 70 mm (2.8 inç)
5 45 mm (1.8 inç)
6 45 mm (1.8 inç)

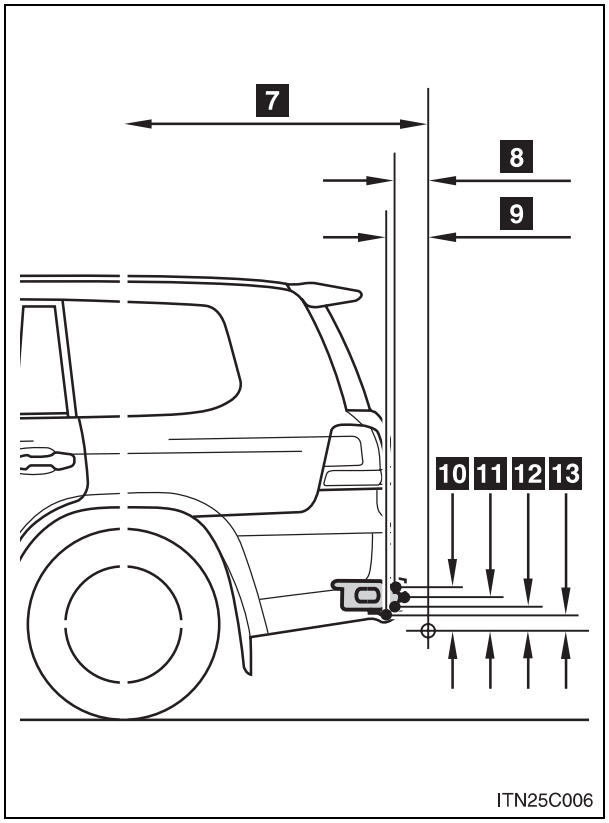

7 1270 mm (50.0 inç)
8 140 mm (5.5 inç)
9 175 mm (6.9 inç)
10 150 mm (5.9 inç)
11 125 mm (4.9 inç)
12 105 mm (4.1 inç)
13 65 mm (2.6 inç)

Römorkun araca bağlanması ve araçtan ayrılması (4 tekerden AHC-Aktif yükseklik kontrolü bulunan araçlar)

Aracınızı ve römorku aynı hizada olacak şekilde durdurunuz ve aşağıdakileri uygulayınız.

- Römorkun araca bağlanması

STEP 1 4 tekerden çekiş AHC'yi "LO" (alçak) moduna alınız.

STEP 2 Motor çalıştırma düğmesini veya 4 tekerden çekiş AHC'yi kapalı konumuna getiriniz.

STEP 3 Römorku araca bağlayınız.

STEP 4 Motor çalıştırma düğmesini veya 4 tekerden çekiş AHC'yi açık konumuna getiriniz.

STEP 5 Yükseklik kontrol düğmesini kullanarak "N" (Normal) konumunu seçiniz.

Yaklaşık 1800 kg ağırlığında bir römorku çeken ve içerisinde dört yolcu bulunan bir aracın çeki demirine 180 kg'dan fazla bir yük etkimesi durumunda normal mod seçilemeyebilir. Ancak, bu durumda normal sürüşe devam edebilirsiniz. Yükleme sebebiyle aracınızı dikkatli kullanınız.

- Römorkun araçtan ayrılması

STEP 1 4 tekerden çekiş AHC'yi "LO" (alçak) moduna alınız. (Yükseklik kontrol düğmesinde "▼" işaretine basarak araç yüksekliğini "LO" (alçak) moduna aldığınıza emin olunuz.)

STEP 2 Motor çalıştırma düğmesini veya 4 tekerden çekiş AHC'yi kapalı konumuna getiriniz.

STEP 3 Römorku destek ayağı ile zeminden destekleyiniz ve çeki demirini 100 mm yükseltiniz.

STEP 4 Motor çalıştırma düğmesini veya 4 tekerden çekiş AHC'yi açık konumuna getiriniz.

STEP 5 Otomatik seviye fonksiyonunun araç arkasının yüksekliğini azaltması için yaklaşık 20 saniye bekleyiniz.

STEP 6 Bağlantı parçasının ayrıldığından emin olunuz. Eğer ayrılmamışsa bağlantı parçasını daha yukarıya kaldırınız ve 2. adımdan 5. adıma kadar işlemleri tekrarlayınız.

STEP 7 "N" (normal) modda bağlantı parçası herhangi bir şeye değmeyecek şekilde, "LO" modunda aracınızı ileriye doğru sürünüz.

STEP 8 4 tekerden çekiş AHC'yi "N" moduna alınız.

Lastik bilgisi

- Römork çekerken lastik basınçlarını normal değerinden 20.0 kPa (0.2 kgf/cm^2 veya bar, 3 psi) daha fazla bir değere ayarlayınız. (→S. 554)
- Römorkun lastiklerinin basıncını, römorkun toplam ağırlığına ve üretici firmanın verdiği değerlere uygun olarak arttırınız.

Römork ışıkları

Dönüş sinyallerinin ve stop lambalarının düzgün çalışıp çalışmadığını römorku her bağladığınızda kontrol ediniz. Elektrik tesisatının doğrudan bağlanması, aracın elektrik sisteminde hasara ve ışıkların düzgün çalışmamasına neden olabilir.

Alıştırma dönemi

Toyota, yeni değiştirilmiş güç aktarma organları ile ilk 800 km'de römork çekilmesini tavsiye etmemektedir.

Bakım

- Römork çekerken araca normal sürüşe göre daha fazla yük bineceğinden, aracınıza daha sık bakım yaptırmanız gerekir.
- Yaklaşık 1000 km'lik römork çekilmesinden sonra çeki demiri ve braketinin bütün cıvatalarını sıkınız.

Römork çekmeden önce yapılacak kontroller

- Çeki demiri braketi ve topuzunun maksimum yük limitini aşmadığını kontrol ediniz. Römork bağlantısı ağırlığının araca yüklenen ağırlığa eklendiğini unutmayınız. Ayrıca izin verilen maksimum aks yükü kapasitesini aşacak bir römork çekmediğinizden emin olunuz.
- Römork yükünün oynamayacak şekilde emniyetle yerleştirildiğinden emin olunuz.
- Römorkun arkasındaki trafik, standart aynalarla görülemiyorsa ilave dış aynaların kullanılması gereklidir. İlave aynalar, katlanabilir kolları üzerine bağlanarak her durumda iyi bir görüş alınacak şekilde ayarlanmalıdır.

⚠ DİKKAT

Kazaları ve yaralanmaları önlemek için

AHC sistemine sahip araçlarda, araç yüksekliğinin otomatik olarak değişimini önlemek için araç yüksekliğini alçak konuma ayarlayınız ve AHC sistemini kapatınız.

⚠ UYARI

Arka tampon kaplaması alüminyum olduğunda

Çelik braketin, bu bölgeyle doğrudan temas etmemesine dikkat ediniz. Alüminyum ve çelik temas ettiğinde, aralarında alanı zayıflatacak ve kırılmalara sebep olacak korozyona benzer bir reaksiyon gerçekleşebilir. Çelik braket kullandığınızda, bir araya gelecek parçalara pas önleyici uygulayınız.

Kılavuz

Aracınızın yol tutuşu römork çekerken farklılaşacaktır. Römork çekerken, kaza ve ciddi yaralanma veya ölümleri engellemek için aşağıdaki noktaları aklınızda bulundurunuz.

Römork ve ışıklar arasındaki bağlantının kontrol edilmesi

Kısa sürüşlerde bile yola çıkmadan önce aracı durdurunuz ve römork ve ışıklar arasındaki bağlantının çalışmasını kontrol ediniz.

Römork takılı durumda sürüş alıştırması

- Boş bir alanda, römorkla dönüş, durma ve geri manevrayı öğrenene kadar alıştırma yapınız.
- Römork ile geri manevra yaparken, direksiyonu kendinize en yakın noktasından tutunuz ve römorku sola döndürmek için direksiyonu saat yönünde, sağa döndürmek için ise saat yönünün tersine çeviriniz. Direksiyonu yavaş yavaş döndürünüz. Kaza riskini azaltmak için geri manevra yaparken dışarıdan yardım alınız.

Araç takip mesafesinin arttırılması

Hızınızın her 10 km/saat'lik bölümü için önünüzdeki araçla aranızda bir araç ve bir römork boyu mesafe bırakınız. Kaymaya sebep olacağından ani frenlemelerden kaçınınız. Aksi takdirde aracınızın kontrolünü kaybedebilirsiniz. Bu hususa özellikle ıslak ve kaygan zeminlerde dikkat ediniz.

Ani hızlanma/direksiyon hareketi/dönüş

Keskin dönüşlerde, römork ve aracınız çarpışabilir. Dönüş öncesi yavaşlayınız ve ani frenlemeleri engellemek için dönerken yavaş ve dikkatli olunuz.

Dönüşler için önemli noktalar

Dönüşlerde römorkun tekerlekleri, virajın içine aracın tekerleklerinden daha yakın olacaktır. Bu nedenle virajlara normalden daha geniş giriniz.

Aracın dengesi ile ilgili önemli noktalar

Bozuk yollar ve yan rüzgarlar aracınızın dengesini etkiler. Ayrıca aracınız, otobüslerin veya kamyonların yanından geçerken savrulabilir. Aracınızı bu tür araçların yanında sürerken sık sık aracınızın arkasını kontrol ediniz. Böyle bir durum oluştuğunda yavaşça frene basarak yavaşlayınız. Frenleme esnasında direksiyonu her zaman düz ileri sürüş yönünde tutunuz.

Diğer araçların geçilmesi

Araç ve römorkun toplam uzunluğunu dikkate alınız ve araç takip mesafesinin şerit değişimi için yeterli olduğunu kontrol ediniz.

Şanzıman bilgisi

Motor frenini verimli olarak uygulayabilmek için, D konumunda kullanmayınız.
Vites kolu "S" modunda ve "5" konumunda olmalıdır.

Motor hareret yaptığında...

30°C'yi aşan sıcaklıklarda römork çekerek uzun ve dik rampaların tırmanılması durumunda motor hararet yapabilir. Motor soğutma sıvısı sıcaklık göstergesinden motorun hararet yaptığını fark ettiğinizde, derhal klimayı kapatınız ve güvenli bir yerde aracınızı durdurunuz. (→S. 532)

Aracı park ettiğinizde

Her zaman hem aracınızın hem de römorkun tekerleklerine takoz koyunuz. Park frenini sıkıca çekiniz ve vites kolunu "P" konumuna getiriniz.

⚠ DİKKAT

Römork çekerken araç hızı

Römork çekme için izin verilen yasal azami hıza uyunuz.

Yokuş aşağı inişlerden önce

Hızınızı azaltınız ve vitesi düşürünüz. Ancak, dik ya da uzun rampa inişlerinde aniden vites küçültmeyiniz.

Frenlerin çalışması

Sık sık ve uzun süre fren pedalını basılı tutmayınız.
Aksi takdirde, frenler ısınır ve frenleme performansı düşer.

3-1. Klima ve buğu çözücünün kullanılması

Ön klima sistemi 280
Arka klima sistemi 293
Güçlü ısıtıcı 297
Arka cam ve dış dikiz aynası buğu çözücüleri 298
Ön cam silecekleri buz çözücüsü 300

3-2. Müzik sisteminin kullanımı

Müzik sistemi tipleri..... 302
Radyonun kullanılması.... 304
CD çaların kullanılması.... 308
MP3 ve WMA disklerinin çalınması..... 315
iPod'un çalışması..... 322
USB belleğin çalışması.... 330
Müzik sisteminin etkin şekilde kullanılması 338
AUX soketinin kullanımı.. 340
Müzik sistemi direksiyon kumandalarının kullanımı 341

3-3. Bluetooth® Müzik sisteminin kullanımı

Bluetooth® Müzik sistemi 344
Bluetooth® Müzik sisteminin kullanımı.. 349
Bluetooth® etkinleştirilmiş taşınabilir müzik çaların çalışması 352
Bluetooth® etkinleştirilmiş taşınabilir müzik çaların ayarlanması 355
Bluetooth® Müzik sistemi ayarları 359

İç donanımlar 3

3-4. Eller serbest sisteminin kullanımı (mobil telefon için)

Eller serbest sistemi (cep telefonu için) 360
Eller serbest sisteminin kullanımı 365
Arama yapılması 371
Cep telefonunun ayarlanması 375
Güvenlik ve sistem ayarları 379
Rehberin kullanılması 383

3-5. İç ışıkların kullanımı

İç ışıkların listesi 389
• İç ışıklar 390
• Okuma lambaları 391

3-6. Bölmelerin kullanımı

Bölmelerin listesi 392
• Torpido bölmesi 393
• Konsol bölmesi 394
• Üst konsol 395
• Bardak tutucular 396
• Şişe tutucular 397
• Kard tutucu 399
• Yardımcı bölme 399

3-7. Diğer iç donanımlar

Soğutucu kutu 400
Güneş siperlikleri 402
Makyaj aynası 403
Saat 404
Dış sıcaklık göstergesi 405
Küllük 407
Çakmak 409
Güç besleme çıkışı 410
Koltuk ısıtıcıları 412
Kol dayamaları 414
Taban paspası 415
Bagaj kompartımanı 417

Ön klima sistemi

Hava akışı ve çıkışları sıcaklık ayarına göre otomatik olarak ayarlanır.

▶ Navigasyon sistemli

Navigasyon sistemi bulunan araç sahipleri “Navigasyon Sistemi Kullanıcı El Kitabı”na başvurmalıdır.

▶ Navigasyon sistemi ve arka klima sistemi olmayan araçlar

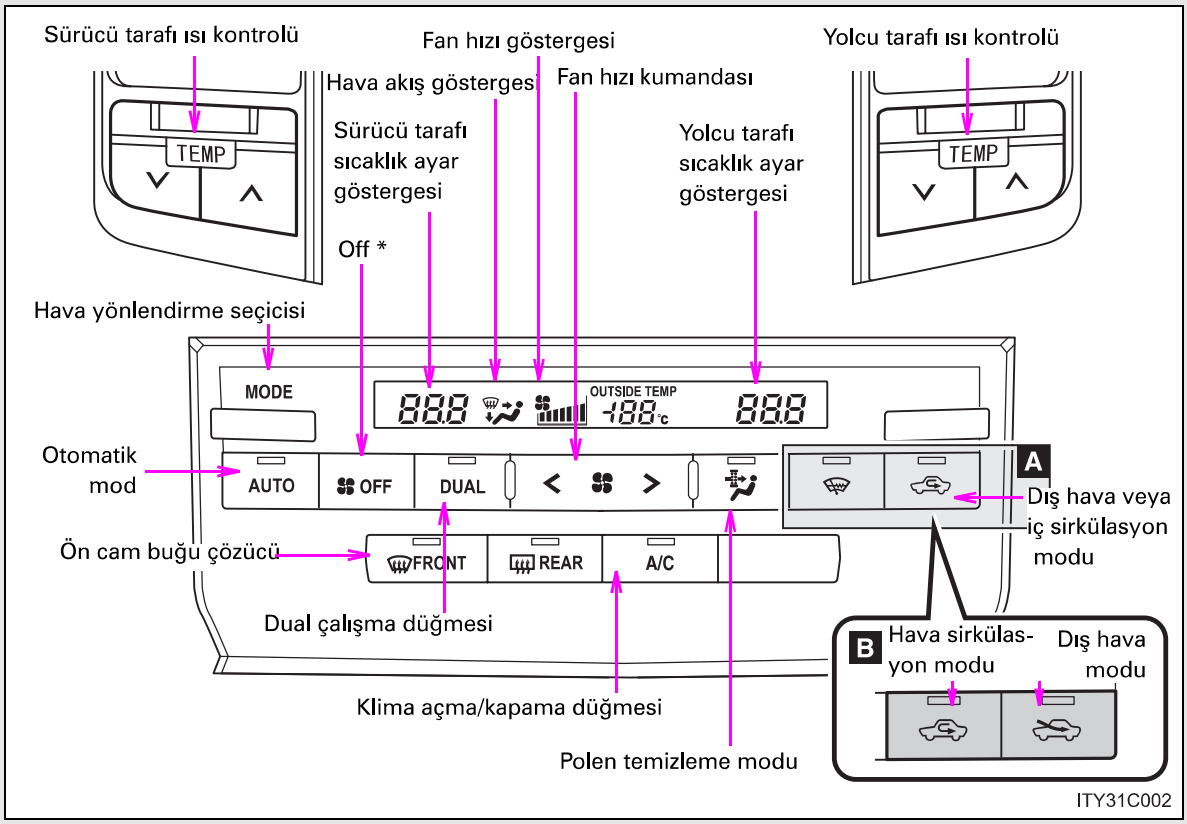

A Ön cam sileceği buz çözücüsü olan araçlar

B Ön cam sileceği buz çözücüsü olmayan araçlar

Yukarıdaki şekil soldan direksiyonlu araçlar içindir. Sağdan direksiyonlu araçlar için düğmelerin yerleri tam tersidir.

▶ Diğerleri

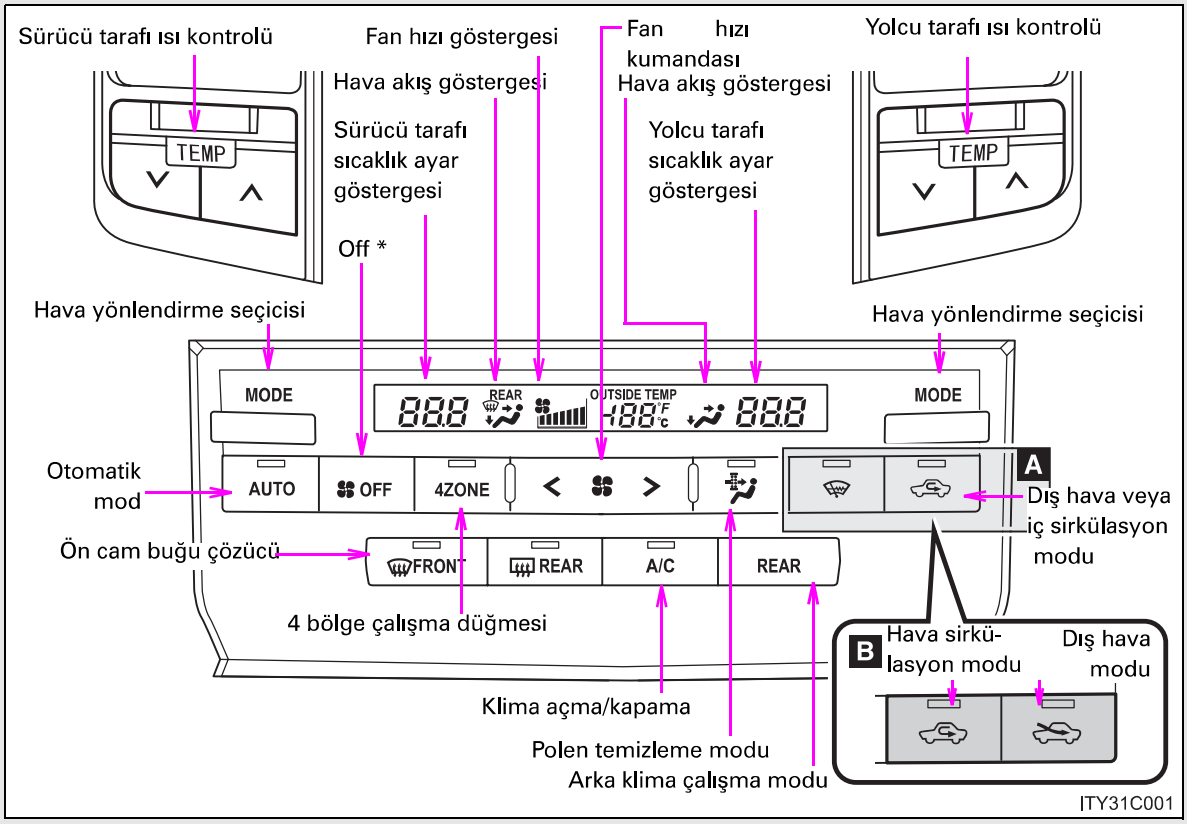

A Ön cam sileceği buz çözücüsü olan araçlar

B Ön cam sileceği buz çözücüsü olmayan araçlar

Yukarıdaki şekil soldan direksiyonlu araçlar içindir. Sağdan direksiyonlu araçlar için düğmelerin yerleri tam tersidir.

*: Soğutucu kutu çalışıyorken ön klima sisteminin kapatılması mümkün değildir. (→S. 400)

Otomatik modun kullanılması

STEP 1 

düğmesine basınız.

Klima sistemi çalışmaya başlar. Hava yönlendirme ve fan hızı, ayarlanan sıcaklık değerine göre otomatik olarak belirlenir.

STEP 2 Sıcaklığı yükseltmek için 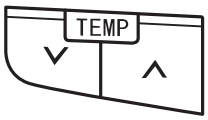

düğmesinin "∧" tarafına, düşürmek için de "∨" tarafına basınız.

Sürücü ve ön yolcu koltukları için farklı sıcaklık ayarı yapılabilir.

Ayarlar

■ Sıcaklık ayarının yapılması (arka klima sistemine sahip araçlar)

Sıcaklığı yükseltmek için 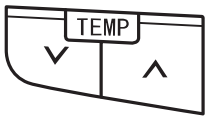

düğmesinin "∧" tarafına, düşürmek için de "∨" tarafına basınız.

Dual düğmesine her bastığınızda klima sistemi kişisel ve eşzamanlı modlar arasında geçiş yapar.

Kişisel mod (

üzerindeki ışık yanar): Sürücü, ön yolcu ve arka koltuklar için (→S. 288) farklı sıcaklık ayarı yapılabilir. Yolcu tarafındaki ya da arkadaki sıcaklık kontrolü çalıştırıldığında kişisel mod aktif olacaktır.

Eş zamanlı mod (

üzerindeki ışık söner): Bütün koltuklar için sıcaklık ayarı sadece 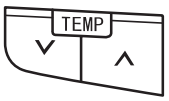

(sürücü tarafı) düğmesi kullanılarak yapılabilir.

■ Sıcaklık ayarının yapılması (arka klima sistemine sahip olmayan araçlar)

Sıcaklığı yükseltmek için 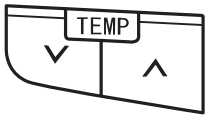

düğmesinin "∧" tarafına, düşürmek için de "∨" tarafına basınız.

Dual düğmesine her bastığınızda klima sistemi dual ve eşzamanlı 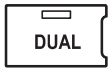

modlar arasında geçiş yapar.

Dual mod (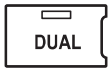

üzerindeki ışık yanar): Sürücü ve ön yolcu koltukları için farklı sıcaklık ayarı yapılabilir. Yolcu tarafındaki sıcaklık kontrolü çalıştırıldığında dual mod aktif olur.

Eş zamanlı mod (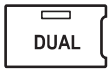

üzerindeki ışık söner): Bütün koltuklar için sıcaklık ayarı sadece 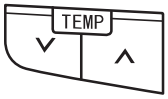

(sürücü tarafı) düğmesi kullanılarak yapılabilir.

■ Fan hızı ayarı

Yükseltmek için 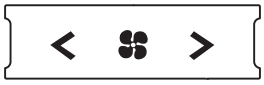

düğmesinin ">" tarafına, düşürmek için de "<" tarafına basınız.

Göstergede seçili fan hızı görülmektedir. (7 farklı seviye)

Fanı durdurmak için 

düğmesine basınız.

■ Hava yönlendiricilerinin değiştirilmesi

▶ Arka klima sistemli

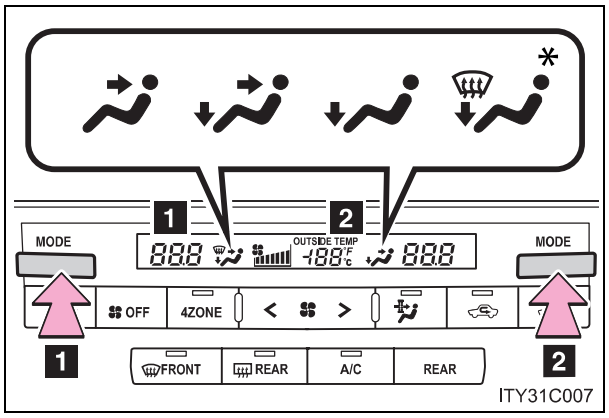

ITY31C007

MODE düğmesine basınız.

1 Sol ön koltuk için

2 Sağ ön koltuk için

Düğmeye her basıldığında hava yönlendiricileri değişir.

Sürücü ve ön yolcu koltukları için farklı hava çıkışları seçilebilir.

*:Sadece sürücü tarafı

▶ Arka klima sistemi olmayan

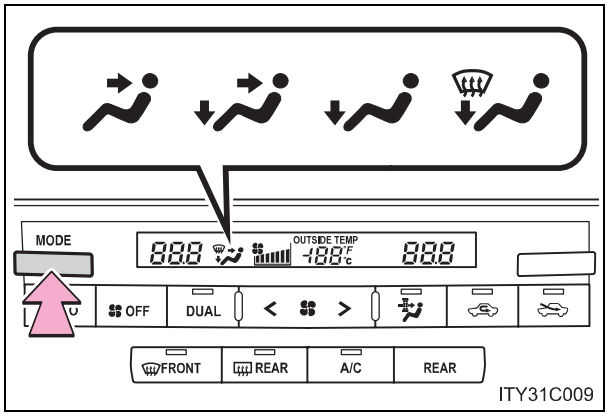

ITY31C009

MODE düğmesine basınız.

Düğmeye her basıldığında hava yönlendiricileri değişir.

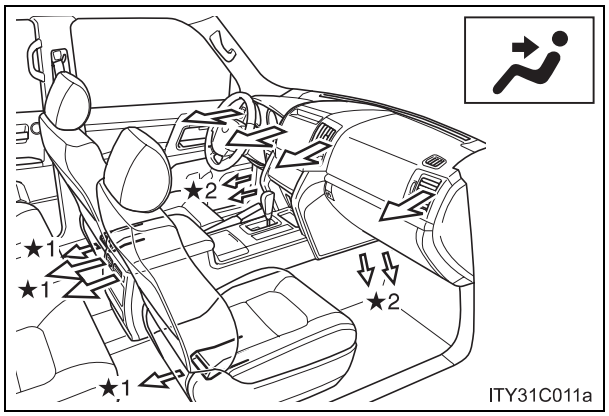

ITY31C011a

Vücudun üst kısmına hava yönlendirme

*1:Arka klima sistemi ayarına bağlı olarak değişir.

*2:Sadece otomatik modunda

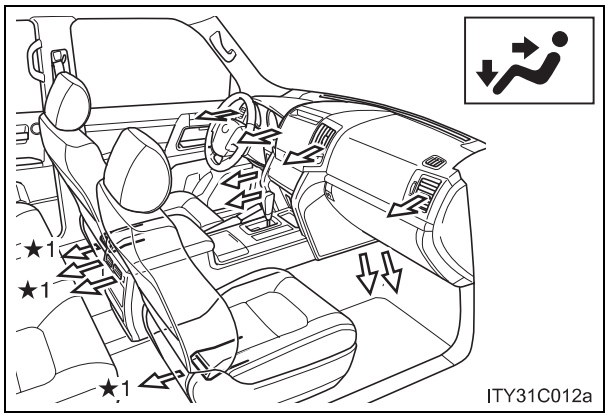

Vücudun üst kısmına ve ayaklara hava yönlendirme

*1:Arka klima sistemi ayarına bağlı olarak değişir.

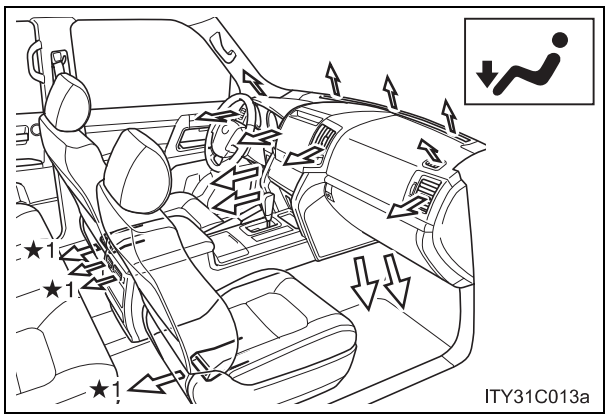

Ayaklara hava yönlendirme

*1:Arka klima sistemi ayarına bağlı olarak değişir.

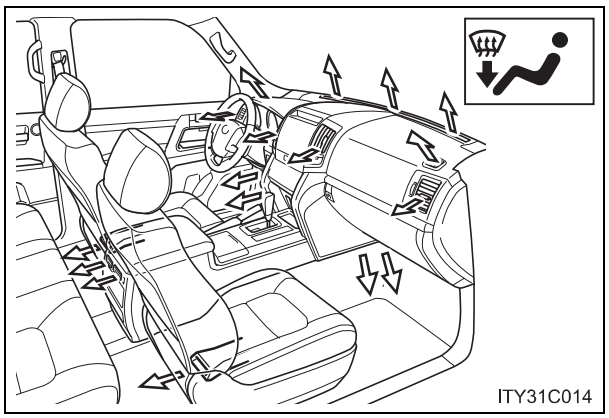

Ayaklara hava yönlendirme ve ön cam buğu çözücü devrede

■ Dış hava ve iç sirkülasyon modları arasında geçiş

▶ Ön cam sileceği buz çözücüsü olan araçlar

 düğmesine basınız.

Düğmeye her basıldığında dış hava modu (gösterge ışığı sönük) ve iç sirkülasyon modu (gösterge ışığı yanar) arasında geçiş sağlanır.

▶ Ön cam sileceği buz çözücüsü olmayan araçlar

İç hava sirkülasyonu için 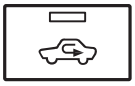 düğmesine dış hava sirkülasyonu için  düğmesine basınız.

Ön koltuktan arka koltuk ayarlarının değiştirilmesi (Arka klima sistemine sahip araçlar)

■ Sıcaklık ayarı

STEP 1 REAR düğmesine basınız.

STEP 2 Sıcaklığı yükseltmek için 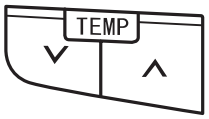

(arka sol koltuk) 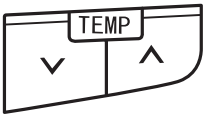

(arka sağ koltuk) üzerindeki "∧" düğmesine, düşürmek için "∨" düğmesine basınız.

Arka sağ ve arka sol koltuk sıcaklıkları bağımsız olarak ayarlanabilir. Arka sağ ve arka sol koltuk sıcaklıkları bağımsız olarak ayarlanabilir. Düğme kullanıldığında kişisel moda geçiş yapılır

4ZONE Düğmesine her bastığınızda klima sistemi kişisel ve eşzamanlı modlar arasında geçiş yapar.

■ Fan hızı ayarı

STEP 1 REAR düğmesine basınız.

STEP 2 Yükseltmek için < > düğmesinin ">" tarafına, düşürmek için de "<" tarafına basınız.

Göstergede seçili fan hızı görülmektedir. (7 farklı seviye)

Fanı durdurmak için OFF düğmesine basınız.

■ Hava yönlendiricilerinin değiştirilmesi

STEP 1 REAR düğmesine basınız.

STEP 2 MODE düğmesine basınız.

Düğmeye her basıldığında hava yönlendiricileri değişir(→S. 295).

Ön camda oluşan buğunun çözülmesi

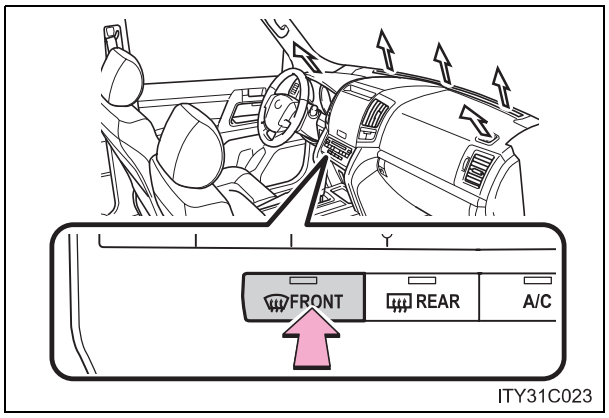

FRONT düğmesine basınız.

Klima sistemi otomatik olarak devreye girer.

İç sirkülasyon modu otomatik olarak dış sirkülasyon moduna geçer.

Polen temizleme modu

düğmesine basınız.

Dış sirkülasyon modu iç sirkülasyon moduna döner. Hava akışı vücudun üst kısmına doğru yapılır ve havanın içindeki polen temizlenir.

Genellikle, sistem yaklaşık 3 dakika içerisinde otomatik olarak devre dışı kalır.

İşlemi tamamlamak için düğmesine basınız.

Hava yönlendiricilerini açma, kapama ve ayarlama

▶ Ön orta hava yönlendiricileri

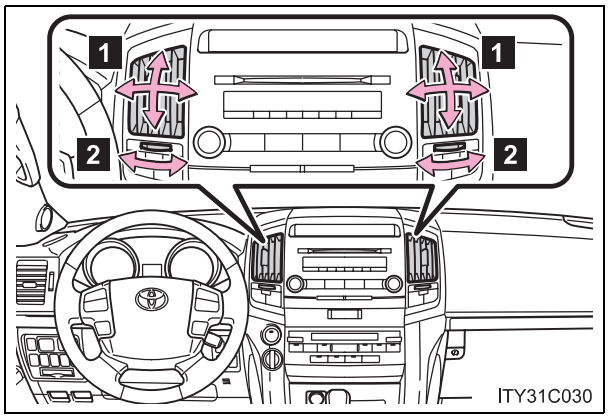

1 Hava akışı sola veya sağa, aşağıya veya yukarıya yönlenir.

2 Hava çıkışlarını açmak ya da kapatmak için düğmeyi çeviriniz.

▶ Ön yan hava yönlendiricileri

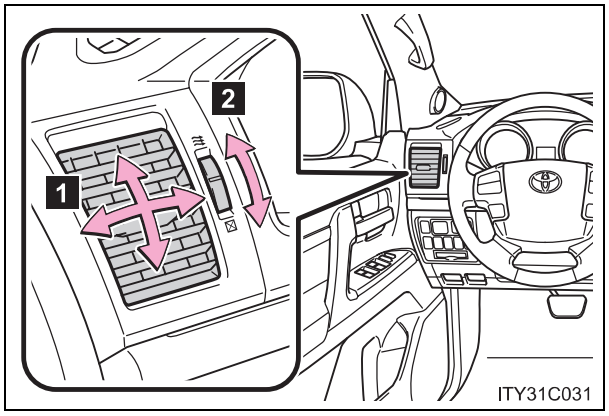

1 Hava akışı sola veya sağa, aşağıya veya yukarıya yönlenir.

2 Hava çıkışlarını açmak ya da kapatmak için düğmeyi çeviriniz.

▶ Arka orta hava yönlendiricileri

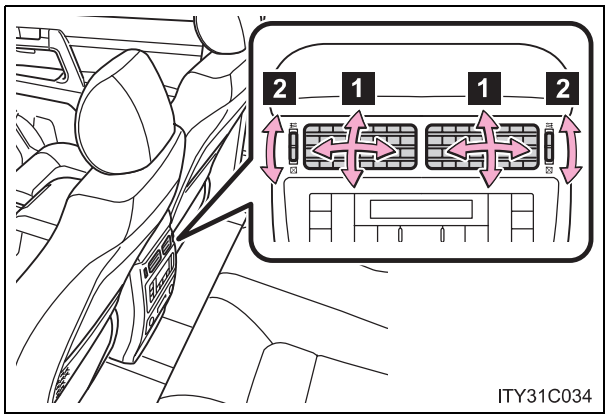

1 Hava akışı sola veya sağa, aşağıya veya yukarıya yönlenir.

2 Hava çıkışlarını açmak ya da kapatmak için düğmeyi çeviriniz.

Otomatik modun kullanılması

Ayarlanan sıcaklık değeri ve ortam koşullarına bağlı olarak fan hızı otomatik olarak ayarlanır. Bunun sonucunda aşağıda belirtilenler meydana gelebilir.

- AUTO Düğmesine basıldıktan hemen sonra fan sıcak ya da soğuk hava oluşuncaya kadar durabilir.
- Isıtıcı açık olduğunda soğuk hava vücudun üst kısmına doğru üflenebilir.

Sistemin iç sirkülasyon modunda kullanılması

Sistemin iç sirkülasyon modunda uzun süre kullanılması durumunda camlar hızlı şekilde buğulanacaktır.

Dış hava ve iç sirkülasyon modları arasında geçiş

Sıcaklık ayarı ve kabin içi sıcaklığı gibi durumlara bağlı olarak iç sirkülasyon veya dış hava modları arasında otomatik olarak geçiş olabilir.

Cam buğu çözücüleri

Camlarda oluşan buğunun giderilmesi gerektiğinde sistem otomatik olarak iç sirkülasyon modundan dış hava moduna geçebilir.

Dış hava sıcaklığı 0°C'ye yaklaştığında

A/C Düğmesine basılı olmasına rağmen klima sistemi çalışmayabilir.

Polen temizleme modu

- Dış hava soğuk olduğunda, camların buğulanmasını önlemek için aşağıdaki durumlar oluşabilir.
  - Dış hava sirkülasyonu iç hava sirkülasyon moduna geçiş yapmaz.
  - Klima sistemi otomatik olarak devreye girer.
  - Bir dakika sonra çalışma iptal olur.
- Yağmurlu havalarda, camlar buğulanabilir.  düğmesine basınız.

⚠ DİKKAT

Ön camın buğulanmasını önlemek için

Aşırı rutubetli havalarda soğutma işlevinde 

düğmesini kullanmayınız. Dış hava ile ön cam arasındaki sıcaklık farkı, ön camın dışarıdan buğulanarak görüşünüzün azalmasına sebep olabilir.

⚠ UYARI

Akünün boşalmasını önlemek için

Motor duruyorsa klima sistemini gereğinden fazla çalıştırmayınız.

Arka klima sistemi*

Hava akışı ve çıkışları sıcaklık ayarına göre otomatik olarak ayarlanır.

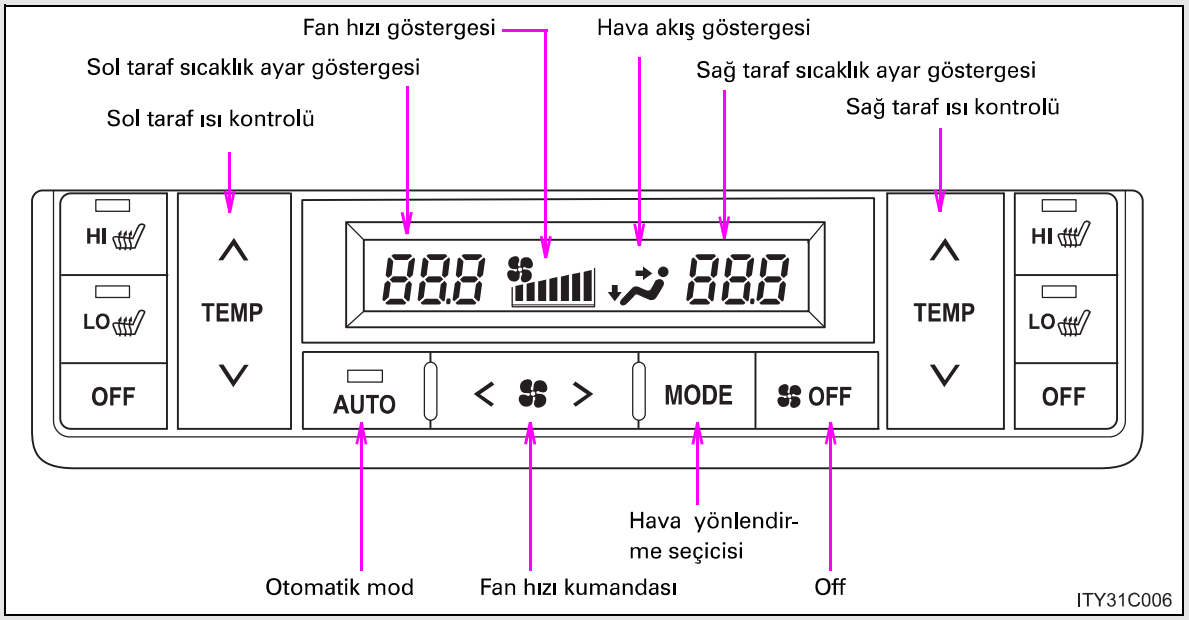

Otomatik modun kullanılması

STEP 1 AUTO düğmesine basınız.

Klima sistemi çalışmaya başlar. Hava yönlendirme ve fan hızı, ayarlanan sıcaklık değerine göre otomatik olarak belirlenir.

STEP 2 Sıcaklığı yükseltmek için TEMP düğmesinin "∧" tarafına, düşürmek için de "∨" tarafına basınız.

Sağ ve sol taraftaki koltuklar için farklı sıcaklık ayarı yapılabilir.

*: Bazı modellerde

Ayarlar

■ Sıcaklık ayarı

Sıcaklığı yükseltmek için 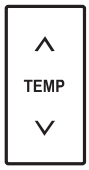

düğmesinin "∧" tarafına, düşürmek için de "∨" tarafına basınız.

Sağ ve sol taraftaki koltuklar için farklı sıcaklık ayarı yapılabilir.

■ Fan hızı ayarı

Yükseltmek için 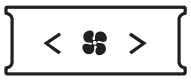

düğmesinin ">" tarafına, düşürmek için de "<" tarafına basınız.

Göstergede seçili fan hızı görülmektedir. (7 farklı seviye)

Fanı durdurmak için 

düğmesine basınız.

■ Hava yönlendiricilerinin değiştirilmesi

MODE düğmesine basınız.

Düğmeye her basıldığında hava yönlendiricileri değişir.

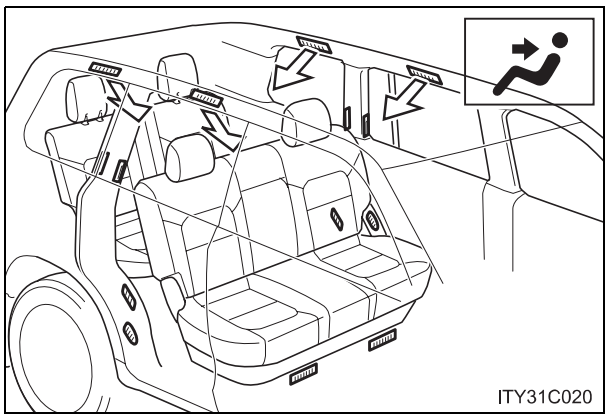

Vücudun üst kısmına hava yönlendirme

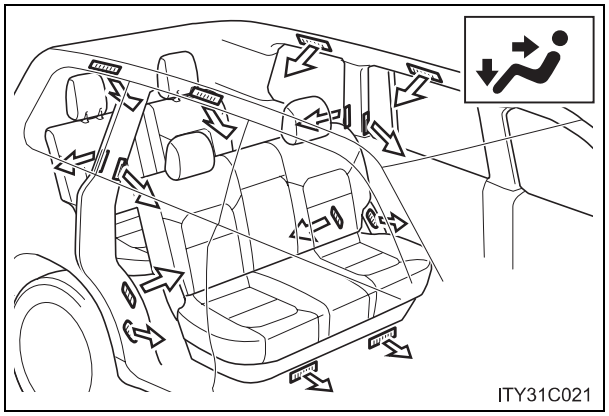

Vücudun üst kısmına ve ayaklara hava yönlendirme

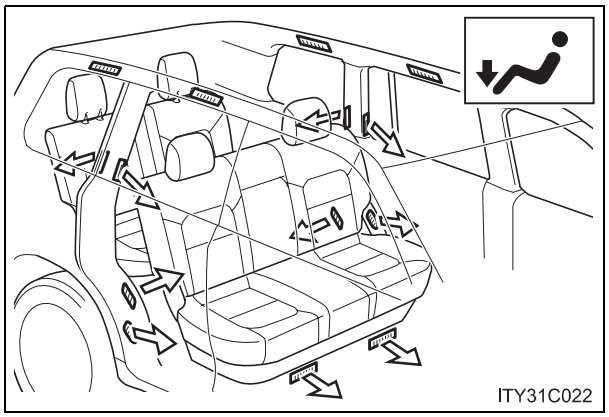

Ayaklara hava yönlendirme

Hava yönlendiricilerini açma, kapama ve ayarlama

▶ Arka orta hava yönlendiricileri

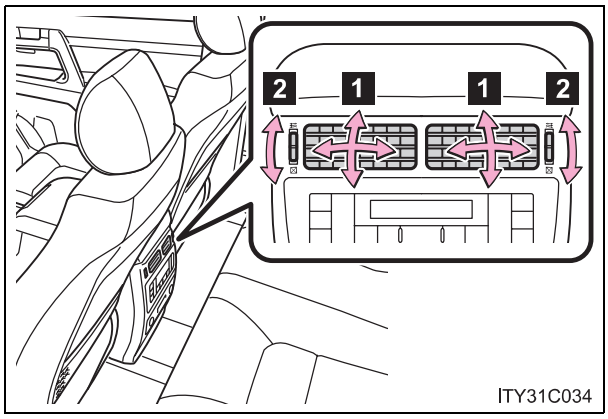

1 Hava akışı sola veya sağa, aşağıya veya yukarıya yönlenir.

2 Hava çıkışlarını açmak ya da kapatmak için düğmeyi çeviriniz.

Tavan hava yönlendiricileri

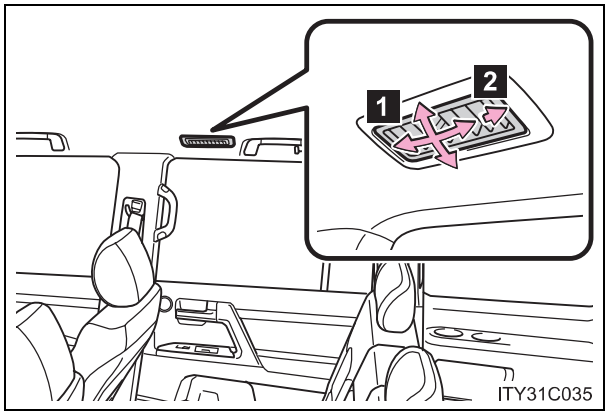

1 Hava akışı sola veya sağa, aşağıya veya yukarıya yönlenir.

2 Hava çıkışını kapatmak için düğmeyi aracın arkasına doğru tamamen çeviriniz.

⚠ UYARI

■ **Akünün boşalmasını önlemek için**

Motor duruyorsa klima sistemini gereğinden fazla çalıştırmayınız.

Güçlü ısıtıcı *

Bu özellik, motor soğutma suyunu ısıtarak, kabinin ısınmasını hızlandırmak ve kabini sıcak tutmak için kullanılır.

▶ Soldan direksiyonlu araçlar

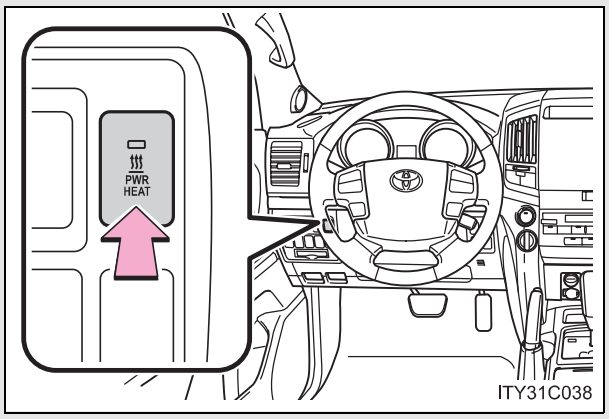

Açma/Kapama

Düğmeyi off konumuna almazsanız, aracı çalıştırdığınızda motor hızı yükselir.

▶ Sağdan direksiyonlu araçlar

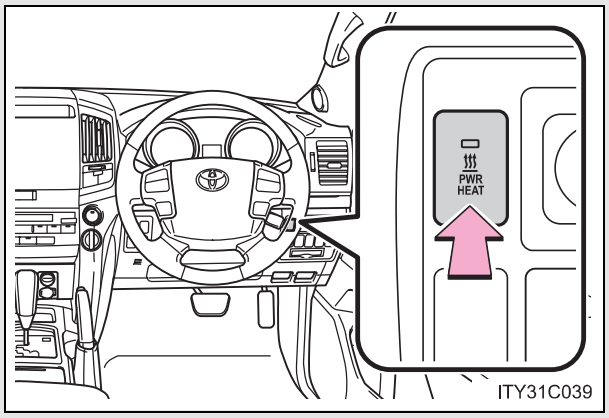

■ **Güçlü ısıtıcının devreye alınması için**

- Motor çalışıyor olmalıdır.
- Dış hava sıcaklığı düşük olmalıdır.
- Motor soğutma suyu sıcaklığı düşük olmalıdır.

*: Bazı modellerde

Arka cam ve dış dikiz aynası buğu çözücü

Buğu çözücüyü kullanarak arka camı temizleyiniz. (Dış dikiz aynası buğu çözücüsüne sahip araçlarda, arka cam buğu çözücüsü çalıştırıldığında, dış dikiz aynası buğu çözücüsü de çalışır.) Dış dikiz aynası buğu çözücüsü, dış dikiz aynasındaki yağmur damlalarını, çiyi ve buzu çözmek için kullanılır.)

▶ Navigasyon sistemli

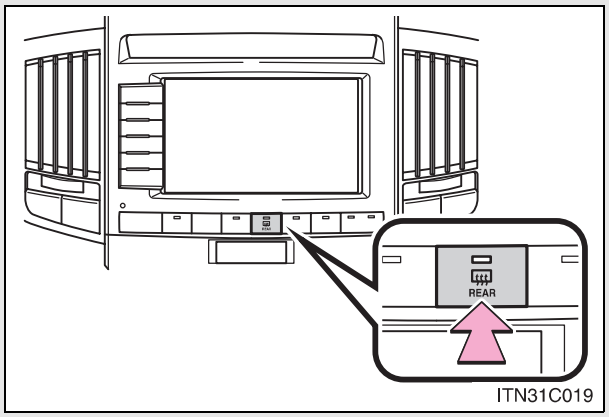

Açma/Kapama

Çalışma süresi, araç hızına ve ortam sıcaklığına göre değişir. Düğmeye tekrar basıldığında buğu çözücü devre dışı kalır.

▶ Soldan direksiyonlu ve navigasyon sistemi bulunmayan araçlar

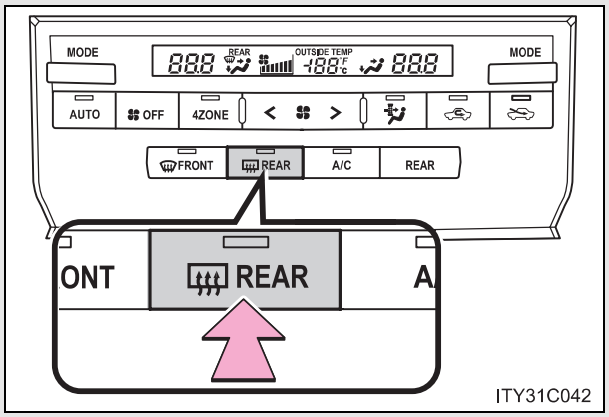

▶ Sağdan direksiyonlu ve navigasyon sistemi bulunmayan araçlar

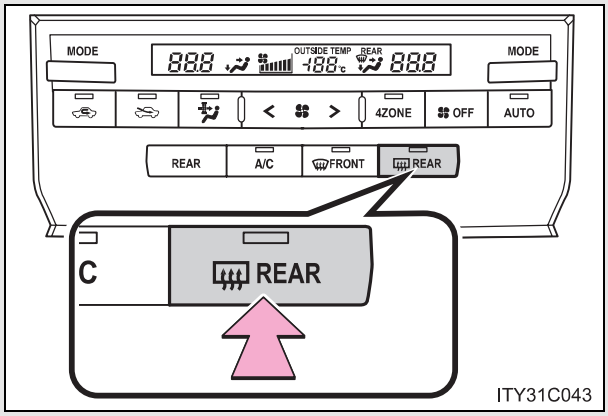

■ **Arka cam ve dış dikiz aynası buğu çözücülerinin çalışması**

Motor çalıştırma düğmesi KONTAK AÇIK modunda.

⚠ DİKKAT

■ **Dış dikiz aynası buğu çözücüleri çalışırken**

Dış dikiz ayna yüzeylerine dokunmayınız, yüzey sıcak olabilir ve yanıklara sebep olabilir.

Ön cam silecekleri buz çözücüsü*

Bu özellik, ön cam ve sileceklerde buz oluşmasını engellemek için kullanılır.

▶ Navigasyon sistemli

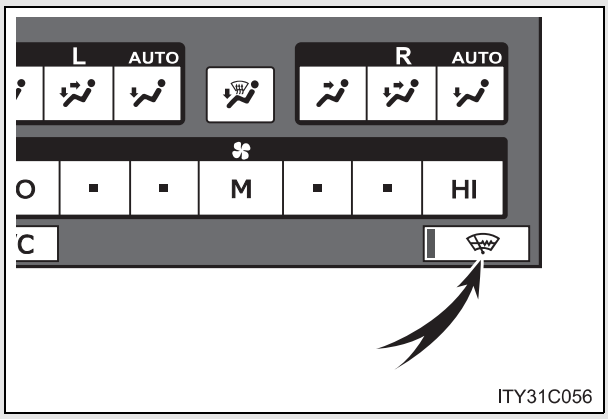

Açma/Kapama

Ön cam sileceği buz çözücüsü yaklaşık 15 dakika sonra otomatik olarak devre dışı kalır. Düğmeye tekrar basıldığında buz çözücü devre dışı kalır.

▶ Soldan direksiyonlu ve navigasyon sistemi bulunmayan araçlar

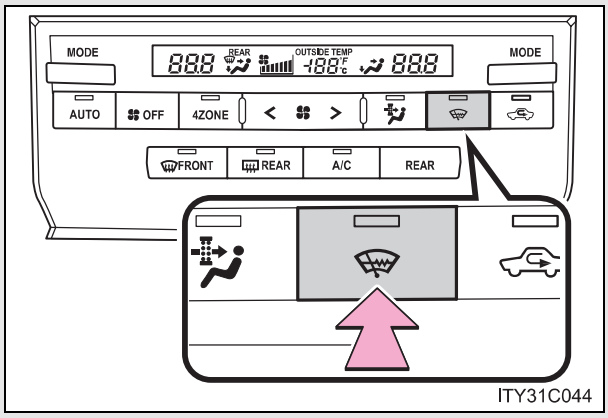

*: Bazı modellerde

▶ Sağdan direksiyonlu ve navigasyon sistemi bulunmayan araçlar

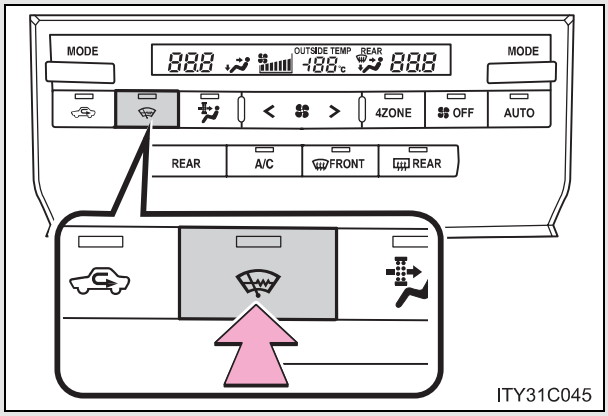

■ **Ön cam silecekleri buz çözücüsü ne zaman çalıştırılabilir.**

Motor çalıştırma düğmesi KONTAK AÇIK modunda.

⚠ DİKKAT

■ **Ön cam sileceği buz çözücüsü çalışırken**

Ön camın alt kısmına ya da ön direklerin yan kısmına, çok sıcak olacağından dokunmayınız.

Müzik sistemi tipleri

▶ Navigasyon sistemli

Navigasyon sistemi bulunan araç sahipleri “Navigasyon Sistemi Kullanıcı El Kitabı”na başvurmalıdır.

▶ Navigasyon sistemsiz

Değiştiricili CD çalar ve AM/FM radyo

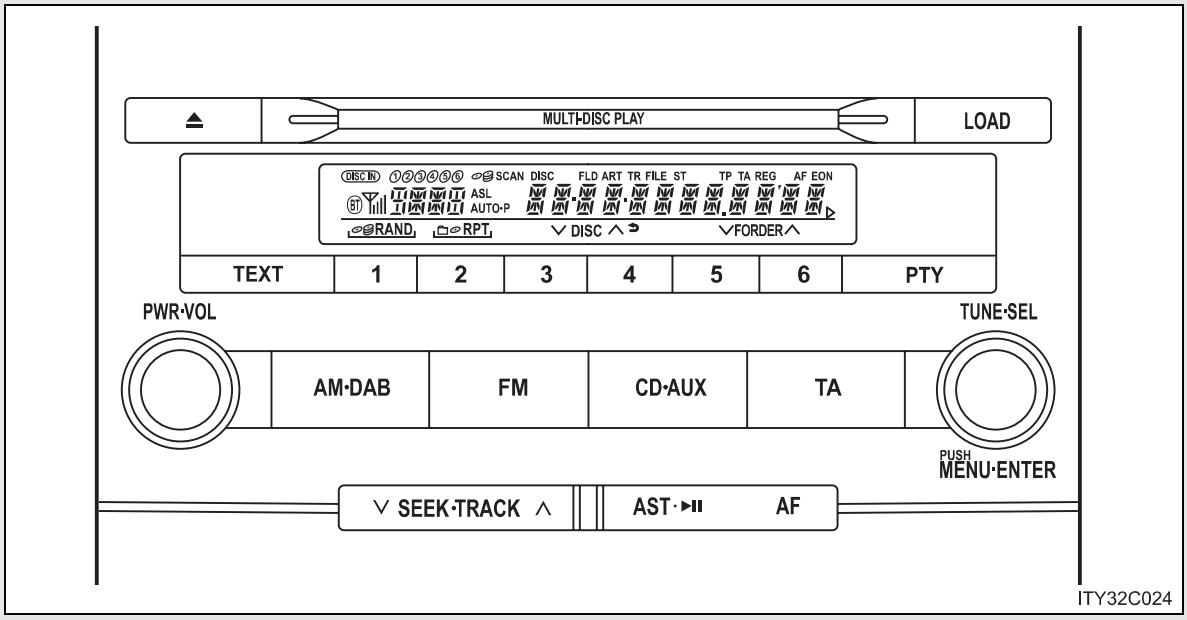

Bu şekil soldan direksiyonlu araçlar içindir. Sağdan direksiyonlu araçlar için bazı düğmelerin yerleri tam tersidir.

Konu	Sayfa
Radyonun kullanımı	S. 304
CD çaların kullanımı	S. 308
MP3 ve WMA disklerinin çalınması	S. 315
iPod’un çalışması	S. 322
USB belleğin çalışması	S. 330
Müzik sisteminin etkin şekilde kullanılması	S. 338
Müzik sistemi direksiyon kumandalarının kullanımı	S. 341

Cep telefonu kullanırken

Müzik sistemi açıkken araç içerisinde veya yakınında cep telefonu kullanılması hoparlörlerde parazit sesine sebep olabilir.

⚠ UYARI

Akünün boşalmasını önlemek için

Motor duruyorsa müzik sistemini gereğinden fazla çalıştırmayınız.

Müzik sisteminin hasar görmesini önlemek için

Müzik sistemi üzerine içecek veya diğer sıvıları dökmemeye dikkat ediniz.

Radyonun kullanımı

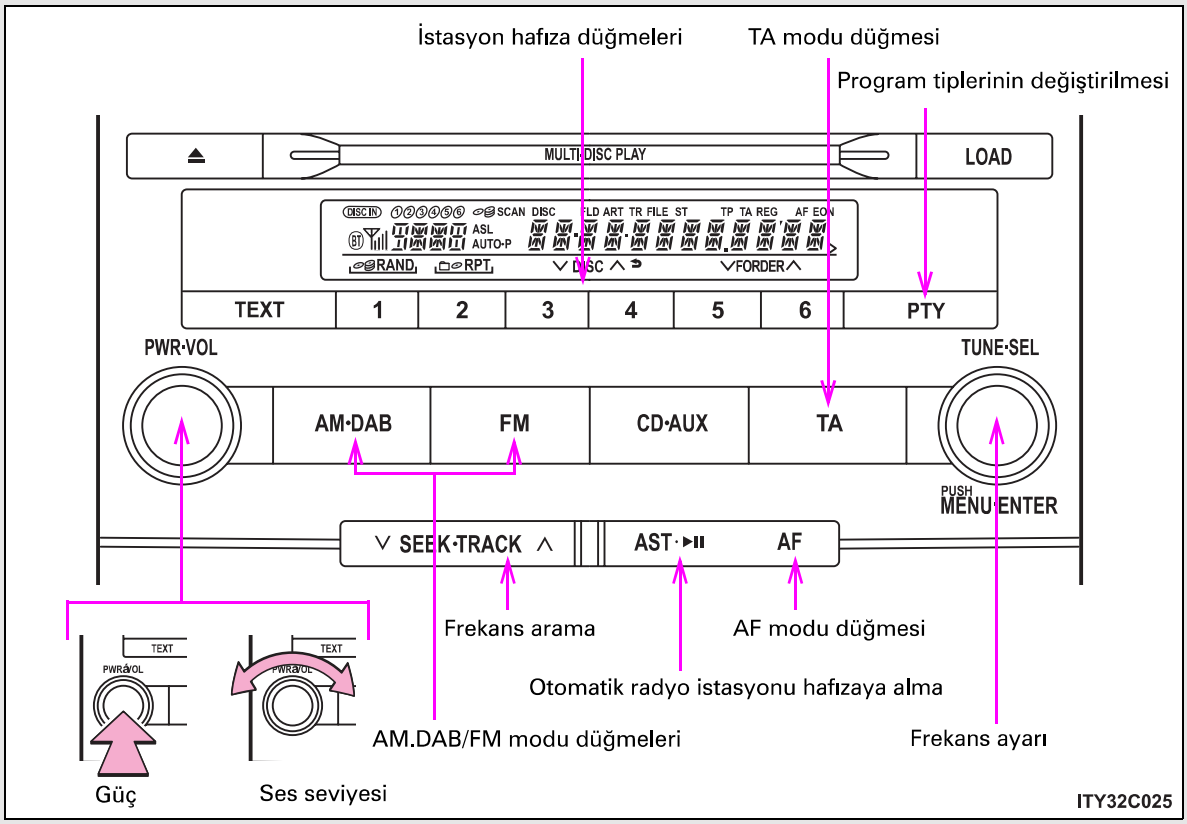

Radyo istasyonu hafızaya alma

■ Manuel olarak

AF-ON modunda radyo, seçili istasyondan alınan en güçlü sinyale göre frekans değiştirir.

STEP 1 SEEK·TRACK düğmesini çevirerek veya TUNE·SEL düğmesinin "∧" " veya "∨" taraflarına basarak arzu ettiğiniz radyo istasyonunu ayarlayınız.

STEP 2 Bir bip sesi duyulana kadar düğmeyi (1 ve 6 arası) basılı tutunuz, böylece radyo istasyonunun frekansı o düğmeye kaydedilmiş olacaktır.

■ Otomatik olarak

Bir bip sesi duyulana kadar AST düğmesini basılı tutunuz.

Yayım kalitesine bağlı olarak 6 istasyona kadar hafızaya alınır. Hafızaya alma işlemi bittiğinde ard arda 2 bip sesi duyulur.

Otomatik hafızaya alma işlemi FM1 ve FM2 modlarında yapılsa bile istasyonlar FM3 modu hafızasına alınır.

RDS (Radyo Veri Sistemi)

Bu özellik, radyo istasyonunun yayımladığı istasyon ve program bilgilerini (klasik müzik, haber gibi) radyonuzun almasını sağlar.

■ Aynı şebekenin farklı istasyonlarını dinlemek için

AF düğmesine basınız.

AF-ON, REG-OFF modları: Aynı şebekeden yayım yapan istasyonlardan yayım kalitesi yüksek olan seçilir. Aynı istasyonun farklı yerel programları arasında geçişler olabilir.

AF-ON, REG-ON modları: Aynı şebekeden yayım yapan istasyonlardan yayım kalitesi yüksek olan ve aynı programı yayımlayan seçilir.

AF düğmesine her basıldığında mod şu sırayla değişir: AF-ON, REG-OFF→ AF-ON, REG-ON → AF-OFF, REG-OFF

■ Program tipinin belirtilmesi

PTY düğmesine basınız.

PTY düğmesine her basıldığında program tipi şu sırayla değişir: “NEWS”→ “SPORTS”→ “TALK”→ “POP”→ “CLASSICS”.

■ Trafik bilgisi

TA düğmesine basınız.

TP modu: Trafik bilgisi sinyali taşıyan yayım alındığında sistem otomatik olarak trafik bilgisine geçer.

Trafik bilgisi sona erdiğinde önceki istasyona geri döner.

TA modu: Sadece sinyal alındığında trafik bilgisi duyulabilir. Sinyal alınmadığında sistem sessiz moda geçer. CD veya MP3/WMA modlarında, sinyal alındığında sistem otomatik olarak trafik bilgisine geçer.

Trafik bilgisi sona erdiğinde sessiz moda, CD veya MP3/WMA modlarına geri döner.

TA düğmesine her basıldığında müzik sistemi şu şekilde değişir:

FM modları: TP → TA → OFF
Radyo modları dışındaki modlar: TA → OFF

■ Acil yayım modu

Acil yayım sinyali alındığında ekranda “ALARM” yazısı belirir ve acil yayıma geçer.

■ **EON (Geliştirilmiş Diğer Şebeke) sistemi (trafik anons fonksiyonu için)**

Dinlemekte olduğunuz RDS istasyonu (EON bilgili), trafik bilgisi programı yayımlamıyorsa ve müzik sistemi TA (trafik anons) modundaysa radyo, trafik bilgisi başladığında EON AF listesini kullanarak otomatik olarak trafik bilgisi programına geçecektir.

■ **Akü bağlantısı kesildiğinde**

Hafızaya alınan bütün istasyonlar silinir.

■ **Radyo yayımını alma hassasiyeti**

- Sürekli değişen anten konumu, sinyalin gücündeki değişimler veya çevredeki nesneler sebebiyle radyo yayımını her an mükemmel şekilde almak mümkün olmayabilir.
- AST kullanıldığında, radyo istasyonlarının otomatik seçimi ve hafızaya alınması mümkün olmayabilir.
- Radyo anteni arka kelebek camın iç tarafında bulunmaktadır. Radyo yayımını temiz almak için, arka kelebek camın iç tarafında bulunan anten kablolarına metalik cam filmi veya başka bir metal cisim yapıştırmayınız.

■ **Dijital yayınlı radyo (DAB)**

Dijital yayınları dinlemek için opsiyonel radyo anteni ve alıcısı gereklidir.

CD çaların kullanımı

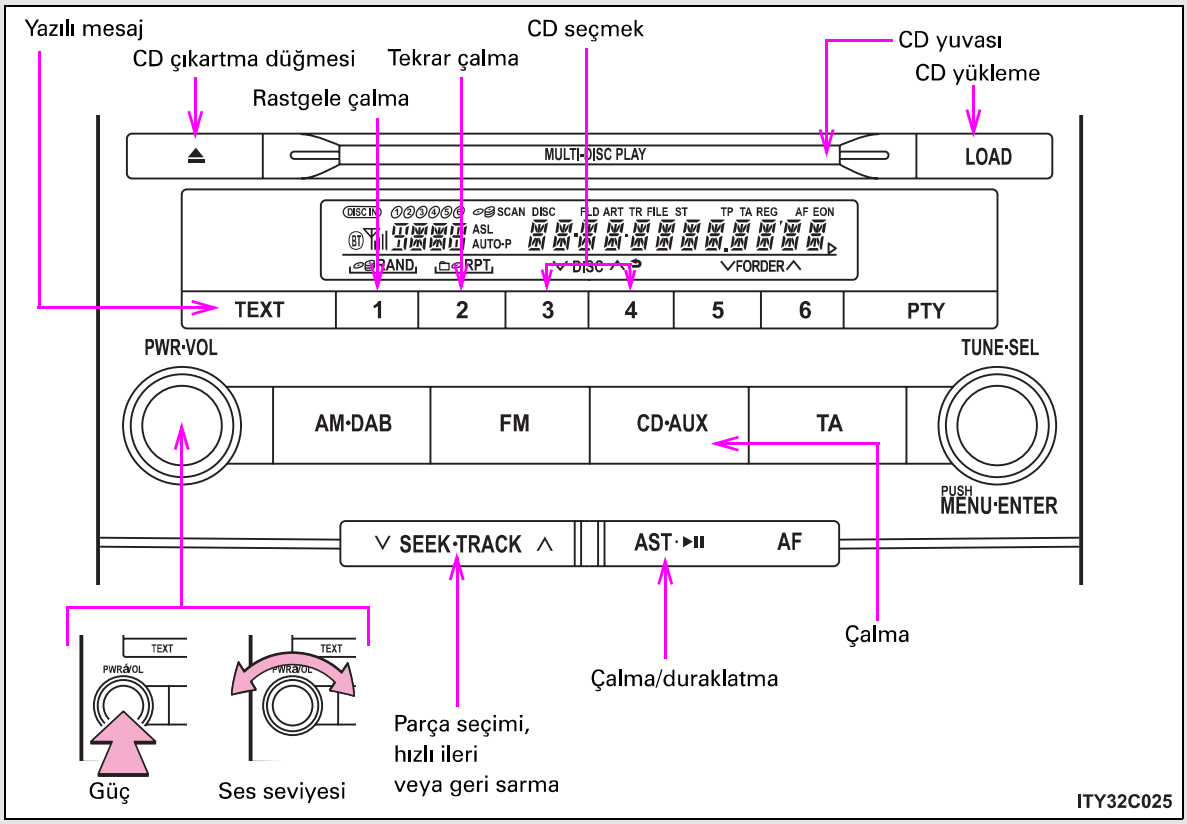

CD'leri yükleme

■ Bir CD yerleştirin

STEP 1 LOAD düğmesine basınız.

"WAIT" (bekle) yazısı ekranda belirecektir.

STEP 2 CD yuvası ışığı amber renginden yeşile dönünce CD'yi yerleştiriniz.

Ekran WAIT (bekle) yazısından LOAD (yükle) yazısına döner.

■ Birden fazla CD yerleştirme

STEP 1 Bir bip sesi duyulana kadar [LOAD] düğmesini basılı tutunuz.

"WAIT" (bekle) yazısı ekranda belirecektir.

STEP 2 CD yuvası ışığı amber renginden yeşile dönünce CD'yi yerleştiriniz.

Ekran WAIT (bekle) yazısından LOAD (yükle) yazısına döner.
CD yerleştirildikten sonra yuva ışığı amber rengine döner.

STEP 3 CD yuvası ışığı amber renginden tekrar yeşile dönünce diğer CD'yi yerleştiriniz.

Kalan tüm CD'ler için aynı işlemi tekrarlayınız.

İşlemi iptal etmek için [CD·AUX] veya [LOAD] düğmesine basınız. 15 saniye içinde CD'yi yerleştirmezseniz, yerleştirme otomatik iptal edilecektir.

CD'leri çıkartma

■ CD'yi çıkartma

STEP 1 Çıkartacağınız CD'yi seçmek için [3] (∨) veya [4] (∧) düğmelerine basınız.

Seçilen CD'nin numarası ekranda görülür.

STEP 2 [▲] düğmesine basınız ve CD'yi çıkartınız.

■ Bütün CD'leri çıkartmak

Bir bip sesi duyulana kadar [▲] düğmesini basılı tutunuz ve CD'leri çıkartınız.

CD seçmek

Ekranda İstenilen CD numarası çıkıncaya kadar [3] (∨) ya da [4] (∧) düğmelerine basınız.

Parça seçme

İstenilen parça numarası ekranda görününceye kadar ∨ SEEK·TRACK ∧ düğmesinin "∧" veya"∨" tarafına basınız.

Parçaları çalma ve duraklatma

Parçayı çalmak ya da duraklatmak için AST·▶II düğmesine basınız.

Hızlı ileri veya geri sarma

∨ SEEK·TRACK ∧ üzerindeki "∧" ya da "∨" düğmesini basılı tutunuz.

Rastgele çalma

■ Mevcut CD

1 (RAND) düğmesine basınız.

Düğmeye tekrar basılana kadar parçalar rasgele çalınır.

■ Tüm CD'ler

Bir bip sesi duyulana kadar 1 (RAND) düğmesini basılı tutunuz.

Düğmeye tekrar basılana kadar CD'lerdeki tüm parçalar rastgele çalınır.

Parçanın ya da diskin tekrar etmesi

■ Bir parçayı tekrarlama

2 (RPT) düğmesine basınız.

■ CD'yi tekrarlama

Bir bip sesi duyulana kadar 2 (RPT) düğmesini basılı tutunuz.

Ekranın değiştirilmesi

TEXT düğmesine basınız.

Düğmesine her basıldığında ekran şu sırayla değişir: Parça numarası/Geçen süre→CD albüm adı→Parça adı

■ Ekran

Ekranda aynı anda 12 karaktere kadar görülebilir.

13 ve üzeri karakter olması durumunda TEXT düğmesinin 1 saniye ve üzeri basılı tutulması, geri kalan karakterlerin ekranda görülmesini sağlar. En fazla 24 karakter gösterilebilir.

TEXT düğmesinin tekrar 1 saniye ve üzeri basılı tutulması ya da 6 saniye ve üzeri basılı tutulmaması ekranın ilk 12 karaktere dönmesini sağlar.

İçeriğine bağlı olarak karakterler ekranda düzgün olarak ya da hiç görülmeyebilir.

■ Rastgele ve tekrar çalma fonksiyonunun iptali

1 (RAND) veya 2 (RPT) düğmesine tekrar basınız.

Hata mesajları

"ERROR": Bu durum, CD'de veya CD çalarda bir problem olduğunu gösterir. CD kirlenmiş ya da zarar görmüş veya CD yuvasına ters yüklenmiş olabilir.

Kullanılabilecek diskler

Aşağıda gösterildiği gibi işaretlenmiş diskler kullanılabilir.
Disk özelliklerine veya kayıt formatına ya da disk yüzeyindeki çiziklere, pisliğe ve bozulmalara bağlı olarak çalınması mümkün olmayabilir.



Kopyalamaya karşı korumalı CD'ler düzgün çalınamayabilir.

CD çalar koruma özelliği

İç parçaları korumak için, problem algılandığında çalma otomatik durur.

CD, uzun süre çıkma pozisyonunda veya CD çalar içerisinde bırakıldığında

CD bozulabilir ve düzgün şekilde çalınamayabilir.

Lens temizleyiciler

Lens temizleyici kullanmayınız. Aksi takdirde, CD çalar bozulabilir.

⚠ DİKKAT

■ CD çalar sertifikası

Bu ürün, I sınıfı lazer cihazıdır.

- Lazer ışınlarında meydana gelebilecek bir kaçak, tehlikeli şekilde radyasyona maruz kalınmasına sebep olabilir.
- CD çaların kapağını açmayınız veya üniteyi tamir etmeye çalışmayınız. Servis için bu konuda uzmanlaşmış personele başvurunuz.
- Lazer gücü: Tehlikeli değildir.

⚠ UYARI

■ Kullanılamayacak CD'ler ve adaptörler

Aşağıda belirtilen CD çeşitlerini ya da 8 cm CD adaptörlerini ya da çift taraflı diskleri kullanmayınız.
Aksi takdirde, CD çalar ve/veya CD yükleme/çıkartma fonksiyonu bozulabilir.

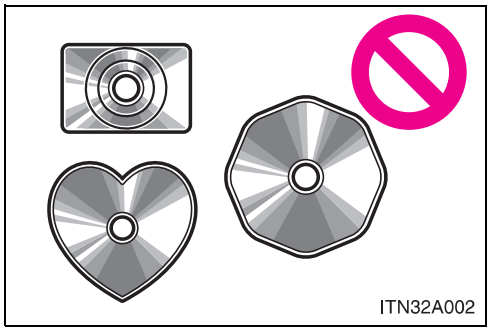

- Çapı 12 cm olmayan CD'ler

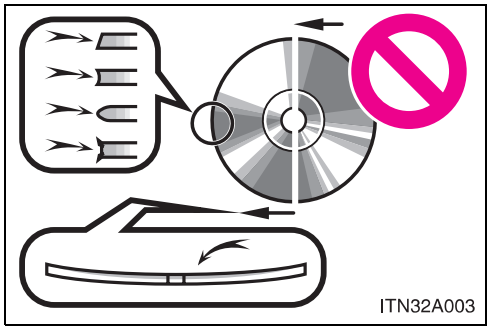

- Düşük kaliteli ve deforme olmuş CD'ler

⚠ UYARI

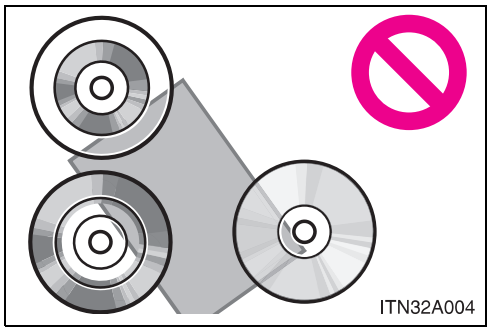

- Saydam ya da yarı saydam CD'ler

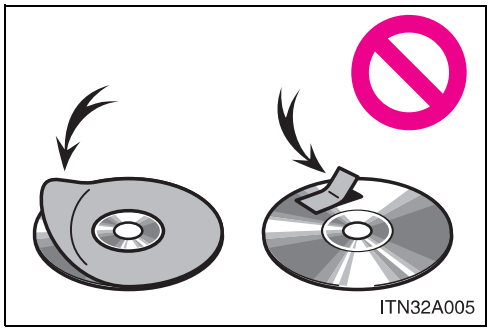

- Üzerinde bant, yapıştırma veya etiket bulunan veya etiketi sökülmüş CD'ler

■ CD çalar güvenlik önlemleri

Aşağıda belirtilen uyarıların dikkate alınmaması, CD'lerin veya CD çaların bozulmasına sebep olabilir.

- CD yuvasına CD haricinde herhangi bir nesne sokmayınız.
- CD çaların herhangi bir parçasını yağlamayınız.
- CD'lerinizi doğrudan güneş ışığına maruz bırakmayınız.
- CD çalarınızın herhangi bir parçasını sökmeye çalışmayınız.

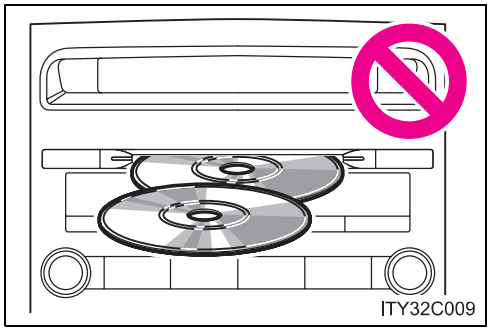

- Aynı anda birden fazla CD yerleştirmeyiniz.

MP3 ve WMA disklerinin çalınması

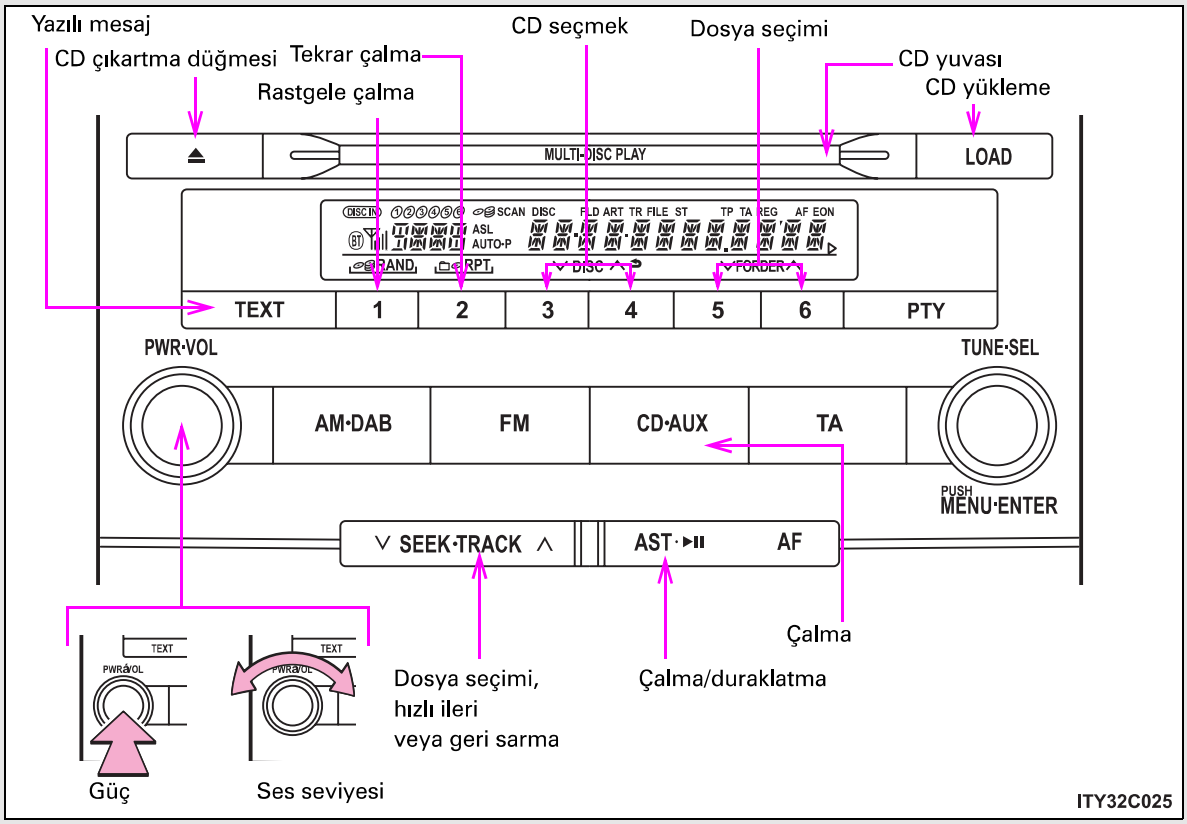

MP3 ve WMA disklerini yükleme

→S. 308

CD seçmek

Ekranda İstenilen CD numarası çıkıncaya kadar **3** (∨) ya da **4** (∧) düğmelerine basınız.

Dosyaları çalma ve duraklatma

Dosyayı çalmak ya da duraklatmak için AST·▶II düğmesine basınız.

Klasör seçme

İstediğiniz klasörü seçmek için 5 (∨) ya da 6 (∧) düğmelerine basınız.

İlk klasöre dönmek için bir bip sesi duyulana kadar 5 (∨) düğmesini basılı tutunuz.

Dosya seçme

İstediğiniz dosyayı seçmek için TUNE·SEL düğmesini çeviriniz ya da ∨ SEEK·TRACK ∧ düğmesinin ∧" ya da "∨" taraflarına basınız.

Dosyaları hızlı ileri veya geri sarma

∨ SEEK·TRACK ∧ üzerindeki "∧" ya da "∨" düğmesini basılı tutunuz.

Rastgele çalma

■ Belirli bir klasördeki dosyaları rastgele çalma

1 (RAND) düğmesine basınız.

■ Bir diske kaydedilmiş tüm dosyaları rastgele çalma

Bir bip sesi duyulana kadar 1 (RAND) düğmesini basılı tutunuz.

Klasörü ya da dosyayı tekrar çalma

■ Dosyayı tekrar çalma

2 (RPT) düğmesine basınız.

■ Dosyayı tekrar çalma

Bir bip sesi duyulana kadar 2 (RPT) düğmesini basılı tutunuz.

Ekranın değiştirilmesi

TEXT düğmesine basınız.

Düğmesine her basıldığında ekran şu sırayla değişir: Klasör numarası/Dosya numarası/Geçen süre→Klasör adı→Dosya adı→Albüm adı (sadece MP3)→Parça adı→Sanatçı adı

■ **Ekran**

→S. 311

■ **Rastgele ve tekrar çalma fonksiyonunun iptali**

1 (RAND) veya 2 (RPT) düğmesine tekrar basınız.

■ **Hata mesajları**

"ERROR": Bu durum, CD'de veya CD çalarda bir problem olduğunu gösterir. CD kirlenmiş ya da zarar görmüş veya CD yuvasına ters yüklenmiş olabilir.

"NO MUSIC": CD'ye kaydedilmiş herhangi bir MP3/WMA dosyasının bulunmadığını gösterir.

■ **Kullanılabilecek diskler**

Aşağıda gösterildiği gibi işaretlenmiş diskler kullanılabilir.
Disk özelliklerine veya kayıt formatına ya da disk yüzeyindeki çiziklere, pisliğe ve bozulmalara bağlı olarak çalınması mümkün olmayabilir.

■ **CD çalar koruma özelliği**

İç parçaları korumak için, problem algılandığında çalma otomatik durur.

■ **CD, uzun süre çıkma pozisyonunda veya CD çalar içerisinde bırakıldığında**

CD bozulabilir ve düzgün şekilde çalınamayabilir.

■ Lens temizleyiciler

Lens temizleyici kullanmayınız. Aksi takdirde, CD çalar bozulabilir.

■ MP3 ve WMA dosyaları

MP3 (MPEG Audio LAYER3) standart bir müzik sıkıştırma formatıdır.

MP3 formatı kullanılarak dosyalar orijinal boyutlarının yaklaşık 1/10'una kadar sıkıştırılabilir.

WMA (Windows Media Audio) Microsoft'un müzik sıkıştırma formatıdır.

Bu format, ses verisini MP3 formatına göre daha küçük boyuta sıkıştırır.

Kullanılabilecek MP3 ve WMA dosyaları ve kaydedildikleri medya ya da formatlarla ilgili sınırlamalar vardır.

● MP3 dosyalarıyla uyumluluk

- Uyumlu standartlar
  MP3 (MPEG1 LAYER3, MPEG2 LSF LAYER3)
- Uyumlu örnekleme frekansları
  MPEG1 LAYER3: 32, 44.1, 48 (kHz)
  MPEG2 LSF LAYER3: 16, 22,05, 24 (kHz)
- Uyumlu bit oranları
  MPEG1 LAYER3: 64, 80, 96, 112, 128, 160, 192, 224, 256, 320 (kbps)
- MPEG2 LSF LAYER3: 64, 80, 96, 112, 128, 144, 160, (kbps)
  *VBR uyumlu
- Uyumlu kanal modları: stereo, joint stereo, dual channel ve monaural

● WMA dosyalarıyla uyumluluk

- Uyumlu standartlar
  WMA Ver. 7, 8, 9
- Uyumlu örnekleme frekansları
  32, 44.1, 48 (kHz)
- Uyumlu bit oranları
  Ver. 7, 8: CBR 48, 64, 80, 96, 128, 160, 192 (kbps)
  Ver. 9: CBR 48, 64, 80, 96, 128, 160, 192, 256, 320 (kbps)
  *Sadece 2 kanallı çalmaya uyumlu

● Uyumlu medya

MP3 ve WMA dosyaları kaydetmek amacıyla kullanılabilecek medya CD-R ve CD-RW'dur

CD-R ve CD-RW'nun durumuna bağlı olarak bazı hallerde çalınması mümkün olmayabilir. Yüzeyindeki çiziklere ve parmak izlerine bağlı olarak disk çalınamayabilir veya atlayabilir.

● Uyumlu disk formatları

Belirtilen disk formatları kullanılabilir.

- Disk formatları:CD-ROM Mod 1 ve Mod 2
  CD-ROM XA Mod 2, Form 1 ve Form 2
- Dosya formatları: ISO9660 Level 1, Level 2, (Romeo, Joliet)
  Yukarıda belirtilenlerin dışında bir formatla oluşturulan MP3 ve WMA dosyaları düzgün çalınamayabilir, dosya ve klasör adları ekranda düzgün olarak görülmeyebilir.

Standartlar ve sınırlamalar ile ilgili maddeler:

- Azami dizin hiyerarşisi: 8 seviye
- Klasör ve dosya adları azami uzunluğu: 32 karakter
- Azami klasör sayısı: 192 (kök dizin dahil)
- Disk için azami dosya sayısı: 255

● Dosya adları

Sadece .mp3 veya .wma uzantılı dosyalar MP3/WMA olarak tanınıp çalınabilmektedir.

● Multi-sessions (çoklu oturum)

Müzik sistemi multi-sessions (çoklu oturum) uyumludur ve MP3 ve WMA dosyaları içeren disklerin çalınması mümkündür. Ancak sadece ilk oturum (sesssion) çalınabilir.

● ID3 ve WMA etiketleri

MP3 dosyalarına ID3 etiketleri eklenebilir. Bu sayede parça adı ve sanatçı adı gibi bilgilerin kaydı yapılabilir.

Sistem aşağıda belirtilenlerle uyumludur. ID3 Ver. 1.0, 1.1, ve Ver. 2.2, 2.3 ID3 tag. (Karakter sayıları ID3 Ver. 1.0 ve 1.1'e uygundur.) 1.0 ve 1.1.)

WMA dosyalarına WMA etiketleri eklenebilir. Bu sayede ID3 etiketleriyle aynı şekilde parça adı ve sanatçı adı gibi bilgilerin kaydı yapılabilir.

● MP3 ve WMA dosyalarını çalma

MP3 veya WMA dosyaları içeren bir disk yüklendiğinde, tüm dosyalar önce denetlenir. Dosya denetimi tamamlandıktan sonra, birinci MP3 veya WMA dosyası çalınır. Dosya denetimini hızlandırmak için disk üzerine MP3 ve WMA dışındaki dosyaları kaydetmemenizi veya gereksiz klasörler oluşturmamanızı öneriyoruz.

Diske müzik verileri ve MP3/WMA formatlarındaki veriler birlikte kaydedilmişse, sadece müzik verisi çalınabilir.

● Uzantılar

MP3 ve WMA dışındaki dosyalar için .mp3 ve .wma uzantıları kullanılmışsa, bunlar MP3 ve WMA dosyaları olarak tanınır ve çalınır. Bu durum, hoparlörlerde yüksek parazit sesine ve hasara sebep olabilir.

● Çalma

- MP3 dosyasını sabit ses kalitesiyle çalabilmeniz için 128 kbps sabit bit oranı ve 44.1 kHz örnekleme frekansı öneriyoruz.
- Diskin özelliklerine bağlı olarak bazı hallerde CD-R ve CD-RW'nun çalınması mümkün olmayabilir.
- Piyasada çok sayıda MP3 ve WMA kodlama yazılımı bulunmaktadır. Kodlama durumuna ve dosya formatına bağlı olarak kötü ses kalitesi elde edilebilir. Bazı durumlarda dosyaların çalınması mümkün olmayabilir.
- Disk üzerine MP3 ve WMA dışındaki dosyaları kaydedilmişse, diskin tanınması daha uzun sürebilir ve bazı durumlarda dosyaların çalınması mümkün olmayabilir.
- Microsoft, Windows ve Windows Media Microsoft Corporation'ın tescillli markalarıdır.

⚠ UYARI

■ **Kullanılamayacak CD'ler ve adaptörler (→S. 313)**

■ **CD çalar uyarıları (→S. 314)**

iPod'un çalışması*

iPod'u müzik sistemine bağlayarak müziği araç hoparlörleri üzerinden dinleyebilirsiniz.

■ iPod'un bağlanması

STEP 1

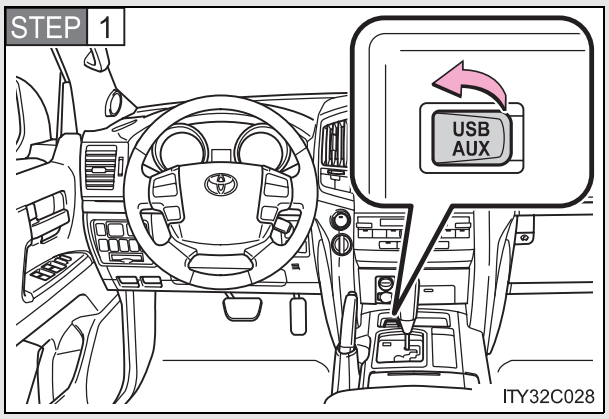

Kapağı açınız ve iPod kablosunu kullanarak iPod'u bağlayınız.

Eğer açık değilse, iPod'u açınız.

STEP 2 CD·AUX düğmesine basınız.

*: Bazı modellerde

■ Kontrol paneli

Aşağıdaki şekil soldan direksiyonlu araçlar içindir.
Sağdan direksiyonlu araçlar için düğmelerin yerleri biraz farklı olabilir.

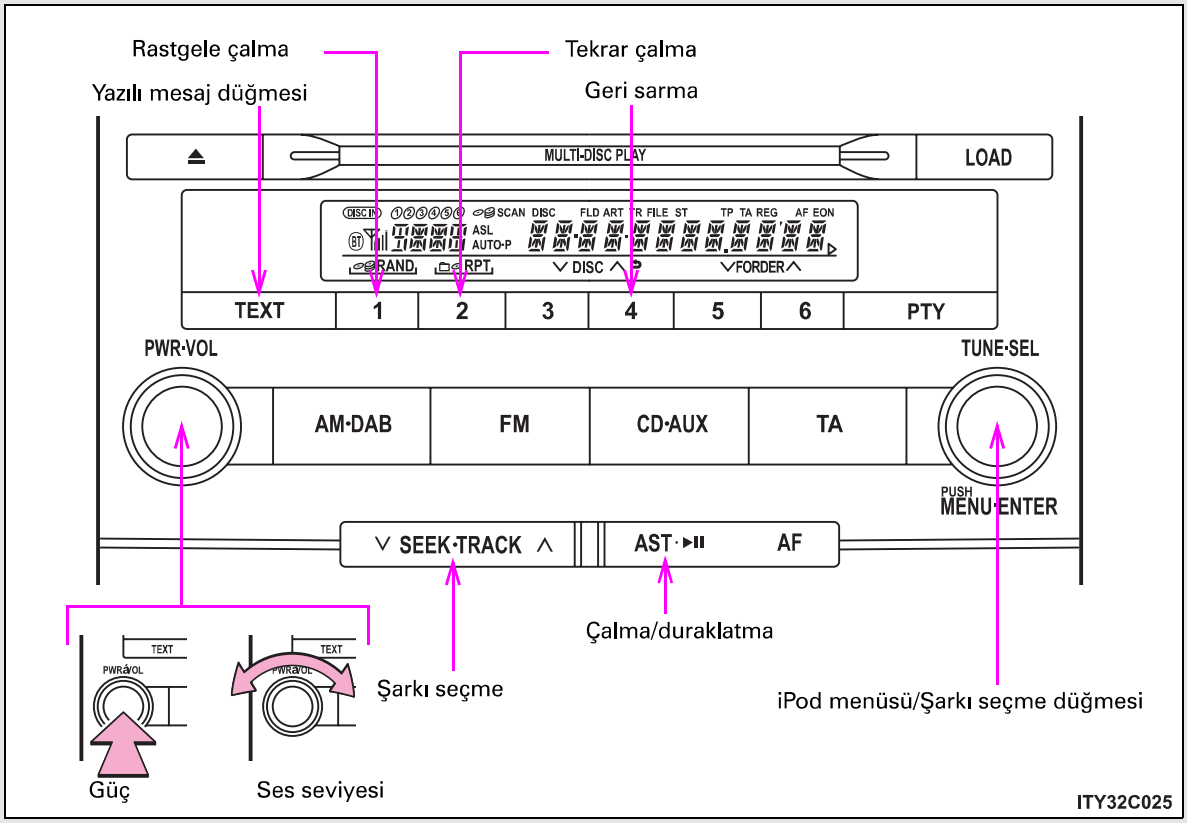

Çalma modunun seçilmesi

STEP 1 iPod moduna geçmek için 

düğmesine basınız.

STEP 2 Aşağıdaki sırayla çalma modunu değiştirmek için 

düğmesini çeviriniz.
"PLAYLISTS" → "ARTISTS" → "ALBUMS" → "SONGS" → "PODCASTS" → "GENRES" → "COMPOSERS" → "AUDIOBOOKS"

STEP 3 İstediğiniz çalma modunu seçmek için 

düğmesine basınız.

■ Çalma modu listesi

Çalma modu	Birinci seçim	İkinci seçim	Üçüncü seçim	Dördüncü seçim
"PLAYLISTS"	Çalma listesi seçimi	Parçaların seçimi	-	-
"ARTISTS"	Sanatçı seçimi	Albüm seçimi	Parçaların seçimi	-
"ALBUMS"	Albüm seçimi	Parçaların seçimi	-	-
"SONGS"	Parçaların seçimi	-	-	-
"PODCASTS"	Albüm seçimi	Parçaların seçimi	-	-
"GENRES"	Tür seçimi	Sanatçı seçimi	Albüm seçimi	Parçaların seçimi
"COMPOSERS"	Besteci seçimi	Albüm seçimi	Parçaların seçimi	-
"AUDIO BOOKS"	Parçaların seçimi	-	-	-

■ Liste seçme

STEP 1 İlk seçim listesini görüntülemek için 

düğmesine basınız.

STEP 2 İstediğiniz öğeyi seçmek için 

düğmesine basınız.

İkinci seçim listesini değiştirmek için düğmeye basınız

STEP 3 İstediğiniz şarkı ismini seçmek için aynı prosedürü tekrarlayınız.

Önceki seçim listesine dönmek için, "GO BACK" seçiniz ya da 4 ( ) düğmesine basınız.

Parçaları seçme

İstediğiniz parçayı seçmek için ∨ SEEK·TRACK ∧ düğmesinin "∧" ya da "∨" tarafına basınız ya da 

çeviriniz.

Parçaları çalma ve duraklatma

Parçayı çalmak ya da duraklatmak için AST·▸II düğmesine basınız.

Şarkıları hızlı ileri veya geri sarma

Hızlı ileri veya geri sarmak için bir bip sesi duyana kadar ∨ SEEK·TRACK ∧ düğmesinin "∧" ya da "∨" tarafına basılı tutunuz.

Karışık çalma

- **Bir çalma listesinden ya da albümden şarkıları rastgele çalma**

  1 (RAND) düğmesine basınız.

  İptal etmek için 1 (RAND) düğmesine basınız.

- **Tüm çalma listesinden ya da albümlerden şarkıları rastgele çalma**

  Bir bip sesi duyana kadar 1 (RAND) düğmesini basılı tutunuz.

  İptal etmek için 1 (RAND) düğmesine basınız.

Tekrar çalma

2 (RPT) düğmesine basınız.

İptal etmek için 2 (RPT) düğmesine basınız.

Ekranın değiştirilmesi

TEXT düğmesine basınız.

Düğmeye her basıldığında ekran aşağıdaki şekilde değişir:
Elapsed time (Geçen süre) → Album title (Albüm adı) → Track title (Parça adı) → Artist name (Sanatçı adı)

Ses kalitesi ve ses seviyesi ayarı

STEP 1 iPod moduna geçmek için 

düğmesine basınız.

STEP 2 

düğmesine basarak ses modlarını değiştiriniz. (→S. 338)

---

iPod hakkında

- Apple bu sistemin işleyişinden güvenlik ve yasalara uygunluğundan sorumlu değildir.
- iPod, Apple Inc. Şirketinin tescilli markasıdır.

iPod fonksiyonları

- iPod sisteme bağlandığında ve müzik kaynağı ipod moduna getirildiğinde ipod en son kullanıldığında kaldığı yerden çalmaya devam edecektir.
- Sisteme bağlanan iPod modeline göre bazı işlevler bulunmayabilir. Cihazın bağlantısını kesip yeniden bağlamak oluşan bazı hataları çözebilir.

iPod sorunları

iPod'unuzu kullanırken karşılaştığınız sorunların birçoğunu çözmek için, iPod'un sistem bağlantısını kestikten sonar iPod'unuzu yeniden başlatın. iPod'un yeniden başlatılması ile ilgili açıklamalar için iPod kullanıcı el kitabına bakınız.

Ekran

→S. 311

Hata mesajları

ERROR (hata): Bu durum, iPod 'da ya da bağlantılarında bir problem olduğunu gösterir.

"NO MUSIC" (müzik yok): Bu gösterge iPod içeriğinde herhangi bir müzik dosyası bulunmadığını gösterir.

"EMPTY": Bu gösterge seçilen çalma listesinin boş olduğunu gösterir.

"UPDATE": Bu gösterge iPod sürümünün uygun olmadığını gösterir. iPod yazılımını son sürüme yükseltin.

Uyumlu modeller

Model	Nesil	Yazılım sürümü
iPod	5. nesil	Ver. 1.2.0 veya üzeri
iPod nano	1. nesil	Ver. 1.3.0 veya üzeri
	2. nesil	Ver. 1.1.2 veya üzeri
	3. nesil	Ver. 1.0.0 veya üzeri
iPod touch	1. nesil	Ver. 1.1.0 veya üzeri
iPod klasik	1. nesil	Ver. 1.0.0 veya üzeri

Model veya yazılımdaki farklılıklara göre, yukarıda listelenen bazı modeller sistemle uyuşmayabilir.
4. nesil iPod ve daha önceki modeller bu sistem ile uyumlu değildir.
iPhone, iPod mini, iPod shuffle, ve iPod photo bu sistem ile uyumlu değildir.

Standartlar ve sınırlamalar ile ilgili maddeler:

- Cihazdaki azami liste sayısı: 9999
- Cihazdaki azami şarkı sayısı: 65535
- Liste için azami şarkı sayısı: 65535

⚠ DİKKAT

■ Sürüş esnasında

iPod'u bağlamayınız ya da kumanda mekanizmasını çalıştırmayınız.

⚠ UYARI

■ iPod'un hasar görmesini engellemek için

- iPod'u araçta bırakmayınız. Araç içerisindeki sıcaklık yükselebilir ve cihaza zarar verebilir.
- iPod'unuz bağlı iken iPod'un üzerine aşırı baskı uygulamak veya iPod'u aşağı doğru bastırmak iPod'a veya soketine zarar verebilir.
- iPod soketi içerisine yabancı madde sokulması, sokete veya iPod'a zarar verebilir.

USB belleğin çalışması*

USB belleği müzik sistemine bağlayarak müziği araç hoparlörlerinden dinleyebilirsiniz.

■ USB belleğin takılması

STEP 1

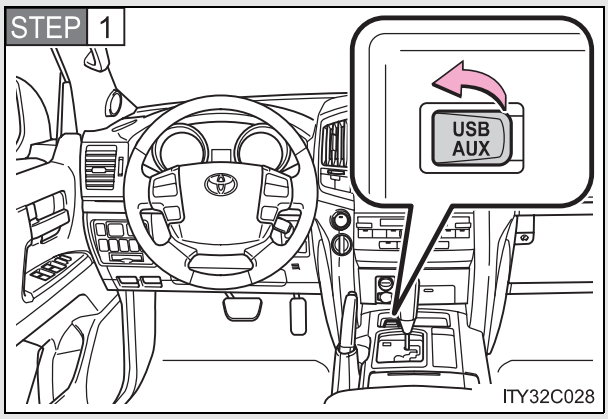

Kapağı açınız ve USB belleği takınız

Eğer açık değilse, USB belleği açınız.

STEP 2 CD·AUX düğmesine basınız.

*: Bazı modellerde

■ Kontrol paneli

Aşağıdaki şekil soldan direksiyonlu araçlar içindir.
Sağdan direksiyonlu araçlar için düğmelerin yerleri biraz farklı olabilir.

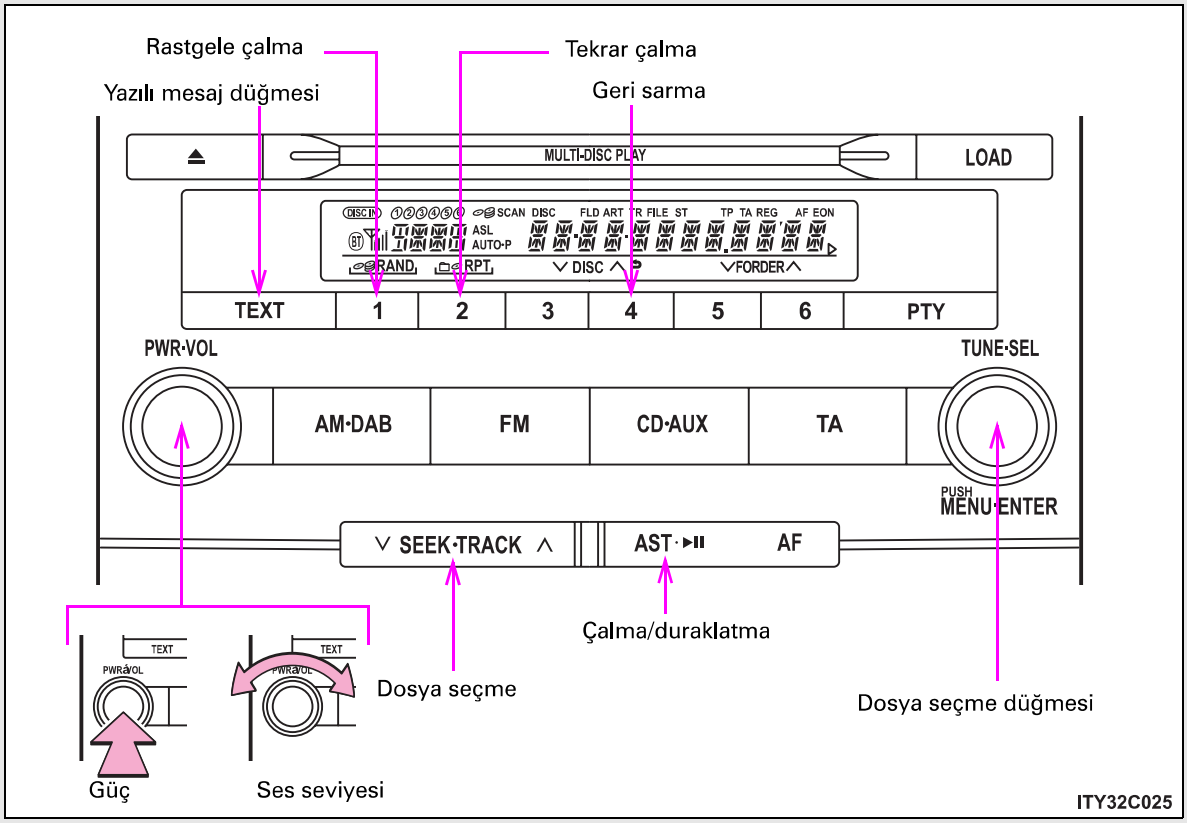

Klasör seçme

■ Klasörleri teker teker seçme

İstediğiniz klasörü seçmek için [6] (∧) ya da [5] (∨) düğmelerine basınız.

■ Birinci klasöre dönüş

Bir bip sesi duyulana kadar [5] (∨) düğmesini basılı tutunuz.

Dosyaları seçme

Dinlemek istediğiniz dosya için [∨ SEEK·TRACK ∧] düğmesinin "∧" ya da "∨" tarafına basınız ya da 

çeviriniz.

Dosyaları çalma ve duraklatma

Dosyayı çalmak ya da duraklatmak için [AST·▶II] düğmesine basınız.

Dosyaları hızlı ileri veya geri sarma

Hızlı ileri veya geri sarmak için bir bip sesi duyana kadar [∨ SEEK·TRACK ∧] düğmesinin "∧" ya da "∨" tarafına basılı tutunuz.

Rastgele çalma

■ Klasördeki dosyaları rastgele çalma

1 (RAND) düğmesine basınız.

İptal etmek için 1 (RAND) düğmesine basınız.

■ USB bellekteki tüm dosyaları rastgele çalma

Bir bip sesi duyulana kadar 1 (RAND) düğmesini basılı tutunuz.

İptal etmek için 1 (RAND) düğmesine basınız.

Tekrar çalma

■ Dosyayı tekrar çalma

2 (RPT) düğmesine basınız.

İptal etmek için 2 (RPT) düğmesine basınız.

■ Klasördeki tüm parçaları tekrar çalma

Bir bip sesi duyulana kadar 2 (RPT) düğmesini basılı tutunuz.

İptal etmek için 2 (RPT) düğmesine basınız.

Ekranın değiştirilmesi

TEXT düğmesine basınız.

Düğmeye her basıldığında ekran aşağıdaki şekilde değişir:
Elapsed time (Geçen süre) → Folder name (Dosya adı) → File name (Klasör adı) → Album title (Albüm adı) → Track title (Parça adı) → Artist name (Sanatçı adı)

■ **USB soketi kullanırken**

USB soketine bir cihaz bağlı iken aynı anda gösterge paneli güç çıkışının kullanılması mümkün olmayabilir.

■ **USB bellek fonksiyonları**

Sisteme bağlanan USB belleğe bağlı olarak bazı işlevler kullanılmayabilir. Cihazın bağlantısını kesip yeniden bağlamak oluşan bazı hataları çözebilir.

■ **Ekran**

→S. 311

■ **Hata mesajları**

"ERROR": Bu durum, USB bellekte ya da bağlantılarında bir problem olduğunu gösterir.

"NO MUSIC": USB belleğe kaydedilmiş herhangi bir MP3/WMA dosyasının bulunmadığını gösterir.

■ **USB bellek**

● Uyumlu cihazlar

MP3 ve WMA dosyalarını oynatmaya uygun USB bellekler kullanılabilir.

● Uyumlu cihaz formatları

Aşağıdaki cihaz formatları kullanılabilir:

- USB iletişim formatları: USB2.0 FS (12mbps)
- Dosya formatları: FAT16/32 (Windows)
- Uygunluk sınıfı: Yığın depolama sınıfı

Yukarıda belirtilenlerin dışında bir formatla oluşturulan MP3 ve WMA dosyaları düzgün çalınamayabilir, dosya ve klasör adları ekranda düzgün olarak görülmeyebilir.

Standartlar ve sınırlamalar ile ilgili maddeler:

- Azami dizin hiyerarşisi: 8 seviye
- Cihazdaki azami klasör sayısı: 999 (kök dizin dahil)
- Cihazdaki azami dosya sayısı: 65025
- Klasördeki azami dosya sayısı: 255

● MP3 ve WMA dosyaları

MP3 (MPEG Audio LAYER 3) standart bir müzik sıkıştırma formatıdır.

MP3 formatı kullanılarak dosyalar orijinal boyutlarının yaklaşık 1/10'una kadar sıkıştırılabilir.

WMA (Windows Media Audio) Microsoft'un müzik sıkıştırma formatıdır.

Bu format, ses verisini MP3 formatına göre daha küçük boyuta sıkıştırır.

Kullanılabilecek MP3 ve WMA dosyaları ve kaydedildikleri medya ya da formatlarla ilgili sınırlamalar vardır.

● MP3 dosyalarıyla uyumluluk

- Uyumlu standartlar
  MP3 (MPEG1 AUDIO LAYERII, III, MPEG2 AUDIO LAYERII, III, MPEG2.5)
- Uyumlu örnekleme frekansları
  MPEG1 AUDIO LAYERII, III: 32, 44.1, 48 (kHz)
  MPEG2 AUDIO LAYERII, III: 16, 22,05, 24 (kHz)
  MPEG2.5: 8, 11.025, 12 (kHz)
- Uyumlu bit oranları (VBR ile uyumlu)
  MPEG1 AUDIO LAYERII, III: 32-320 (kbps)
  MPEG2 AUDIO LAYERII, III: 32-160 (kbps)
  MPEG2.5: 32-160 (kbps)
- Uyumlu kanal modları: stereo, joint stereo, dual channel ve monaural

● WMA dosyalarıyla uyumluluk

- Uyumlu standartlar
  WMA Ver. 9
- Uyumlu örnekleme frekansları
  HIGH PROFILE 32, 44.1, 48 (kHz)
- Uyumlu bit oranları
  HIGH PROFILE 32-320 (kbps, VBR)

● Dosya adları

Sadece .mp3 veya .wma uzantılı dosyalar MP3/WMA olarak tanınıp çalınabilmektedir.

● ID3 ve WMA etiketleri

MP3 dosyalarına ID3 etiketleri eklenebilir, bu sayede parça adı, sanatçı adı gibi bilgilerin kaydı yapılabilir.

Sistem aşağıda belirtilenlerle uyumludur. ID3 Ver. 1.0, 1.1, ve Ver. 2.2, 2.3, 2.4 ID3 tag. (Karakter sayıları ID3 Ver. 1.0 ve 1.1'e uygundur.) 1.0 ve 1.1.)

WMA dosyalarına WMA etiketleri eklenebilir. Bu sayede ID3 etiketleriyle aynı şekilde parça adı ve sanatçı adı gibi bilgilerin kaydı yapılabilir.

● MP3 ve WMA dosyalarını çalma

- MP3 veya WMA dosyaları içeren bir USB bellek cihazı yüklendiğinde, tüm dosyalar kontrol edilir. Dosya denetimi tamamlandıktan sonra, birinci MP3 veya WMA dosyası çalınır. Dosya denetimini hızlandırmak için USB bellek içerisine MP3 ve WMA dışındaki dosyaları kaydetmemenizi veya gereksiz klasörler oluşturmamanızı öneriyoruz.
- USB bellek sisteme bağlandığında ve müzik kaynağı USB bellek moduna getirildiğinde, USB bellek içerisindeki ilk dosya çalınmaya başlanacaktır. Eğer aynı cihazın bağlantısı sistemden kesilip sisteme yeniden bağlanırsa (ve bellek içeriği değiştirilmediğinde) USB bellek en son sisteme bağlı iken kaldığı yerden çalmaya devam eder.

● Uzantılar

MP3 ve WMA dışındaki dosyalar için .mp3 ve .wma uzantıları kullanılmışsa, bunlar MP3 ve WMA dosyaları olarak tanınır ve çalınır. Bu durum, hoparlörlerde yüksek parazit sesine ve hasara sebep olabilir.

● Çalma

- MP3 dosyalarını sabit ses kalitesiyle çalabilmeniz için en az 128 kbps sabit bit oranı ve 44.1 kHz frekans öneriyoruz.
- Piyasada çok sayıda MP3 ve WMA kodlama yazılımı bulunmaktadır. Kodlama durumuna ve dosya formatına bağlı olarak kötü ses kalitesi elde edilebilir. Bazı durumlarda dosyaların çalınması mümkün olmayabilir.
- Microsoft, Windows ve Windows Media Microsoft Corporation'ın tescillli markalarıdır.

⚠ DİKKAT

■ **Sürüş esnasında**

USB belleği bağlamayınız ya da kumanda mekanizmasını çalıştırmayınız.

⚠ UYARI

■ **USB belleğin hasar görmesini engellemek için**

- USB belleği araçta bırakmayınız. Araç içerisindeki sıcaklık yükselebilir ve cihaza zarar verebilir.
- USB bellek bağlı iken USB bellek üzerine aşırı baskı uygulamak veya USB belleği aşağı doğru bastırmak USB belleğe veya soketine zarar verebilir.
- USB soketi içerisine yabancı madde sokulması, sokete veya USB belleğe zarar verebilir.

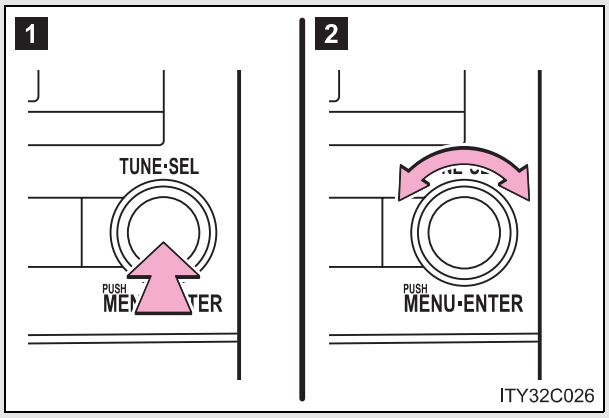

1 Mevcut durumu gösterir

2 Aşağıdaki ayarları değiştirir

- Ses kalitesi ve ses seviyesi ayarı

  En iyi sesi elde edecek şekilde ses kalitesi ve seviyesi ayarlanabilir.

- Otomatik ses düzenleyicisi açık (ON)/kapalı (OFF)

Ses kalitesi ve ses seviyesi ayarı

■ Ses kalitesi modlarının değiştirilmesi



düğmesine basıldıkça ayarlama için seçilen mod şu sırayla değişir:

"BAS" → "MID" → "TRE" → "FAD" → "BAL" → "ASL"

■ Ses kalitesi ayarı

Seviyeyi ayarlamak için 

düğmesini çeviriniz.

Ses kalitesi modu	Görüntü	Seviye	Sola çevrilirse	Sağa çevrilirse
Bass (baslar)*	BAS	-5 ve 5 arası	Düşük	Yüksek
Orta seviye*	MID	-5 ve 5 arası		
Treble (tizler)*	TRE	-5 ve 5 arası		
Ön/arka ses seviyesi ayarı	FAD	F7 ve R7 arası	Arkayı artırır	Önü artırır
Sol/sağ ses seviyesi ayarı	BAL	L7 ve R7 arası	Solu artırır	Sağı artırır

*: Ses kalitesi seviyesi her ses modunda ayrı ayrı ayarlanabilir.

Otomatik ses düzenleyicisi (ASL)'nin ayarlanması



saat yönündeçevrildiğinde ASL devreye girer ve 

saat yönünün tersinde çevrildiğinde devre dışı kalır.

ASL, sürüş esnasındaki ses seviyesine göre otomatik olarak sesi ve tonlama kalitesini ayarlar.

AUX portun kullanımı*

Bu soket, taşınabilir ses cihazınızı bağlamanızda ve aracınızın hoparlörlerinden dinlemenizde kullanılabilir.

STEP 1

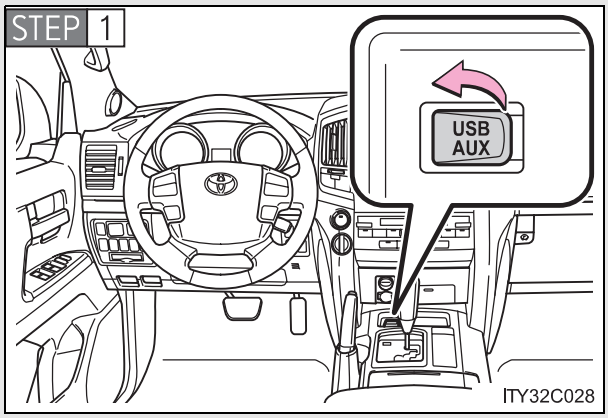

Kapağı açınız ve ses cihazınızı bağlayınız.

STEP 2 CD·AUX düğmesine basınız.

■ **Ses sistemine bağlanmış ses cihazlarının kullanımı**

Ses seviyesi aracın ses kumandaları kullanılarak ayarlanabilir. Diğer bütün ayarlar taşınabilir ses cihazının üzerinden yapılmalıdır.

*: Bazı modellerde

Müzik sistemi direksiyon kumandalarının kullanımı*

Müzik sisteminin bazı özellikleri direksiyon simidi üzerindeki düğmelerle ayarlanabilir.

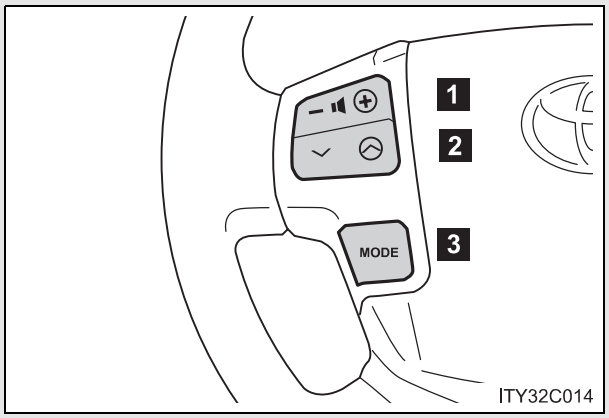

1 Ses seviyesi

2 Radyo modu: Radyo istasyonu seçme

CD modu: Parçaların, MP3/WMA dosyalarının ve disklerin seçimi

Bluetooth® Müzik modu: Parça ve albüm seçme

iPod modu: Şarkı seçme

USB bellek modu: Dosya ve klasör seçme

3 Sistemi çalıştırma, müzik kaynağının seçimi

*: Bazı modellerde

Sistemin çalıştırılması

Müzik sistemi kapalıyken 

düğmesine basınız.

Bir bip sesi duyulana kadar düğmeyi basılı tutarak müzik sistemi kapatılabilir.

Müzik kaynağının değiştirilmesi

Müzik sistemi açıkken 

düğmesine basınız. Düğmeye her basıldığında müzik kaynağı şu şekilde değişir: Eğer herhangi bir mod kullanılamıyorsa, atlanır.

FM1 → FM2 → FM3 → CD çalar → Bluetooth® radyo → AUX → iPod ya da USB belleği → MW

Ses seviyesi ayarı

Ses seviyesini yükseltmek için  düğmesinin "+" tarafına, düşürmek için de "-" tarafına basınız.

Düğmeyi basılı tutarak ses seviyesini yükseltmeyi veya düşürmeyi sürdürebilirsiniz.

Radyo istasyonu seçme

STEP 1 Radyo moduna geçmek için 

düğmesine basınız.

STEP 2 Hafızaya alınmış istasyonlar için  düğmesinin "∧" veya "∨" tarafına basınız.

Radyo istasyonlarını aramak için bir bip sesi duyana kadar düğmeyi basılı tutunuz.

Parça/dosya ya da şarkı seçme

STEP 1 CD, Bluetooth® iPod ya da USB bellek modunu seçmek için 

düğmesine basınız.

STEP 2 Dinlemek istediğiniz parça/dosya ya da şarkı için  düğmesinin "∧" veya "∨" tarafına basınız.

Albüm seçimi

STEP 1 Bluetooth® moduna geçmek için MODE düğmesine basınız.

STEP 2 Bir bip sesi duyulana kadar ⌄ ⌃ düğmesinin "∧" veya "∨" tarafını basılı tutunuz.

Klasör seçme

STEP 1 USB bellek moduna geçmek için MODE düğmesine basınız.

STEP 2 Bir bip sesi duyulana kadar ⌄ ⌃ düğmesinin "∧" veya "∨" tarafını basılı tutunuz.

CD çalardaki diskin seçilmesi

STEP 1 CD moduna geçmek için MODE düğmesine basınız.

STEP 2 Bir bip sesi duyulana kadar ⌄ ⌃ düğmesinin "∧" veya "∨" tarafını basılı tutunuz.

■ **Otomatik radyo istasyonu seçimini iptal etme**

⌄ ⌃ düğmesine basınız.

⚠ DİKKAT

■ **Kaza riskini azaltmak için**

Müzik sistemini direksiyondan kumanda ederken dikkatinizi yola veriniz.

Bluetooth® Müzik sistemi

Bluetooth® müzik sistemi taşınabilir ses cihazının müzik sistemine kablosuz bağlanarak araç hoparlörlerinden müzik çalmasına olanak sağlar.

Ses sistemi, taşınabilir ses cihazındaki müziğin kablo ile bağlamadan çalınabildiği kablosuz veri sistemi Bluetooth®'u destekler. Eğer taşınabilir ses cihazı, Bluetooth®'u destekelemezse, Bluetooth® müzik sistemi çalışmayacaktır.

▶ Navigasyon sistemi olan araçlar

Navigasyon sistemi bulunan araç sahipleri "Navigasyon Sistemi Kullanıcı El Kitabı"na başvurmalıdır.

▶ Navigasyon sistemi olmayan araçlar

Konu	Sayfa
Bluetooth® Müzik sisteminin kullanımı	S. 349
Bluetooth® etkinleştirilmiş taşınabilir müzik çaların çalışması	S. 352
Bluetooth® etkinleştirilmiş taşınabilir müzik çaların ayarlanması	S. 355

■ **Sistemin çalışmayacağı durumlar**

- Bluetooth® desteklemeyen bir taşınabilir müzik çalar kullanılıyorsa
- Taşınabilir müzik çalar kapalıysa
- Taşınabilir müzik çalar bağlanmamışsa
- Taşınabilir müzik çalar pili azaldıysa
- Taşınabilir müzik çalar koltuğun arkasında veya torpido bölmesi içerisinde veya konsol kutusu içerisindeyse.
- Taşınabilir müzik çalar metal bir cisim ile kaplı veya temas ediyorsa

Aracınızı satarken

Kişisel bilgilerinize girişi engellemek için sistemi sıfırlayınız. (→S. 381)

Bluetooth® hakkında



Bluetooth, Bluetooth SIG. Inc. Şirketinin tescilli markasıdır.

Uyumlu modeller

- Bluetooth® özellikleri:
  Ver. 1.2 veya üzeri (önerilen: Ver. 2.0+EDR veya üzeri)
- Gerekli profiller:
  - A2DP (Gelişmiş ses dağıtım profili) Ver. 1.0 veya üzeri
  - AVRCP (SES/Video Uzaktan Kumanda Profili) Ver. 1.0 veya üzeri (Uyumlu: Ver. 1.3 veya üzeri)

Taşınabilir müzik cihazlarının Bluetooth® müzik sistemine bağlanabilmesi için yukarıda belirtilen özelliklere sahip olması gerekir. Ancak taşınabilir müzik cihazı tipine bağlı olarak bazı işlevler kullanılamayabilir.

Sertifika

Pioneer

CE

Manufacturer's Declaration of Conformity

Manufacturer: Pioneer Corporation
4-1, 1-Chome, Meguro, Meguro-Ku
TOKYO, 153 - 8654, JAPAN

EU Representative: Pioneer Europe NV
Haven 1087, Keetberglaan 1
9120 MELSELE, BELGIUM

The EU Directives covered by this Declaration

1999/5/EC R&TTE Directive of the European Parliament and of the Council

2006/95/EC Low Voltage Directive

The product covered by this declaration

CD RDS Receiver Head Unit

model **DEX-MG9597**

The basis on which conformity is being declared

The product identified above complies with the requirements of the Low Voltage Directive and the R&TTE Directive above by meeting following standards:
EN300328 V1.7.1 : 2006, EN301489-1 V1.6.1 : 2005, EN301489-17 V1.2.1 : 2002, ISO7637-2:2004 and EN60065:2002 + A1 : 2006

The technical documentation required to demonstrate that the product meets the requirements of the LVD and R&TTED has been compiled by the signatory below and is available for inspection by the relevant enforcement authorities.

A sample of the product has been tested by the manufacturer.

Technical File No: KCE08-003D

The CE mark was first applied in: 2009

Done at Melsele

19/03/2009

Ivan Vlietinck

Manager Public Affairs

PIONEER EUROPE NV
Haven 1087 - Keetberglaan 1 - 9120 Melsele - Belgium
Telefoon +32 (0)3 570 05 11 - Fax +32 (0)3 570 08 86 - URL http://www.pioneer-eur.com - BTW BE 406.999.132 - RPR Dendermonde

Pioneer

CE

Manufacturer's Declaration of Conformity

Manufacturer: Pioneer Corporation
4-1, 1-Chome, Meguro, Meguro-Ku
TOKYO, 153 - 8654, JAPAN

EU Representative: Pioneer Europe NV
Haven 1087, Keetberglaan 1
9120 MELSELE, BELGIUM

The EU Directives covered by this Declaration

1999/5/EC R&TTE Directive of the European Parliament and of the Council

2006/95/EC Low Voltage Directive

The product covered by this declaration

CD RDS Receiver Head Unit

model **DEX-MG9497**

The basis on which conformity is being declared

The product identified above complies with the requirements of the Low Voltage Directive and the R&TTE Directive above by meeting following standards:
EN300328 V1.7.1 : 2006, EN301489-1 V1.6.1 : 2005, EN301489-17 V1.2.1 : 2002, ISO7637-2:2004 and EN60065:2002 + A1 : 2006

The technical documentation required to demonstrate that the product meets the requirements of the LVD and R&TTED has been compiled by the signatory below and is available for inspection by the relevant enforcement authorities.

A sample of the product has been tested by the manufacturer.

Technical File No: KCE08-003D

The CE mark was first applied in: 2009

Done at Melsele

19/03/2009

Ivan Vlietinck

Manager Public Affairs

PIONEER EUROPE NV
Haven 1087 - Keetberglaan 1 - 9120 Melsele - Belgium
Telefoon +32 (0)3 570 05 11 - Fax +32 (0)3 570 08 86 - URL http://www.pioneer-eur.com - BTW BE 406.999.132 - RPR Dendermonde

⚠ DİKKAT

■ Sürüş esnasında

Taşınabilir müzik çaları bağlamayınız ya da kumandalarını kullanmayınız.

⚠ UYARI

■ Taşınabilir müzik çaların hasar görmesini önlemek için

Taşınabilir müzik çaları araçta bırakmayınız. Araç içerisindeki sıcaklık yükselebilir ve cihaza zarar verebilir.

Bluetooth® Müzik sisteminin kullanımı

■ Ses ünitesi

Aşağıdaki şekil soldan direksiyonlu araçlar içindir.
Sağdan direksiyonlu araçlar için düğmelerin yerleri ve şekilleri biraz farklı olabilir.

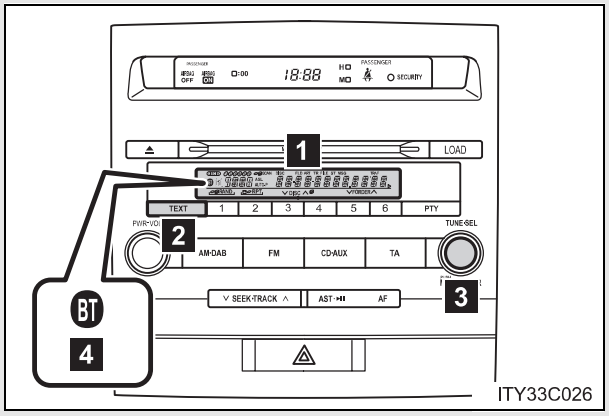

1 Ekran
Mesaj, isim, numara, vb. görüntülenir.

Küçük harfler ve özel karakterler gösterilemez.

2 Ekranda tek seferde görüntülenemeyen uzun yazıları gösterir (basınız ve basılı tutunuz)

3 Menü ve numara gibi işlemleri seçer.
Çevirme: İşlemi seçer.
Basma: Seçilen işleme girer.

4 Bluetooth® bağlantı durumu

"BT" yazısı görünmüyorsa, Bluetooth® sistemi kullanılamaz.

Bluetooth® müzik sisteminin ilk defa kullanılması

Bluetooth® ses sistemini kullanmaya başlamadan önce sisteme Bluetooth®etkinleştirilmiş taşınabilir müzik çaları tanıtmanız gerekir. Taşınabilir müzik çaları tanıtmak (eşleştirmek) için aşağıdaki işlemleri yapınız:

STEP 1 

düğmesine basınız ve 

düğmesini kullanarak "BT•A MENU" yü seçiniz.

STEP 2 

düğmesini kullanarak "BT•A Setup" 'ı seçiniz.

STEP 3 

düğmesini kullanarak "Pair Audio" 'yu seçiniz.

STEP 4 

düğmesini kullanarak "Record Name/İsmi kaydetme" 'yi seçiniz ve bip sesinden sonra kaydedilecek ismi söyleyiniz.

Kaydedilecek isim sesli biçimde tekrar edilir.

STEP 5 

düğmesini kullanarak "Confirm/Onaylama" 'yı seçiniz.

Bir şifre görüntülenecektir.

STEP 6 Şifreyi taşınabilir müzik çalara giriniz.

Taşınabilir müzik çaların kullanımı için taşınabilir müzik çalar ile beraber verilen kullanım kılavuzunu kullanınız.

Taşınabilir müzik çalar aynı zamanda Bluetooth® telefon özelliği taşıyorsa, telefon da aynı anda tanıtılabilir.

STEP 7 "Pair phone" (Telefon eşleştir) görüntülendiğinde, 

düğmesini kullanarak "Yes" (evet) veya "No" (hayır) seçiniz. (Bluetooth® telefon →S. 363)

Bluetooth® ses sistemi menü listesi

Birinci menü	İkinci menü	Üçüncü menü	Çalışma detayları
"Setup"	"BT•A Setup"	"Pair Audio"	Taşınabilir müzik çaların eşleştirilmesi
		"Select Audio"	Kullanılacak taşınabilir müzik çaların seçilmesi
		"Change Name"	Taşınabilir müzik çalarların tanıtılmış isminin değiştirilmesi
		"List Audios"	Taşınabilir müzik çalarların listelenmesi
		"Set Passkey"	Şifrenin değiştirilmesi
		"Delete Audio"	Kayıtlı bir taşınabilir müzik çaların silinmesi
	"System Setup"	"Guidance Vol"	Bilgilendirme sesinin ayarı
		"Device Name"	Bluetooth® cihazının isminin ve bilgilerinin görüntülenmesi
		"Sıfırlama"	Sistemin sıfırlanması

■ Araç kullanılırken bu işlemler yapılamaz

- 

düğmesi ile sistemi çalıştırmak.
- Taşınabilir müzik çaları sisteme tanıtmak

■ Şifrenin değiştirilmesi

→S. 358

Bluetooth® etkinleştirilmiş taşınabilir müzik çaların çalışması

Aşağıdaki şekil soldan direksiyonlu araçlar içindir.
Sağdan direksiyonlu araçlar için düğmelerin yerleri biraz farklı olabilir.

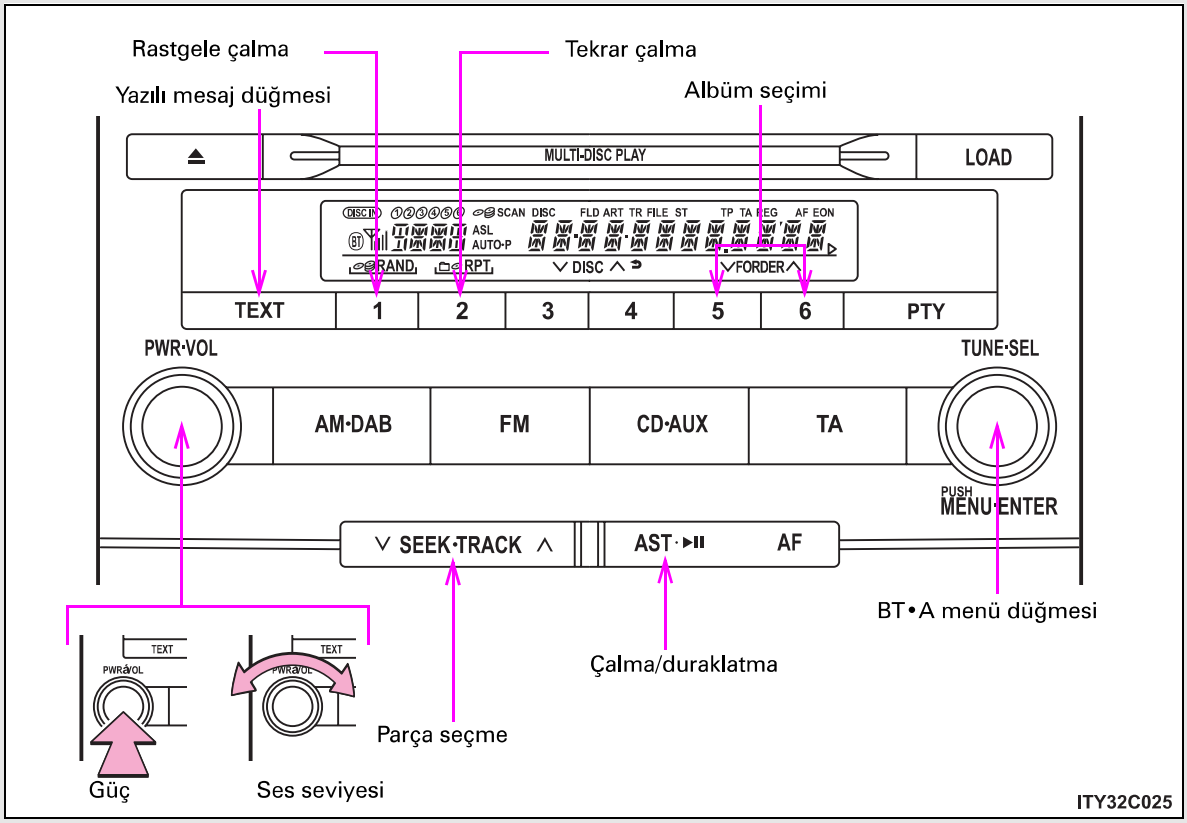

Albüm seçimi

İstediğiniz albümü seçmek için 5 (∨) veya 6 (∧) düğmelerine basınız.

Parçaları seçme

Dinlemek istediğiniz parça için ∨ SEEK·TRACK ∧ düğmesinin "∧" veya "∨" tarafına basınız.

Parçaları çalma ve duraklatma

Parçayı çalmak ya da duraklatmak için AST·▸II düğmesine basınız.

Hızlı ileri ve geri sarma

Hızlı ileri veya geri sarmak için bir bip sesi duyana kadar ∨ SEEK·TRACK ∧ düğmesinin "∧" ya da "∨" tarafına basılı tutunuz.

Rastgele çalma

1 (RAND) düğmesine basınız.

İptal etmek için 1 (RAND) düğmesine basınız.

Tekrar çalma

2 (RPT) düğmesine basınız.

İptal etmek için 2 (RPT) düğmesine basınız.

Ekranın değiştirilmesi

TEXT düğmesine basınız.

Düğmeye her basıldığında ekran aşağıdaki şekilde değişir: Elapsed time (Geçen süre) → Album title (Albüm adı) →Track title (Parça adı) → Artist name (Sanatçı adı)

Müzik sistemi direksiyon kumandalarının kullanımı

→S. 341

Bluetooth® Müzik sisteminin fonksiyonları

Sisteme bağlı bulunan taşınabilir müzik çalar tipine bağlı olarak bazı işlevler kullanılamayabilir.

Ekran

→S. 311

Hata mesajları

“Memory Error”: Bu sistemde arıza olduğunu gösterir.

Bluetooth® etkinleştirilmiş taşınabilir müzik çaların ayarlanması

Sistemin çalışması için Bluetooth® etkinleştirilmiş müzik çaların sistem ile eşleştirilmesi gerekir. Aşağıdaki fonksiyonlar taşınabilir müzik çalarlar için kullanılabilir:

■ Fonksiyon ve çalışma prosedürleri

Her fonksiyonun menüsüne girmek için, aşağıdaki işlemleri yapınız.

STEP 1 “BT•A MENU” ‘yü seçmek için 

düğmesine basınız veya telefon açma düğmesine basınız ve 

kullanarak "SETUP" ‘I seçiniz.

STEP 2 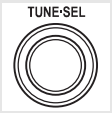

düğmesini kullanarak “BT•A Setup” ‘ı seçiniz.

STEP 3 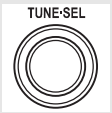

düğmesini kullanarak aşağıdaki öğelerden herhangi birisini seçiniz:

- Taşınabilir müzik çaların kaydedilmesi
  “Pair Audio”
- Kullanılacak taşınabilir müzik çaların seçilmesi
  “Select Audio”
- Taşınabilir müzik çalarların tanıtılmış isminin değiştirilmesi
  “Change Name”
- Taşınabilir müzik çalarların listelenmesi
  “List Audios”
- Şifrenin değiştirilmesi
  “Set Passkey”
- Kayıtlı bir taşınabilir müzik çaların silinmesi
  “Delete Audio”

Taşınabilir müzik çaların kaydedilmesi



düğmesini kullanarak “Pair Audio”’yu seçiniz ve taşınabilir müzik çaların tanıtımı için gerekli işlemleri yapınız. (→S. 350)

Kullanılacak taşınabilir müzik çaların seçilmesi

STEP 1 

düğmesini kullanarak “Select Audio” ‘yu seçiniz.

STEP 2 

düğmesini kullanarak, kullanılacak taşınabilir müzik çaları seçiniz.

STEP 3 

düğmesini kullanarak “From Car” ya da “From Audio”’yu seçiniz.

“From Car” (araç üzerinden) seçildiğinde motor çalıştırma düğmesi KONTAK AÇIK veya AKSESUAR konumundayken taşınabilir müzik çalar otomatik olarak sisteme bağlanır.

Taşınabilir müzik çalarların tanıtılmış isminin değiştirilmesi

STEP 1 

düğmesini kullanarak “Change Name/İsmi Değiştirme” ‘yi seçiniz.

STEP 2 

düğmesini kullanarak değiştirilmek istenen taşınabilir müzik çalar ismini seçiniz.

STEP 3 

düğmesini kullanarak “Record Name/İsmi kaydetme” ‘yi seçiniz ve bip sesinden sonra yeni ismi söyleyiniz.
Kaydedilecek isim sesli biçimde tekrar edilir.

STEP 4 

düğmesini kullanarak “Confirm/Onaylama” ‘yı seçiniz.

Taşınabilir müzik çalarların listelenmesi



düğmesini kullanarak “List Audios” ‘yu seçiniz. Kaydedilmiş cep telefonları listesi sesli biçimde okunur.
Listeleme tamamlandığında, sistem “BT•A Setup”’a geri döner.

Şifrenin değiştirilmesi

STEP 1 

düğmesini kullanarak “Set Passkey/Şifre Girme” ‘yi seçiniz.

STEP 2 

düğmesini kullanarak 4 ile 8 basamak arasında bir numara seçiniz.

Numara 1 basamak olarak girilmelidir.

STEP 3 Kayıt edilecek şifre girildikten sonra 

düğmesine tekrar basınız.

Kayıt edilecek şifre 8 basamaklı ise, şifre girildikten sonra düğmeye basmak gerekmez.

Kayıtlı bir taşınabilir müzik çaların silinmesi

STEP 1 

düğmesini kullanarak “Delete Audio” ‘yu seçiniz.

STEP 2 

düğmesini kullanarak, istediğiniz taşınabilir müzik çaları siliniz.

Silinecek olan taşınabilir müzik çalar aynı zamanda Bluetooth® telefon olarak da sisteme tanıtılmış ise aynı anda cep telefonunun da silinme işlemi yapılabilir.

STEP 3 “Del Phone?” yazısı göründüğünde 

düğmesini kullanarak “Yes” (evet) veya “No” (Hayır) seçiniz. (Bluetooth® telefon →S. 363)

■ Tanıtılacak taşınabilir müzik çalar sayısı

Sisteme en fazla 2 taşınabilir müzik çalar tanıtılabilir.

Bluetooth® Müzik sisteminin kurulumu

■ Sistem kurulum maddeleri ve çalışma prosedürleri

Her ayarın menüsüne girmek için, aşağıdaki işlemi yapınız.

STEP 1 “BT•A MENU” ‘yü seçmek için 

düğmesine basınız veya telefon açma düğmesine basınız ve 

kullanarak "SETUP" ‘I seçiniz.

STEP 2 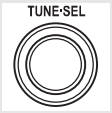

düğmesini kullanarak “System Setup” ‘ı seçiniz.

STEP 3 

düğmesini kullanarak aşağıdaki öğelerden herhangi birisini seçiniz:

- Bilgilendirme sesinin ayarı
  “Guidance Vol/bilgilendirme ses seviyesi” (→S. 381)
- Bluetooth® cihazının isminin ve bilgilerinin görüntülenmesi
  “Device Name” (→S. 381)

Eller serbest sistemi (cep telefonu için)*

Eller serbest sistemi, cep telefonunuza dokunmadan arama yapabilmenizi sağlar.

Bu sistem Bluetooth® cep telefonu sistemini destekler. Bluetooth® sistemi, cep telefonunun eller serbest sistemine kablosuz olarak bağlanmasını, gelen çağrıların cevaplanmasını ve çağrı yapılabilmesini sağlayan kablosuz veri iletim sistemidir.

▶ Navigasyon sistemi olan araçlar

Navigasyon sistemi bulunan araç sahipleri "Navigasyon Sistemi Kullanıcı El Kitabı"na başvurmalıdır.

▶ Navigasyon sistemi olmayan araçlar

■ **Eller serbest sistemi kolay kullanım kılavuzu**

STEP 1 Cep telefonunun ayarlanması (→S. 367)

STEP 2 Rehbere kayıt girilmesi (20 isme kadar kayıt yapılabilir) (→S. 385)

STEP 3 İsim girerek arama yapılması (→S. 372)

*: Bazı modellerde

Konu	Sayfa
Eller serbest sisteminin kullanımı ■ Eller serbest sisteminin ilk defa kullanılması	S. 365
Arama yapılması ■ Arama yapılması •İsim girerek arama yapılması •Hızlı arama •Tekrar arama •Geri arama ■ Telefonun cevaplanması •Aramanın cevaplanması •Aramanın reddedilmesi ■ Aramanın aktarılması ■ Arama geçmişinin kullanılması •Arama •Rehbere bilgi kaydedilmesi •Silme	S. 371
Cep telefonunun ayarlanması ■ Fonksiyon ve çalışma prosedürleri	S. 376
Güvenlik ve sistem kurulumu ■ Güvenlik ayarı maddeleri ve çalışma prosedürü ■ Sistem kurulum maddeleri ve çalışma prosedürleri	S. 380
Rehberin kullanılması ■ Yeni numaranın eklenmesi ■ Rehbere kayıtlı ismin değiştirilmesi ■ Kayıtlı bilgilerin listelenmesi ■ Hızlı aramanın ayarlanması ■ Kayıtlı ismin silinmesi ■ Hızlı aramanın silinmesi	S. 385

■ **Sistemin çalışmayacağı durumlar**

- Bluetooth®desteklemeyen bir cep telefonu kullanılıyorsa
- Cep telefonu kapalıysa
- Servis alanı dışındaysanız
- Cep telefonunuz şebekeye bağlanmamışsa
- Cep telefonu pili azaldıysa
- Cep telefonu koltuğun arkasında veya torpido bölmesi içerisinde veya konsol kutusu içerisindeyse
- Cep telefonu metal bir cisim ile kaplı veya temas ediyorsa

■ **Eller serbest sistemini kullanırken**

- Görüşme yapılırken ses sisteminin ve sesli yönlendirmenin sesi kısılır.
- Her iki taraf aynı anda konuştuğunda görüşmenin duyulması zor olabilir.
- Görüşme yaparken karşı tarafın sesi çok yüksek olduğunda eko yapabilir.
- Görüşme sırasında mümkün olduğunca mikrofona doğru konuşunuz.
- Aşağıdaki durumlarda karşı tarafın konuşmasının duyulması zor olabilir.
  - Asfaltlanmamış yollarda araç kullanıldığında
  - Yüksek hızlarda kullanıldığında
  - Cam açık olduğunda
  - Klimadan direkt olarak mikrofona üflendiğinde
  - Klima ayarı çok açıldığında

Aracınızı satarken

Kişisel bilgilerinize girişi engellemek için sistemi sıfırlayınız.

Bluetooth® hakkında



Bluetooth, Bluetooth SIG. Inc. Şirketinin tescilli markasıdır.

Uyumlu modeller

HFP (Eller serbest profili) Ver. 1.0 ve OPP (veri aktarım profili) Ver. 1.1 ile uyumludur. 1.5 ve OPP (Cismi basma profili) Ver. 1.1

Cep telefonunuz HFP'yi desteklemiyorsa, Bluetooth® telefona erişemezsiniz. Cep telefonunuz sadece OPP'yi destekliyorsa, Bluetooth® telefonu kullanamazsınız.

Sertifika

→S. 346

⚠ DİKKAT

■ Sürüş esnasında

Cep telefonunuzu kullanmayınız ya da Bluetooth®'u bağlamaya çalışmayınız.

⚠ UYARI

■ Cep telefonunuza zarar vermemek için

Telefonunuzu araçta bırakmayınız. Araç içerisindeki sıcaklık yükselebilir ve telefona zarar verebilir.

Eller serbest sisteminin kullanımı

■ Ses ünitesi

Aşağıdaki şekil soldan direksiyonlu araçlar içindir.
Sağdan direksiyonlu araçlar için düğmelerin yerleri biraz farklı olabilir.

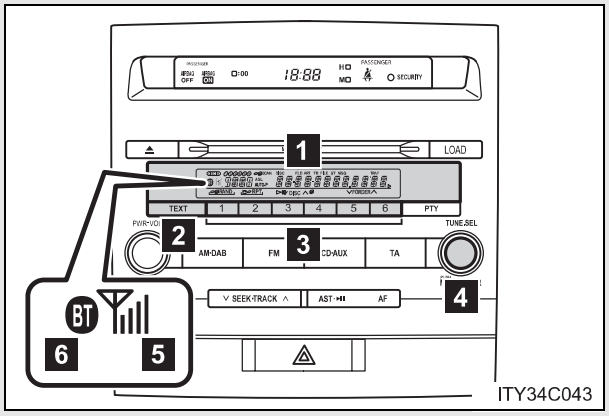

1 Ekran
Mesaj, isim, telefon numarası, vb. görüntülenir.

Küçük harfler ve özel karakterler gösterilemez.

2 Ekranda tek seferde görüntülenemeyen uzun yazıları gösterir (basınız ve basılı tutunuz)

3 Hızlı aramaları seçer.

4 Menü ve numara gibi işlemleri seçer.

Çevirme: İşlemi seçer.
Basma: Seçilen işleme girer.

5 Bluetooth® bağlantı durumu

"BT" yazısı görünmüyorsa, eller serbest telefon sistemi kullanılamaz.

6 Radyo yayımını alma seviyesi

■ Direksiyon simidi düğmeleri

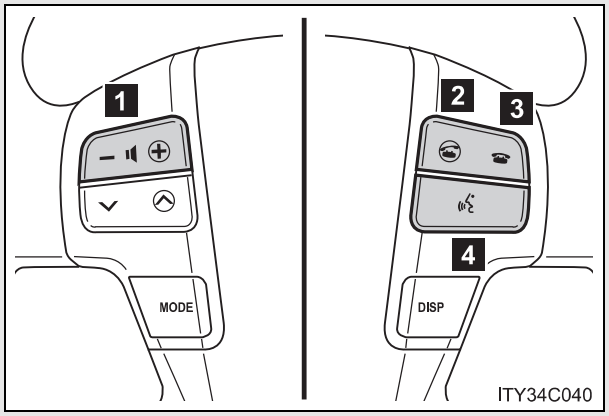

1 Ses seviyesi
Bilgilendirme ses seviyesi, bu düğme kullanılarak ayarlanamaz.

2 Açma düğmesi
Eller serbest telefon sistemini devrede/arama başlatma konumuna çeviriniz.

3 Kapama düğmesi
Eller serbest telefon sistemi devredışı/aramayı sonlandırma/gelen aramayı reddetme konumuna çeviriniz.

4 Konuşma düğmesi
Sesli komut sistemini devreye alır (basıldığında)/ sesli komut sistemini devre dışı bırakır (basılı tutulduğunda)

■ Mikrofon

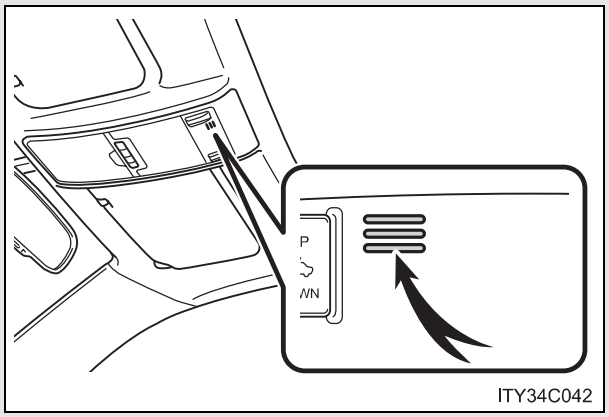

Eller serbest sisteminin ilk defa kullanılması

Eller serbest telefon sistemini kullanmadan önce, sisteme bir cep telefonu tanıtılması gerekir. Telefon tanıtma moduna, sistemde tanıtılmış telefon olmadığında otomatik olarak geçilir. Telefonu tanıtmak (eşleştirmek) için aşağıdaki işlemleri yapınız:

STEP 1 Açma düğmesine basınız 

kullanarak “Pair Phone”'u seçiniz.

STEP 2 

düğmesini kullanarak “Record Name/İsmi kaydetme” ‘yi seçiniz ve bip sesinden sonra kaydedilecek ismi söyleyiniz.

Kaydedilecek isim sesli biçimde tekrar edilir.

STEP 3 

düğmesini kullanarak “Confirm/Onaylama” ‘yı seçiniz.

Bir şifre görüntülenecektir.

STEP 4 Cep telefonuna şifre girilmesi

Telefonun kullanımı için telefonla beraber verilen kullanım kılavuzunu kullanınız.

Cep telefonu aynı zamanda Bluetooth® müzik çalar özelliği taşıyorsa, müzik çalar da aynı anda tanıtılabilir.

STEP 5 “Pair Audio?” (Müzik çalar eşleştir) görüntülendiğinde, 

düğmesini kullanarak "Yes” (evet) veya “No” (hayır) seçiniz. (Bluetooth® müzik çalar →S. 345)

Eller serbest sisteminin menü listesi

Birinci menü	İkinci menü	Üçüncü menü	Çalışma detayları
“Callback”	-	-	Gelen aramalar listesindeki numaranın aranması
“Tekrar arama”	-	-	Giden arama listesindeki numaranın aranması
“Phonebook”	“Add Entry”	-	Yeni numaranın eklenmesi
	“Change Name”	-	Rehbere kayıtlı ismin değiştirilmesi
	“Delete Entry”	-	Kayıtlı bilginin silinmesi
	“Del Spd Dial”	-	Hızlı aramaların silinmesi
	“List Names”	-	Kayıtlı bilgilerin listelenmesi
	“Speed Dial”	-	Hızlı arama ayarı

Birinci menü	İkinci menü	Üçüncü menü	Çalışma detayları
“Setup”	“Security”	“Set PIN”	PIN kodunun ayarlanması
		“Phbk Lock”	Rehberin kilitlenmesi
		“Phbk Unlock”	Rehberin kilidinin kaldırılması
	“Phone Setup”	“Pair Phone”	Cep telefonunun kaydedilmesi
		“Select Phone”	Kullanılacak cep telefonunun seçilmesi
		“Change Name”	Kayıtlı cep telefonunun isminin değiştirilmesi
		“List Phones”	Kayıtlı cep telefonlarının listelenmesi
		“Set Passkey”	Şifrenin değiştirilmesi
		“Delete Phone”	Kayıtlı cep telefonunun silinmesi
	“System Setup”	“Guidance Vol”	Bilgilendirme sesinin ayarı
		“Device Name”	Bluetooth® cihazının isminin ve bilgilerinin görüntülenmesi
		“Sıfırlama”	Sistemin sıfırlanması

■ **Otomatik ses ayarlama**

Araç hızı 80 km/s veya daha fazla olduğunda ses otomatik artar. Araç hızı 70 km/s'e düşünce ses eski seviyesine geri gelir.

■ **Araç kullanılırken bu işlemler yapılamaz**

- 

ile sistemi çalıştırmak.
- Sisteme telefon tanıtmak

■ **Şifrenin değiştirilmesi**

→S. 377

Arama yapılması

- **Arama yapılması**
  - İsim girerek arama yapılması
    “İsim ile arama”
  - Hızlı arama
  - Giden aramalar listesindeki bir numarayı arama
    “Tekrar arama”
  - Gelen aramalar listesindeki bir numarayı arama
    “Geri arama”
- **Telefonun cevaplanması**
  - Aramanın cevaplanması
  - Aramanın reddedilmesi
- **Aramanın aktarılması**
- **Arama listelerinin kullanılması**
  - Arama
  - Rehbere bilgi kaydedilmesi
  - Silme

İsim girerek arama yapılması

STEP 1 Konuşma düğmesine basınız ve kayıtlı bir isim söyleyiniz.
İstenilen numara ya da isim görünür.

STEP 2 Aşağıdaki yöntemlerden herhangi birisini kullanarak arayınız:

a. Açma düğmesine basınız.

b. 

düğmesini kullanarak “Dial” (Arama)’yı seçiniz.

STEP 1’de söylenen isim algılanamaz ise istenilen ismi 

düğmesini kullanarak seçiniz.

Hızlı arama

STEP 1 Açma düğmesine basınız.

STEP 2 Numaranın kayıtlı olduğu hafıza tuşuna basınız.

STEP 3 Açma düğmesine basınız.

Telefonun cevaplanması

Aramanın cevaplanması

Açma düğmesine basınız.

Aramanın reddedilmesi

Kapama düğmesine basınız.

Aramanın aktarılması

Arama, cep telefonu ve sistem arasında, arama yaparken, aranırken ya da konuşurken aktarılabilir. Aşağıdaki yöntemlerden herhangi birisini kullanınız:

a. Cep telefonunu etkinleştiriniz.

Telefonun kullanımı için telefonla beraber verilen kullanım kılavuzunu kullanınız.

b. Off-hook düğmesine basınız*.

*: Bu yöntemle sadece, konuşma esnasında cep telefonundan sisteme aktarım yapılabilir.

Arama listelerinin kullanılması

Arama listesindeki bir numarayı kullanmak için aşağıdaki işlemleri yapınız:

STEP 1 Açma düğmesine basınız ve 

düğmesini kullanarak "Redial" (yeniden arama) seçiniz (giden aramalar listesinde kayıtlı numarayı kullanırken) veya "Call back" (geri çağırma) seçiniz (gelen aramalar listesinde kayıtlı numarayı kullanırken).

STEP 2 

düğmesini kullanarak istenilen numarayı seçiniz.

Aşağıdaki işlemler yapılabilir:

Arama: Açma düğmesine basınız veya 

düğmesini kullanarak "Dial"ı seçiniz.

Rehbere numara kaydetme: 

düğmesini kullanarak "Store/Kaydetme" 'yi ve sonra "Confirm"'i seçiniz.

Silme: 

düğmesini kullanarak "Delete"(Silme)'yi ve sonra "Confirm"'i seçiniz.

■ **Arama listesi**

Gelen arama ve giden arama hafızasında en fazla 5'er tane numara saklanır.

■ **Telefonda konuşurken**

- Başka bir kullanıcıyla aynı anda konuşmayınız.
- Konuşulan kişinin sesini kısık tutunuz. Aksi takdirde ses yankı yapacaktır.

Cep telefonunun ayarlanması

Cep telefonunun kaydedilmesi sistemin çalışmasını sağlar. Aşağıdaki fonksiyonlar kayıtlı telefonlar için kullanılabilir:

■ Fonksiyon ve çalışma prosedürleri

Her fonksiyonun menüsüne girmek için, aşağıdaki işlemleri yapınız.

STEP 1 Off-hook düğmesine basınız ve 

düğmesini kullanarak “Setup” ‘ı seçiniz.

STEP 2 

düğmesini kullanarak “Phone Setup” ‘ı seçiniz.

STEP 3 

düğmesini kullanarak aşağıdaki öğelerden herhangi birisini seçiniz:

- Cep telefonunun kaydedilmesi
  “Pair Phone”
- Kullanılacak cep telefonunun seçilmesi
  “Select Phone”
- Kayıtlı cep telefonunun isminin değiştirilmesi
  “Change Name”
- Kayıtlı cep telefonlarının listelenmesi
  “List Phones”
- Şifrenin değiştirilmesi
  “Set Passkey”

Cep telefonunun kaydedilmesi



düğmesini kullanarak “Pair Phone/Telefon Eşleştirme”’yi seçiniz ve telefon tanıtımı için gerekli işlemleri yapınız. (→S. 367)

Kullanılacak cep telefonunun seçilmesi

STEP 1 

düğmesini kullanarak “Select Phone” (Telefonu Seçme)’yi seçiniz.

STEP 2 

düğmesini kullanarak, kullanılacak cep telefonunu seçiniz.

Kayıtlı cep telefonunun isminin değiştirilmesi

STEP 1 

düğmesini kullanarak “Change Name/İsmi Değiştirme” ‘yi seçiniz.

STEP 2 

düğmesini kullanarak değiştirilmek istenen cep telefonu ismini seçiniz.

STEP 3 

düğmesini kullanarak “Record Name/İsmi kaydetme” ‘yi seçiniz ve bip sesinden sonra yeni ismi söyleyiniz.
Kaydedilecek isim sesli biçimde tekrar edilir.

STEP 4 

düğmesini kullanarak “Confirm/Onaylama” ‘yı seçiniz.

Kayıtlı cep telefonlarının listelenmesi



düğmesini kullanarak “List Phones” ‘u seçiniz. Kaydedilmiş cep telefonları listesi sesli biçimde okunur.
Listeleme tamamlandığında, sistem “Phone Setup” (Ayarlar)’a geri döner.

Şifrenin değiştirilmesi

STEP 1 

düğmesini kullanarak “Set Passkey/Şifre Girme” ‘yi seçiniz.

STEP 2 

düğmesini kullanarak 4 ile 8 basamak arasında bir numara seçiniz.

Numaranın rakamları teker teker girilmelidir.

STEP 3 Kayıt edilecek şifre girildikten sonra 

düğmesine tekrar basınız.

Kayıt edilecek şifre 8 basamaklı ise, şifre girildikten sonra düğmeye basmak gerekmez.

Kayıtlı cep telefonunun silinmesi

STEP 1 

düğmesini kullanarak “Delete Phone” (Telefonu Silme)’yi seçiniz.

STEP 2 

düğmesini kullanarak, istediğiniz cep telefonunu siliniz.

Silinecek olan cep telefonu aynı zamanda Bluetooth® müzik çalar olarak da sisteme tanıtılmış ise aynı anda Bluetooth® müzik çalarında silinme işlemi yapılabilir.

STEP 3 “Del Audio?” yazısı göründüğünde 

Düğmesini kullanarak "Yes” (evet) veya “No” (hayır) seçiniz. (Bluetooth® müzik çalar →S. 345)

■ Tanıtılacak cep telefonlarının sayısı

Sisteme en fazla 6 cep telefonu tanıtılabilir.

Her ayarın menüsüne girmek için, aşağıdaki işlemi yapınız.

■ **Güvenlik ayarı maddeleri ve çalışma prosedürü**

STEP 1 Off-hook düğmesine basınız ve 

düğmesini kullanarak “Setup” ‘ı seçiniz.

STEP 2 

düğmesini kullanarak “Security” (Güvenlik)’ı seçiniz.

STEP 3 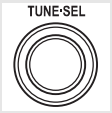

düğmesini kullanarak aşağıdaki öğelerden herhangi birisini seçiniz:

- PIN kodunun ayarlanması ya da değiştirilmesi
  PIN kodunun ayarlanması
- Rehberin kilitlenmesi
  “Phbk Lock”
- Rehberin kilidinin kaldırılması
  “Phbk Unlock”

■ **Sistem kurulum maddeleri ve çalışma prosedürleri**

STEP 1 Off-hook düğmesine basınız ve 

düğmesini kullanarak “Setup” ‘ı seçiniz.

STEP 2 

düğmesini kullanarak “System Setup” ‘ı seçiniz.

STEP 3 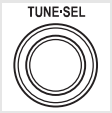

düğmesini kullanarak aşağıdaki öğelerden herhangi birisini seçiniz:

- Bilgilendirme sesinin ayarı
  “Guidance Vol/bilgilendirme ses seviyesi”
- Bluetooth® cihazının isminin ve bilgilerinin görüntülenmesi
  “Device Name”
- Sistemin sıfırlanması
  “Initialize”

PIN kodunun ayarlanması ya da değiştirilmesi

■ PIN kodunun ayarlanması

STEP 1 

düğmesini kullanarak “Set PIN” ‘i seçiniz.

STEP 2 

düğmesini kullanarak PIN kodunu giriniz.

Kodu birer basamak olarak giriniz.

■ PIN kodunun değiştirilmesi

STEP 1 

düğmesini kullanarak “Set PIN” ‘i seçiniz.

STEP 2 

düğmesini kullanarak kayıtlı PIN kodunu giriniz.

STEP 3 

düğmesini kullanarak yeni PIN kodunu giriniz.

Kodu birer basamak olarak giriniz.

Rehberin kilitlenmesi ya da kilidinin kaldırılması

STEP 1 

düğmesini kullanarak“Phbk Lock” ya da “Phbk Unlock”‘ı seçiniz.

STEP 2 

düğmesini kullanarak PIN kodunu giriniz ve 

düğmesini kullanarak “Confirm” (Onaylama)‘yı seçiniz:

Kodu birer basamak olarak giriniz.

Bilgilendirme sesinin ayarı

STEP 1 

düğmesini kullanarak “Guidance Vol” (Bilgilendirme ses seviyesi) seçiniz.

STEP 2 Bilgilendirme ses seviyesini değiştiriniz.

Sesi azaltmak için: 

Saat yönünün tersine döndürünüz.

Sesi artırmak için: 

düğmesini saat yönünde döndürünüz.

Bluetooth® cihazının isminin ve bilgilerinin görüntülenmesi

STEP 1 

düğmesini kullanarak “Device Name” ‘i seçiniz.

STEP 2 Bluetooth® cihazının ismini ve bilgisini görüntülemek için 

düğmesini çeviriniz.

STEP 3 “System Setup” (sistem kurulumu)’na geri dönmek için 

düğmesini kullanarak “Go Back” (geri dön)’ü seçiniz.

Sistemin sıfırlanması

STEP 1 

düğmesini kullanarak “Initialize/sıfırlama” ve sonra “Confirm/Onaylama” ‘yı seçiniz.

STEP 2 

düğmesini tekrar kullanarak “Confirm/Onaylama” ‘yı seçiniz.

■ **Sıfırlama**

● Sistemde aşağıda bulunan bilgiler sıfırlanabilir:

- Rehber
- Gelen ve giden aramalar
- Hızlı arama
- Kayıtlı cep telefonu bilgileri
- Güvenlik kodu
- Kayıtlı Bluetooth® etkinleştirilmiş taşınabilir müzik çalar bilgileri
- Cep telefonları için şifre bilgisi
- Bluetooth® müzik çalarlar için şifre bilgisi
- Yönlendirme ses seviyesi
- Alıcı ses seviyesi
- Zil tonu seviyesi

● Sıfırlama tamamlandığında, silinen bilgiler eski yerlerine geri getirilemez.

■ **Rehber kilitlendiğinde**

Aşağıdaki fonksiyonlar kullanılamaz:

● İsim girerek arama yapılması

● Hızlı arama

● Arama listesindeki numaranın aranması

● Rehberin kullanılması

Rehberin kullanılması

Her ayarın menüsüne girmek için, aşağıdaki işlemi yapınız.

STEP 1 Off-hook düğmesine basınız ve 

düğmesini kullanarak “Phonebook” ‘u seçiniz.

STEP 2 

düğmesini kullanarak aşağıdaki öğelerden herhangi birisini seçiniz:

- Yeni numaranın eklenmesi
  “Add Entry”
- Rehbere kayıtlı ismin değiştirilmesi
  “Change Name”
- Kayıtlı bilgilerin listelenmesi
  “List Names”
- Hızlı arama ayarı
  “Speed Dial”
- Kayıtlı bilginin silinmesi
  “Delete Entry”

Yeni numaranın eklenmesi

Yeni numara eklemek için aşağıdaki yöntemler kullanılabilir.

- Cep telefonundan veri aktarımı
- 

düğmesini kullanarak telefon numarası girilmesi
- Giden ve gelen aramalardan numara seçilmesi

■ Ekleme prosedürü

STEP 1 

düğmesini kullanarak “Add Entry/Ekleme” ‘yi seçiniz.

STEP 2 Numara girmek için aşağıdaki yöntemlerden herhangi birisini kullanınız.

STEP2-1 

düğmesini kullanarak “By Phone/Telefonu kullanarak”’ı ve daha sonra “Confirm/Onaylama” ’yı seçiniz.

STEP2-2 Ekranda “Transfer” (Aktarma) göründüğünde, cep telefonundan bilgileri aktarınız.

Bilgilerin aktarılması ile ilgili detaylar için cep telefonu ile verilen kullanım kılavuzunu kullanınız.

STEP2-3 

düğmesini kullanarak istenilen veriyi seçiniz.



düğmesini kullanarak telefon numarası girilmesi

STEP2-1 

düğmesini kullanarak “Manual Input” (Elle giriş)’i seçiniz.

STEP2-2 

düğmesini kullanarak numarayı giriniz ve tekrar 

düğmesine basınız.

Numarayı birer basamak olarak giriniz.

Giden ve gelen aramalardan numara seçilmesi

STEP2-1 

Kullanarak “Call History” (arama geçmişi)’ni seçiniz.

STEP2-2 

düğmesini kullanarak “Outgoing” (Giden Arama)’yı ya da “Incoming” (Gelen Arama)’yı seçiniz.

STEP2-3 

düğmesini kullanarak istenilen veriyi seçiniz.

STEP 3 

düğmesini kullanarak “Record Name/İsmi kaydetme” ‘yi seçiniz ve bip sesinden sonra istediğiniz ismi söyleyiniz.

Kaydedilecek isim sesli biçimde tekrar edilir.

STEP 4 

düğmesini kullanarak “Confirm/Onaylama”‘yı seçiniz.

STEP 5 

düğmesini tekrar kullanarak “Confirm/Onaylama” ‘yı seçiniz.

STEP 5 ‘te “Confirm”(Onaylama) yerine “Speed Dial ” (hızlı arama) seçilmesi yeni eklenen numarayı hızlı arama olarak kaydeder.

Rehbere kayıtlı ismin değiştirilmesi

STEP 1 

düğmesini kullanarak “Change Name/İsmi Değiştirme” ‘yi seçiniz.

STEP 2 

düğmesini kullanarak değiştirilmek istenen telefon ismini seçiniz.

STEP 3 

düğmesini kullanarak “Record Name/İsmi kaydetme” ‘yi seçiniz ve bip sesinden sonra yeni ismi söyleyiniz.

Kaydedilecek isim sesli biçimde tekrar edilir.

STEP 4 

düğmesini kullanarak “Confirm/Onaylama” ‘yı seçiniz.

Kayıtlı bilgilerin listelenmesi



düğmesini kullanarak “List names” ‘i seçiniz. Kaydedilmiş kayıt listesi sesli biçimde okunur.

Listeleme tamamlandığında, sistem “Phonebook”(Rehber)’e döner.

Kayıt listesi sesli okunurken konuşma düğmesine basıldığında, o anda okunan kayıt seçilir ve kayıtlı numara aranır.

Hızlı arama ayarı

STEP 1 

düğmesini kullanarak “Speed Dial” (Arama)’yı seçiniz.

STEP 2 

düğmesini kullanarak istenilen veriyi seçiniz.

STEP 3 Hızlı arama tuşunu seçiniz ve bilgiyi hızlı aramaya aşağıdaki yöntemlerden herhangi birisini kullanarak kaydediniz:

a. İstenilen tuşa basınız ve 

kullanarak “Confirm” seçiniz.

b. İstenilen tuşu basılı tutunuz.

Kayıtlı bilginin silinmesi

STEP 1 

düğmesini kullanarak “Delete Entry/Girişi Silme” ‘yi seçiniz.

STEP 2 

düğmesini kullanarak silinmek istenen bilgiyi seçiniz.

Hızlı aramaların silinmesi

STEP 1 

düğmesini kullanarak “Del Spd Dial” (Arama)’yı seçiniz.

STEP 2 Uyarı sesinden sonra kayıtlı hızlı aramanın bulunduğu istasyon hafıza düğmesine basınız.

Silinecek isim sesli biçimde okunur.

STEP 3 

düğmesini kullanarak “Confirm/Onaylama” ‘yı seçiniz.

Basamak limiti

24 basamağı aşan telefon numaraları kayıt edilemez.

İç ışıkların listesi

Aracınız, içeriye girmeye yardımcı olan aydınlatmalı giriş sistemine sahiptir. Sistemin fonksiyonlarına bağlı olarak, elektronik anahtarın bulunup bulunmaması, kapılar kilitli ya da değil, kapılar açık ya da kapalı veya kontak motor çalıştırma düğmesinin durumuna göre aşağıdaki ışıklar yanar ya da söner.

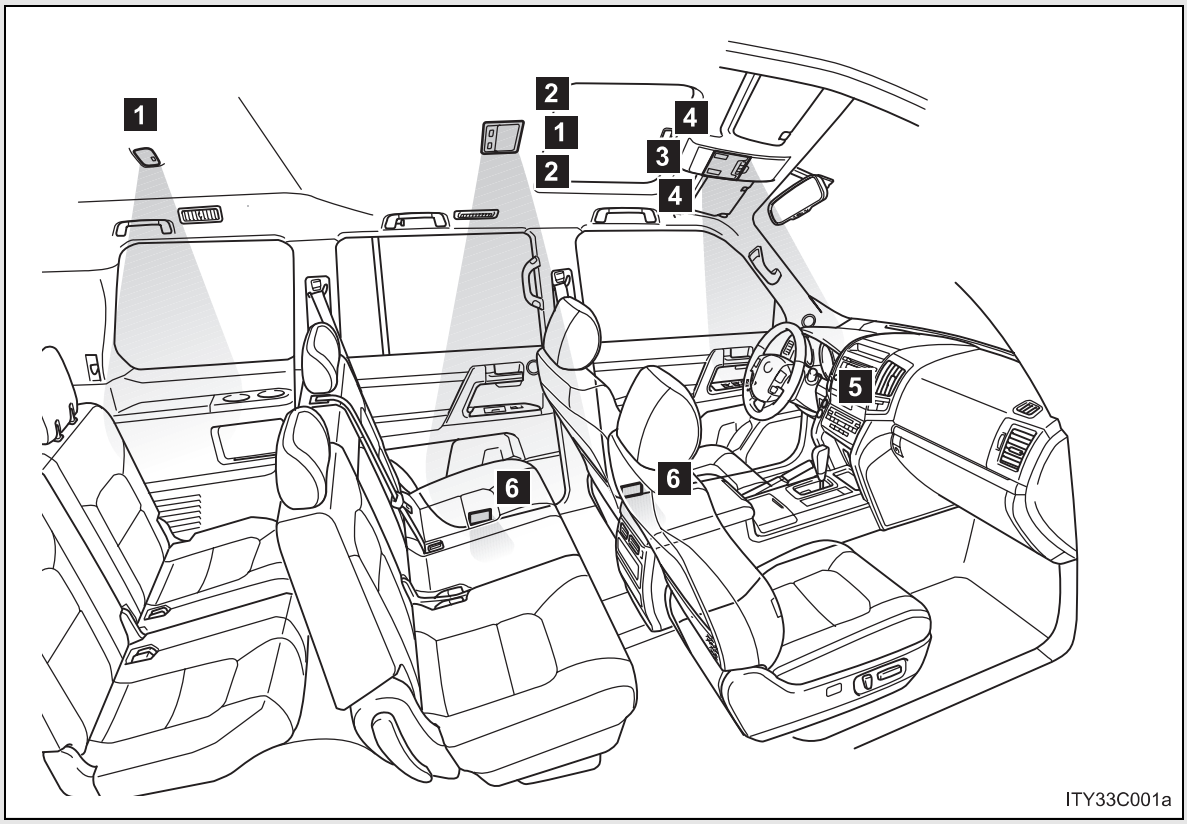

1 Arka tavan lambası (→S. 390)
2 Arka okuma lambası (→S. 391)
3 Ön tavan lambası (→S. 390)
4 Ön okuma lambası (→S. 391)
5 Motor çalıştırma düğmesi ışığı
6 Kapı açık lambası

■ **Akünün boşalmasını önlemek için**

Tavan lambaları Door (kapı) konumundayken herhangi bir kapı tam olarak kapatılmadığında yanmaya başlayan tavan lambaları ve motor çalıştırma düğmesi aydınlatma lambası 20 dakika sonra otomatik olarak söner.

■ **Toyota bayisinde yapılabilecek kişiselleştirmeler**

Lambaların sönmesine kadar geçen süre gibi ayarlar değiştirilebilir. (Kişiselleştirilebilen donanımlar →S. 559)

Tavan lambaları

▶ Ön

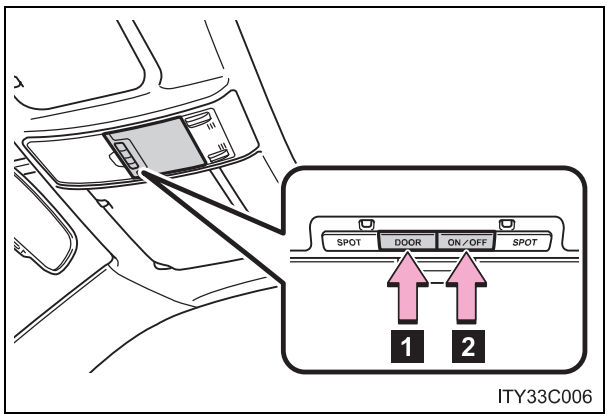

1 Kapı konumu ON/OFF

2 Açma/kapama

▶ Arka

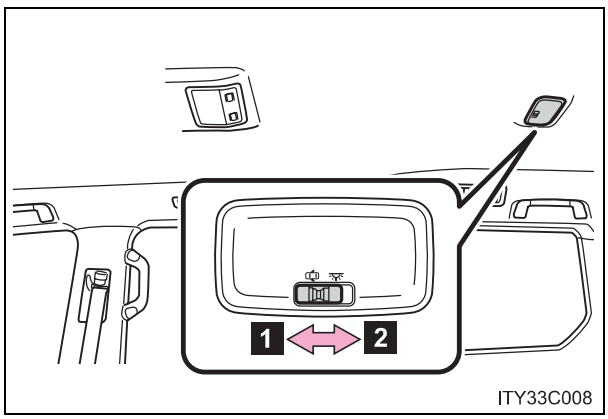

1 DOOR (kapı) konumu

2 ON (açma)

Okuma lambası

▶ Ön

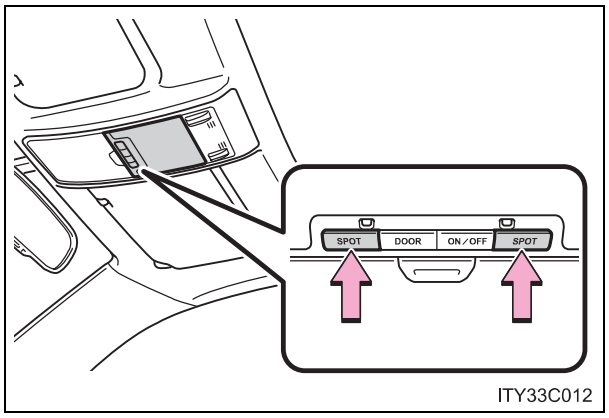

Açma/Kapama

▶ Arka

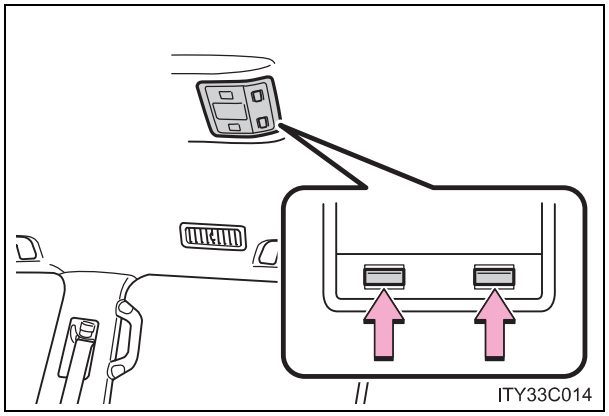

Açma/Kapama

Bölmelerin listesi

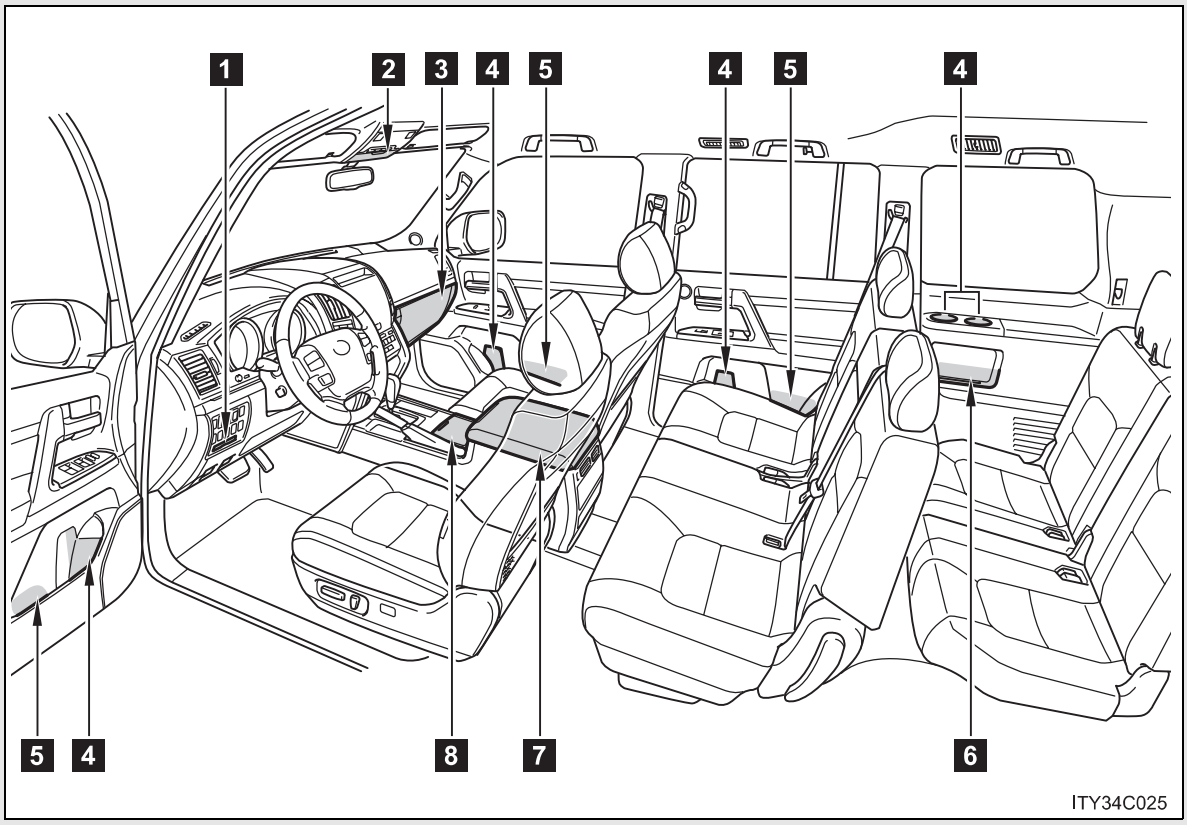

1 Kart tutucu
2 Tavan kontrol paneli
3 Torpido bölmesi
4 Şişe tutucuları
5 Kapı cepleri
6 Yardımcı bölme
7 Konsol bölmesi/soğutucu bölmesi
8 Bardak tutucular

⚠ DİKKAT

■ Eşya bölmelerinde bırakılmaması gereken cisimler

Kabin sıcaklığının yüksek olduğu durumlarda gözlük, çakmak veya spreylerin eşya bölmesine bırakılması, aşağıdaki durumlara neden olabilir.

- Gözlük eşya bölmesindeki diğer eşyalarla temas ettiğinde kırılabilir veya ısıdan dolayı deforme olabilir.
- Çakmak veya sprey patlayabilir. Eşya bölmesinde bulunan diğer eşyalarla temas ettiğinde, çakmak yangın çıkarabilir veya sprayin gaz kaçırmasıyla yangın tehlikesi yaratabilir.

Torpido bölmesi

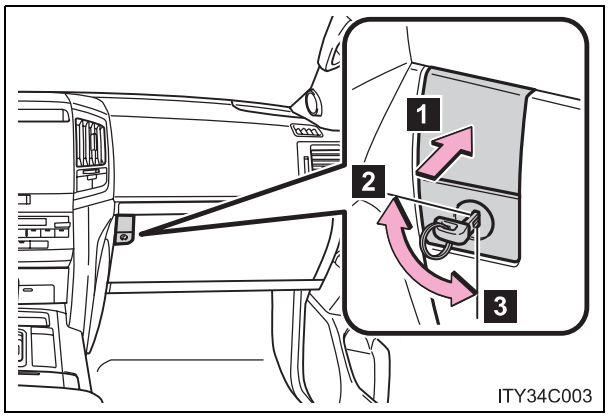

1 Açma (düğmeye basın)
2 Mekanik anahtarla kilitleme
3 Mekanik anahtarla açma

Torpido gözü lambası

Park lambaları yandığında torpido gözü lambası yanar.

⚠ DİKKAT

Sürüş esnasında

Torpido bölmesini kapalı tutunuz.
Aksi takdirde ani frenleme, ani dönüş veya kaza durumunda yaralanmalara sebep olabilir.

Konsol bölmesi

Aracınızda ya konsol bölmesi ya da soğutma kutusu bulunur.

Soğutucu kutusu bulunan araçlar için bakınız sayfa 400

▶ Üst konsol bölmesi

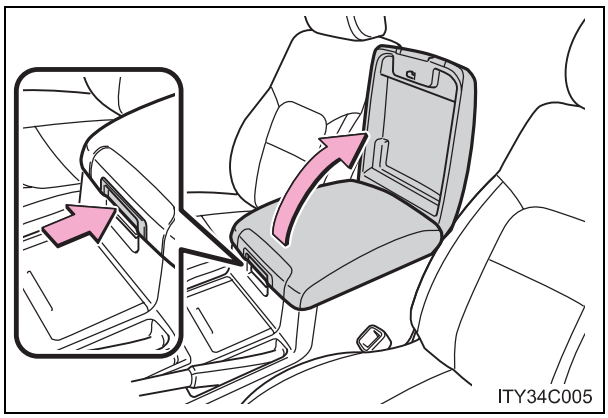

Açmak için tırnağa basınız.

▶ Alt konsol bölmesi (bazı modellerde)

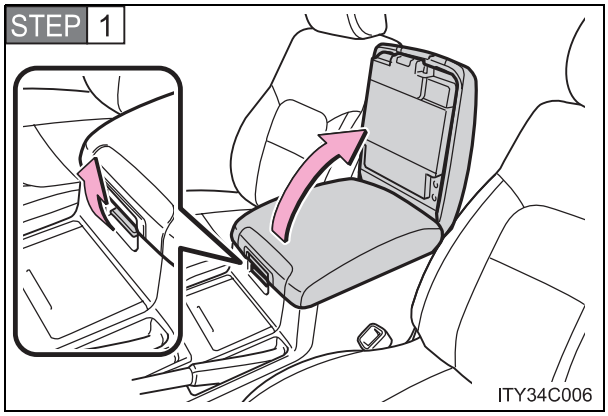

Açmak için kolu kaldırınız.

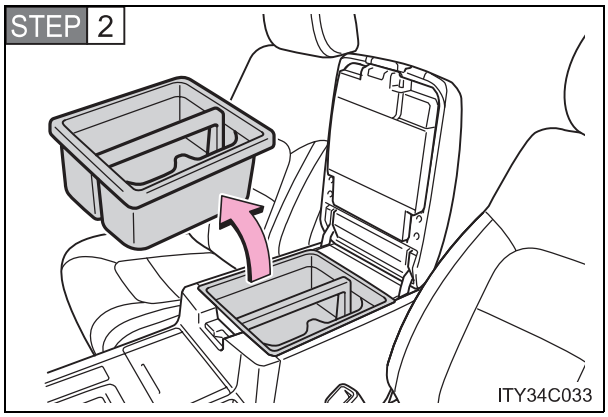

Tablayı çıkarınız.

⚠ DİKKAT

■ Sürüş esnasında

Konsol bölmesini kapalı tutunuz.
Aksi takdirde ani frenleme, ani dönüş veya kaza durumunda yaralanmalara sebep olabilir.

Üst konsol (bazı modellerde)

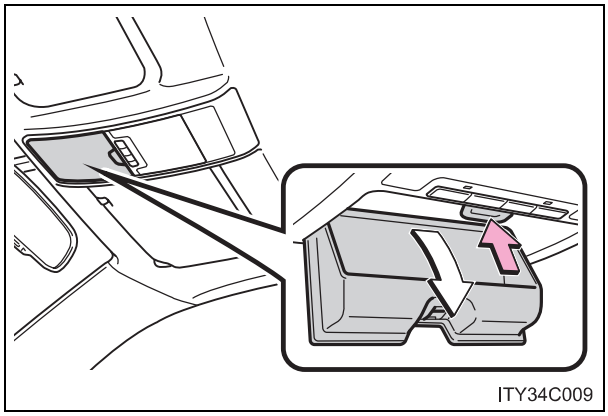

Düğmeye basınız.

Üst konsol küçük cisimleri koymak için faydalıdır.

⚠ DİKKAT

■ Sürüş esnasında

Üst konsolu açık bırakmayınız.
Parçalar dışarıya fırlayabilir ve yaralanmalara neden olabilir.

Bardak tutucular

▶ Ön

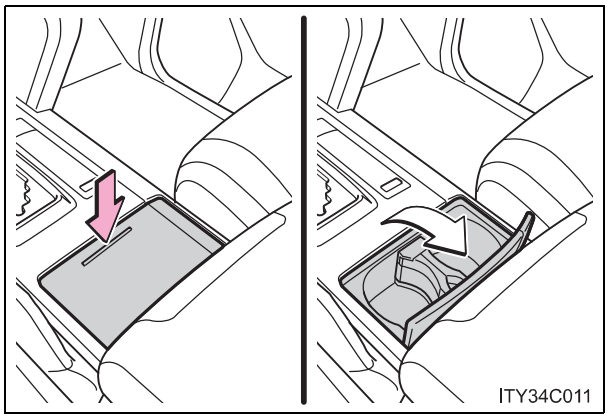

Aşağıya doğru basınız ve kapağı kaldırınız.

İçerideki seperatörü ayarlayabilir ya da çıkarabilirsiniz.

▶ Arka (bazı modellerde)

STEP 1 Kol dayamasını aşağıya doğru çekiniz. (→S. 414)

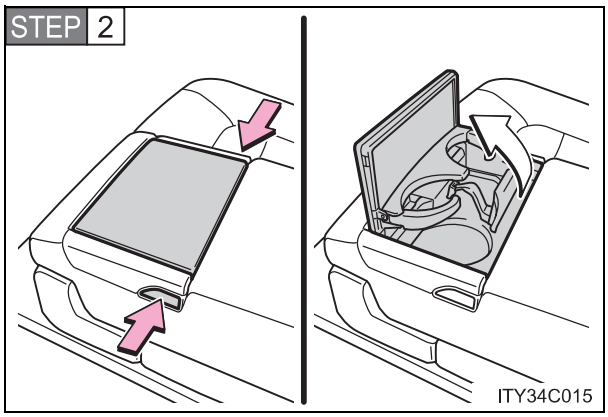

Düğmeye basınız.

⚠ DİKKAT

■ Bardak tutucularına yerleştirmeye uygun olmayan nesneler

Bardak tutucularına, bardak veya alüminyum kutu dışında herhangi bir nesne koymayınız.
Ani frenleme veya kaza durumunda bu nesneler etrafa fırlayarak yaralanmalara sebep olabilir. Mümkünse sıcak içeceklerin üzerini kapakla kapatınız.

■ Kullanmıyorsanız

Bardak tutucuları kapalı tutunuz.
Aksi takdirde ani frenleme, ani dönüş veya kaza durumunda yaralanmalara sebep olabilir.

Şişe tutucuları

▶ Ön koltuklar için

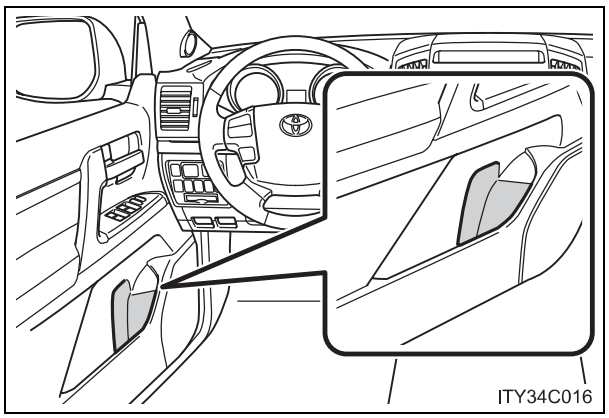

▶ İkinci koltuklar için

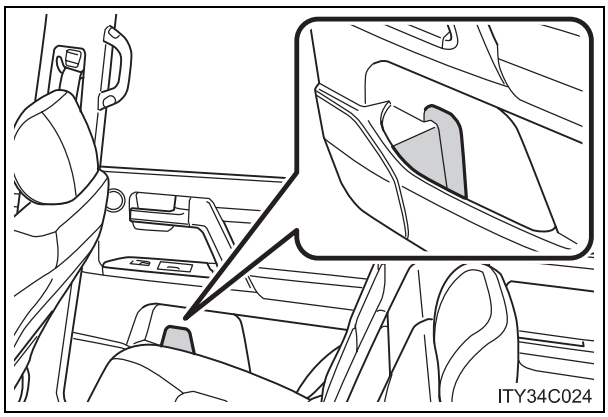

▶ Üçüncü koltuklar için

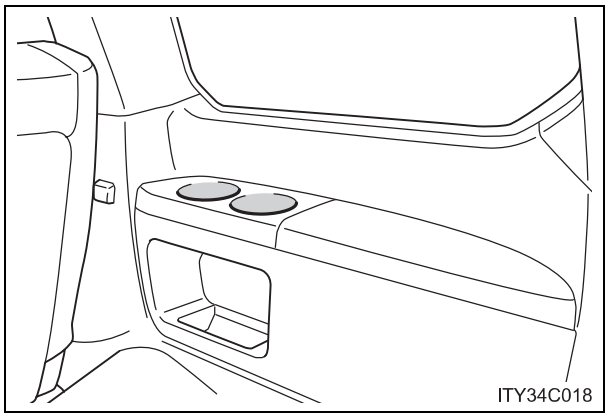

▶ Bagaj bölmesi (bazı modellerde)

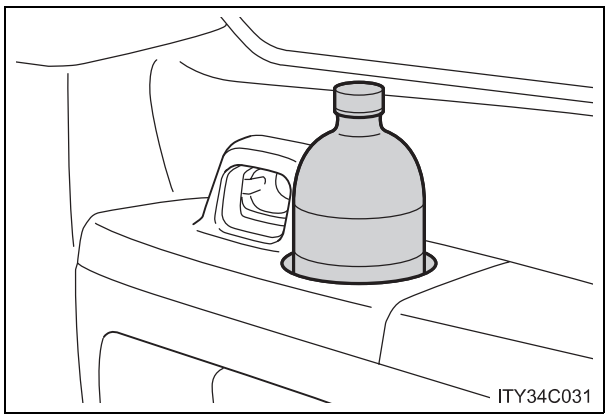

⚠ UYARI

■ **Şişe tutuculara yerleştirilmesi uygun olmayan nesneler**

Şişeyi yerleştirmeden önce kapağını kapatınız. Kapakları açık halde şişeleri ya da sıvı içeren cam veya kağıt bardakları şişe tutuculara yerleştirmeyiniz. İçindekiler dökülebilir ve bardaklar kırılabilir.

Kart tutucu

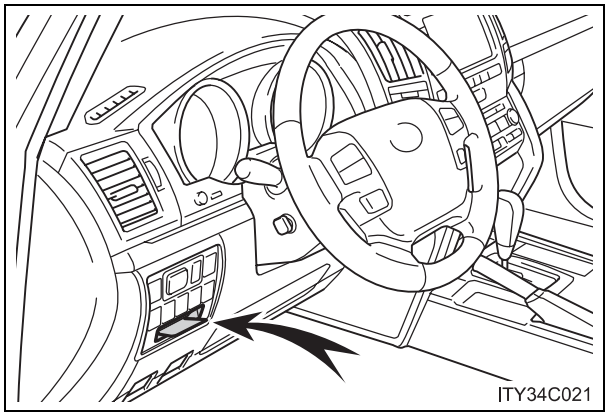

Yardımcı bölme

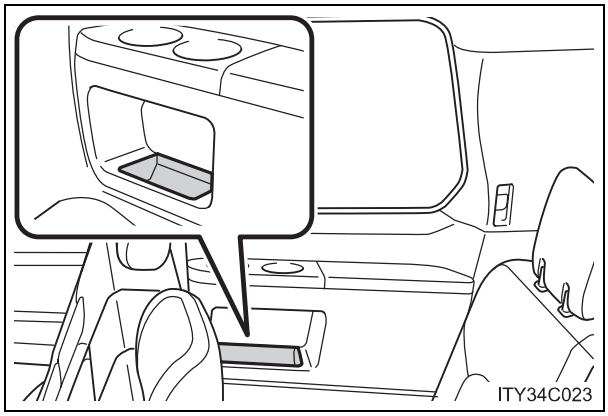

Soğutucu kutu*

Motor çalışıyorken klima sistemi tarafından soğutulan soğutucu kutusu kullanılabilir.

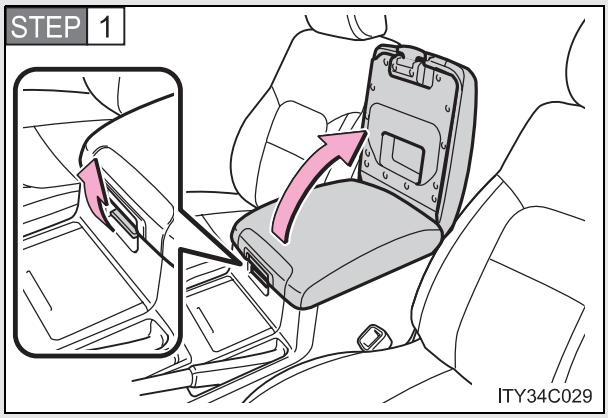

Açmak için kolu kaldırınız.

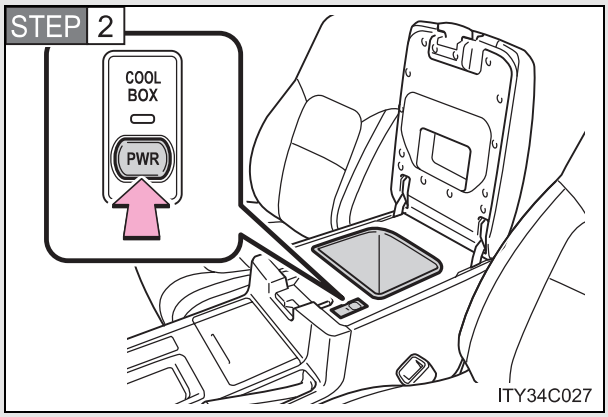

Açma/Kapama

Açıldığında, gösterge ışığı yanar.

Soğutucu kutusu devreye alındığında ön klima sistemi kapalı olsa bile otomatik olarak ön klima sistemi devreye girer.

■ **Soğutucu kutusu devrede iken**

Ön klima sistemi devreden çıkartılamaz

■ **Dış hava sıcaklığı 0°C ya da altındaysa**

Soğutucu kutu çalışmayabilir.

*: Bazı modellerde

⚠ DİKKAT

■ Sürüş esnasında

Soğutma kutusunu kapalı tutunuz.

Aksi takdirde ani frenleme, ani dönüş veya kaza durumunda yaralanmalara sebep olabilir.

⚠ UYARI

■ Akünün boşalmasını önlemek için

Motor duruyorsa soğutma kutusunu gereğinden fazla çalıştırmayınız.

Güneş siperlikleri

▶ Ana güneş siperliği

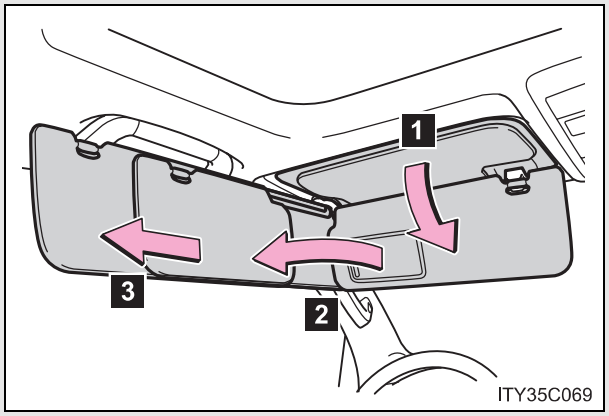

1 İleri konum:
Aşağıya indiriniz.

2 Yan konum:
Aşağıya indirip kancasından çıkarınız ve yana doğru çeviriniz.

3 Yana çevirme:
Yana çeviriniz daha sonra arkaya doğru çekiniz.

▶ Yardımcı güneş siperliği

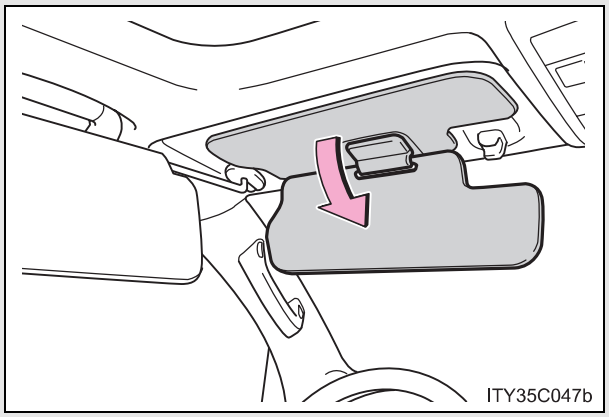

Ana güneş siperliği **2** ya da **3** pozisyonunda katlanabilir.

Makyaj aynası

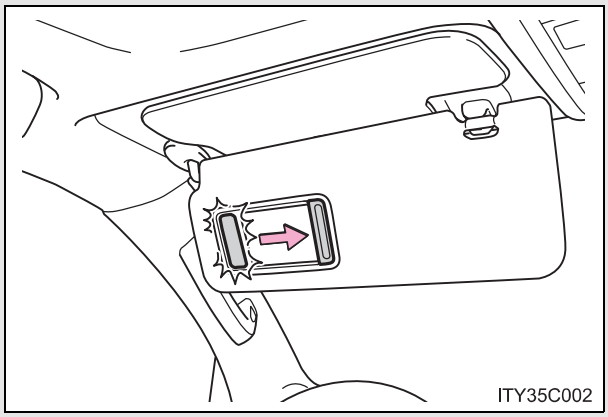

Kapağı kaydırınız.

Kapak açıldığında ışık yanar.

Saat

▶ Navigasyon sistemli

"Navigasyon Sistemi Kullanıcı El Kitabı"na bakınız.

▶ Navigasyon sistemsiz

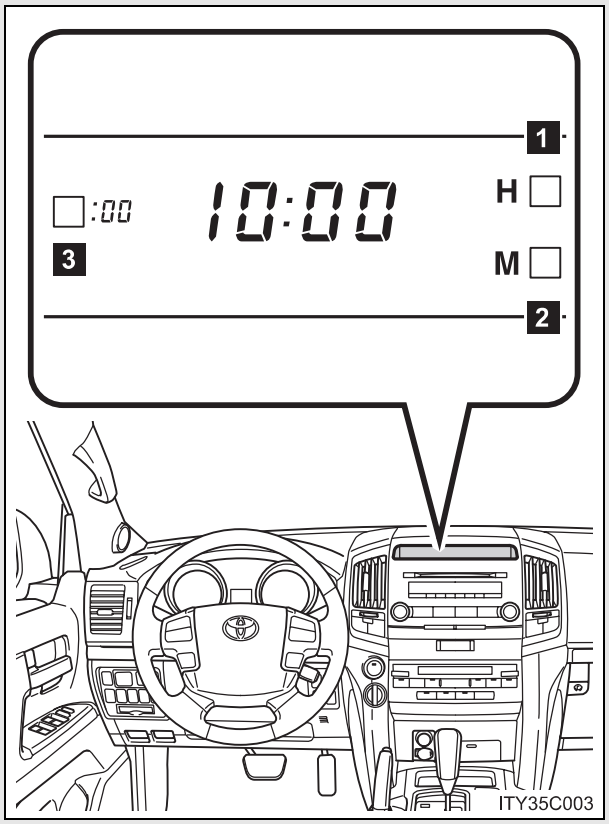

1 Saat ayarı

2 Dakika ayarı

3 En yakın saate yuvarlama.*

*:Örnek: 1:00 - 1:29 → 1:00
1:30 - 1:59 → 2:00

■ **Saatin gösterilmesi**

Motor çalıştırma düğmesi AKSESUAR ya da KONTAK AÇIK konumunda olmalıdır.

■ **Akü bağlantısı kesildiğinde**

Saat otomatik olarak 1:00'e ayarlanır.

Dış sıcaklık göstergesi

Ekranda gösterilebilen sıcaklık aralığı -30°C ile 50°C arasındadır.

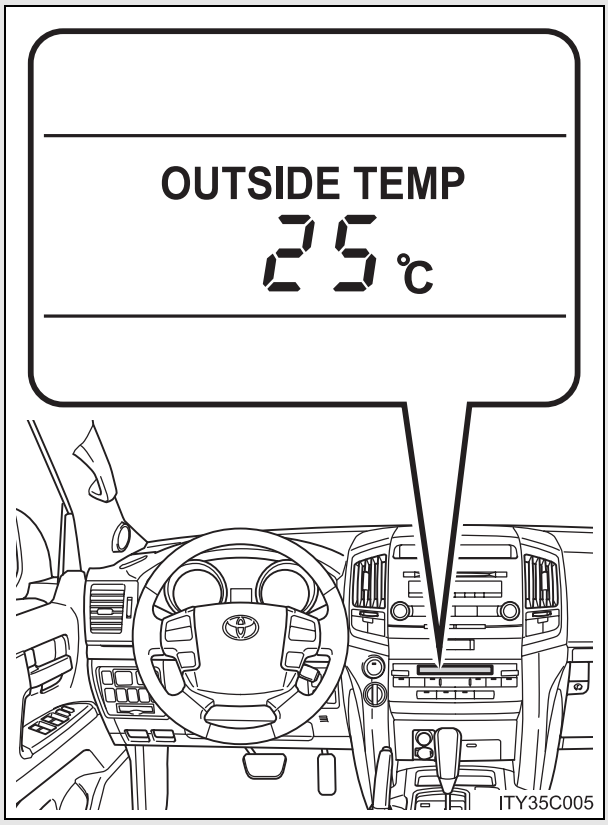

■ **Çalışma koşulları**

Motor çalıştırma düğmesi KONTAK AÇIK modunda.

■ **--- görüntülendiğinde**

Sistemde arıza olabilir. Aracınızı Toyota yetkili servisine götürünüz.

■ **Ekran**

Aşağıdaki durumlarda, doğru dış hava sıcaklığı gösterilmeyebilir ya da sıcaklık değişimi normalden daha uzun sürebilir.

- Araç durduğunda ya da düşük hızlarda (20 km/s'den daha az) gidildiğinde
- Dış sıcaklık aniden değiştiğinde (Garaj, tünel vb girişinde ya da çıkışında)

Küllük

▶ Ön

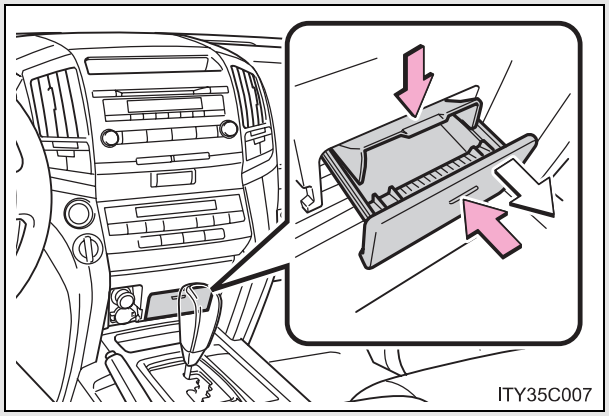

İçeriye doğru bastırınız ve açılması için kapağı bırakınız.

Tablayı çıkarmak için kilit yayına bastırınız.

Kapağı kapatmak için itiniz.

▶ Arka

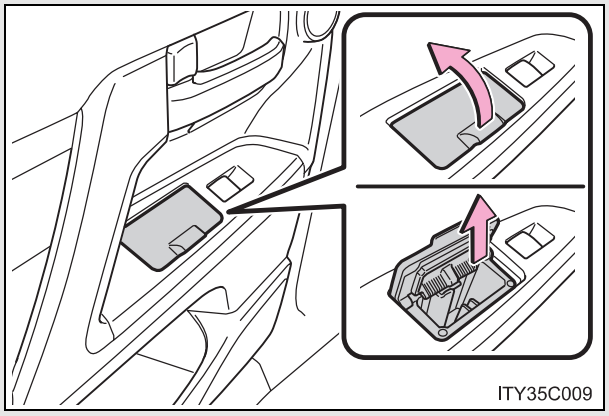

Küllük kapağını açmak için kapağı çekiniz.

Küllüğü çekiniz.

⚠ DİKKAT

■ Kullanmıyorsanız

Küllüğü kapalı tutunuz.
Aksi takdirde ani frenleme, ani dönüş veya kaza durumunda yaralanmalara sebep olabilir.

■ Yangın çıkmasını önlemek için

- Küllüğe koymadan önce kibriti ve sigarayı tamamen söndürünüz ve küllüğün tam olarak kapatıldığından emin olunuz.
- Küllüğe kağıt veya herhangi bir alevlenebilir nesne koymayınız.

Çakmak

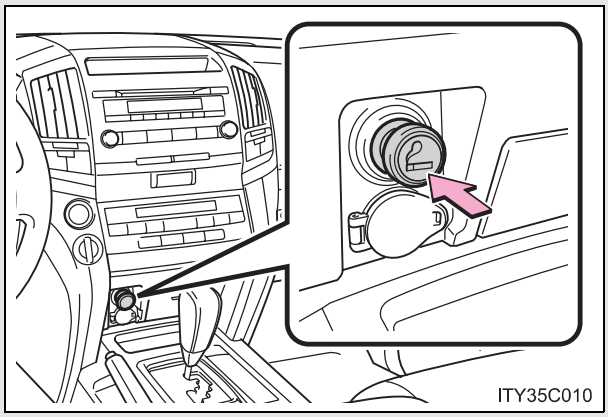

Çakmağı içeri doğru bastırınız.

Kullanıma hazır olduğunda çakmak dışarı doğru çıkacaktır.

■ Çakmağın kullanılabilmesi için

Motor çalıştırma düğmesi AKSESUAR ya da KONTAK AÇIK konumunda olmalıdır.

⚠ DİKKAT

■ Yanıkları veya yangınları önlemek için

- Çakmağın metal kısımlarına dokunmayınız.
- Çakmağı aşağıya doğru tutmayınız. Çakmak aşırı ısınabilir ve yangına sebep olabilir.
- Çakmak yuvasına çakmak haricinde herhangi bir nesne sokmayınız.

Güç besleme çıkışı

Güç besleme çıkışı 10A'dan daha az akımla çalışan 12V aksesuarlar için kullanılabilir.

▶ Gösterge paneli

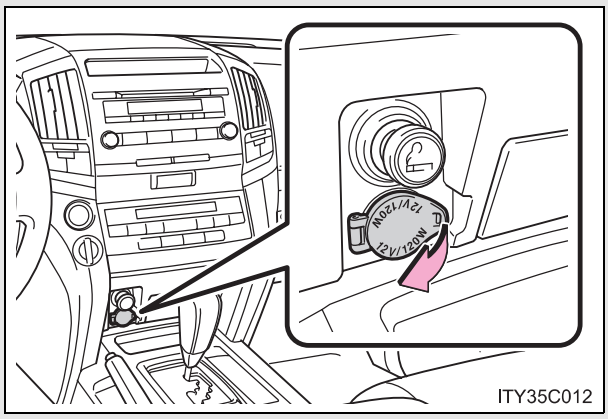

▶ Bagaj kompartımanının

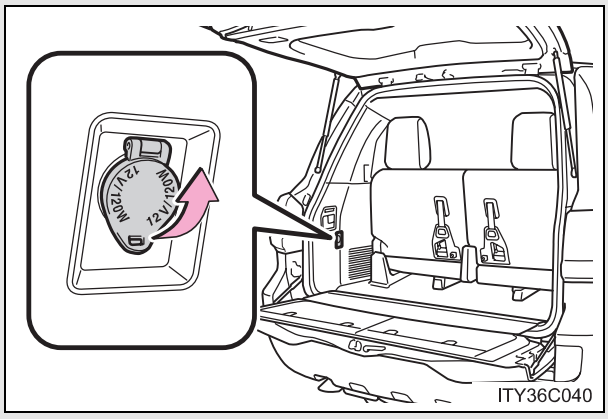

■ Güç besleme çıkışının kullanılabilmesi için

Motor çalıştırma düğmesi AKSESUAR ya da KONTAK AÇIK konumunda olmalıdır.

Gösterge paneli güç besleme çıkışının kullanılabilmesi

Gösterge paneli güç besleme çıkışına bir çıkış bağlı iken USB soketini kullanmanız mümkün olmayabilir.

⚠ UYARI

Güç besleme çıkışının hasar görmesini önlemek için

Kullanmadığınızda güç besleme çıkışının kapağını kaptınız.
Sokete başka cisimler sokmak ya da soket içine herhangi bir sıvı dökülmesi kısa devreye sebep olabilir.

Sigortanın yanmasını önlemek için

12V/10 A güçten fazla elektrikli cihaz bağlamayınız.

Akünün boşalmasını önlemek için

Motor çalışmazken güç besleme çıkışını gereğinden fazla kullanmayınız.

Koltuk ısıtıcıları*

▶ Ön koltuklar için

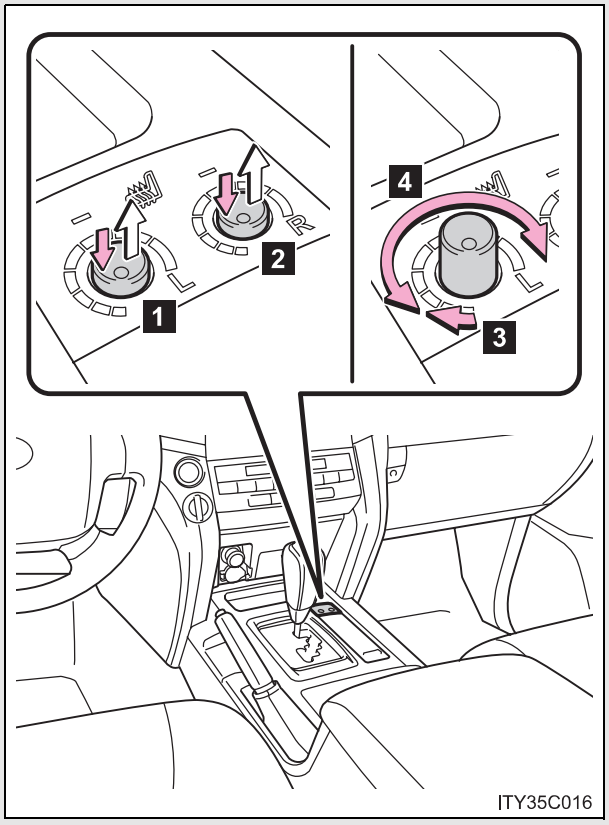

1 Sürücü koltuğu için

Anahtarı yukarı çekiniz.

2 Ön yolcu koltuğu için

Anahtarı yukarı çekiniz.

3 ON (açma)

Gösterge ışığı yanar.

4 Koltuk ısısı ayarı

Düğmeyi saat yönünde çevirdiğinizde, koltuk sıcaklığı artar.

Koltuk sıcaklığını ayarlamak için düğmeyi kaldırınız ve işiniz bittiğinde düğmeyi aşağı itiniz.

▶ İkinci koltuklar için (bazı modellerde)

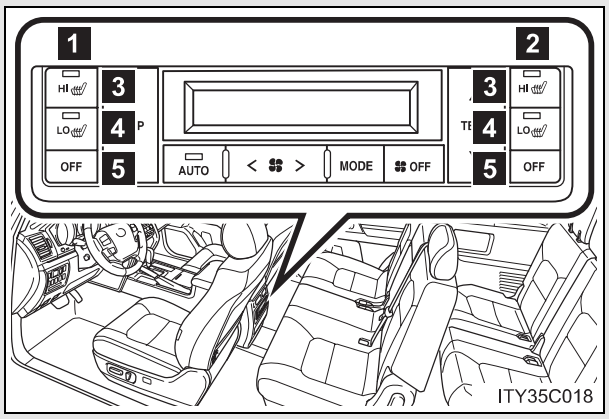

1 İkinci sol koltuk için

2 İkinci sağ koltuk için

3 Yüksek sıcaklık

4 Düşük sıcaklık

5 OFF (KAPALI)

Koltuk sıcaklığını açmak için "HI" ya da "LO" basınız.
Kapatmak için "OFF"'a basınız.

"HI" ya da "LO" üzerindeki gösterge ışığının yanması koltuk ısıtıcısının çalıştığını gösterir.

*: Bazı modellerde

Koltuk ısıtıcılarının kullanılabilmesi için

Motor çalıştırma düğmesi KONTAK AÇIK modunda.

⚠ DİKKAT

Yanıklar

- Koltuk ısıtıcısının devrede olduğu bir koltuğa aşağıda belirtilen kişileri oturturken dikkat ediniz:
  - Bebekler, küçük çocuklar, yaşlı kişiler, hasta ya da engelli yolcular
  - Hassas ciltli kişiler
  - Yorgun, bitkin kişiler
  - Alkol ya da uyuşturucu özelliği olan ilaç (uyku hapı, uyuşukluk veren soğuk algınlığı ilacı vs.) alması sonucu uyumaya meyilli kişiler
- Koltuk ısıtıcısı devredeyken koltuğun üzerini örtmeyiniz.
  Koltuk ısıtıcısı devredeyken battaniye veya yastık kullanılması koltuk sıcaklığının yükselmesine ve aşırı ısınmaya sebep olabilir.
- Koltuk ısıtıcısını gereğinden fazla kullanmayınız. Aksi takdirde küçük yanıklar ya da aşırı ısınmalar oluşabilir.

⚠ UYARI

Koltuk ısıtıcısının hasar görmesini önlemek için

Koltukların üzerine ağırlık dengesi olmayan eşyalar koymayınız ve koltuklara sivri cisimler (iğne, çivi vs.) batırmayınız.

Akünün boşalmasını önlemek için

Motor çalışmıyorken düğmeleri kapatınız.

Kol dayaması

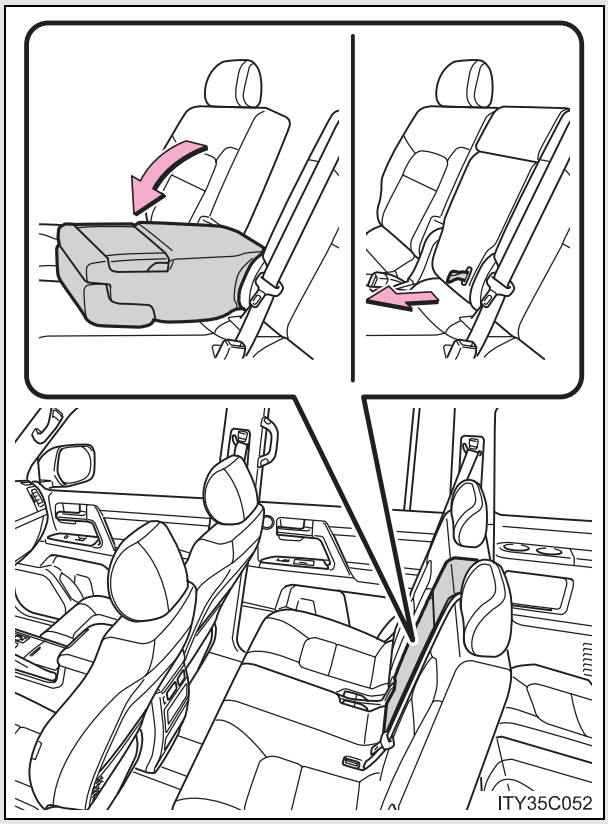

Kullanmak için kol dayamasını aşağıya doğru çekiniz.

⚠ UYARI

■ Kol dayamasının hasar görmesini önlemek için

Kol dayaması üzerine çok fazla yük uygulamayınız.

Taban paspasları

Aracınızla aynı model ve model yılına sahip araçlar için dizayn edilen paspas kullanın. Paspası taban halısına emniyetli olacak bir şekilde sabitleyiniz.

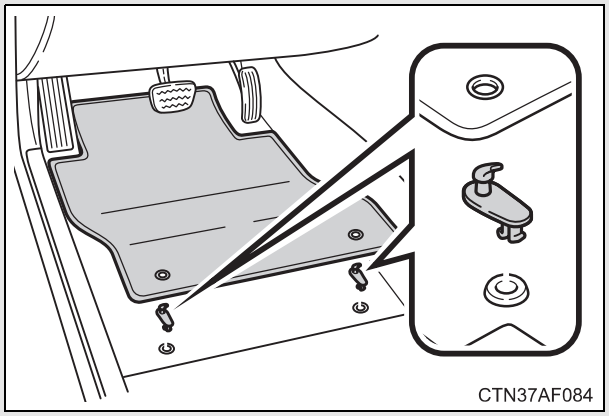

Taban paspasını zemindeki kancaları (klipsleri) kullanarak sabitleyiniz.

Kancaların şekli ve taban paspasını sabitleme usulü şekildekinden farklı olabilir. Daha fazla bilgi için, klipsle birlikte verilen klips montaj kılavuzundan faydalanınız.

⚠ DİKKAT

Aşağıda belirtilen uyarılara dikkat ediniz.
Sürücü paspasının kayması, sürüş esnasında pedalın hareketini etkileyerek bir çok arızanın oluşmasına neden olabilir. Beklenmedik ani hızlanmanın oluşmasına veya aracın durdurulmasını zorlaştırarak ciddi kazalara neden olabilir.

■ Sürücü tarafı paspasını takarken

- Orijinal Toyota paspası olsa bile, diğer modeller ya da farklı model yılına ait araçlar için tasarlanmış paspasları kullanmayınız.
- Sadece sürücü koltuğu için tasarlanan paspasları kullanınız.
- Taban paspasını daima zemindeki kancaları (klipsleri) kullanarak güvenli bir şekilde takınız.
- Üst üste iki ya da daha fazla paspas kullanmayınız.
- Paspasın üst kısmı alta gelecek şekilde ters olarak yerleştirmeyiniz.

⚠ DİKKAT

■ Sürüş öncesi

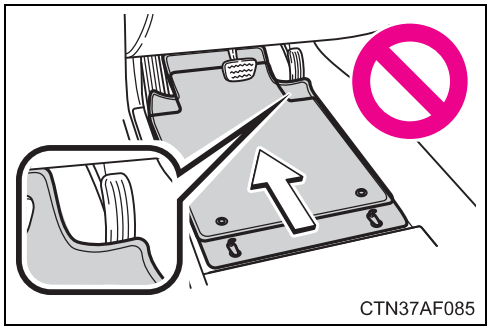

- Taban paspasının doğru yerde, kancaların (klipslerin) doğru ve güvenli bir şekilde sabitlendiğini kontrol ediniz. Özellikle, zemin temizlendikten sonra bu kontrolü yapınız.
- Aracı durdurup vites kolunu P konumuna alıp, her bir pedalı tamamen basarak, pedalların paspasa takılmadığından emin olunuz.

Bagaj bölmesinin kullanılması

■ Yük kancaları

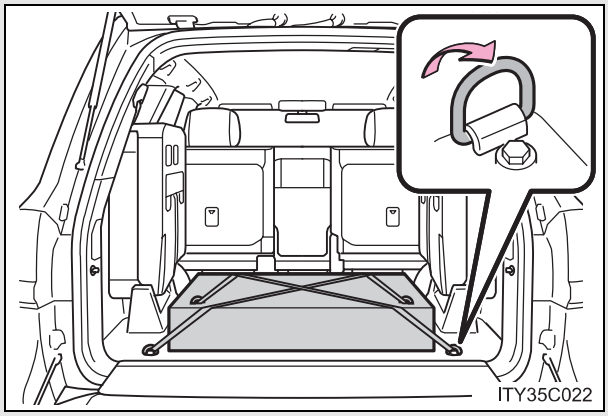

Yük kancaları serbest haldeki eşyaları sabitlemek amacıyla kullanılmaktadır.

■ Bagaj bölmesi

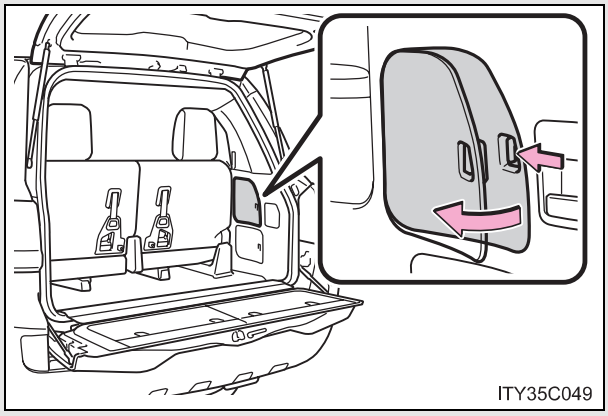

Bagaj bölmesini şekildeki gibi açınız.

■ Reflektör tutucusu

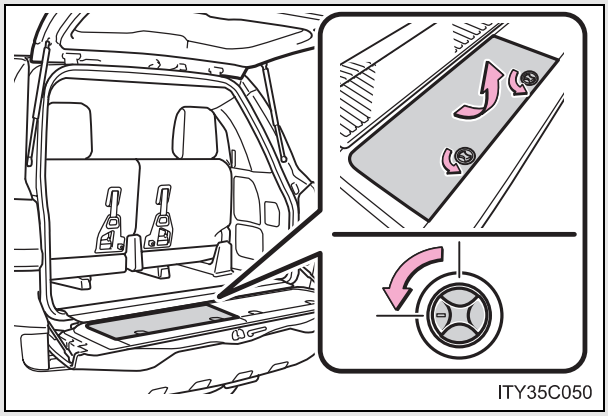

Kayışlı reflektör tutucu

Reflektör orijinal ekipman olarak aracınızda bulunmaz.

İlk yardım seti tutucusu

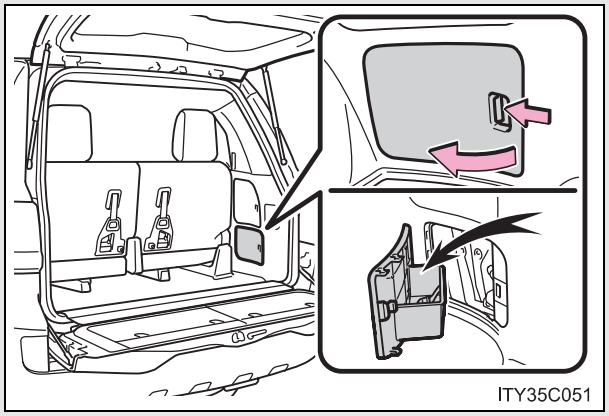

Kayışlı ilk yardım seti tutucusu

İlk yardım seti orijinal ekipman olarak aracınızda bulunmaz.

Bagaj örtüsü

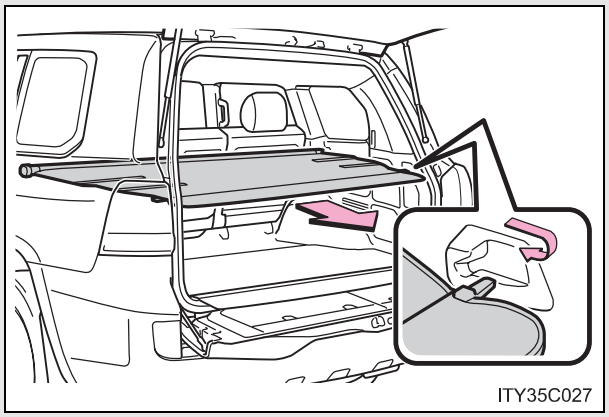

Bagaj örtüsünü çekiniz ve kancalara geçiriniz.

Bagaj örtüsünün çıkarılması

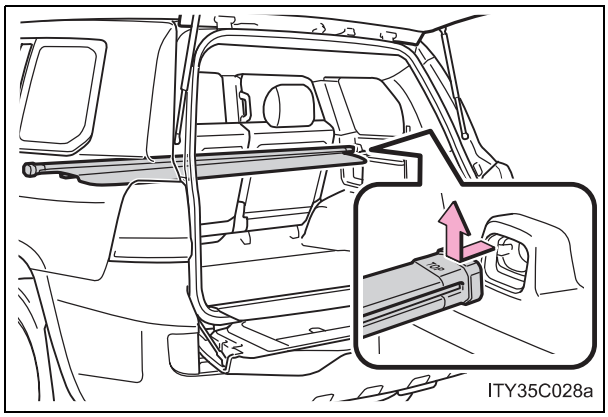

Bagaj örtüsünü sarınız, iki ucunu çıkarınız ve kaldırınız.

Bagaj örtüsünü çıkardıktan sonra, yolcu bölümünden başka bir yere koyunuz.

Bagaj örtüsünün takılması

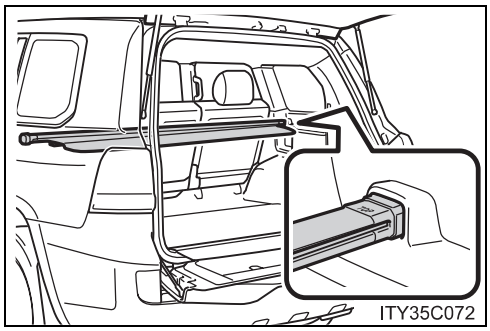

Bagaj örtüsünün uçlarındaki “TOP” yazısının yukarıya baktığından emin olunuz.

⚠ DİKKAT

Yük kancalarını kullanmıyorsanız

Yaralanmaları önlemek için kullanmadığınızda yük kancalarını yerlerine yerleştiriniz.

Aracın bakımı 4

4-1. Aracın bakımı

Aracın dışının temizlenmesi ve korunması 422

Aracın içinin temizlenmesi ve korunması 425

4-2. Bakým

Bakım gereksinimi 428

4-3. Kendinizin yapabileceði bakýmlar

Bakımı kendiniz yaparken dikkat etmeniz gerekenler 431

Motor kaputu 435

Motor bölümü 436

Lastikler 450

Lastik hava basıncı 453

Jantlar 455

Kabin hava filtresi 457

Elektronik Anahtar pili 460

Sigortaların kontrolü ve değiştirilmesi 463

Aydınlatma ampulleri 477

Aracın dışının temizlenmesi ve korunması

Aracınızı korumak ve ilk günkü gibi olmasını sağlamak için aşağıdaki uyarıları dikkate alınız.

- Kiri ve tozu gidermek için, yukarıdan aşağıya doğru, aracın gövdesine, tekerleklerine ve aracın alt kısmına su uygulayınız.
  Aracı sünger ya da güderi gibi yumuşak bir bezle yıkayınız.
- Zor çıkan kirler için, araç sabunu kullanınız ve suyla iyice durulayınız.
- Suyu siliniz.
- Sızdırmazlık kaplaması kötüleştiğinde aracı cilalayınız.

Araç üzerinde, temiz yüzeyde su boncuk gibi toplanmıyorsa, araç gövdesini soğukken cilalayınız.

■ Otomatik araç yıkama

- Aracı yıkamadan önce aynalarını katlayınız.
- Otomatik araç yıkamada kullanılan fırçalar, aracın yüzeyini çizebilir ve boyasına zarar verebilir.

■ Yüksek basınçlı araç yıkama

- Boruların, araç camlarının yakınında olmamasına dikkat ediniz.
- Aracı yıkatmadan önce yakıt depo kapağının kapalı olduğundan emin olunuz.

Rötuş boyası (bazı modellerde)

Küçük boya kalkmaları veya çizikleri kapatmak için rötuş boyası kullanılabilir.

Boyayı hasar meydana gelir gelmez uygulayınız aksi halde paslanma başlayabilir. Boyanın rötuş boyası olduğunun anlaşılmaması için sadece ufak noktalara uygulayınız. Rötuş boyayı mümkün olduğu kadar az ve çizik ya da hasarlı bölgenin dışına çıkmadan kullanınız.

Alüminyum jantlar

- Kiri temizlemek için asidik veya bazik özelliği olmayan nötr deterjan kullanınız. Sert fırça ve aşındırıcı nitelikte temizleyicileri kullanmayınız. Sert ve güçlü kimyasal temizleyiciler kullanmayınız. Boyalı yüzeyler için kullandığınız deterjanı ve cilayı kullanınız.
- Jantlar sıcakken deterjan kullanmayınız, örneğin sıcak havada uzun mesafe sürüşten sonra.
- Jantlara deterjan sürüldükten sonra, hızlı bir şekilde temizleyiniz.

Tampon ve yan çıtalar

Sert temizleyiciler ile ovalamayınız.

⚠ DİKKAT

Egzoz borusu ile ilgili uyarılar

Egzoz gazları egzoz borusunun çok sıcak olmasına sebep olur.

Yanmalara sebep olacağından, aracı yıkarken, egzoz borusuna soğuyuncaya kadar dokunmamaya dikkat ediniz.

⚠ UYARI

■ **Boya bozulmasını ve gövde ve parçaların (alüminyum jantlar vb.) korozyonunu önlemek için**

- Aşağıdaki durumlarda aracı bir an önce yıkayınız:
  - Deniz kenarında araç kullandıktan sonra
  - Tuzlanmış yollarda araç kullandıktan sonra
  - Boyalı yüzeyde zift ya da bitki özü gördüğünüzde
  - Boyalı yüzeyde ölmüş böcek yada böcek pislikleri gördüğünüzde
  - Kimyasal maddeler, kurum, yağlı duman, demir tozu ile kaplanmış yollarda araç kullandıktan sonra
  - Araç çamur ya da kirle kaplanmışsa
  - Boyalı yüzeye benzen ya da benzin gibi sıvılar dökülürse
- Boyada çizik ya da çentik oluşursa, bir an önce tamir ettiriniz.
- Jantlarınızın korozyona uğramasını engellemek için, üzerindeki kirli yüzeyi temizledikten sonra düşük nemli bir alanda saklayınız.

■ **Dış lambaların temizlenmesi**

- Dikkatlice yıkayınız. Organik maddeler kullanmayınız ya da sert bir fırça ile ovalamayınız.
  Farların yüzeyi zarar görebilir.
- Farların yüzeyini cilalamayınız.
  Cila lenslere zarar verebilir.

■ **Otomatik araç yıkaması yapıldığında (Yağmur sensörlü ön cam sileceklerine sahip araçlar)**

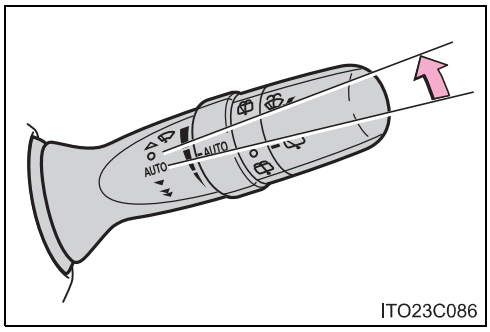

Silecekleri kapatınız.
Silecek anahtarı "AUTO" konumundaysa, silecekler çalışabilir ve cama zarar verebilir.

Aracın içinin temizlenmesi ve korunması

Aşağıdaki talimatlar aracınızın içini koruyacak ve en üst seviyede olmasını sağlayacaktır:

■ Aracın içinin korunması

Tozları ve pislikleri almak için elektrikli süpürge kullanınız. Kirli yüzeyleri, ılık suyla hafif ıslatılmış bir bezle siliniz.

■ Deri yüzeylerin temizlenmesi

- Tozları ve pislikleri almak için elektrikli süpürge kullanınız.
- Seyreltilmiş deterjanla hafif ıslatılmış yumuşak bir bez yardımıyla tozları ve pislikleri siliniz.

  Suya yaklaşık % 5 oranında eklenmiş nötr yün deterjanı karışımı kullanınız.
- Bezdeki fazla suyu sıkınız ve deterjan kalıntılarını iyice siliniz.
- Kalan nemi gidermek için, yüzeyi kuru bir bezle siliniz. Deriyi, gölge ve havadar bir alanda kurumaya bırakınız.

■ Sentetik deri yüzeyleri

- Tozları ve pislikleri almak için elektrikli süpürge kullanınız.
- Sentetik deri için, sünger ya da yumuşak bez kullanarak, yumuşak sabun çözeltisini uygulayınız.
- Çözeltinin işlemesi için birkaç dakika bekleyiniz. Tozu alınız ve temiz ve nemli bir bezle siliniz.

Deri yüzeylerin bakımı

Aracın iç kalitesinin devamlılığı için, Toyota aracın içinin yılda en az iki defa temizlenmesini önerir.

Taban döşemesinin şampuanlanması

Birçok köpüklü temizleyici mevcuttur. Köpüğü uygulamak için sünger ya da fırça kullanınız. Daireler çizerek ovalayınız. Su uygulamayınız. Taban döşemesi kuru tutulduğu sürece, mükemmel sonuçlar elde edilir.

Emniyet kemerleri

Sünger ya da bez kullanarak yumuşak bir sabun ve ılık su ile temizleyiniz. Ayrıca emniyet kemerlerinde, aşınma, yıpranma ve yırtık olup olmadığını periyodik olarak kontrol ediniz.

⚠ DİKKAT

Araç içerisindeki su

- Araç içine sıvı sıçratmamaya ve dökmemeye dikkat ediniz.
  Aksi takdirde, elektrikli parçalar arızalanabilir ya da yanabilir.
- Araç içerisindeki SRS parçalarının ve kabloların ıslanmamasına özen gösteriniz.
  (→S. 133)

  Elektrik arızalarının oluşması sonucu hava yastıkları açılabilir ya da düzgün çalışmayabilir ve ciddi yaralanmalara ya da ölüme sebep olabilir.

İç temizlik (özellikle gösterge paneli)

Parlatıcı cila veya cila temizleyicisi kullanmayınız. Gösterge panelinin cama yansımasına neden olarak sürücünün görüşünü engelleyip ölümle veya ciddi yaralanmayla sonuçlanacak bir kazaya sebep olabilir.

⚠ UYARI

Temizlik deterjanları

- Benzen, benzin, asidik ya da alkalin çözeltiler, boya, beyazlatıcı gibi organik maddeler kullanmayınız. Aksi takdirde, araç iç yüzeyinin rengi değişebilir ya da boyalı yüzeylerde çizikler veya hasarlar oluşabilir.
- Parlatıcı cila veya cila temizleyicisi kullanmayınız. Gösterge paneli ya da diğer iç donanımların boyanması hasara neden olabilir.

Deri yüzeylerin zarar görmesini önleme

Deri yüzeylerin zarar görmemesi ve bozulmaması için aşağıdaki uyarıları dikkate alınız.

- Deri yüzeylerdeki kiri ve tozu derhal temizleyiniz.
- Arcınızın uzun süre, direk güneş ışığına maruz kalmamasına özen gösteriniz. Özellikle yaz mevsiminde aracınızı gölgede park ediniz.
- Araç içerisindeki ısının yükselmesi sonucu, deri yüzeylere yapışıp zarar verebileceğinden, döşeme üzerinde, vinil ya da plastikten yapılmış veya cila içeren maddeler bırakmayınız.

Zemindeki su

Araç zeminini su ile yıkamayınız.
Araç zemininin altında bulunan elektrik tesisatına su geldiğinde ses sistemi gibi araç sistemleri zarar görebilir ve ayrıca gövde paslanabilir.

Arka camların iç kısmının temizlenmesi

- Arka camdaki buğu çözücüye yada antene zarar vereceğinden, arka camları cam temizleyicisi ile temizlemeyiniz. Camı temizlemek için ılık suyla hafif ıslatılmış bir bez kullanınız. Camı, ısıtıcı kablolarına ya da antene paralel bir şekilde siliniz.
- Isıtıcı kablolarına veya antene zarar vermemeye dikkat ediniz..

Bakım gereksinimi

Güvenli ve ekonomik sürüş için, günlük ve periyodik bakımlar çok önemlidir. Toyota aşağıdaki bakımları tavsiye eder.

■ Periyodik bakım

Periyodik bakımlar, bakım programına göre, belirli aralıklarla yapılır.

Aracınızın bakım programı ile ilgili detaylı bilgi için “Bakım Programı” nı okuyunuz

■ Kendinizin yapabileceği bakımlar

Araç bakımını kendiniz yapmak isterseniz

Çok az mekanik bilgisi ve temel otomotiv aletlerin olması, birçok bakımı kolaylıkla yapmanız için yeterlidir.

Fakat bazı bakımlar özel ekipman ve beceri gerektirir. Bu tür bakımlar, en iyi kalifiye teknisyenler tarafından gerçekleştirilir. Tecrübeli olsanız bile, bu tür bakımların Toyota Yetkili Servisiniz tarafından yapılmasını tavsiye ederiz. Toyota Yetkili Servisiniz, garanti işlemlerinde kullanılmak üzere, bakımların kayıtlarını tutar. Toyota Yetkili Servisi haricindeki bir servisi seçtiğinizde, servisten yapılan bakım ve onarımların kayıtlarının tutulmasını istemenizi öneririz.

Servis için nereye gitmeli?

Aracınızın yüksek kalitede kalmasını sağlamak için, Toyota bütün onarımın Toyota Yetkili Servisine yaptırılmasını tavsiye eder. Garanti kapsamındaki onarımlar için orijinal parçaların kullanıldığı Toyota bayisini ziyaret etmenizi öneririz. Garanti kapsamı dışındaki tamirlerde de Toyota yetkili servisini kullanmanızda birçok avantaj mevcuttur. Teknik bir zorluk oluştuğunda, Toyota bilgi ağının bir üyesi olarak en kısa zamanda gerekli yardım sağlanacaktır.

Toyota yetkili servisiniz aracınızın bütün programlı bakımlarını güvenilir, ekonomik ve servis garantisi kapsamına girecek şekilde yapacaktır.

Aracınızın bakıma ihtiyacı var mı?

Aracın performansındaki ve sesindeki değişiklikleri ve bakım ihtiyacının göstergesi olan bazı görsel işaretleri dikkate alınız. Aracınızın servise ihtiyacı olduğunu gösteren bazı önemli ipuçları:

- Motorunuzun teklemesi, yığılması veya vuruntu yapması
- Fark edilebilir derecede güç kaybı
- Motorunuzdan gelen anormal sesler
- Araç altından sıvı sızıntısı (Klima kullanımından kaynaklanan su damlaması normaldir.)
- Egzoz sesinde bir değişiklik (Tehlikeli karbon monoksit sızıntısının göstergesi olabilir. Aracı camlar açık şekilde kullanınız ve egzoz sistemini bir an önce kontrol ettiriniz.)
- Lastiklerin yassı görünmesi, dönüşlerde fazla lastik gürültüsü, düzensiz lastik aşıntısı
- Düz bir yolda aracın bir tarafa çekmesi
- Süspansiyonlardan garip sesler gelmesi
- Fren performansının düşmesi, fren pedalının yumuşaması, pedalın neredeyse tabana değmesi, frenlemelerde aracın bir tarafa çekmesi.
- Motor soğutma sıvısı sıcaklığının normalden yüksek olması
- Motorun devamlı sıcak çalışması, yağ basınç göstergesinin düşük seviyede kalması

Eğer bu durumlardan herhangi birisi aracınızda ortaya çıkarsa en kısa zamanda Toyota bayisine gidiniz. Aracınız bakım ya da tamir gerektiriyor olabilir.

⚠ DİKKAT

■ **Aracınızın bakımı düzgün yapılmazsa**

Arcınız ciddi zarar görebilir ve ciddi yaralanmalara ve ölüme sebep olabilir.

■ **Akü ile ilgili uyarılar**

Akü terminalleri ve akü ile ilgili parçalar, beyinde hasara neden olan kurşun ve kurşun bileşiği içerir. Aküye dokunduktan sonra ellerinizi yıkayınız. (→S. 445)

■ **Kullanılmış motor yağı**

Kullanılmış motor yağının, laboratuar sonuçlarına göre, hayvanlarda kansere sebep olan kimyasallar içerdiği tesbit edilmiştir. Uzun süre ve devamlı temastan kaçınınız. Derinizi su ve sabunla yıkayarak koruyunuz.

Bakımı kendiniz yaparken dikkat etmeniz gerekenler

Bakımı kendiniz yapacaksanız, aşağıdaki bölümlerde verilen doğru talimatları izlediğinizden emin olunuz.

Parçalar	Parçalar ve aletler
Akünün durumu (→S. 445)	• Ilık su • Sülfürik asit • Gres • Anahtar (terminal kutup başları için)
Motor soğutma sıvısı seviyesi (→S. 443)	• "Toyota Super Long Life Coolant" veya uzun ömürlü melez organik asit teknolojisine sahip yüksek kaliteli etilen glikol esaslı silikat, aminant, nitrat ve bor içermeyen soğutma sıvıları. "Toyota Super Long Life Coolant" soğutma sıvısı % 50 soğutma sıvısı ve % 50 distilasyondan geçirilmiş saf su karışımıdır. • Huni (bu huniyi sadece soğutma sıvısı ilave ederken kullanınız.)
Motor yağı seviyesi (→S. 439	• Toyota Orijinal motor yağı veya eşdeğeri • Bez parçası veya kağıt havlu, huni (sadece yağ ilave ederken kullanınız.)
Sigortalar (→S. 463)	• Orijinal amperaj değeri ile aynı sigortalar
Radyatör, kondenser ve ara soğutucu (→S. 445)	—

Parçalar	Parçalar ve aletler
Lastik hava basıncı (→S. 453)	• Lastik basınç göstergesi • Basınçlı hava kaynağı
Cam yıkama sıvısı (→S. 449)	• Su ya da antifriz içeren cam suyu (kış kullanımı için) • Huni

⚠ DİKKAT

Motor bölümünde, aniden hareket eden, sıcak ve elektrikli birçok mekanik parça ve sıvı bulunur. Ciddi yaralanmalara ve ölüme sebep olacak davranışlarda bulunmamak için aşağıdaki uyarıları dikkate alınız.

■ Motor bölümünde çalışırken

- Ellerinizi, giysilerinizi ve aletleri, fandan ve motor kayışından uzak tutunuz.
- Sıcak olacağından, aracı kullandıktan sonra, motora, radyatöre ve egzoz manifolduna dokunmamaya dikkat ediniz. Yağ ve diğer sıvılar da sıcak olabilir.
- Motor bölümünde, kağıt veya bez gibi kolay yanabilecek maddeler bırakmayınız.
- Sigara içmeyiniz, yakıtı ya da aküyü açık aleve maruz bırakmayınız. Yakıt ve akü gazları yanıcı olabilir.
- Akü ile çalışırken dikkatli olunuz. Akü sıvısı zehirli ve pas yapıcı bir madde olan sülfürik asit içermektedir.
- Fren hidroliği ellerinize ya da gözlerinize zarar vereceğinden ve boyalı yüzeylerde hasar bırakabileceğinden, dikkatli olunuz.
  Hidroliğin ellerinize ya da gözünüze gelmesi durumunda bir an önce temiz su ile yıkayınız.

  Bir rahatsızlık hissederseniz, doktora başvurunuz.

■ Soğutma fanının ve radyatörün yanında çalışırken

Motor çalıştırma düğmesini OFF konumuna aldığınızdan emin olunuz.
Motor çalıştırma düğmesi KONTAK AÇIK konumundayken, klima çalıştırıldığında ve/veya soğutma sıvısı sıcaklığı yükseldiğinde, soğutma fanı otomatik olarak çalışabilir. (→S. 445)

■ Araç üzerinde ya da altında çalışırken

- Araç sadece kriko ile desteklenmişken altına girmeyiniz.
  Aracınızı sehpa ya da sağlam desteklerle besleyiniz.
- Sıçrayan ve düşen maddelerden, spreylerden gözlerinizi korunmak için koruyucu gözlük kullanınız.

⚠ UYARI

■ **Hava filtresinin çıkarılması**

Hava filtresi çıkarılmış bir şekilde araç kullanılması, havanın içindeki tozlar sebebiyle, motorun aşınmasına sebep olur. Egzoz manifoldundaki yanma sonucunda, motor bölümünde yanma meydana gelebilir.

■ **Fren hidroliği seviyesi düşük yada yüksekse**

Fren balataları aşındığında ya da fren kumandasında hidrolik seviyesi yükseldiğinde, fren hidrolik azalması normaldir.
Rezervuarın sürekli doldurulması gerekiyorsa, bu ciddi bir problemin göstergesi olabilir.

Motor kaputu

Motor kaputunu açmak için araç içindeki kilidi serbest bırakınız.

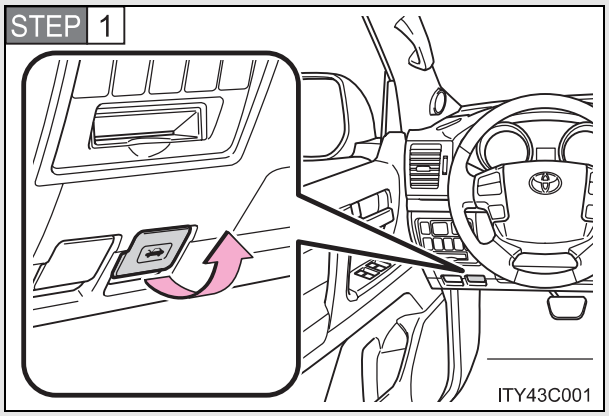

Motor kaputu açma kolunu çekiniz.

Motor kaputu hafifçe yukarı kalkacaktır.

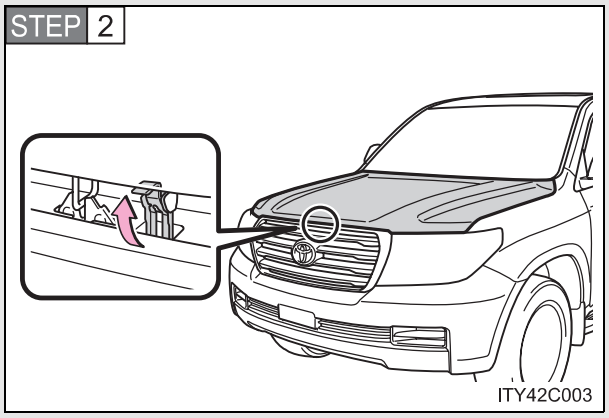

Kaputun kilidini kaldırıp, kaputu kaldırınız.

⚠ DİKKAT

■ Sürüş öncesi kontrol

Motor kaputunun tam kapalı ve kilitli olduğunu kontrol ediniz.
Motor kaputu tam olarak kilitlenmezse, araç hareket halindeyken açılabilir ve ciddi yaralanmalara ve ölüme sebep olabilecek kazalara neden olabilir.

Motor bölümü

▶ 2UZ-FE motor

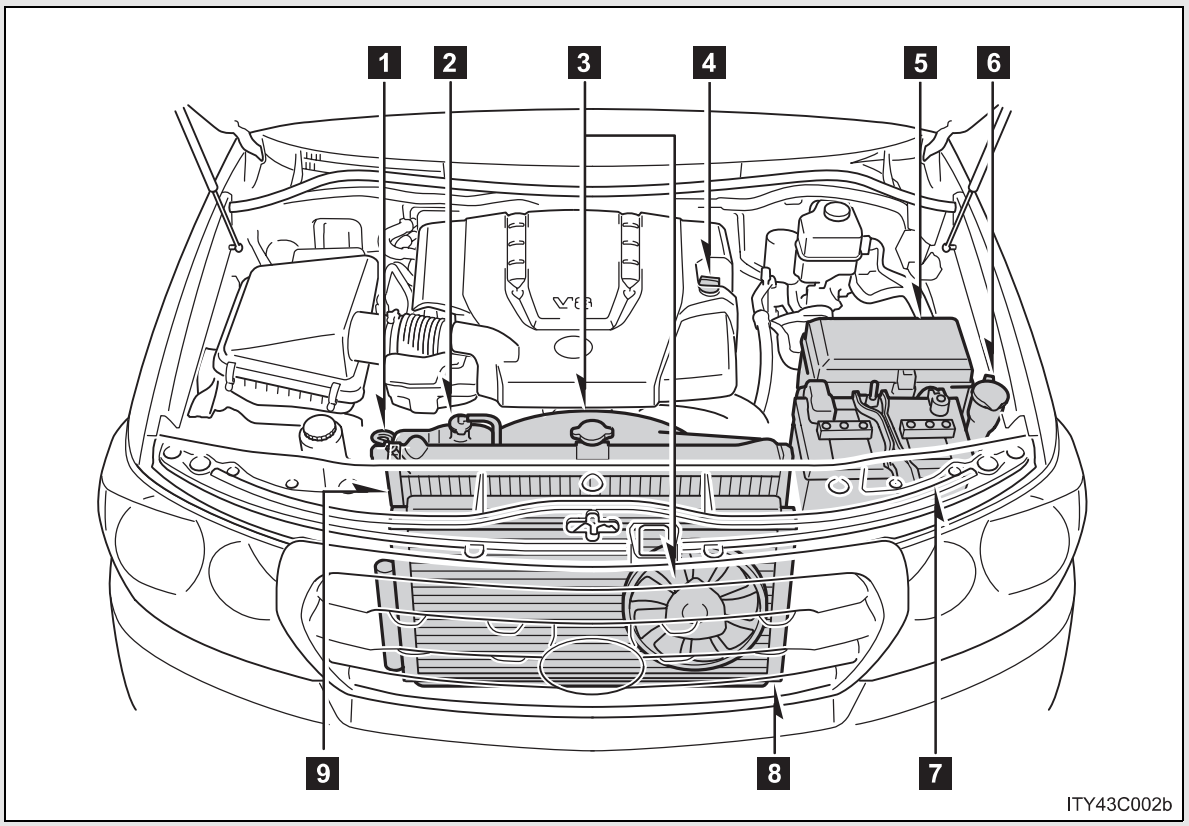

1 Motor yağı seviyesi ölçme çubuğu (→S. 439)
2 Motor soğutma sıvısı rezervuarı (→S. 443)
3 Soğutma fanları
4 Motor yağı doldurma kapağı (→S. 440)
5 Sigorta kutusu (→S. 463)
6 Yıkama sıvı kabı (→S. 449)
7 Akü (→S. 445)
8 Kondenser (→S. 445)
9 Radyatör (→S. 445)

▶ 1VD-FTV motor

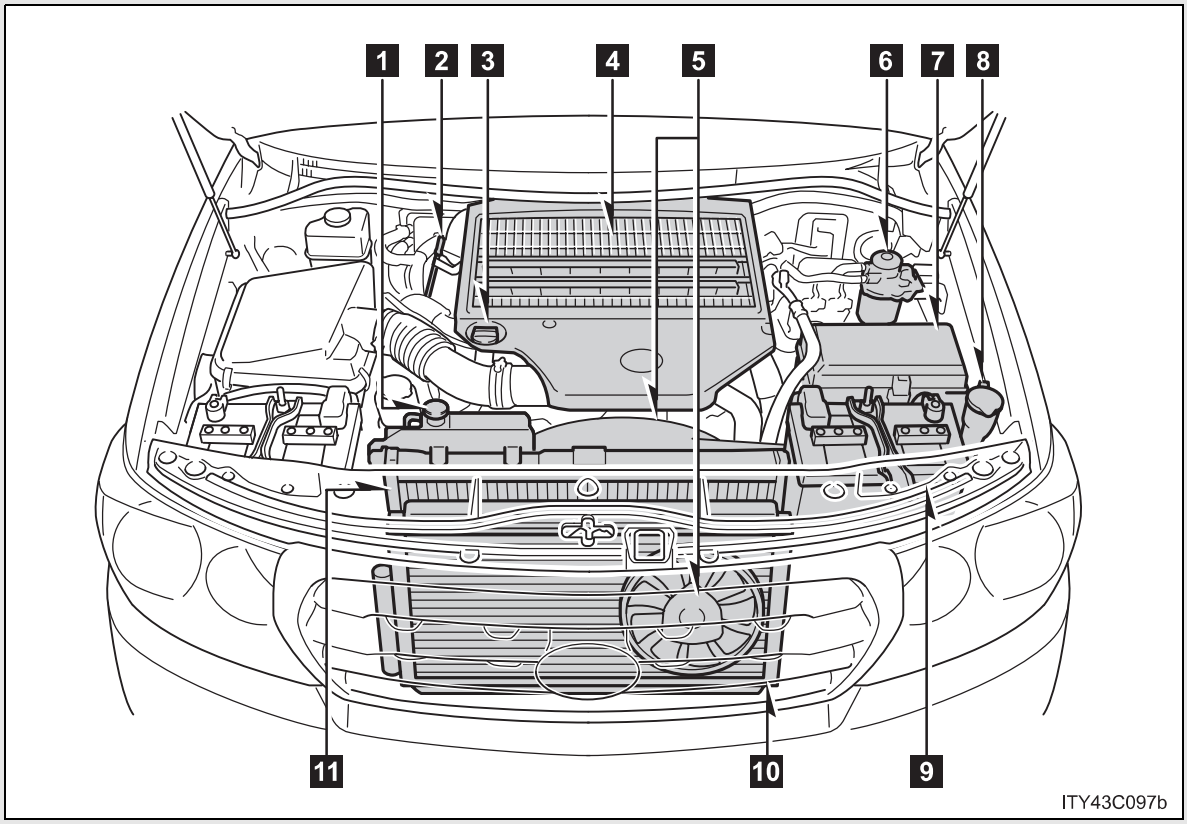

1 Motor soğutma sıvısı rezervuarı (→S. 443)
2 Motor yağı seviyesi ölçme çubuğu (→S. 439)
3 Motor yağı doldurma kapağı (→S. 440)
4 Ara soğutucu (→S. 445)
5 Soğutma fanları
6 Yakıt filtresi (→P. 535)
7 Sigorta kutusu (→S. 463)
8 Yıkama sıvı kabı (→S. 449)
9 Akü (→S. 445)
10 Kondenser (→S. 445)
11 Radyatör (→S. 445)

Motor bölümü kapağı

■ Motor bölümü kapağının çıkarılması

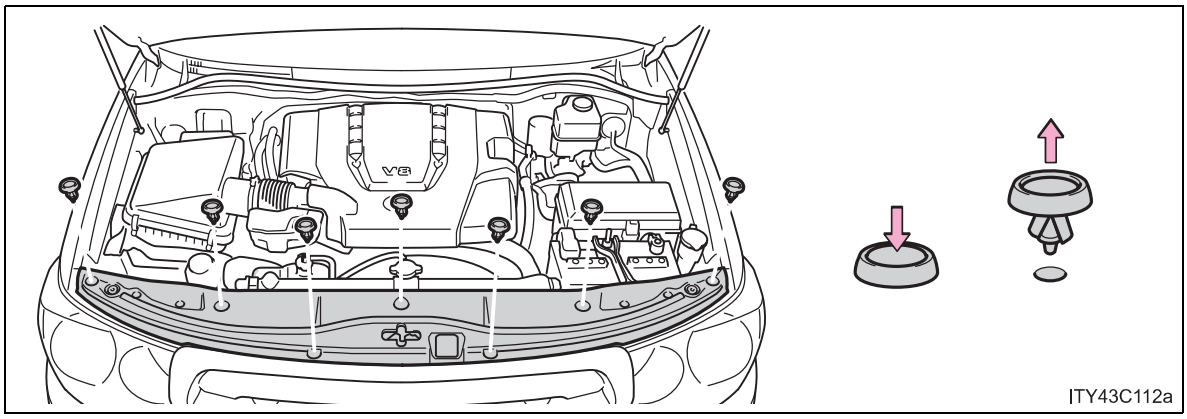

■ Klipslerin takılması

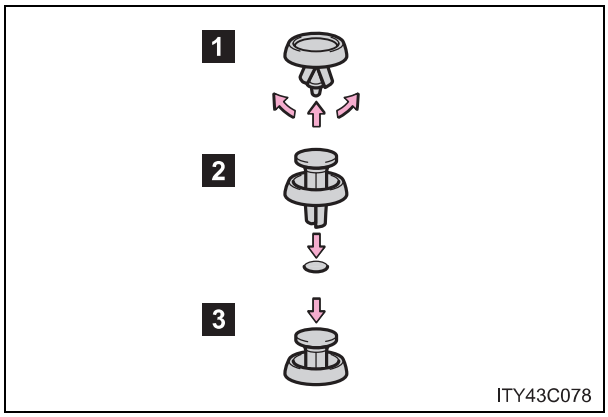

1 Orta kısmı itiniz
2 Yerleştiriniz
3 Düğmeye basınız.

⚠ UYARI

■ Motor bölümü kapağını taktıktan sonra

Kapağın orijinal konumuna sağlam bir şekilde takıldığından emin olunuz.

Motor yağı

Motor çalışma sıcaklığında ve durmuş durumdayken, seviye çubuğu üzerindeki yağ seviyesini kontrol ediniz.

■ Motor yağının kontrol edilmesi

STEP 1 Aracı düz bir zemine park ediniz. Motoru durdurduktan sonra, yağın motorun alt kısmına süzülmesi için 5 dakikadan fazla bekleyiniz.

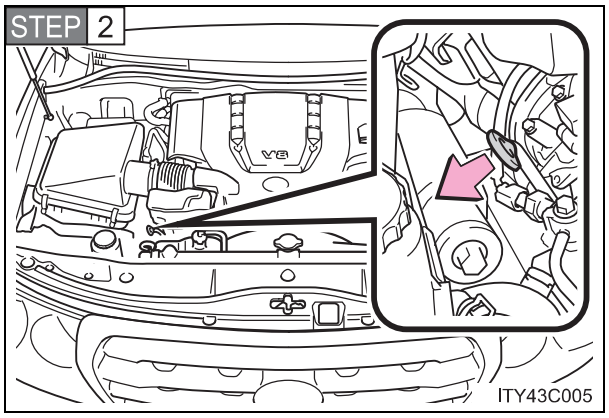

STEP 2 Altına bir bez tutarak seviye çubuğunu çekiniz.

STEP 3 Seviye çubuğunu siliniz.

STEP 4 Seviye çubuğunu tekrar yerleştiriniz.

STEP 5 Altına bir bez tutarak seviye çubuğunu çekiniz ve yağ seviyesini kontrol ediniz.

STEP 6 Seviye çubuğunu siliniz ve tekrar yerleştiriniz.

▶ Benzinli motor

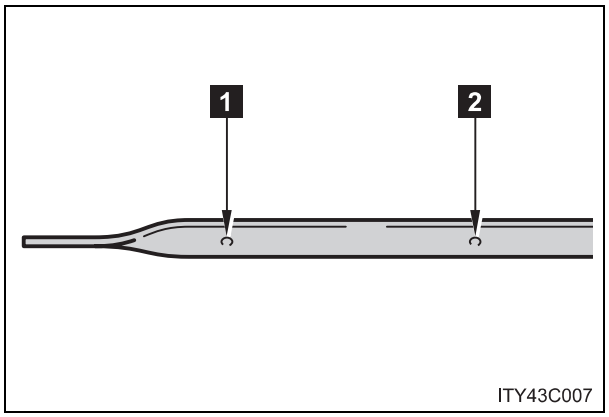

1 Düşük

2 Tam dolu

▶ Dizel motor

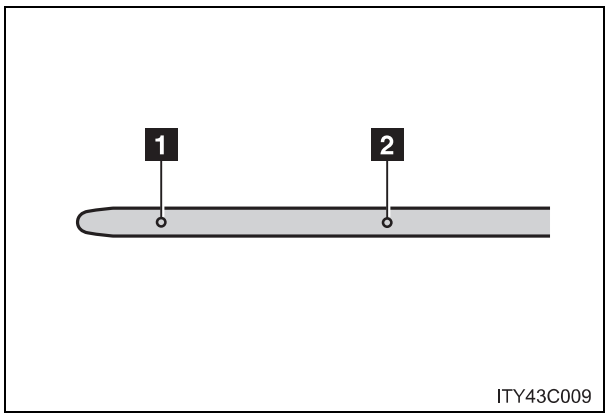

1 Düşük
2 Tam dolu

■ Motor yağının eklenmesi

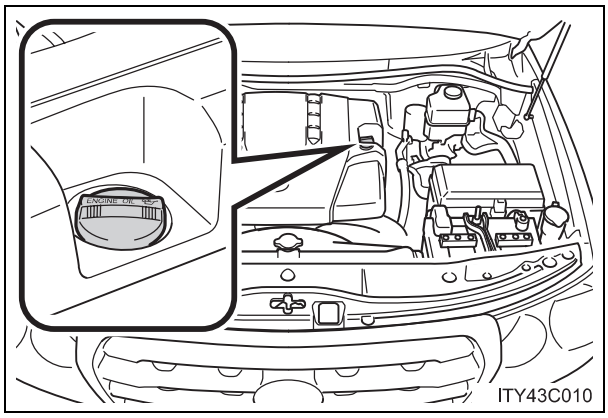

Yağ seviyesi düşük seviye çizgisinin altında ya da civarında ise motorda bulunan yağın aynısından ekleyiniz. (→S. 545)

Yağ çeşidini kontrol ettiğinizden emin olunuz ve yağ eklemeden önce gerekli aletleri hazırlayınız.

Motor yağı seçimi	→S. 545
Parçalar	Temiz huni

STEP 1 Motor yağı doldurma kapağını çıkarınız.

STEP 2 Seviye çubuğunu kontrol ederek, yavaşça motor yağı ekleyiniz.

STEP 3 Kapağı takınız ve saat yönünde çeviriniz.

Seviye çubuğunu "Low" düşük çizgiden "Full" çizgisine çıkarmak için gerekli olan yaklaşık miktarlar aşağıda belirtilmiştir:

▶ 2UZ-FE motor
1.1 L

▶ 1VD-FTV motor
1.5 L

■ **Motor yağı tüketimi**

- Yağ sarfiyatı, yağın viskozitesi ile kalitesine ve de aracın hangi şartlar altında kullanıldığına bağlıdır.
- Yüksek hızda araç kullanıldığında ve ayrıca sürekli hızlanmalı ve yavaşlamalı tip sürüşlerde yağ sarfiyatı artar.
- Yeni bir motorda yağ sarfiyatı daha fazla olur.
- Motorun yağ sarfiyatını kontrol ederken, yağın seyrelmesinden dolayı doğru seviyesinin tam olarak tespit edilemeyeceğini unutmayınız.
- Yağ sarfiyatı: 1000 km.de maksimum 1.0 litre
- Yağ sarfiyatı, her 1000 km 1.0 L'den fazla olduğunda, Toyota yetkili servisinize başvurunuz.

Motor yağını değiştirdikten sonra (Güney Afrika dışında dizel motor)

Yağ değişim sistemi sıfırlanmalıdır. Aşağıdaki talimatları uygulayınız:

STEP 1 Motor çalışırken sıfırlanabilir kilometre sayacı A (→S. 193) moduna geçiniz

STEP 2 Motor çalıştırma düğmesini KONTAK KAPALI (OFF) konumuna alınız.

STEP 3 Sıfırlanabilir kilometre sayacını düğmesini basılı tutarak, motor çalıştırma düğmesini KONTAK AÇIK konumuna getiriniz (aracı çalıştırmayınız, aksi takdirde sıfırlama işlemi iptal olacaktır). Araç bilgi ekranı sıfırlanmanın tamamlandığını bildirene kadar sıfırlanabilir kilometre sayacı düğmesine basılı tutunuz.

⚠ DİKKAT

Kullanılmış motor yağı

- Kullanılmış motor yağı iltihaplanma ve cilt kanseri gibi cilt bozukluklarına yol açabilen potansiyel zararlı maddeler içerdiğinden bu yağ ile uzun süreli ve sık tekrarlanan temasta bulunulmamasına dikkat gösterilmelidir. Kullanılmış motor yağını cildinizden temizlemek için sabun ve suyla iyice yıkayınız.
- Kullanılmış yağ ve filtreyi uygun, emin bir şekilde ortadan kaldırınız. Bu maddeleri ev artığı çöplerine, kanalizasyona ve toprağa dökmeyiniz. Geri dönüşüm ve hurdaya çıkarılması konuları hakkında bilgi almak için Toyota bayisini arayınız.
- Kullanılmış motor yağını çocukların ulaşabileceği bir yere bırakmayınız.

⚠ UYARI

Motorun ciddi hasar görmesini önlemek için

Düzenli olarak motor yağı seviyesini kontrol ediniz.

Motor yağının değiştirilmesi

- Motor yağının araç parçalarının üzerine damlamamasına dikkat ediniz.
- Motora zarar verebileceğinden, gereğinden fazla yağ koymayınız.
- Motora her yağ koyduğunuzda, motor yağ çubuğundaki seviyeyi kontrol ediniz.
- Motor yağı doldurma kapağının sıkıca kapandığından emin olunuz.

Motor soğutma sıvısı

▶ Benzinli motor

Motor soğuk durumdayken, seviye “F” (Dolu) ve “L” (Düşük) çizgileri arasındaysa yeterlidir.

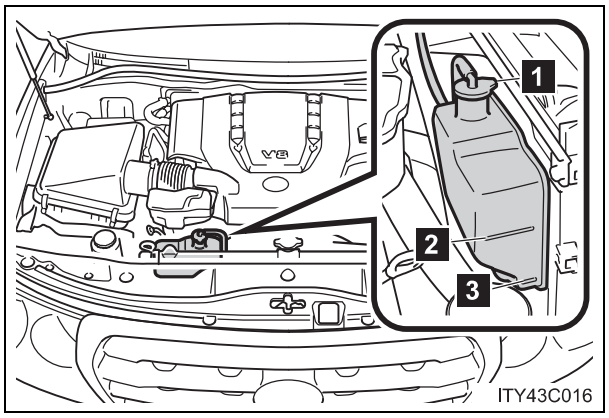

1 Rezervuar kabı
2 “F”
3 “L”

Seviye “L” çizgisinde ya da altındaysa, soğutma sıvısı ilave ederek “F” çizgisine kadar tamamlayınız.

▶ Dizel motor

Motor soğuk durumdayken, seviye “FULL- Dolu” ve “LOW-Düşük” çizgileri arasındaysa yeterlidir.

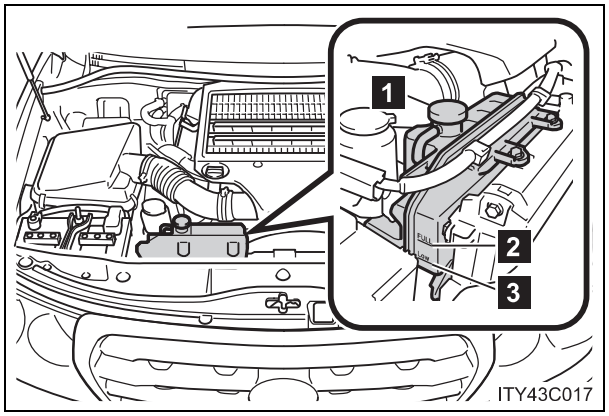

1 Rezervuar kabı
2 “FULL-DOLU”
3 “DÜŞÜK”

Seviye “LOW-Düşük” çizgisinde ya da altındaysa, soğutma sıvısı ilave ederek “FULL-Dolu” çizgisine kadar tamamlayınız.

Su seviyesi tamamlandıktan kısa bir süre sonra eksiliyorsa

Radyatör, hortumlar, depo kapağı, radyatör kapağı, boşaltma musluğu ve su pompasını gözle kontrol ediniz.
Eğer bir kaçak yoksa Toyota bayisine radyatör kapağını ve soğutma sisteminde kaçak olup olmadığını kontrol ettiriniz.

Soğutma sıvısı seçimi:

Sadece "Toyota Super Long Life Coolant" veya benzeri uzun ömürlü melez organik asit teknolojisine sahip yüksek kaliteli etilen glikol esaslı silikat aminant, nitrat ve bor içermeyen soğutma sıvısı kullanınız.

"Toyota Super Long Life Coolant" soğutma sıvısı % 50 soğutma sıvısı ve % 50 distilasyondan geçirilmiş saf su karışımıdır. (-35°C'ye kadar koruma sağlar)

Motor soğutma sıvısı hakkında detaylı bilgi almak için Toyota bayisini arayınız.

⚠ DİKKAT

Motor sıcakken

Soğutma sıvısı rezervuar kabı kapağını çıkarmayınız.
Soğutma sistemi basınçlı olabilir. Bu durumda kapak çıkarıldığında sıcak sıvı fışkırabilir ve yanıklara ve yaralanmalara sebep olabilir.

⚠ UYARI

Motor soğutma sıvısı eklerken

Soğutma sıvısı, ne saf su ne de sadece antifrizdir. Korozyon koruması ve soğutma için, saf su ve antifriz karışımı doğru olmalıdır. Antifriz ya da soğutma sıvısı etiketlerini okuduğunuzdan emin olunuz.

Soğutma sıvısı dökülürse:

Boya veya parçalara zarar vermemesi için su ile yıkadığınızdan emin olunuz.

Radyatör, kondenser ve ara soğutucu

Radyatörü, kondenseri ve intercooleri kontrol ediniz ve yabancı maddelerden temizleyiniz.
Yukarıdaki parçalar aşırı kirli ve çalışma durumlarından emin değilseniz, aracınızı Toyota bayisine götürünüz.

⚠ DİKKAT

■ Motor sıcakken

Yanık oluşumunu engellemek için radyatöre, kondensere ve ara soğutucuya dokunmayınız.

Akü

Aküyü aşağıdaki gibi kontrol ediniz.

■ Uyarı sembolü

Akü üzerindeki uyarı sembollerinin anlamları aşağıdaki gibidir.

	Sigara içilmez, ateşle yaklaşılmaz, kıvılcım oluşturulmaz.		Akü asidi
	Gözlerinizi koruyunuz		Kullanma talimatlarını okuyunuz.
	Çocuklardan uzak tutunuz.		Patlayıcı gaz

■ Akünün dışı

Akü kutup başlarının oksitlenmiş veya gevşek, akü bağlantı kelepçesinin çatlak ya da gevşek olup olmadığını kontrol ediniz.

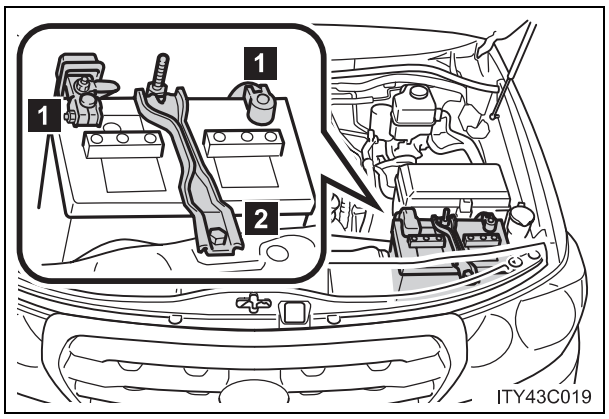

1 Terminaller
2 Akü tutucusu

■ Akü durumunun kontrol edilmesi (Akü göstergesi olan araçlar)

Hidrometrenin rengine bakarak akü durumunu kontrol ediniz.

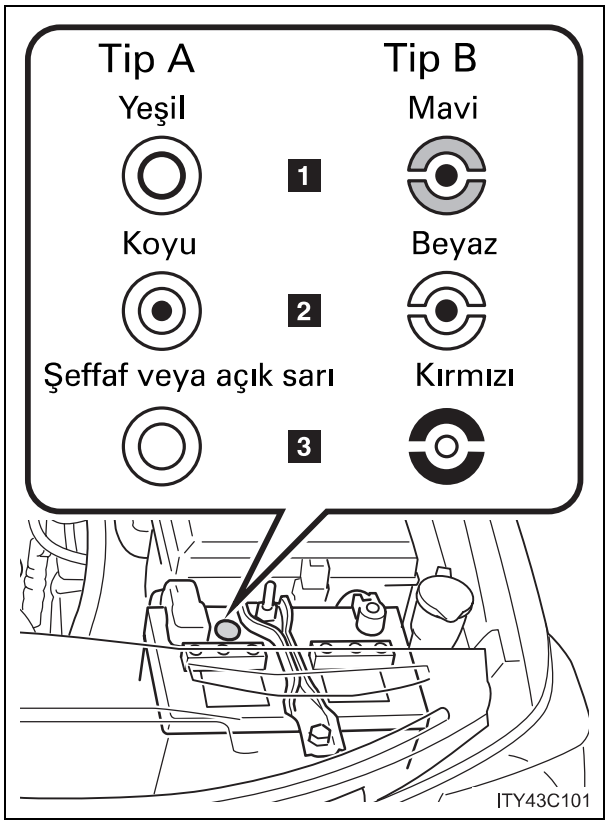

1 İyi durumda
2 Şarj işlemi gereklidir. Aracınızı Toyota Yetkili Servisinize kontrol ettiriniz.
3 Düzgün çalışmıyor, saf su ilave ediniz.

■ Saf su eklenmesi

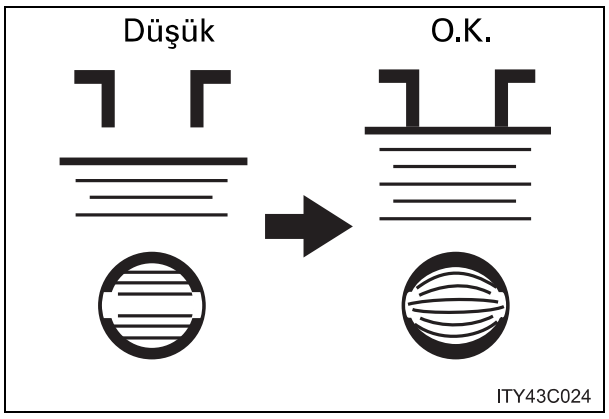

STEP 1 Havalandırma kapaklarını sökünüz.

STEP 2 Saf su ekleyiniz.

Üst çizgisi görünmüyorsa, sıvı seviyesini, hücrelere direk bakarak kontrol ediniz.

STEP 3 Havalandırma kapaklarını yeniden sıkıca yerine takınız.

■ Şarj etmeden önce

Akü şarj olurken, yanıcı ve patlayıcı bir gaz olan hidrojen üretirler. Bu nedenle şarj öncesinde:

- Eğer boş akü aracın üzerinde iken şarj yapılıyorsa şasi kablosunu sökmeyi unutmayınız.
- Şarj aletinin şalterinin, şarj kablolarını takarken ve sökerken kapalı olduğundan emin olunuz.

■ Aküyü şarj ettikten sonra

Motor çalışmayabilir. Sistemi tanıtmak için aşağıdaki talimatları uygulayınız

STEP 1 Vites kolu “N” konumundayken fren pedalına basınız.

STEP 2 Kapıların herhangi birini açıp kapatın.

STEP 3 Motoru yeniden çalıştırınız.

⚠ DİKKAT

■ Aküdeki kimyasallar

Akü zehirli ve korozyona sebep olan sülfürik asit içerir ve yanıcı ve patlayıcı bir gaz olan hidrojen gazı üretebilir. Aküyle veya akünün yanında çalışırken, ciddi yaralanma ve ölüm riskini azaltmak için aşağıda belirtilen uyarılara dikkat ediniz.

- Akü terminallerine takımlarla dokunarak kıvılcım oluşmasına mani olunuz.
- Akü yakınında sigara içmeyiniz, kibrit yakmayınız.
- Akü sıvısının gözünüze, cildinize ve elbiselerinize temas etmemesine dikkat ediniz.
- Elektroliti solumayınız ya da yutmayınız.
- Akü yakınında çalışırken koruyucu gözlük ve eldiven takınız.
- Çocukları aküden uzak tutunuz.

■ Akünün güvenli bir yerde şarj edilmesi

Aküyü daima açık bir alanda şarj ediniz. İyi bir havalandırması olmayan garaj ya da kapalı odada şarj yapmayınız.

■ Elektrolitle ilgili alınması gereken önlemler

- Eğer elektrolit gözünüze kaçarsa
  Bol ve temiz su ile en az 15 dakika yıkayınız ve acil olarak tıbbi müdahale yaptırınız. Mümkünse, doktora giderken bir sünger ya da kumaş ile su uygulamaya devam ediniz.
- Eğer elektrolit cildinize dökülürse
  Temas eden bölgeyi su ile iyice yıkayınız. Eğer acı ve yanma hissediyorsanız, hemen tıbbi müdahale yaptırınız.
- Eğer elektrolit elbisenize dökülürse
  Kumaştan içeriye geçip cildinize zarar verebilir. Bir an önce elbisenizi çıkarınız ve gerekirse, yukarıdaki işlemleri uygulayınız.
- Eğer kazayla elektroliti yutarsanız
  Bol bol su veya süt içiniz. Daha sonra magnezyum solüsyonu, çırpılmış çiğ yumurta ya da bitkisel sıvı yağ içiniz. Derhal doktora başvurunuz.

⚠ UYARI

■ Aküyü şarj ederken

Aküyü hiçbir zaman motor çalışırken şarj etmeyiniz. Aynı zamanda tüm aksesuarların da kapalı olduğundan emin olunuz.

■ Saf su eklerken

Fazla doldurmaktan kaçınınız. Akü şarj olurken, dökülen su korozyona sebep olabilir.

Cam yıkama sıvısı

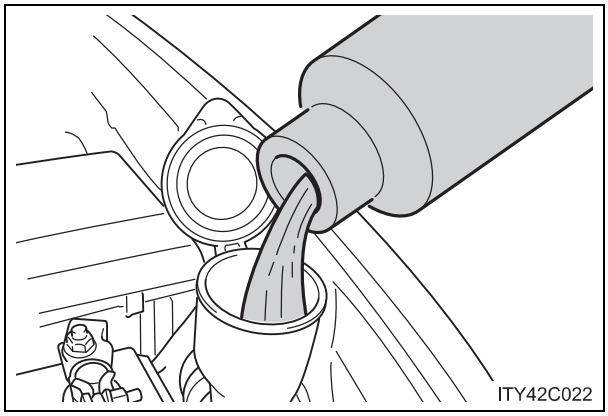

Silecekler çalışmazsa ya da araç bilgi ekranında uyarı mesajı görünürse, silecek suyu kabı boş olabilir. Silecek suyu ekleyiniz.

⚠ DİKKAT

■ Yıkama sıvısının doldurulması

Motor sıcakken ya da çalışıyorken yıkama suyunu doldurmayınız, aksi takdirde yıkama suyu alkol içerdiğinden motorun üzerine döküldüğünde yangın çıkabilir.

⚠ UYARI

■ Yıkama sıvısı haricinde başka bir sıvı kullanmayınız.

Yıkama sıvısı yerine sabunlu su ya da motor antifrizi kullanmayınız.
Aksi takdirde, aracın boyalı yüzeyleri zarar görebilir.

■ Yıkama sıvısının seyreltilmesi

Yıkama sıvısını gerektiğinde seyreltiniz.
Yıkama sıvısı kabının üzerindeki donma sıcaklıklarını referans alınız.

Lastik aşıntı göstergeleri gözüktüğünde, lastiklerinizi değiştiriniz.

■ Lastiklerin kontrolü

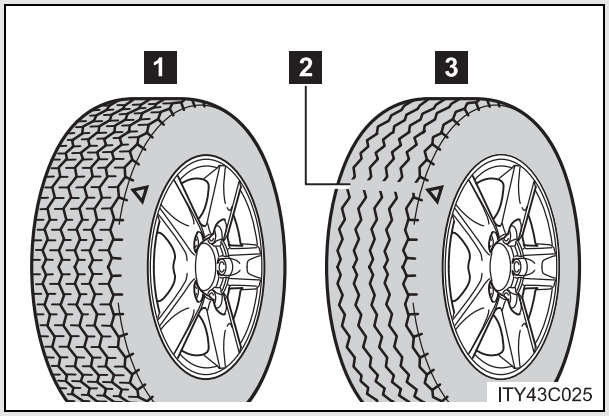

1 Yeni iz

2 Lastik aşıntı göstergesi

3 Lastik aşıntısı

Lastik aşıntı göstergelerinin yerleri "TWI" ya da "△" gibi işaretlerle lastiklerin yanlarına işaretlenmiştir.

Rotasyon yapmadıysanız, yedek lastiğinin durumunu ve basıncını kontrol ediniz.

■ Lastiklerin rotasyonu

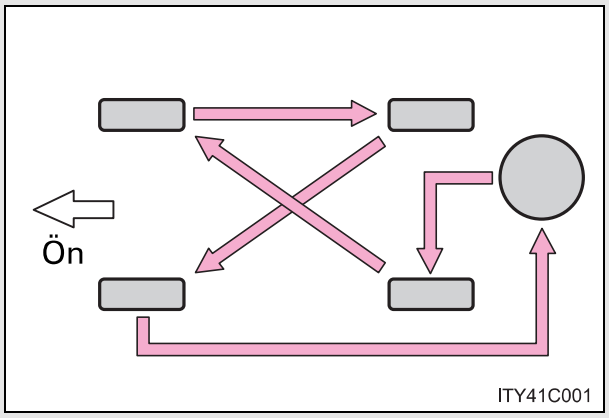

Aşağıdaki sıraya göre lastiklerin yerlerini değiştiriniz.

Toyota, lastiklerdeki aşınmayı eşitlemek ve kullanım ömrünü uzatmak için her 5000 km'de bir yerlerini değiştirmenizi tavsiye etmektedir.

Aracınızın lastikleri ne zaman değiştirilmeli?

Lastiklerin değiştirilmesi gereken durumlar:

- Lastiklerinizde kesik, çatlak ve yarıklar varsa ya da lastik dokusunda şişme varsa
- Lastiğinizin havası sık sık iniyorsa veya diğer hasarlanma ya da bir kesiğin yeri veya miktarından dolayı uygun bir şekilde tamir edilmemişse

Eğer emin değilseniz, bir Toyota bayisine danışınız.

Lastik ömrü

6 yaşın üzerindeki lastikler, hasar görmemiş ya da çok az kullanılmış veya hiç kullanılmamış olsa bile bir Toyota teknisyeni tarafından kontrol edilmelidir.

Kar lastiğinin diş derinliği 4 mm ya da daha az olursa

Kar lastiğinin etkinliği kaybolur.

⚠ DİKKAT

■ Lastiklerin incelenmesi ve değiştirilmesi

Kazaların önlenmesi için aşağıda belirtilen uyarıları dikkat ediniz.
Belirtilen uyarıların dikkate alınmaması, aktarma organlarına zarar verebilir veya tehlikeli sürüş koşulları oluşacağından, ölümle ya da yaralanmalarla sonuçlanacak bir kazaya yol açabilir.

- Farklı marka, model ya da diş izi olan lastikleri beraber kullanmayınız.
  Dikkat çekecek biçimde farklı lastik aşıntılarına sahip lastikleri beraber kullanmayınız.
- Toyota tarafından tavsiye edilenden farklı lastik kullanmayınız.
- Farklı şekilde üretilmiş lastikleri (radyal ya da bias katlı lastikler) beraber kullanmayınız.
- Yaz, dört mevsim ve kar lastiğini beraber kullanmayınız.
- Başka bir araçta kullanılmış lastikleri kullanmayınız.
  Daha önce nerede kullanıldığını bilmediğiniz lastikleri kullanmayınız.

⚠ UYARI

■ Bozuk yollarda sürüş

Çukurların olduğu bozuk yollarda araç kullanırken dikkatli olunuz.
Bu durumlar lastik hava basıncının düşmesine ve yoldan gelen darbelerin karşılanamamasına sebep olabilir. Ayrıca, bozuk yollarda araç kullanmak lastiklerin kendisine, araç jantlarına ya da gövdesine zarar verebilir.

■ Aracı kullanırken, lastik basıncı düşerse

Aracınızı kullanmaya devam etmeyiniz, lastikler ya da jantlar zarar görebilir.

Lastik hava basıncı

Lastik hava basıncının uygun olduğundan emin olunuz. Lastik basınçları en az ayda bir kere kontrol edilmelidir. Toyota lastik basınçlarının iki haftada bir kontrol edilmesini tavsiye etmektedir. (→S. 554)

■ Yanlış lastik hava basıncının etkileri

Yanlış hava basınçlı lastik kullanılması aşağıdakilere sebep olabilir:

- Yakıt veriminin azalması
- Sürüş konforunun ve lastik ömrünün azalması
- Güvenliğin azalması
- Aktarma organlarına zarar vermesi

Eğer lastik havası sık sık düşüyorsa, Toyota bayisinde kontrol ettiriniz.

■ Lastik hava basıncının kontrol edilmesi ile ilgili talimatlar

Lastik basıncını kontrol ederken, aşağıdaki uyarıları dikkate alınız:

- Sadece lastikler soğukken kontrol ediniz.
  Eğer aracınızı en az 3 saattir kullanmadıysanız ya da 1.5 km'den fazla sürmediyseniz, lastiğinizin basıncını doğru olarak ölçebilirsiniz.
- Lastiklerinizin basıncını daima bir basınç ölçer ile kontrol ediniz.
  Lastiğin görünümü yanıltıcı olabilir. Ayrıca, lastik basıncı doğru değerinden az farklı olsa bile, sürüş konforunu ve emniyetinizi etkileyebilir.
- Sürüş sonrasında lastik basınçlarını düşürmeyiniz. Sürüş sonrasında ısınma nedeniyle lastik basıncının yüksek olması normaldir.
- Asla araç yük kapasitesini aşmayınız.
  Yolcular ve bagaj, aracın dengesini bozmayacak şekilde yerleştirilmelidir.

⚠ DİKKAT

■ Uygun hava basıncı, lastik performansının korunması için önemlidir.

Lastik hava basıncını doğru ölçüde bulundurunuz. Aksi takdirde aşağıdaki durumlar oluşabilir ve ölüm ya da ciddi yaralanmalara sebep olabilir.

- Aşırı aşınma
- Düzensiz aşınma
- Zayıf yol tutuşu
- Aşırı ısınmaya bağlı patlama ihtimali
- Lastik topuğunun sızdırmazlığının zayıflaması
- Lastik deformasyonu ve/veya lastik katlarının ayrılması
- Tehlikeli yollarda lastiğin hasarlanma ihtimalinin artması

⚠ UYARI

■ Lastik basıncını kontrol edilmesi ve ayarlanması

Supap kapaklarını takmayı unutmayınız.
Kapağın olmaması, kir ya da rutubetin supaba girerek hava kaçırmasına ve kazaya neden olabilir. Eğer kapağı kaybettiyseniz en kısa sürede yenisini temin edip takınız.

Bükülmüş, çatlamış veya korozyona uğramış jantın değiştirilmesi gerekir.
Aksi takdirde lastik janttan fırlayabilir ya da direksiyon hakimiyetinin yitirilmesine sebep olabilir.

Jant seçimi

Jantları değiştirirken, mevcut jantlar ile aynı yük kapasitesi, çap, genişlik ve kaçıklık değerlerine sahip olan jantları kullanınız*.
Jant değişimi Toyota bayisinde yaptırabilirsiniz.

*: Yaygın olarak "ofset" olarak kullanılır.

Toyota aşağıdakilerin kullanılmasını tavsiye etmemektedir:

- Farklı ölçüde ve tipteki jantlar
- Kullanılmış jantlar
- Düzeltilmiş jantlar

Alüminyum jantlarla ilgili uyarılar

- Sadece, alüminyum jantlar için üretilen Toyota bijon somunlarını ve anahtarını kullanınız.
- Lastiğinizi değiştirdiğinizde, tamir ettiğinizde ya da yerlerini değiştirdiğinizde, ilk 1600 km'de bijon somunlarının sıkılığını tekrar kontrol ediniz.
- Zincir kullanırken alüminyum janta zarar vermemesine dikkat ediniz.
- Aracınızın balansını yaparken sadece Toyota balans ağırlıklarını ve plastik çekiç kullanınız.

⚠ DİKKAT

■ Jantların değiştirilmesi

- Kullanıcı el kitabında önerilen ölçünün dışında jant kullanmayınız, aksi takdirde direksiyon hakimiyeti azalabilir.
- İç lastiksiz tip lastik için üretilmiş ve hava kaçıran bir jantta, kesinlikle iç lastik kullanmayınız. Aksi takdirde, ciddi yaralanmalara yada ölüme sebep olacak kazalar meydana gelebilir.

■ Bijon somunlarını takarken

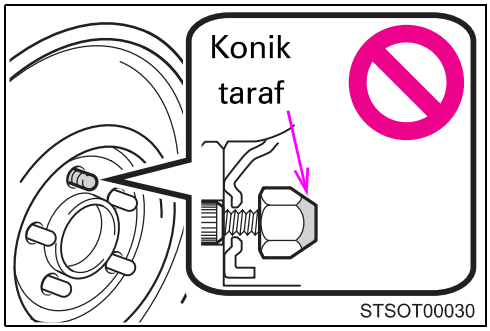

- Konik uç içeri gelecek şekilde bijon somunlarını taktığınızdan emin olunuz. Bijon somunlarının konik uçları dışarı gelecek şekilde takılması, jantın kırılmasına ve sürüş esnasında tekerleğin araçtan ayrılarak ölümle ya da ciddi yaralanmalarla sonuçlanacak bir kazaya neden olabilir.

- Cıvata ve bijon somunlarında asla yağ ve gres kullanmayınız.
  Yağ ve gres, bijon somunlarının aşırı sıkılmasına neden olabilir. Bu durumda cıvata ve jant diski hasarlanabilir. Ayrıca, yağ ve gres, yaralanmalı veya ölümlü bir kazayla sonuçlanacak şekilde bijon somunlarının gevşemesine sebep olabilir. Cıvata ve bijon somunlarındaki yağı veya gresi temizleyiniz.

Kabin hava filtresi

Klima veriminin yüksek olması için kabin hava filtresi düzenli olarak temizlenmeli ya da değiştirilmelidir.

■ Sökme metodu

STEP 1 Motor çalıştırma düğmesini KONTAK AÇIK moduna alınız ve iç hava sirkülasyonunu ayarlayınız daha sonra motor çalıştırma düğmesini OFF moduna alınız.

STEP 2

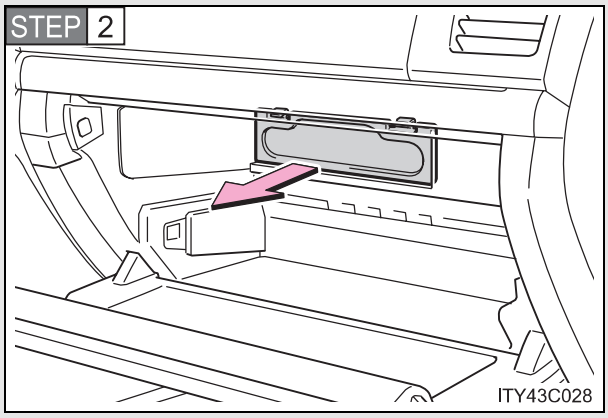

Torpidoyu açınız ve filtre kapağını çıkarınız.

STEP 3

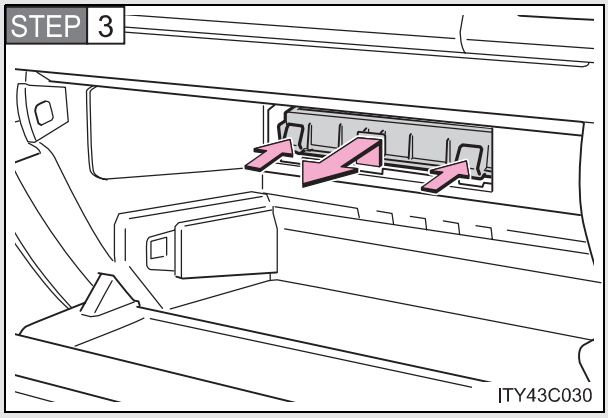

Filtre kapağını çıkartınız.

■ Temizleme metodu

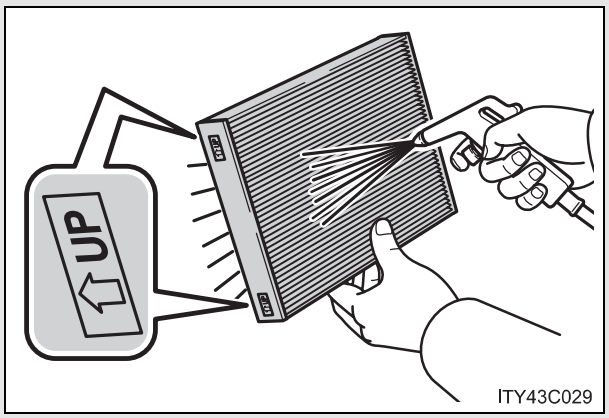

Filtre kirli ise, alt kısımdan basınçlı hava tutunuz.

Hava tabancasını, filtreden 5 cm uzakta tutunuz ve yaklaşık 2 dakika boyunca 500 kPa (5.0 kgf/cm^2 veya bar, 72 psi) basınç uygulayınız.

Hava tabancanız yok ise Toyota bayisine başvurunuz.

■ Değiştirme metodu

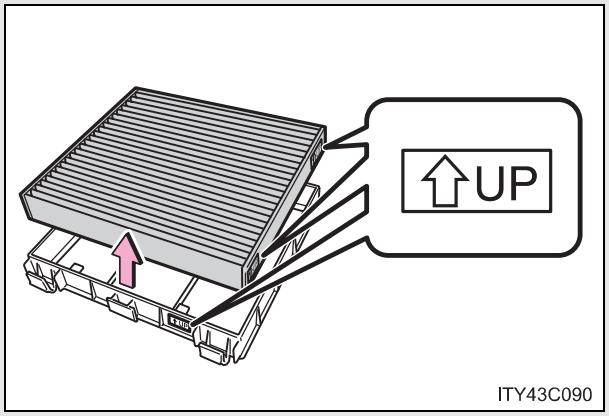

Kabin hava filtresini çıkarınız ve yenisiyle değiştiriniz.

"↑UP" işareti yukarı yönü işaret etmelidir.

■ **Kontrol aralığı**

Bakım programına göre kabin hava filtresini kontrol ediniz, temizleyin ve değiştiriniz. Tozlu bölgelerde ya da sıkışık trafikte, daha sık temizleme ya da erken değiştirme gerekebilir. (Periyodik bakımla ilgili bilgi için “Bakım Programı” ‘nı inceleyiniz.

■ **Hava kanallarından gelen hava çok azalırsa**

Filtre tıkanmış olabilir. Filtreyi kontrol ediniz ve gerekiyorsa değiştiriniz.

⚠ UYARI

■ **Sistemin hasar görmesini önlemek için**

- Klimayı kullanırken, kabin hava filtresinin takılı olduğundan emin olunuz.
- Filtreyi su ile temizlemeyiniz.

Elektronik anahtar pili

Pil bittiyse yenisiyle değiştiriniz.

■ Aşağıdaki aletlere ihtiyacınız olacaktır.

- Tornavida (Anahtara zarar vermemek için, tornavidayı bant ile sarınız.)
- Küçük düz uçlu tornavida
- Lityum pil (CR1632)

■ Pilin değiştirilmesi

STEP 1

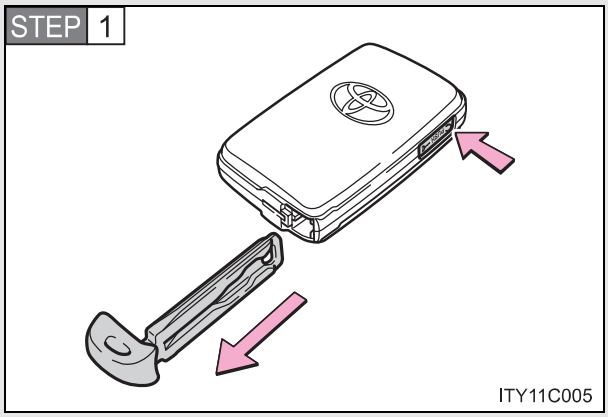

Mekanik anahtarı çıkarınız.

STEP 2

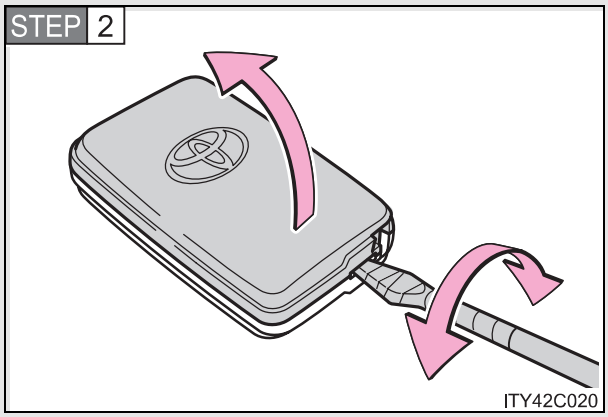

Muhafazayı çıkarınız.

STEP 3

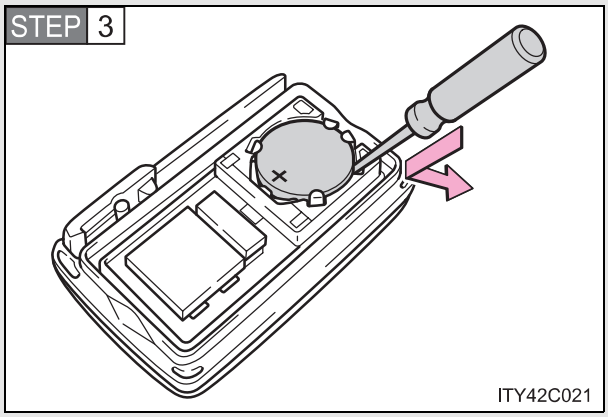

Bitmiş pili çıkarınız.

"+" terminali üste gelecek şekilde yeni pili yerleştiriniz.

■ **Elektronik anahtarın pili biterse**

Aşağıdaki durumlar oluşabilir.

- Akıllı giriş ve çalıştırma sistemi ve uzaktan kumanda fonksiyonu düzgün çalışmayabilir.
- Etki mesafesi kısalabilir.

■ **Lityum pil CR1632 kullanınız.**

- Pilleri Toyota bayisinden temin edebilirsiniz.
- Toyota bayisinin önerdiği orijinal pili kullanınız.
- Yerel kanunlara uygun olarak pilleri hurdaya çıkarınız.

⚠ DİKKAT

■ Çıkarılmış piller ve diğer parçalar

Çocuklardan uzak tutunuz. Bu parçalar küçük olduğu için, yutulduğu takdirde tıkanmalara sebep olabilir. Bunlara uyulmaması, ciddi şekilde yaralanmalara veya ölüme sebep olabilir.

■ Akıllı giriş ve çalıştırma sistemi uygunluk beyanı

FARKLI TİPTE BİR PİL İLE DEĞİŞTİRİLDİĞİNDE PATLAMA RİSKİ OLABİLİR. TALİMATLARA UYGUN OLARAK PİLLERİ HURDAYA ÇIKARINIZ.

⚠ UYARI

■ Pil değiştirildikten sonra normal çalışma için

Kazaların önlenmesi için aşağıda belirtilen uyarıları dikkat ediniz.

- Daima kuru elle çalışınız.
  Nem pilin paslanmasına sebep olabilir.
- Elektronik anahtarın içindeki başka bir parçaya dokunmayınız ve çıkarmayınız.
- Pil terminallerini bükmeyiniz.

Sigortaların kontrolü ve değiştirilmesi

Elektrikli cihazlar çalışmıyorsa sigortalar yanmış olabilir. Böyle bir durumda, sigortaları kontrol ediniz ve gerekliyse değiştiriniz.

STEP 1 Motor çalıştırma düğmesini KONTAK KAPALI (OFF) konumuna alınız.

STEP 2 Sigortaları aşağıda gösterilen bölümlerde yer alır. Sigortaları kontrol etmek için, aşağıdaki talimatları dikkate alınız.

■ Motor bölümü

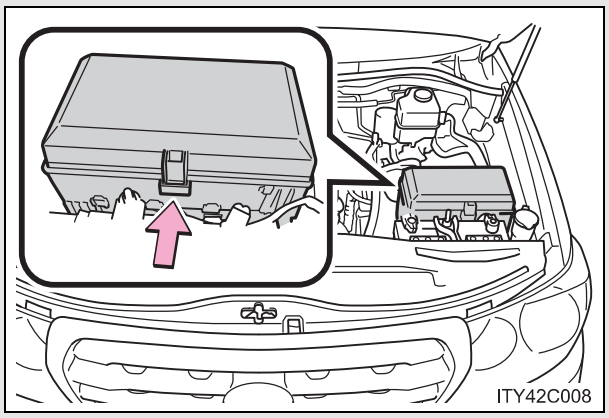

Dili içeriye doğru itiniz ve kapağı kaldırınız.

■ Gösterge panelinin altı (soldan direksiyonlu araçlar)

▶ Sürücü tarafı gösterge paneli (tip A)

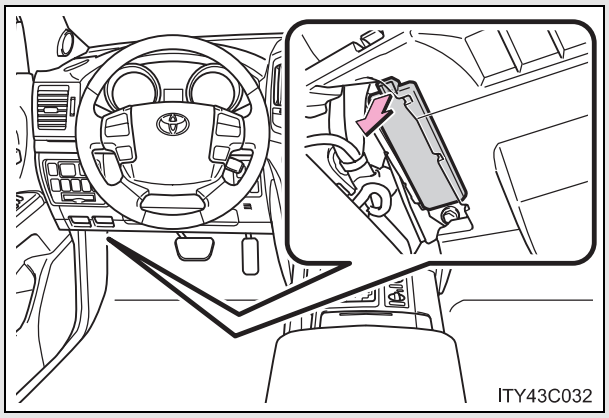

Kapağı çıkarınız.

▶ Yolcu tarafı gösterge paneli (tip B)

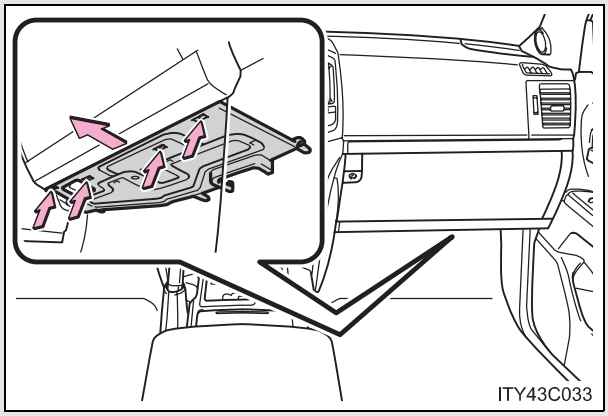

Muhafazayı çıkarınız.

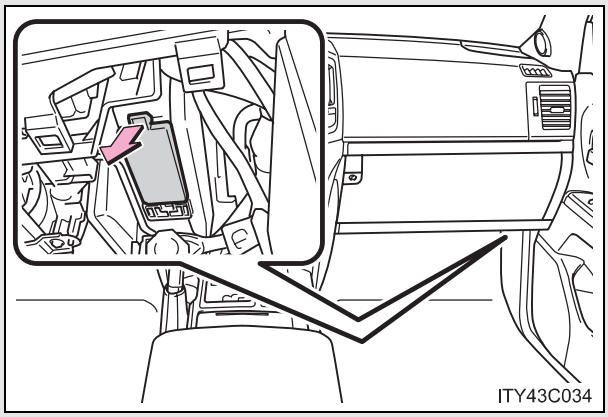

Kapağı çıkarınız.

■ **Gösterge panelinin altı (sağdan direksiyonlu araçlar)**

▶ Yolcu tarafı gösterge paneli (tip A)

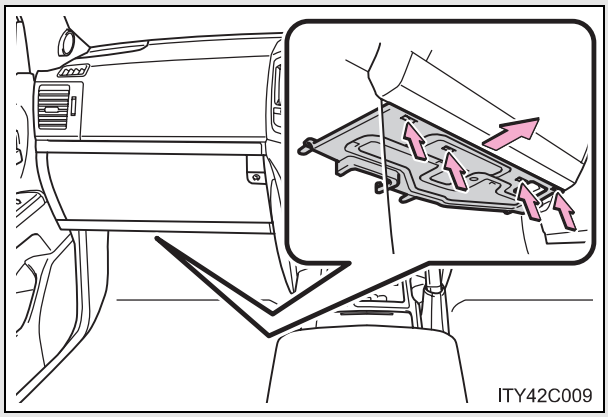

Muhafazayı çıkarınız.

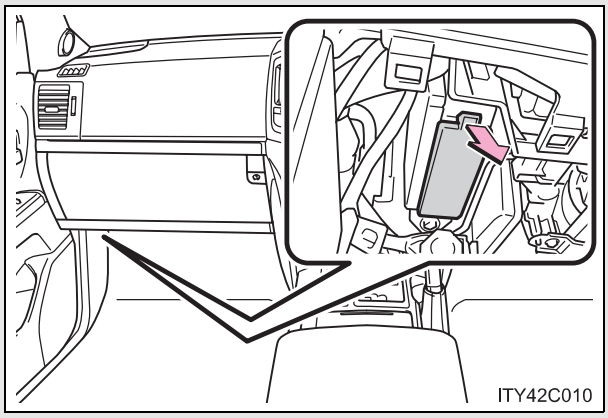

Kapağı çıkarınız.

▶ Sürücü tarafı gösterge paneli (tip B)

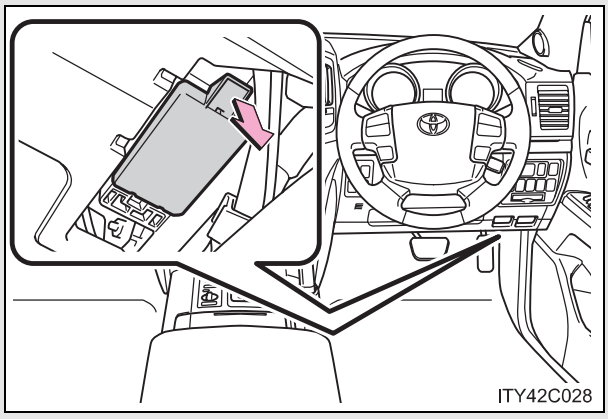

Kapağı çıkarınız.

STEP 3 Bir sistemde problem olduğunda, hangi sigortanın değişeceğini belirlemek için “Sigorta konumları ve amper değerleri” (→S. 468) bölümüne bakınız.

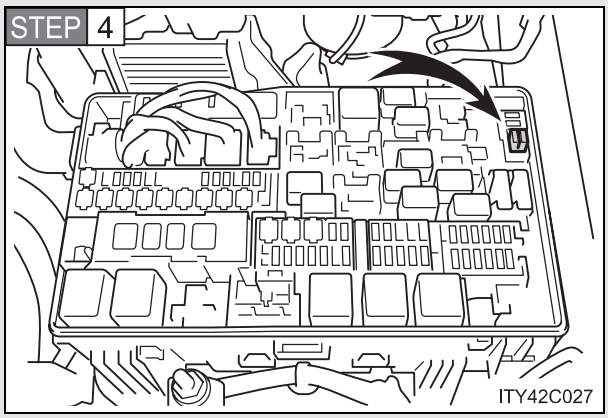

Sigorta çıkarma aletiyle sigortayı çekiniz.

STEP 5 Sigortayı kontrol ediniz.

▶ Tip A ve B

Tip A

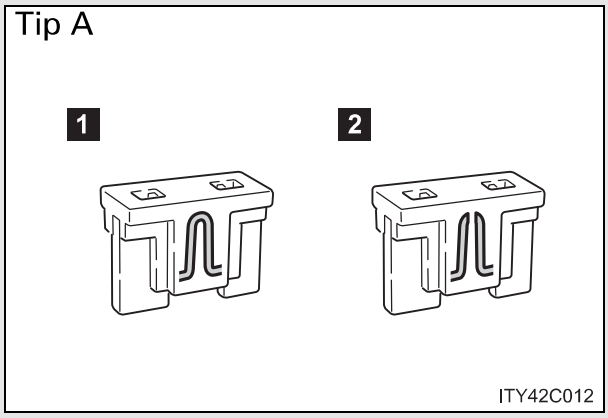

Tip B

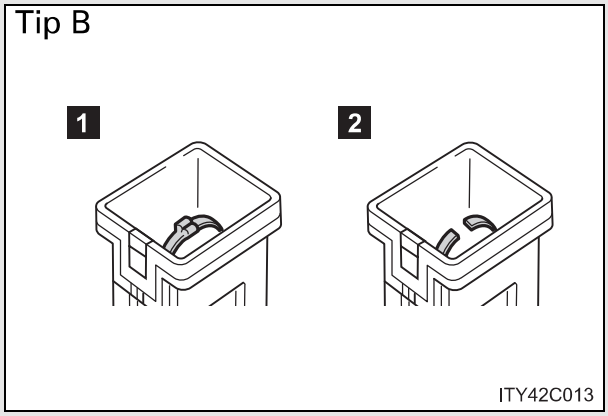

1 Normal sigorta

2 Atmış sigorta

Aynı amper değerine sahip sigorta ile değiştiriniz. Amper değerleri, sigorta kutusu kapağında yer alır.

▶ Tip C ve D

Tip C

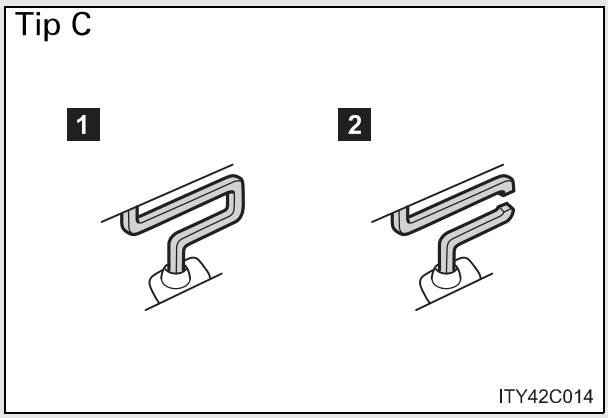

Tip D

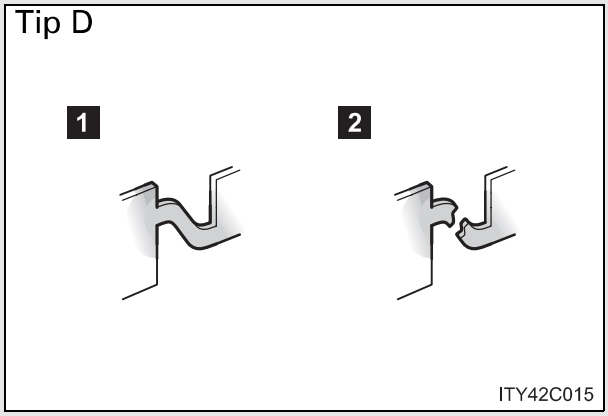

1 Normal sigorta

2 Atmış sigorta

Toyota bayisine başvurunuz.

Sigorta konumları ve amper değerleri

■ Motor bölümü

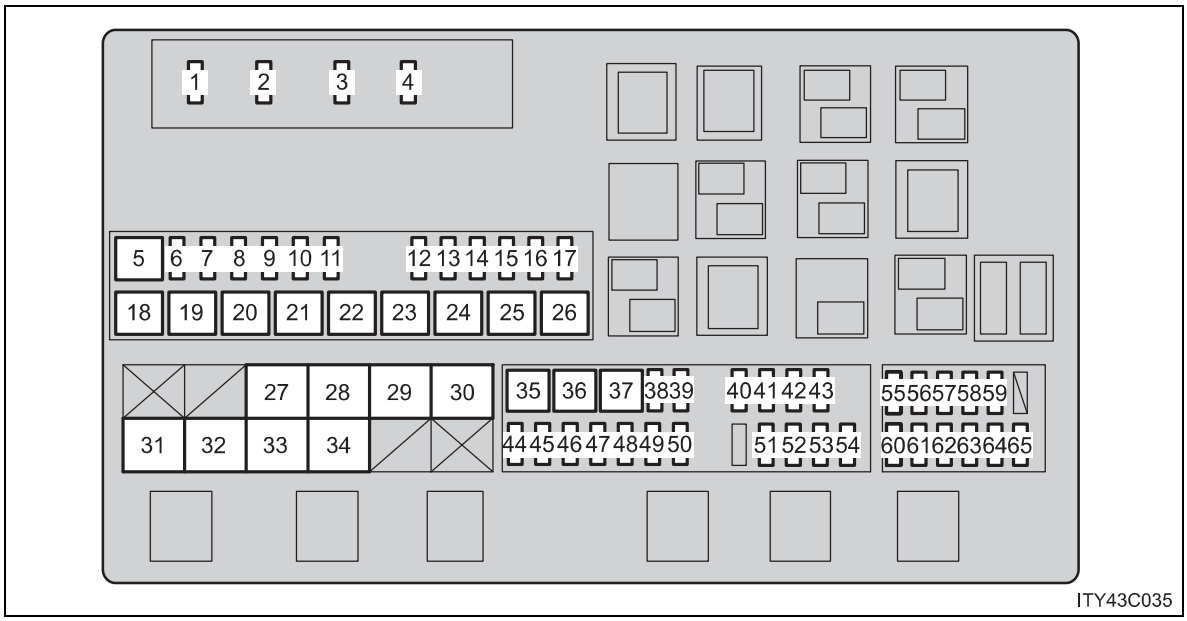

Sigorta		Amper	Devre
1	A/F*1	15 A	A/F ısıtıcı
	EFI MAIN2*2	15 A	VNT DRIVER, EFI, EDU
2	HORN	10 A	Korna
3	EFI MAIN	25 A	EFI, A/F ısıtıcı, yakıt pompası
4	IG2 MAIN	30 A	INJ, IGN, MET
5	RR A/C	50 A	Devre yok
6	SEAT-A/C LH	25 A	Devre yok
7	RR S/HTR	20 A	Arka koltuk ısıtıcısı
8	BUZ ÇÖZÜCÜ	20 A	Ön cam silecekleri buz çözücüsü
9	CDS FAN	25 A	Kondenser fanı
10	TOW TAIL	30 A	Devre yok

Sigorta		Amper	Devre
11	RR P/SEAT	30 A	Devre yok
12	ALT-CDS	10 A	Devre yok
13	FR FOG	15 A	Ön sis farları
14	SECURITY	5 A	Güvenlik kornası, siren
15	SEAT-A/C RH	25 A	Devre yok
16	STOP	15 A	Fren lambaları, üst stop lambası, ABS, VSC, ana gövde ECU'su, EFI, römork
17	TOW BRK*1	30 A	Devre yok
	PWR HTR*2	7.5 A	Güçlü ısıtıcı
18	RR AUTO A/C	50 A	Arka klima sistemi
19	PTC-1	50 A	PTC ısıtıcı
20	PTC-2	50 A	PTC ısıtıcı
21	PTC-3	50 A	PTC ısıtıcı
22	RH-J/B	50 A*1 40 A*2	Ana gövde ECU'su
23	SUB BATT	40 A	Aracın çekilmesi
24	VGRS	40 A	VGRS ECU
25	H-LP CLN	30 A	Far yıkayıcısı
26	DEFOG	30 A	Arka cam buğu çözücüsü
27	AHC	60 A	4-Tekerlekten Aktif yükseklik kontrolü (AHC)
28	HTR	50 A	Ön klima sistemi
29	PBD	30 A	Devre yok
30	LH-J/B	150 A	Ana gövde ECU'su
31	ALT	180 A	Devre yok

Sigorta		Amper	Devre
32	A/PUMP NO.1*1	50 A	AI DRIVER
	GLOW1*2	80 A	Motor kızdırma sistemi
33	A/PUMP NO.2*1	50 A	Devre yok
	GLOW2*2	80 A	Motor kızdırma sistemi
34	MAIN	40 A	Farlar, HEAD LL, HEAD RL, HEAD LH, HEAD RH
35	ABS1	50 A	ABS
36	ABS2	30 A	ABS
37	ST	30 A	Çalıştırma sistemi
38	IMB	7.5 A	ID kod kutusu, akıllı giriş ve çalıştırma sistemi, GBS
39	AM2	5 A	Ana gövde ECU'su
40	DOME2	7.5 A	Makyaj aynası aydınlatmaları, üst modül, arka tavan lambası
41	ECU-B2	5 A	Sürüş konumu hafıza sistemi
42	AMP 2	30 A	Müzik sistemi
43	RSE	7.5 A	Devre yok
44	TOWING	30 A	Aracın çekilmesi
45	DOOR NO.2	25 A	Ana gövde ECU'su
46	STR LOCK	20 A	Direksiyon kilit sistemi
47	TURN-HAZ	15 A	Sayaçlar, ön sinyal lambaları, yan sinyal lambaları, arka sinyal lambaları, römork
48	EFI MAIN2*1	20 A	Devre yok
	F/PUMP*2	20 A	Devre yok
49	ETCS	10 A	EFI
50	ALT-S	5 A	IC-ALT

Sigorta		Amper	Devre
51	AMP 1	30 A	Müzik sistemi
52	RAD NO.1	10 A	Navigasyon sistemi, müzik sistemi, park destek sistemi
53	ECU-B1	5 A	Çift kilit sistemi, akıllı giriş ve çalıştırma sistemi, savrulma sensörü, yükseklik ayarlı ve teleskopik direksiyon, soğutma bölmesi, giriş ECU'su, direksiyon sensörü, VGRS
54	DOME1	5 A	Aydınlatmalı giriş sistemi, saat
55	HEAD LH	15 A	Uzun farlar (sol)
56	HEAD LL	15 A	Kısa farlar (sol) far huzme seviyesi sistemi
57	INJ	10 A	Enjektör, ateşleme sistemi
58	MET	5 A	Meter
59	IGN	10 A	Açık devre, SRS hava yastığı sistemi, giriş ECU'su, akıllı giriş ve çalıştırma sistemi, ABS, VSC, direksiyon kilit sistemi, GBS
60	HEAD RH	15 A	Uzun farlar (sağ)
61	HEAD RL	15 A	Kısa farlar (sağ)
62	EFI NO.2	7.5 A	Hava enjeksiyon sistemi, hava akış ölçer
63	RR A/C NO.2	7.5 A	Devre yok
64	EFI NO.3*2	7.5 A	EGR E-VRV B2, D-THROT SOL B2
65	DEF NO.2	5 A	Dış dikiz aynası buğu çözücüsü

*1: Benzinli araçlar
*2: Dizel araçlar

■ Gösterge panelinin altı (tip A)

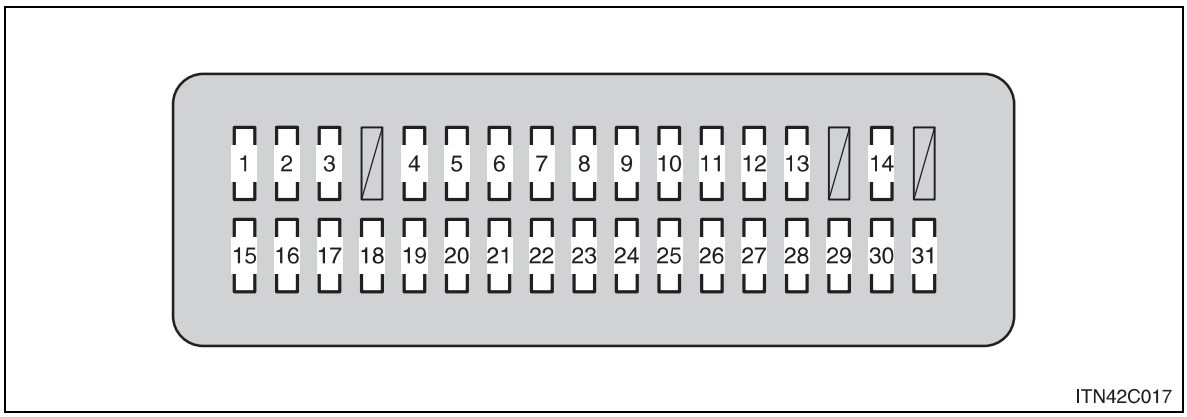

Sigorta		Amper	Devre
1	CIG	15 A	Çakmak
2	BK/UP LP	10 A	Geri vites lambası, römork
3	ACC	7.5 A	Müzik sistemi, park destek sistemi, çoklu gösterge grubu, giriş ECU'su, ana gövde ECU'su, ayna ECU'su, akıllı giriş ve çalıştırma sistemi, saat
4	PANEL	10 A	Dört tekerlekten çekiş sistemi, küllük, çakmak, soğutucu, sabit hız kontrolü, merkez diferansiyel kilidi, Çoklu gösterge grubu, koltuk ısıtıcısı, klima, torpido aydınlatması, dörtlü flaşörler, müzik sistemi, far temizleyicisi, far seviye ayar düğmesi, güçlü ısıtıcı, sürüş pozisyonu hafıza sistemi, dış dikiz aynası düğmeleri, tavan modülü, perde hava yastıklarının yuvarlanma sırasında açılmasını iptal etme düğmesi, vites kolu anahtarı, direksiyon düğmeleri, VSC OFF düğmesi, konsol düğmesi, PANEL RLY

Sigorta		Amper	Devre
5	ECU-IG NO.2	10 A	Klima, ısıtıcı, tavan modülü, ABS, VSC, direksiyon sensörü, savrulma sensörü, ana gövde ECU'su, fren lambaları, açılır tavan, saat, EC aynası
6	WINCH	5 A	Devre yok
7	A/C IG	10 A	Soğutma kutusu, kondenser fanı, soğutma kompresörü, arka cam ve dış dikiz aynası buğu gidericileri, klima sistemi
8	TAIL	15 A	Park lambaları, plaka lambaları, ön sis farları, arka sis farları, römork, ön konum lambaları
9	WIPER	30 A	Ön cam silecekleri
10	WSH	20 A	Ön cam yıkayıcısı
11	RR WIPER	15 A	Arka cam silecek ve yıkayıcısı
12	4WD	20 A	Dört tekerden çekiş sistemi
13	LH-IG	5 A	Alternatör, koltuk ısıtıcısı, ön cam sileceği buz çözücüsü, ön emniyet kemerleri, dörtlü flaşör, vites kolu anahtarı
14	ECU-IG NO.1	5 A	ABS, VSC, yükseklik ayarlı ve teleskopik direksiyon, kapı giriş ECU'su, vites kilit sistemi, park destek sistemi, sabit hız kontrol sistemi, çarpma öncesi güvenlik, römork, far temizleyicisi, çoklu görüntü grubu, yağmur sensörlü ön cam silecekleri, sürüş pozisyonu hafıza sistemi, kapı kilit sistemi
15	S/ROOF	25 A	Açılır tavan

Sigorta		Amper	Devre
16	RR DOOR RH	20 A	Otomatik camlar
17	MIR	15 A	Ayna ECU'su, dış dikiz aynası buğu gidericisi
18	RR DOOR LH	20 A	Otomatik camlar
19	FR DOOR LH	20 A	Otomatik camlar
20	FR DOOR RH	20 A	Otomatik camlar
21	RR FOG	7.5 A	Arka sis farı
22	A/C	7.5 A	Klima sistemi
23	AM1	5 A	Devre yok
24	TI & TE	15 A	Yükseklik ayarlı ve teleskopik direksiyon simidi
25	FR P/SEAT RH	30 A	Elektrikli koltuk
26	PWR OUTLET	15 A	Güç besleme çıkışı
27	OBD	7.5 A	Araç üstü arızacılık
28	PSB	30 A	Çarpma Öncesi Güvenlik Sistemi
29	DOOR NO.1	25 A	Ana gövde ECU'su
30	FR P/SEAT LH	30 A	Elektrikli koltuk
31	INVERTER	15 A	Devre yok

■ Gösterge panelinin altı (tip B)

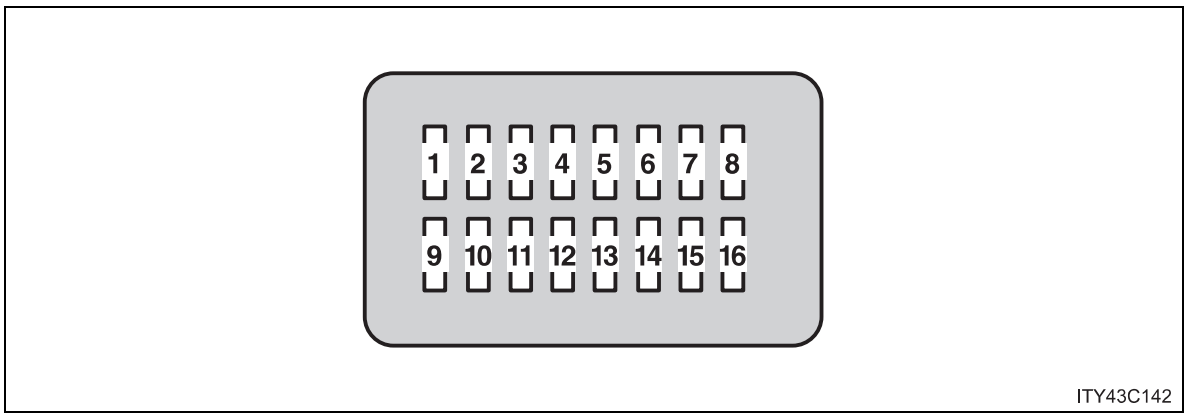

Sigorta		Amper	Devre
1	RSF LH	30 A	Devre yok
2	B/DR CLSR RH	30 A	Devre yok
3	B/DR CLSR LH	30 A	Devre yok
4	RSF RH	30 A	Devre yok
5	DOOR DL	15 A	Çift kilit sistemi
6	AHC-B	20 A	4-Tekerlekten Aktif yükseklik kontrolü (AHC)
7	TEL	5 A	Multimedia
8	TOW BK/UP	7.5 A	Devre yok
9	AHC-B NO.2	10 A	4-Tekerlekten Aktif yükseklik kontrolü (AHC)
10	ECU-IG NO.4	5 A	VGRS, 4-tekerlekten Aktif yükseklik kontrolü (AHC)
11	SEAT-A/C FAN	10 A	Devre yok
12	SEAT-HTR	20 A	Koltuk ısıtıcısı
13	AFS	5 A	Devre yok
14	ECU-IG NO.3	5 A	Devre yok
15	STRG HTR*	10 A	Devre yok
16	TV	10 A	Çoklu gösterge grubu

*: Soldan direksiyonlu araçlar

Sigorta değiştirildikten sonra

- Sigorta değiştirilmesine rağmen, farlar yanmıyorsa, ampul değişimi gerekebilir. (→S. 477)
- Değiştirilmiş sigorta tekrar yanarsa, aracınızı Toyota bayisine kontrol ettiriniz.

Devrede aşırı yük varsa

Sigortalar, bütün kablo tertibatı zarar görmeden, yanması için tasarlanmıştır.

⚠ DİKKAT

Sistemin zarar görmesini ve aracın yanmasını önlemek için

Aşağıda belirtilen uyarılara dikkat ediniz.
Bunlara uyulmaması, aracınızda hasara, yangına veya yaralanmalara sebep olabilir.

- Yanan sigortanın yerine kesinlikle başka bir nesne ya da yüksek amperajlı bir sigorta takmayınız.
- Her zaman orijinal Toyota sigortası veya eşdeğerini kullanınız.
  Kesinlikle sigorta yerine tel kullanmayınız.
  Büyük hasara, hatta yangına sebep olabilir.
- Sigortada ya da sigorta kutusunda tadilat yapmayınız.

⚠ UYARI

Sigortaları değiştirmeden önce

En kısa zamanda aracınızdaki aşırı elektrik yüklemesinin sebebinin anlaşılması için aracınızı Toyota bayisine götürünüz.

Aydınlatma ampulleri

Aşağıdaki ampulleri kendiniz değiştirebilirsiniz. Ampul değişim zorluğu, ampule göre değişir. Ampul değişiminin zor olduğu durumlarda Toyota bayisine başvurunuz.

Diğer ampullerin değişimi hakkında bilgi edinmek için Toyota bayisine başvurunuz.

■ Ampullerinin değiştirilmesine hazırlık

Değiştirilecek ampullerin güç (watt) değerini kontrol ediniz. (→S. 555)

■ Motor bölümü kapağını sökünüz.

→S. 438

■ Ön ampullerin konumları

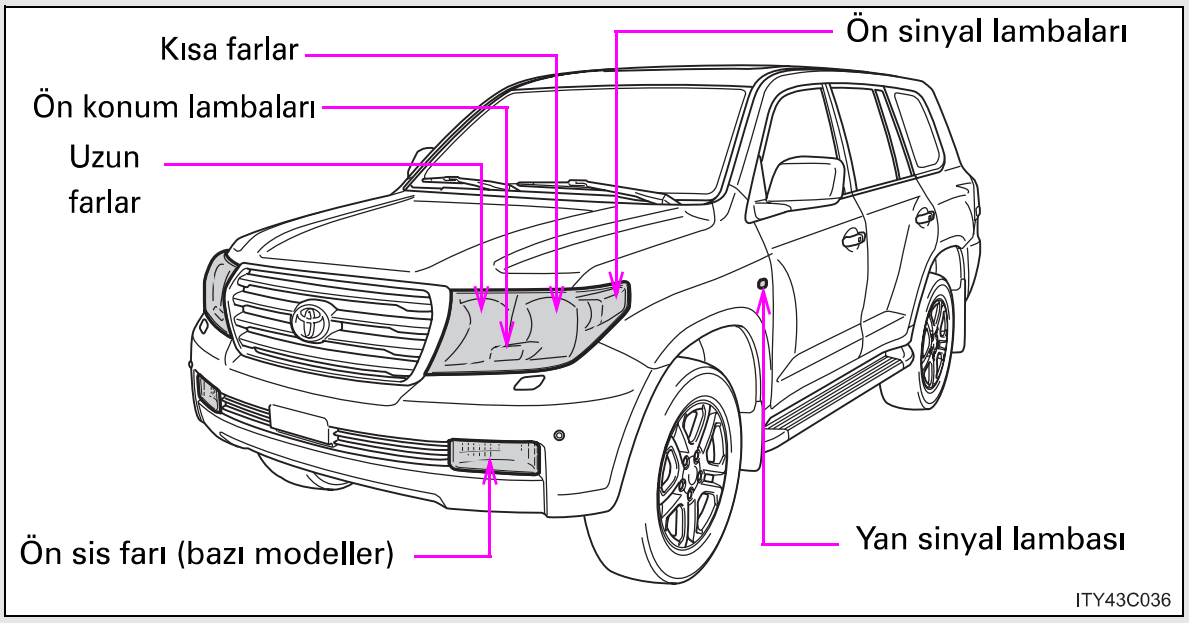

■ Arka ampullerin konumları

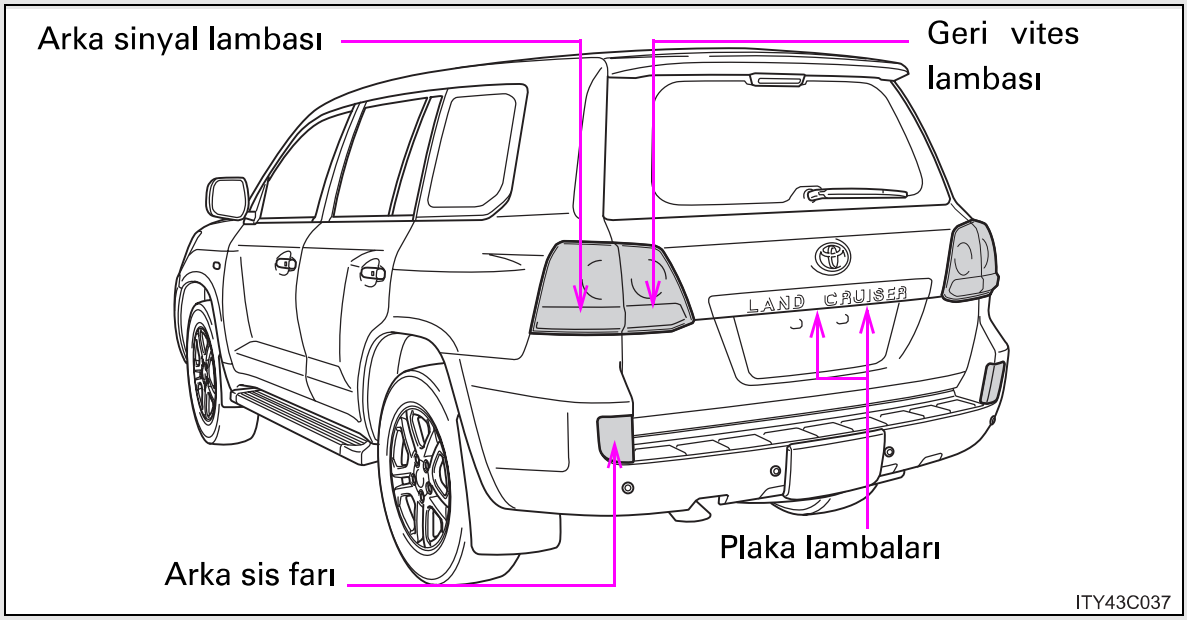

Ampullerin değiştirilmesi

■ Kısa farlar

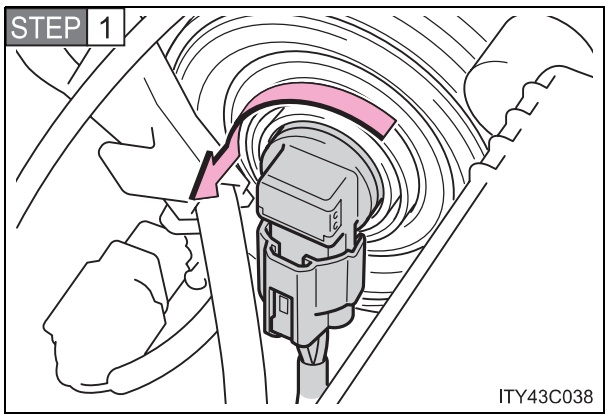

Ampul yuvasını, saat yönünün tersine çeviriniz.

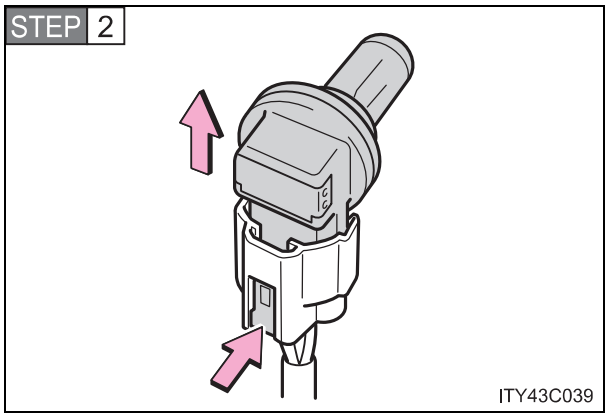

Kilit diline bastırarak soketi çıkarınız.

■ Uzun farlar

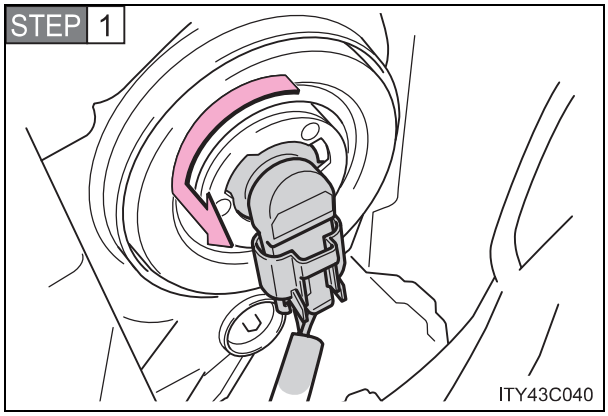

Ampul yuvasını, saat yönünün tersine çeviriniz.

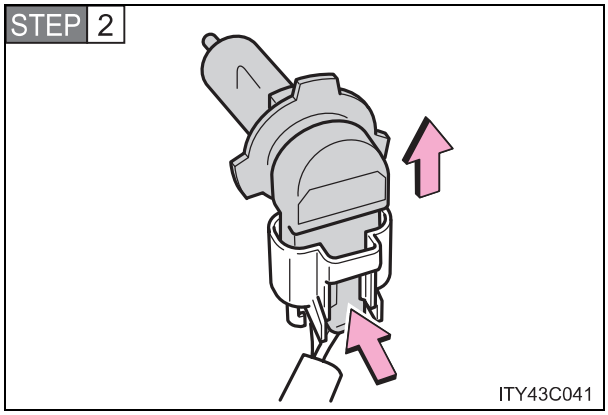

Kilit diline bastırarak soketi çıkarınız.

■ Ön sis farı (bazı modellerde)

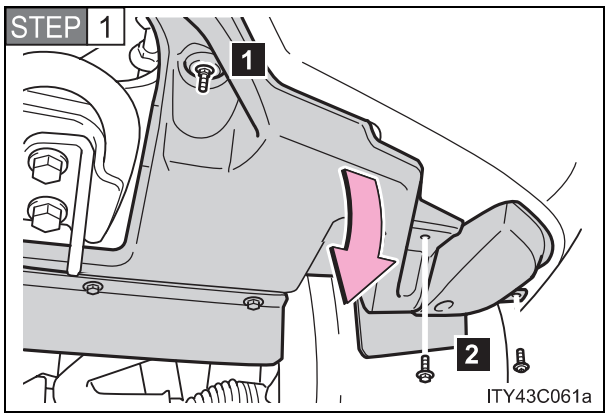

Çamurluk muhafazası cıvatalarını sökünüz, çamurluk muhafazası somunlarını gevşetiniz ve çamurluk muhafazasını çıkarınız.

1 Çamurluk muhafazası somunu

2 Çamurluk muhafazası cıvataları

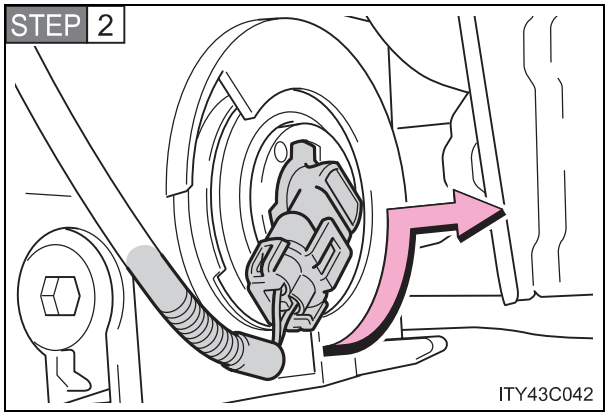

Ampul yuvasını, saat yönünün tersine çeviriniz.

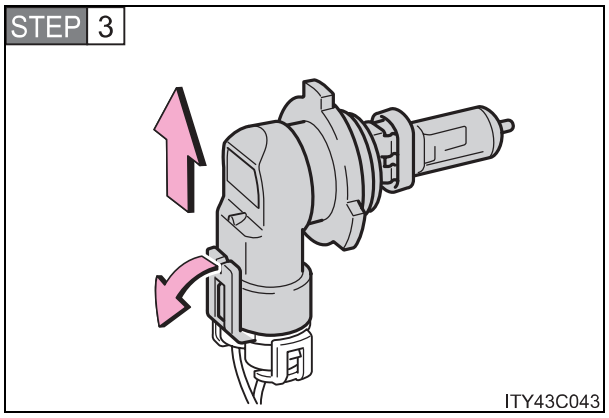

Kilit dilini çekerek soketi çıkarınız.

■ Ön konum lambaları

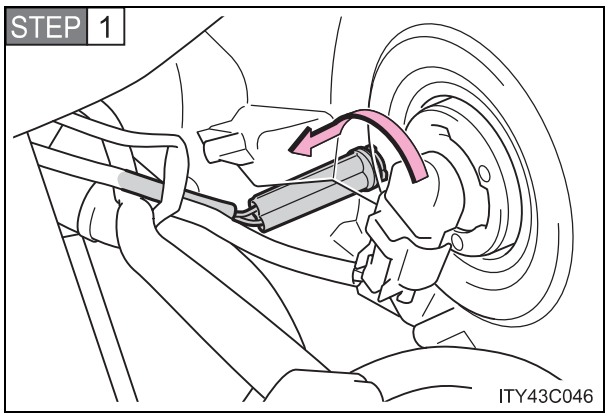

Ampul yuvasını, saat yönünün tersine çeviriniz.

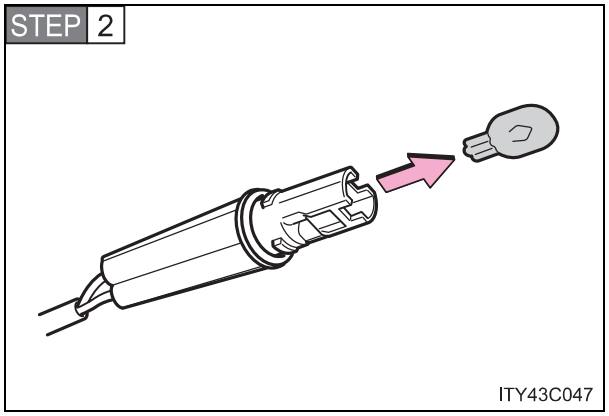

Ampulü çıkarınız.

■ Ön sinyal lambaları

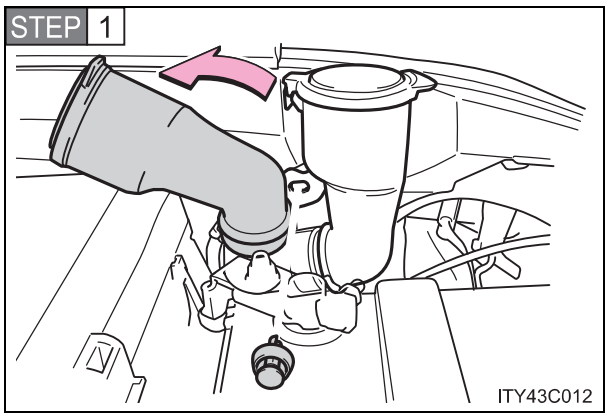

Sadece sol taraf için: Sabitleme cıvatasını çıkarınız ve silecek suyu girişinin kapağını kaldırınız.

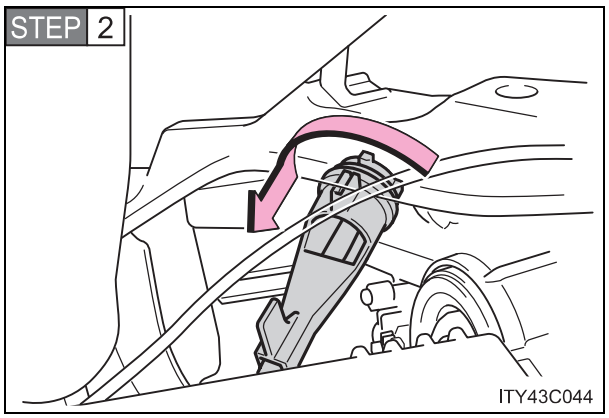

Ampul yuvasını, saat yönünün tersine çeviriniz.

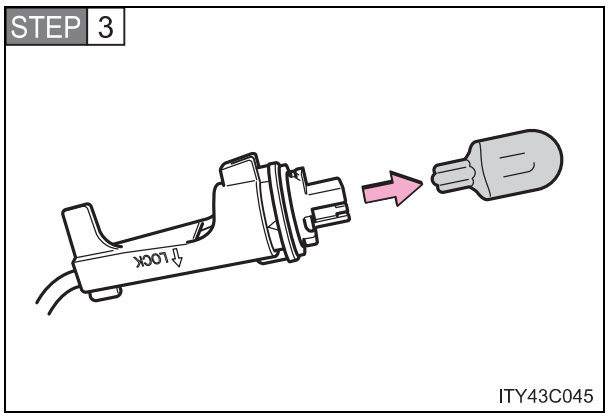

Ampulü çıkarınız.

■ Yan sinyal lambaları

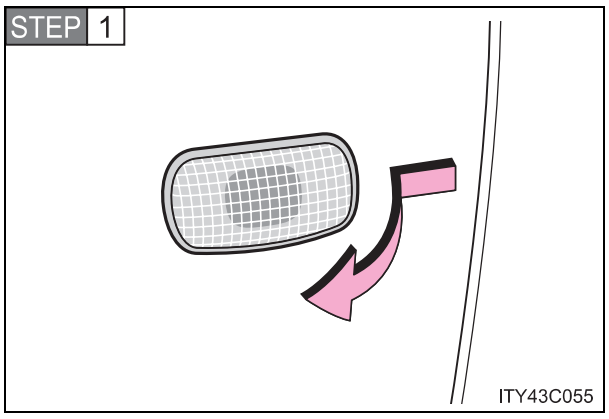

Şekilde gösterildiği gibi öne doğru itiniz.

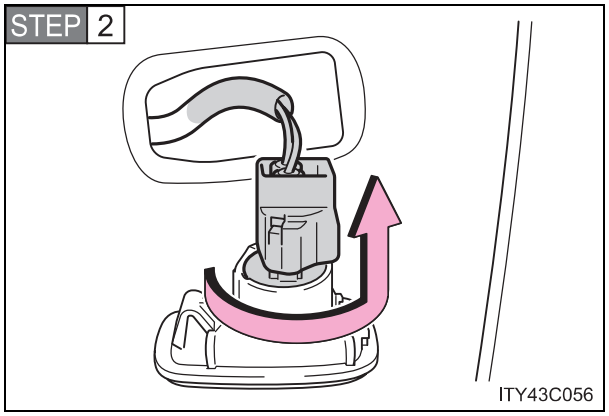

Ampul yuvasını, saat yönünün tersine çeviriniz.

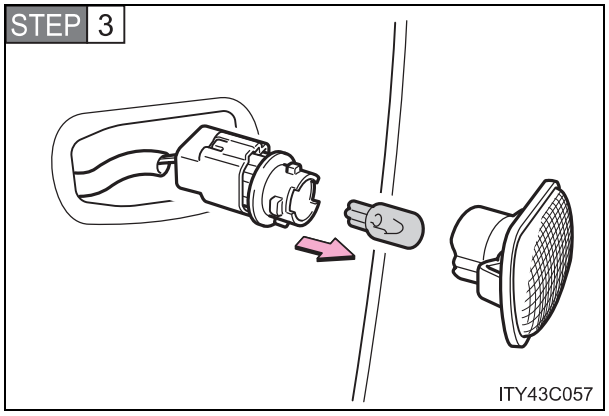

Ampulü çıkarınız.

■ Geri vites lambası

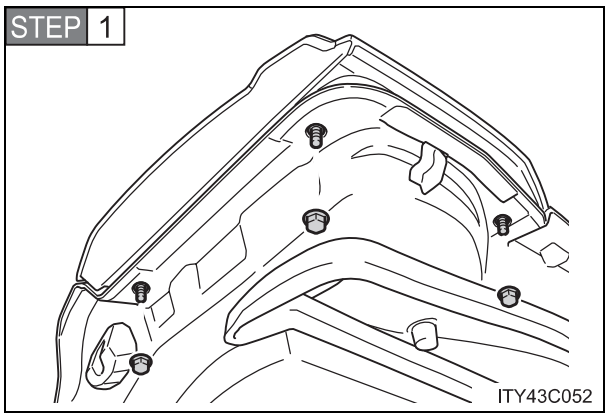

Arka kapıyı açınız ve somunları ve lamba grubunu çıkarınız.

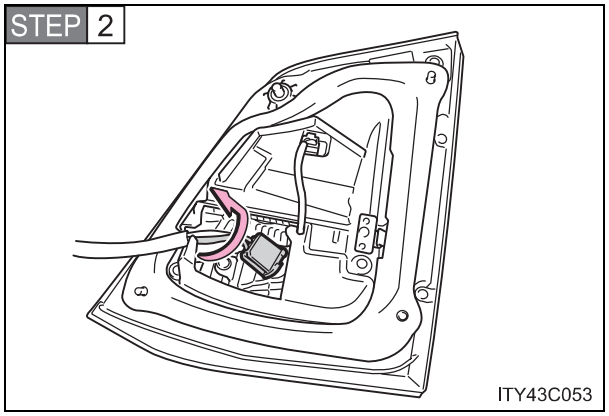

Ampul yuvasını, saat yönünün tersine çeviriniz.

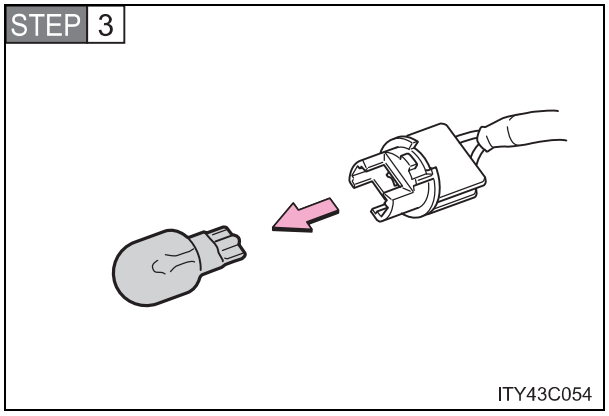

Ampulü çıkarınız.

■ Arka sinyal lambaları

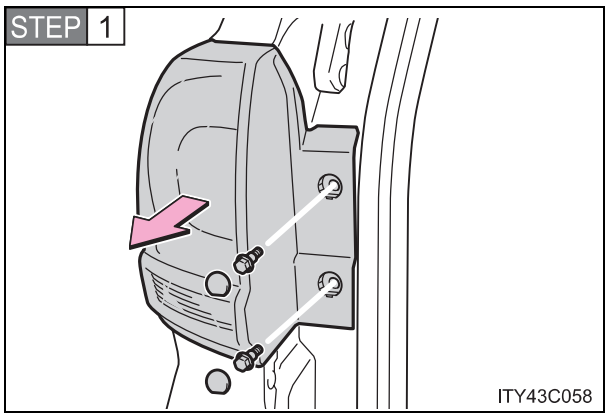

Arka kapıyı açınız ve cıvataları ve lamba grubunu çıkarınız.

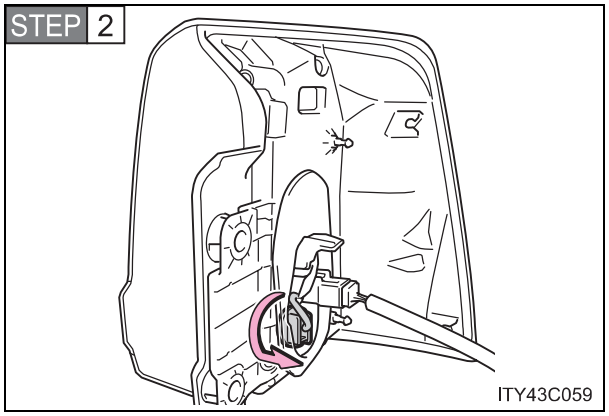

Ampul yuvasını, saat yönünün tersine çeviriniz.

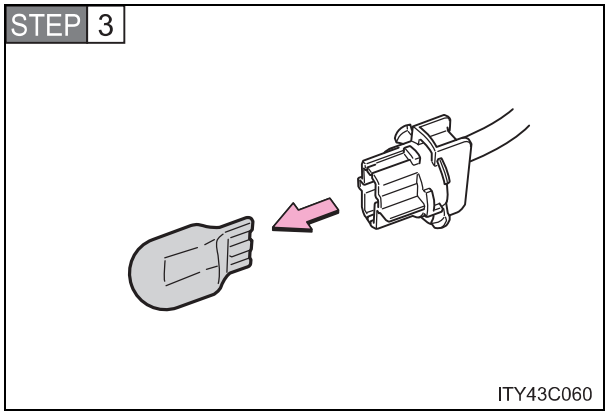

Ampulü çıkarınız.

■ Arka sis lambaları

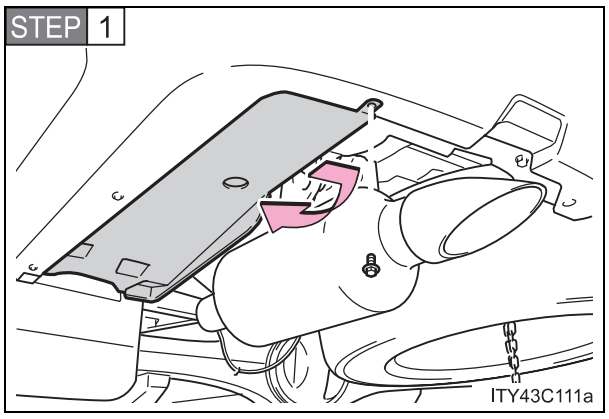

Alt kapak cıvatalarını çıkarınız ve alt kapağı aşağı çekiniz.

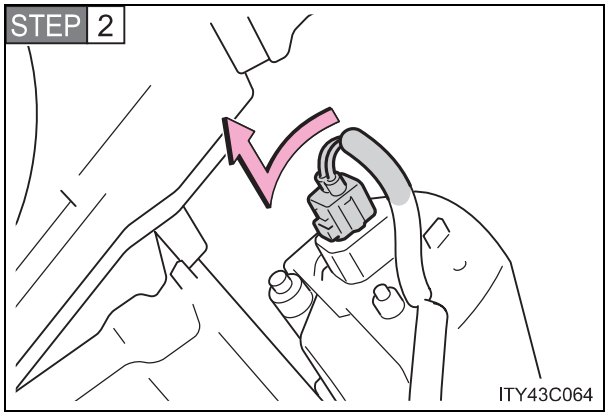

Ampul yuvasını, saat yönünün tersine çeviriniz.

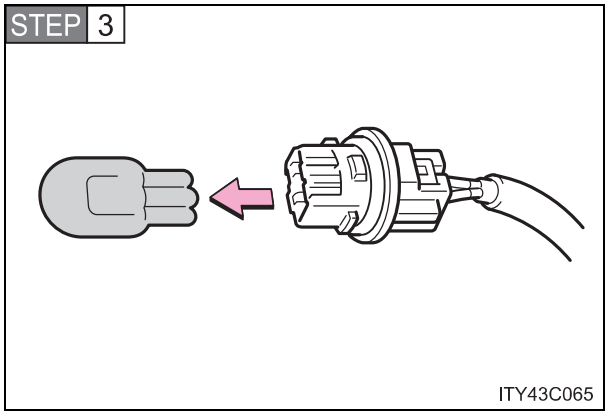

Ampulü çıkarınız.

■ Plaka lambaları

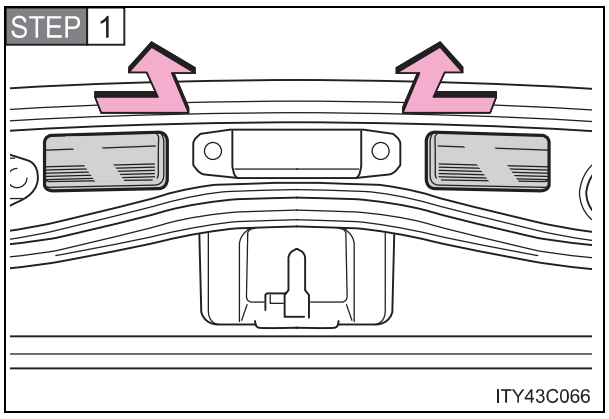

Arka kapağı açınız ve plaka aydınlatma ünitesini çıkarınız.

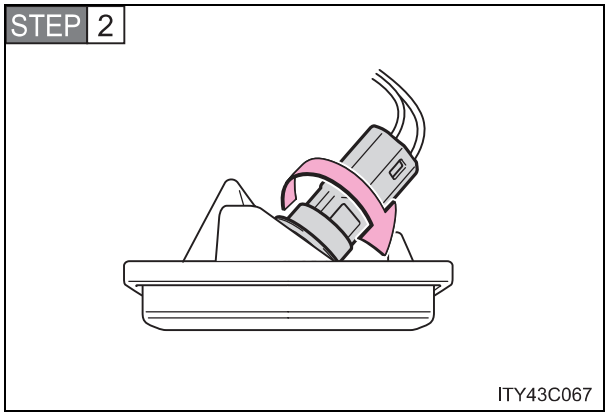

Ampul yuvasını, saat yönünün tersine çeviriniz.

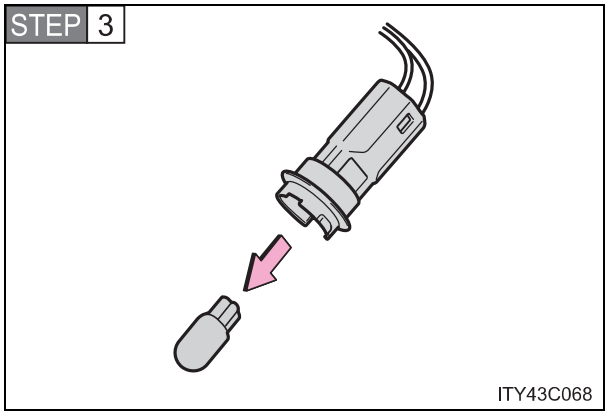

Ampulü çıkarınız.

■ Yukarıdakiler dışındaki farlar

Aşağıdaki ampullerden yanmayan olduğunda aracınızı Toyota bayisine götürünüz.

- Üst stop lambası
- Fren/park lambaları
- Park lambaları

Lensin iç kısmının buğulanması

Aşağıdaki durumlar hakkında detaylı bilgi almak için Toyota bayisine başvurunuz. Lensin iç kısmının geçici olarak buğulanması bir arıza göstergesi değildir.

- Lensin iç kısmında büyük su damlalarının oluşması
- Farın içinde su olması

LED ışıkları

Arka/park lambaları ve üst fren lambası LEDlerden oluşur. LED'lerden biri söndüğünde, değişim için aracınızı Toyota bayisine götürünüz.

⚠ DİKKAT

Ampullerin değiştirilmesi

- Farları kapatınız. Farları kapattıktan sonra, hemen ampulleri değiştirmeyiniz.
  Ampuller sıcak olacağından yanıklara sebep olabilir.
- Çıplak elle ampulün cam kısmına dokunmayınız. Ampulü yalnızca plastik ya da metal kısmından tutunuz.
  Ampul, çizilirse ya da düşerse, kırılabilir ya da patlayabilir.
- Ampulleri ve diğer sabitleme parçalarını tamamen takınız. Aksi takdirde, ısısal hasar, yangın ya da fara su girme durumu olabilir. Bu araca hasar verebilir, lensin içerisinde buğu oluşmasına sebep olabilir.
- Ampulleri, soketleri, elektrik devrelerini veya sistem parçalarını sökmeyiniz ya da tamir etmeyiniz.
  Aksi takdirde elektrik şoku sonucu ciddi yaralanmalar ya da ölümler olabilir.

Yangın çıkmasını ya da hasar oluşmasını önlemek için

Ampullerin tam olarak oturduğundan ve kilitlendiğinden emin olunuz.

Arıza durumunda 5

5-1. Gerekli bilgiler

Dörtlü flaşör 490
Aracınızı çekmek gerekirse 491
Bir arıza olduğunu düşünüyorsanız 497
Yakıt kesme sistemi (sadece benzinli motorlarda) 498

5-2. Acil bir durumda yapılması gerekenler

Uyarı ışığı yanıyorsa veya sesli uyarı geliyorsa..... 499
Uyarı mesajı görünüyorsa 504
Lastiğiniz patladığında..... 507
Eğer motorunuz çalışmıyorsa..... 520
Vites kolu P konumundan çıkarılamıyorsa 522
Anahtarlarınızı kaybederseniz..... 523
Arka kapı açılmazsa..... 524
Elektronik anahtar gereği gibi çalışmazsa 525
Akü boşaldığında..... 528
Soğutma sıvısı sıcaklığı aşırı artarsa..... 532
Yakıtın bitmesi nedeniyle motorunuz çalışmıyorsa (sadece dizel motor)..... 535
Eğer aracınız saplanırsa .. 536
Aracınızı acil bir durumda durdurmak gerekirse..... 537

Dörtlü flaşör

Araç arızalanırsa ya da kazaya karışırsanız dörtlü flaşörleri kullanınız.

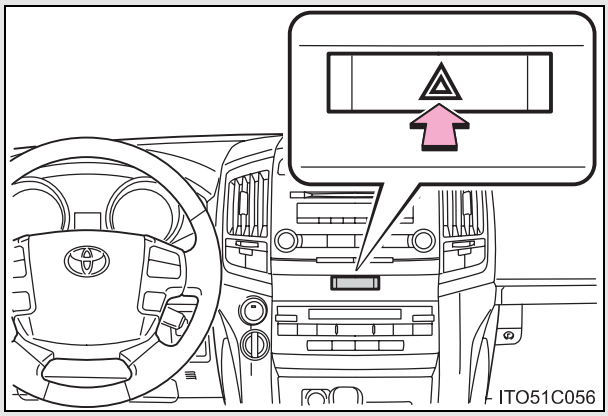

Dörtlü flaşörleri yakmak için düğmeye basınız Dörtlü flaşörü kapatmak için düğmesine tekrar basınız.

⚠ UYARI

Akünün boşalmasını önlemek için

Araç çalışmıyorken, dörtlü flaşörleri gereğinden uzun süre açık bırakmayınız.

Aracınızı çekmek gerekirse

Eğer aracınızın çekilmesi gerekirse, bu işlemi Toyota yetkili servisinize veya ticari çekici/kurtarıcı servisleri gibi yeterli uzmanlığa ve donanıma sahip başka bir kuruma, çekici kamyon veya kayar kasalı kurtarıcı kullanarak yaptırmanızı tavsiye ederiz.
Çekme sırasında zincirli emniyet sistemini kullanınız ve ilgili trafik kanunlarına uyunuz.
Çekme römorku ya da taşıyıcı kamyon kullanınız.

Aracınız çekilmeden önce

Aşağıda belirtilen durumlar aktarma organlarıyla ilgili bir arızaya işaret edebilir. Aracınız çekilmeden önce Toyota bayisine başvurunuz.

- Motor çalışıyor ancak araç hareket etmiyorsa
- Araçtan olağandışı sesler geliyorsa

Acil durumlarda araç çekme

Acil bir durumda çekici/kurtarıcı bulamazsanız, aracınızı çeki kancalarına çelik halat ya da zincir bağlayarak kısa süreliğine çekebilirsiniz. Bu şekilde çekme sadece sert zeminli yollarda, kısa süreliğine ve düşük hızlarda uygulanmalıdır.
Direksiyonu çevirmek ve frene basmak için araç içinde bir sürücü bulunmalıdır. Tekerlekler, aktarma organları, akslar, direksiyon sistemi ve fren sistemi iyi durumda olmalıdır.

▶ Çeki kancaları

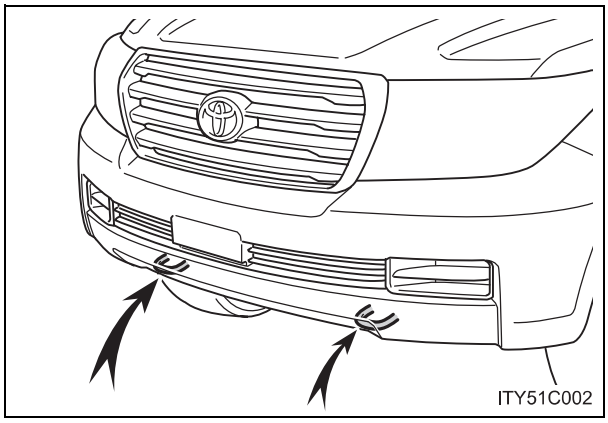

Acil durumlarda araç çekme prosedürü

STEP 1 Motor çalıştırma düğmesini (motorun çalışmadığı) AKSESUAR veya (motorun çalıştığı) KONTAK AÇIK konumuna alınız.

STEP 2 Dört tekerlekten çekiş konumunu “H4”e alınız. (Merkezi diferansiyel kilitli durumda değil)

STEP 3 Aracın yüksekliğini “N” konumuna alınız ve AHC sistemini kapatmak için yükseklik kontrol düğmesine basınız. (bazı modellerde)

STEP 4 Vitesi “N” konumuna alınız.

STEP 5 Park frenini indiriniz.

⚠ DİKKAT

■ Araç çekilirken

- Aracın çekilmesi esnasında son derece dikkatli olmalısınız. Çeki kancalarına ve çekme halatına ya da zincirine aşırı yük bindirebilecek ani kalkışlardan ve sert manevralardan kaçınınız. Aracın çekilmesi esnasında her zaman çevreye ve diğer araçlara dikkat ediniz.
- Aracınızın motoru çalışmıyorken fren ve direksiyon takviyesi de çalışmaz, dolayısıyla direksiyonu çevirme ve frenleme daha zorlaşır.

⚠ UYARI

■ Şanzımanda ciddi hasar oluşmasını engellemek için

- Tekerlekler yerle temas halindeyken aracı kesinlikle çekmeyiniz.
- Aracınızı çekerken sadece ön çeki kancalarını kullanınız.

Askı tipi çekici ile araç çekme

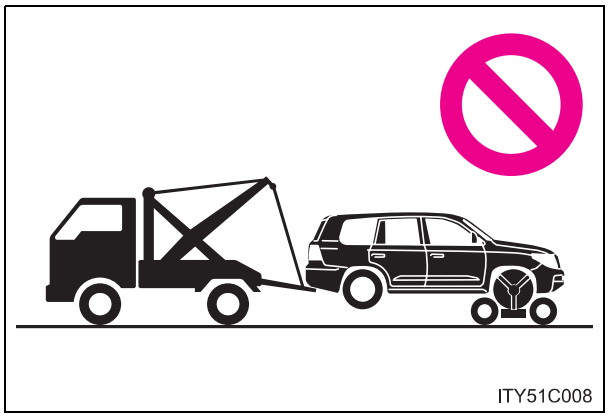

⚠ UYARI

■ Araç gövdesinin hasar görmesini önlemek için

Askı tipi çekici ile ne önden, ne de arkadan aracınızı çekmeyiniz.

Çekici kamyonla aracı çekme

▶ Önden

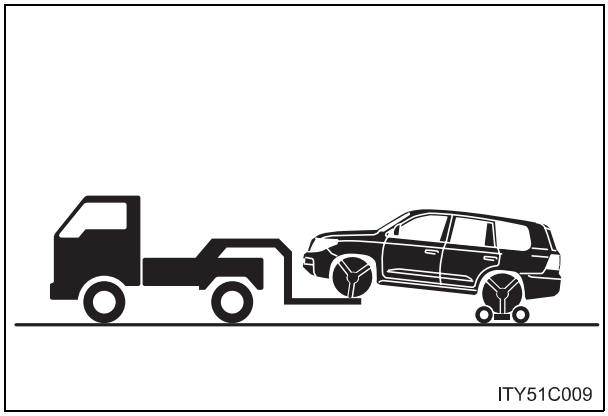

Arka tekerleklerin altında bir çekme römorku kullanınız.

▶ Arkadan çekme:

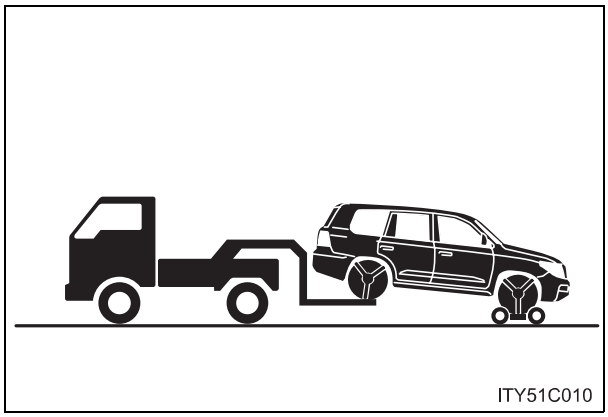

Ön tekerleklerin altında bir çekme römorku kullanınız.

⚠ UYARI

■ **Şanzımanda ciddi hasar oluşmasını engellemek için**

Tekerlekler yerle temas halindeyken aracı kesinlikle çekmeyiniz.

■ **Aracınızın hasar görmesini önlemek için**

- Motor çalıştırma düğmesi KONTAK KAPALI (OFF) konumunda iken aracınızı çekmeyiniz.
  Direksiyon kilidi sistemi ön tekerlekleri düz konumda tutmak için yeterince güçlü değildir.
- Aracınızı kaldırırken, aracın diğer ucunun yerden yüksekliğinin, çekme için uygun olduğuna emin olunuz. Yeterli yükseklik sağlanamazsa aracınız çekme esnasında zarar görebilir.

Kayar kasalı kurtarıcı ile aracı çekme

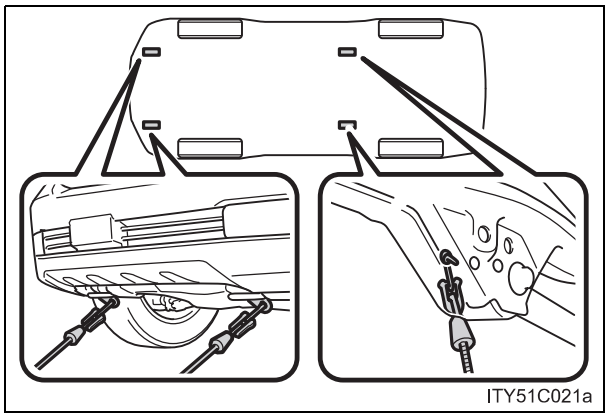
ITY51C021a

Aracınız, kayar kasalı taşıyıcı tarafından çekiliyorsa, şekilde gösterilen yerlerden bağlanması gerekir. Kancaları aracın arka tarafına bağlarken, aracın iç tarafı yönünde bağladığınızdan emin olunuz.

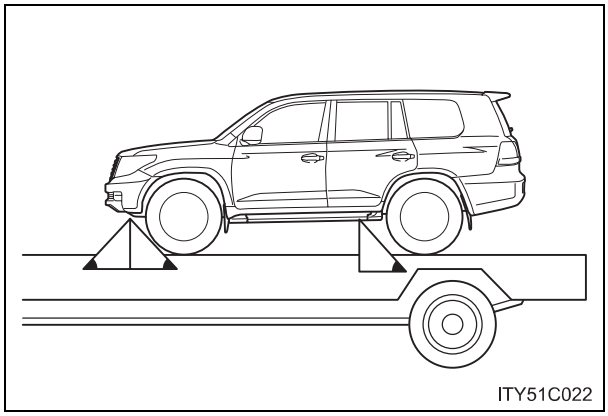
ITY51C022

Aracınızın hareket etmesini engellemek için zincir veya kablo kullanılıyorsa, resimde siyahla gösterilen açıların 45° olması gerekmektedir.

Aracınızı aşırı sıkı bağlamayınız. Aksi takdirde aracınız zarar görebilir.

⚠ UYARI

■ Aracınıza ciddi hasar vermemek için

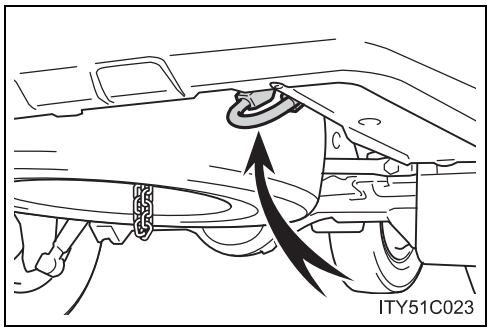
ITY51C023

Arka çeki kancasını kullanmayınız.

Bir arıza olduğunu düşünüyorsanız

Aşağıdaki belirtilerden herhangi birini fark etmeniz, aracınıza ayar veya tamir gerektiği anlamına gelmektedir. En kısa sürede Toyota bayisine başvurunuz.

Görünür belirtiler

- Aracınızın altından sıvı kaçakları
  (Klimadan damlayan yoğuşmuş su normaldir.)
- Patlak görünümlü lastikler veya düzgün olmayan lastik aşınması
- Soğutma sıvısı sıcaklık göstergesinin sürekli normalin üzerinde olması
- Motor yağı göstergesi devamlı normal değerin altında gösteriyor.
- Voltmetre devamlı normal değerden fazla ya da az gösteriyor.

Duyulur belirtiler

- Egzoz sesinde değişiklik olması
- Dönüşlerde lastiklerden aşırı ses gelmesi
- Süspansiyon sisteminden gelen anormal sesler
- Motordan vuruntu sesi gelmesi

Operasyonel belirtiler

- Motorunuzun teklemesi, yığılması veya gürültülü çalışması
- Fark edilebilir derecede güç kaybı
- Frenleme esnasında aracın bir tarafa çekmesi
- Düz bir yolda sürüş esnasında aracın bir tarafa çekmesi
- Frenleme etkinliğinde azalma, yumuşak pedal, tabana çok yakın pedal

Yakıt kesme sistemi (sadece benzinli motorlarda)

Kaza sonrası hava yastığının açılması ya da motorun durması halinde yakıt sızıntı riskini en aza indirmek için yakıt kesme sistemi motora yakıt beslemeyi durdurur.

Sistem devreye girdikten sonra motoru çalıştırmak için aşağıdaki talimatları uygulayınız.

STEP 1 Motor çalıştırma düğmesini AKSESUAR ya da OFF konumuna alınız.

STEP 2 Motoru yeniden çalıştırınız.

⚠ UYARI

■ **Motoru çalıştırmadan önce**

Aracınızın üzerinde bulunduğu zemini inceleyiniz.
Zemin üzerinde yakıt sızıntısı tespit ederseniz, yakıt sistemi hasar görmüştür ve onarım gerekmektedir. Motoru çalıştırmayınız.

Herhangi bir uyarı ışığı yanıyorsa ya da yanıp sönüyorsa, sakin bir şekilde aşağıda belirtilen talimatları uygulayınız. Eğer herhangi bir uyarı ışığı bir süre yandıktan ya da yanıp söndükten sonra söndüyse, bu durum sistemde bir arıza olduğunu göstermez.

Aracınızı hemen durdurunuz. Sürüşe devam edilmesi tehlikeli olabilir.

Aşağıdaki uyarı fren sisteminde arıza olduğunu gösterir. Aracınızı hemen güvenli bir yerde durdurunuz ve Toyota bayisini arayınız.

Uyarı ışığı	Uyarı ışığı/Ayrıntılar
	**Fren sistemi uyarı ışığı (sesli uyarı)*** • Fren hidroliğinde azalma • Frenleme sisteminde arıza Park freni indirilmediğinde de bu uyarı ışığı yanar. Park freni tamamen indirildikten sonra uyarı ışığı sönüyorsa, sistem düzgün çalışıyordur.

*: Çekili park freni sesli uyarısı:

Araç 5 km/s'in üzerine çıktığında uyarı sesi duyulur.

Aracınızı hemen durdurunuz.

Aşağıdaki uyarı ışıkları, aracınızda meydana gelen ve bir kazaya yol açabilecek hasar durumlarını gösterir. Aracınızı hemen güvenli bir yerde durdurunuz ve Toyota bayisini arayınız.

Uyarı ışığı	Uyarı ışığı/Ayrıntılar
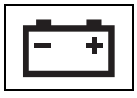	**Akü şarj durumu uyarı ışığı** Aracın akü şarj sisteminde arıza olduğunu gösterir.

Aracınızı hemen muayene ettiriniz.

Aşağıdaki uyarı ışıklarının yanma sebeplerinin araştırılmaması sistemin anormal çalışmasına ve bir kazaya yol açabilir. Aracınızı hemen Toyota bayisine kontrol ettiriniz.

Uyarı ışığı	Uyarı ışığı/Ayrıntılar
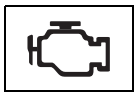	**Motor arızası uyarı ışığı** Aşağıda belirtilen sistemlerde arıza olabileceğini gösterir. •Emisyon kontrol sistemi*; •Elektronik motor kontrol sistemi •Elektronik gaz kelebeği kontrol sistemi •Elektronik otomatik şanzıman kontrol sistemi
	**SRS hava yastığı uyarı ışığı** Aşağıda belirtilen sistemlerde arıza olabileceğini gösterir. •SRS hava yastığı sistemi •Aktif gergili emniyet kemeri sistemi
	**ABS uyarı ışığı** Aşağıda belirtilen sistemlerde arıza olabileceğini gösterir. •ABS sistemi; •Fren destek sistemi
	**Çarpma öncesi güvenlik sistemi uyarı ışığı (bazı araçlarda)** Çarpma öncesi güvenlik sisteminde arıza olduğunu gösterir.

*: Güney Afrika hariç

Düzeltme prosedürlerini uygulayın.

Arızayı gidermek üzere belirtilen işlemleri gerçekleştirdikten sonra uyarı ışığının söndüğünü kontrol ediniz.

Uyarı ışığı	Uyarı ışığı/Ayrıntılar	Düzeltme prosedürü
	**Açık kapı uyarı ışığı** (uyarı sesi)*1 Kapının tam olarak kapanmadığını gösterir.	Bütün kapıların kapatıldığını kontrol ediniz.
	**Düşük yakıt seviyesi uyarı ışığı** Depoda kalan yakıt miktarının 15.0 L veya daha az olduğunu gösterir.	Aracınıza yakıt doldurunuz.
	**Sürücü emniyet kemeri uyarı ışığı (sesli uyarı)***2 Sürücüyü emniyet kemeri takmadığı hususunda uyarır.	Emniyet kemerini bağlayınız.
 (Navigasyon sistemsiz orta panelde)  (Navigasyon sistemli orta panelde)	**Ön yolcu emniyet kemeri uyarı ışığı (sesli uyarı)***2 Ön yolcuyu emniyet kemeri takmadığı hususunda uyarır.	Emniyet kemerini bağlayınız.

Uyarı ışığı	Uyarı ışığı/Ayrıntılar	Düzeltme prosedürü
A/T P	**Vitesin "P" konumuna geçmediği uyarısı ışığı** "Park" mekanizmasının çalışmadığını gösterir.	Dört tekerlek çekiş kontrolünü "H4"'den ya da "L4" 'den başka konuma alınız. (→S. 240)
	**Ana uyarı ışığı** Sesli uyarı veya yanıp sönen uyarı ışığı, ana uyarı sisteminin bir arıza tespit ettiğini gösterir.	Araç bilgi ekranındaki uyarı mesajına göre gerekli talimatları uygulayınız.

*1:Açık kapı sesli uyarısı

Açık kapı sesli uyarısı, bir ya da daha fazla kapı tam kapalı olmadığında duyulur. (Araç hızı 5 km/s ve daha yukarıya çıktığında.

*2:Sürücü ve ön yolcu emniyet kemeri sesli uyarısı:

Sürücünün veya ön yolcunun emniyet kemeri takılı değilse, sesli uyarı devreye girer. Araç 20 km/saat hıza ulaştıktan sonra sesli uyarı devreye girer ve 30 saniye boyunca çalar. Eğer emniyet kemeri hala takılmamışsa, sesli uyarı farklı bir tonda 90 saniye daha çalacaktır.

Aracı kullanırken arıza uyarı ışığı yanarsa

Bazı modellerde yakıt tankı tamamen boş olduğunda, arıza uyarı ışığı yanar. Yakıt tankı boş ise doldurunuz. Uyarı ışığı birkaç sürüşten sonra sönecektir.

Arıza uyarı ışığı sönmez ise, Toyota bayisine başvurunuz.

Düşük hız dört tekerlekten çekiş sistemi gösterge ışığı ya da merkezi diferansiyel kilit gösterge ışığı yanıp sönüyorsa

Belirtilen işlemleri yapınız. (→S. 243)

Belirtilen işlemleri yaptıktan sonra, fren sistemi uyarı ışığı ya da arıza uyarı ışığı yanıyorsa veya düşük hız dört tekerlekten çekiş sistemi gösterge ışığı ya da merkezi diferansiyel kilit gösterge ışığı yanıp sönmeye devam ediyorsa, motorda, fren sisteminde ya da dört tekerlekten çekiş sisteminde arıza olabilir. Bu durumda “H4” ve “L4” modları arasında geçiş yapamayabilirsiniz ve merkezi diferansiyel kilidi devreye girmeyebilir ya da devreden çıkmayabilir. Aracınızı hemen Toyota bayisine kontrol ettiriniz.

Ön yolcu tespit sensörü ve emniyet kemeri uyarı ışığı

- Ön yolcu koltuğuna bagaj konulması durumunda, ön yolcu tespit sensörü koltukta yolcu oturmamasına rağmen uyarı ışığının yanıp sönmesine sebep olabilir.
- Koltuğa yastık konulması durumunda, sensör yolcuyu tespit edemeyebilir. Bu durumda uyarı ışığı düzgün çalışmayabilir.

Uyarı mesajı görünüyorsa

Araç bilgi ekranı, sistem arızalarını, yanlış işlemleri ya da bakım ihtiyacını içeren mesajlar gösterir. Mesaj göründüğünde, mesaja uygun olarak gerekli düzeltme işlemlerini yapınız.

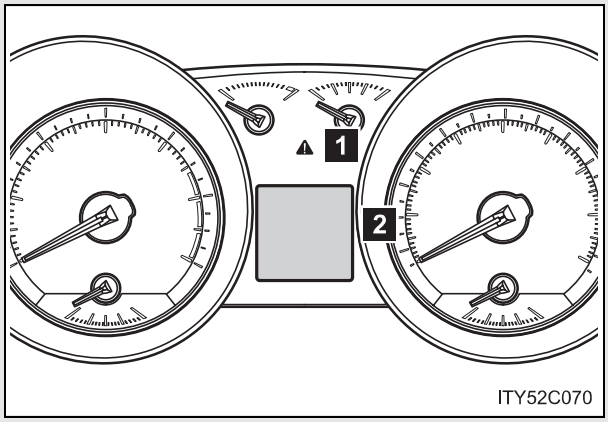

1 Ana uyarı ışığı

Araç bilgi ekranında, mesaj göründüğünde, ana uyarı ışığı yanar ya da yanıp söner.

2 Araç bilgi ekranı

Yapılan işlemlerden sonra, bu mesajlardan herhangi birisi tekrar görünürse, Toyota bayisine başvurunuz.

Mesajlar ve uyarılar

Uyarı ışıkları ve uyarı sesleri meesajın içeriğine göre aşağıdaki gibi çalışırlar. Mesaj, bakım ihtiyacını işaret ediyorsa aracınızı Toyota bayisine götürünüz.

	Sistem uyarı ışığı	Sesli uyarı*	Uyarı
Yanıyorsa	—	Sesler	Sürüşle ilgili bir arıza ya da düzeltme istemi yapılmadığı takdirde tehlike oluşturabilecek önemli durumlarda.
—	Yanar ya da yanıp söner	Sesler	Araç bilgi ekranında görünen sistemde bir arıza olabileceği durumlarda.
Yanıyorsa	—	Duyulmaz	Elektrikli parçalarda bir arıza ya da bakım ihtiyacı olduğu durumlarda.
Yanıp sönüyorsa	—	Duyulmaz	Yanlış bir işlem yapıldığında ya da işlemin doğru olarak nasıl yapılacağını gösterdiği durumlarda.

*: Ilk olarak sesli uyarı devreye girer, araç bilgi ekranında uyarı mesajı ortaya çıkar.

■ **Sistem uyarı ışıkları**

Aşağıda belirtilen durumlarda ana uyarı ışığı yanmaz veya yanıp sönmez. Bunun yerine farklı bir uyarı ışığı yanar veya yanıp söner ve aynı zamanda araç bilgi ekranında uyarı mesajı görüntülenir.

- Frenleme sisteminde arıza
  Fren sistemi uyarı ışığı (kırmızı uyarı ışığı) yanar. (→S. 499)
- ABS fren sisteminde arıza
  ABS uyarı ışığı yanar. (→S. 500)
- Şarj sisteminde arıza
  Şarj sistemi uyarı ışığı yanar. (→S. 499)

■ **Motor yağının değişimi (Sadece dizel motor, Güney Afrika hariç)**

Yağ değiştirme sistemini sıfırladığınızdan emin olunuz.

⚠ UYARI

■ **Motor yağ seviye uyarısı göründüğünde**

Motorun eksik yağ ile çalışması, motora zarar verecektir.

■ **Motor yağ bakım mesajı (Sadece dizel motor, Güney Afrika hariç)**

Uyarı mesajı motor yağı bakım mesajı sıfırlandıktan sonraki tahmini sürüş mesafesi baz alınarak gösterilir.
Sistem motor yağının saflığını göstermez.

Lastiğiniz patladığında

Patlak lastiği çıkarınız ve yerine yedek lastiği takınız.

Aracınızı krikoyla yükseltmeden önce

- Aracınızı sert ve düz bir zeminde durdurunuz.
- Park frenini çekiniz.
- Vites kolunu “P” konumuna alınız.
- Hareket sensörü ve eğim sensörünü kapalı konuma getiriniz (bazı modellerde)
- 4 tekerlekten çekiş (AHC) aktif yükseklik kontrollü süspansiyon sistemini iptal ediniz (bazı modeller). (→S. 230)
- Motoru durdurunuz.
- Dörtlü flaşörü yakınız.

Yedek lastik, kriko ve takımların yerleri

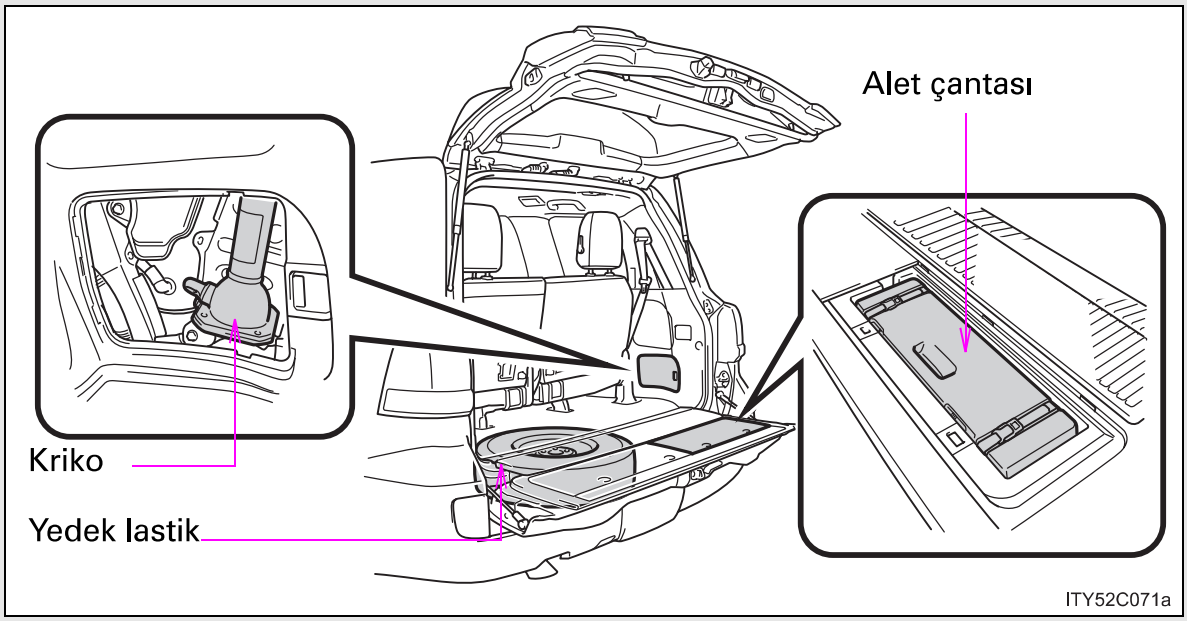

Krikonun yerinden çıkarılması

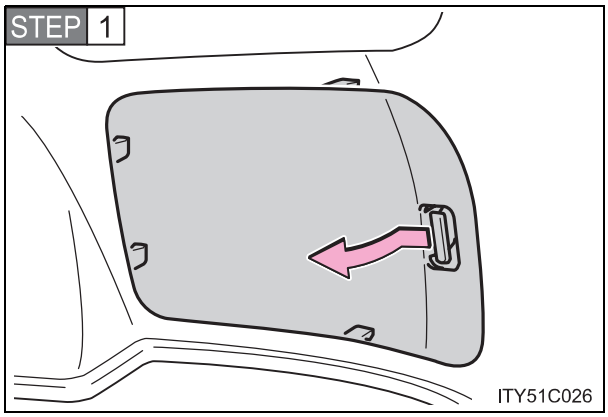

Muhafazayı çıkarınız.

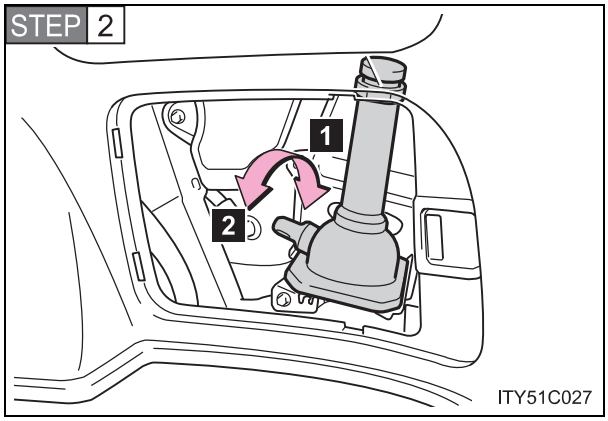

1 Gevşetme

2 Sıkma

Krikoyu gevşetin ve çıkarın.

Takım çantasını dışarı çekin.

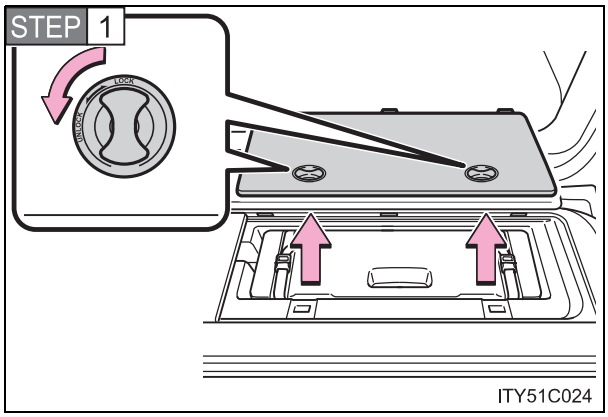

Muhafazayı çıkarınız.

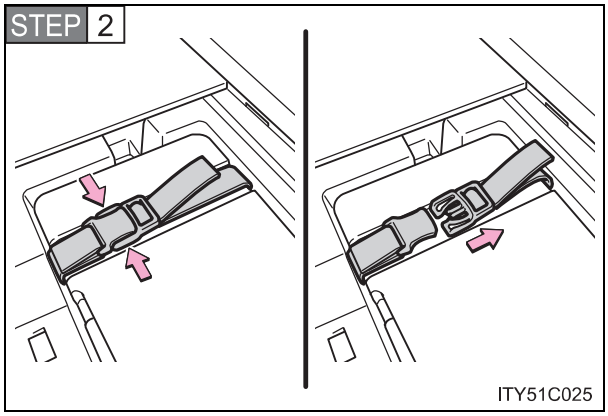

Takım çantasını dışarı alın.

Yedek lastiğin çıkarılması

STEP 1 Kriko parçalarının birleştirilmesi.

Kriko parçalarını alet kutusundan çıkarınız ve aşağıdaki adımları izleyerek birleştiriniz.

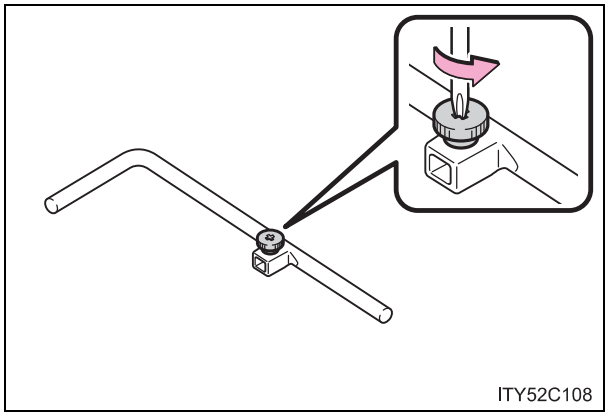

1 Tornavida kullanarak vidayı gevşetiniz.

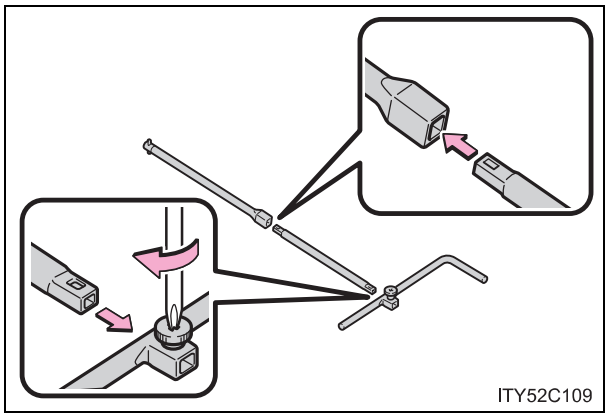

2 Kriko kolunu ve uzatma parçasını birleştiriniz ve vidayı sıkınız.

Vida bağlantısının sıkılığını kontrol ediniz.

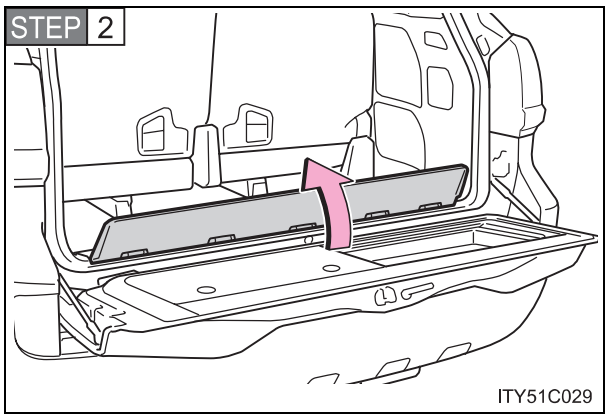

Kapağı açınız.

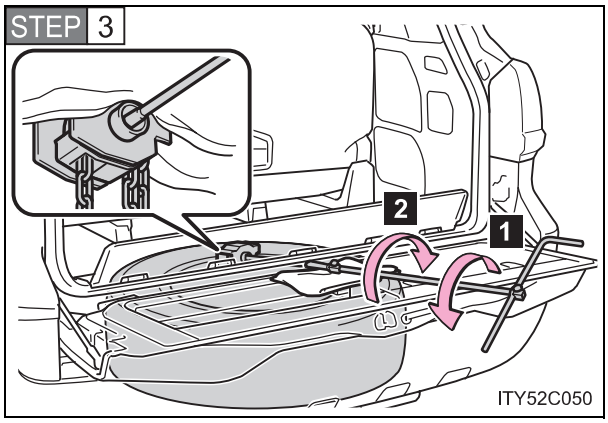

Kriko kolunun uç kısmını aşağıya indirme vidasına geçiriniz.

1 Alçak

2 Kaldırınız

Arka kapıyı korumak için kriko kolunun altına paspas yerleştiriniz.

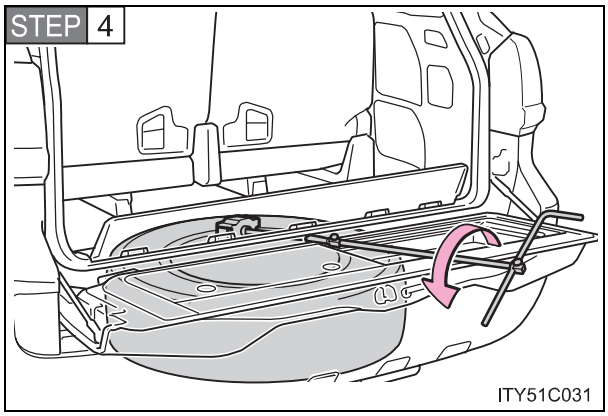

Yedek lastiği tamamen yere indiriniz.

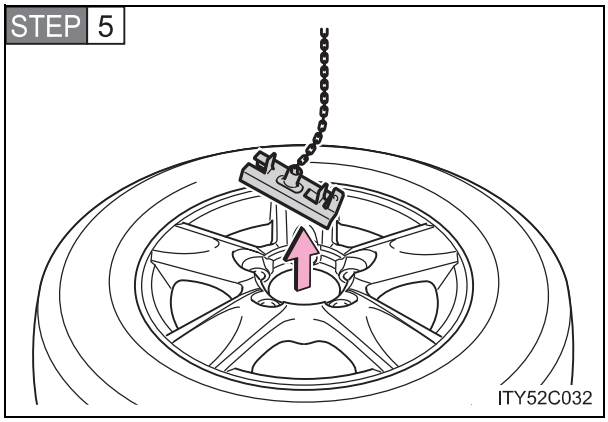

Yedek lastiği çekiniz ve sabitleme braketini çıkarınız.

Patlak lastiğin değiştirilmesi

STEP 1

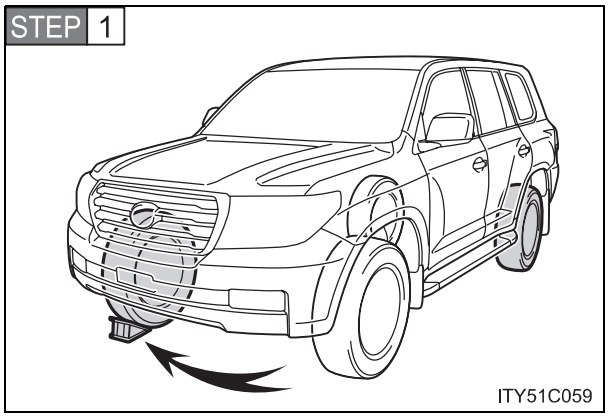

Takoz kullanınız.

Patlak lastik		Takozun konumu
Ön	Sol taraf	Sağ arka lastiğin arkasına
	Sağ taraf	Sol arka lastiğin arkasına
Arka	Sol taraf	Sağ ön lastiğin önüne
	Sağ taraf	Sol ön lastiğin önüne

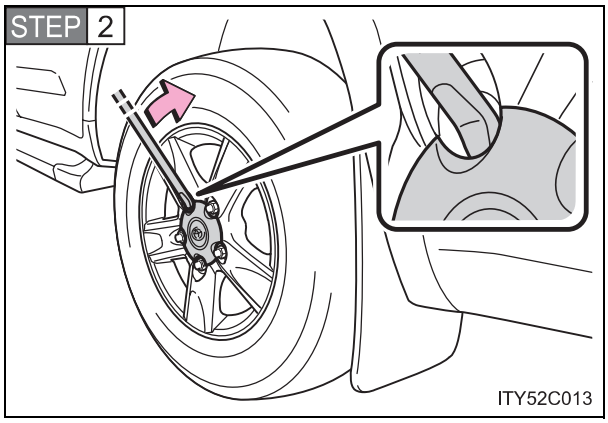

Şekilde gösterildiği gibi bijon anahtarının keskin ucuyla jant kapağını kanırtınız.

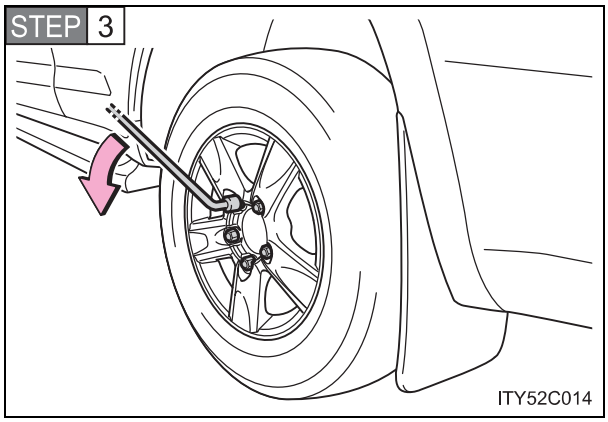

Bijon somunlarını bir miktar gevşetiniz (1 tur).

STEP 4 Kriko parçalarının birleştirilmesi.

Kriko parçalarını alet kutusundan çıkarınız ve aşağıdaki adımları izleyerek birleştiriniz.

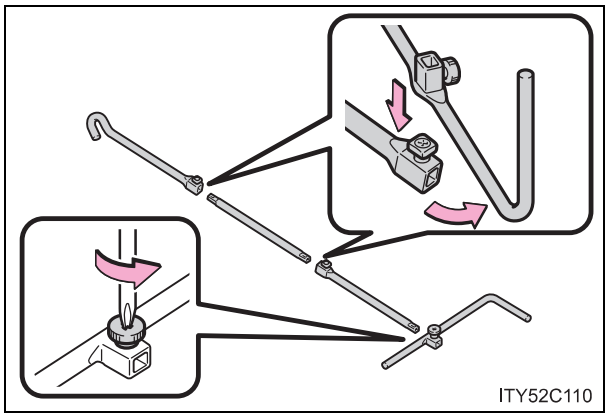

1 Bir tornavida veya kriko kolunun uç kısmını kullanarak cıvataları ve vida bağlantısını gevşetiniz.

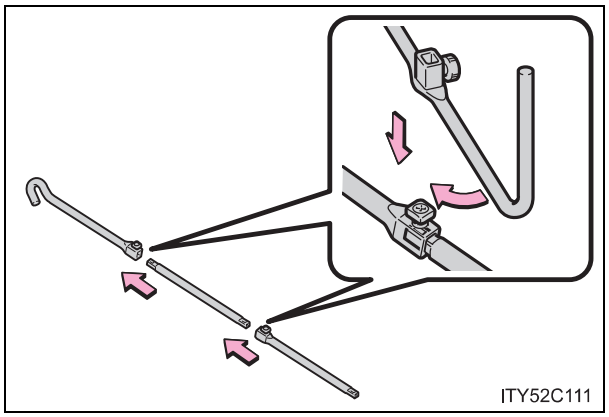

2 Kriko uzatma kolu parçalarını birleştiriniz ve cıvataları sıkınız.

Cıvata bağlantılarının sıkılığını kontrol ediniz.

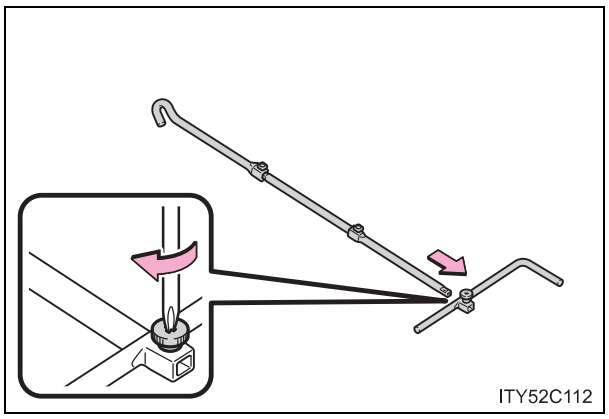

3 Kriko kolunu ve uzatma parçasını birleştiriniz ve vidayı sıkınız.

Vida bağlantısının sıkılığını kontrol ediniz.

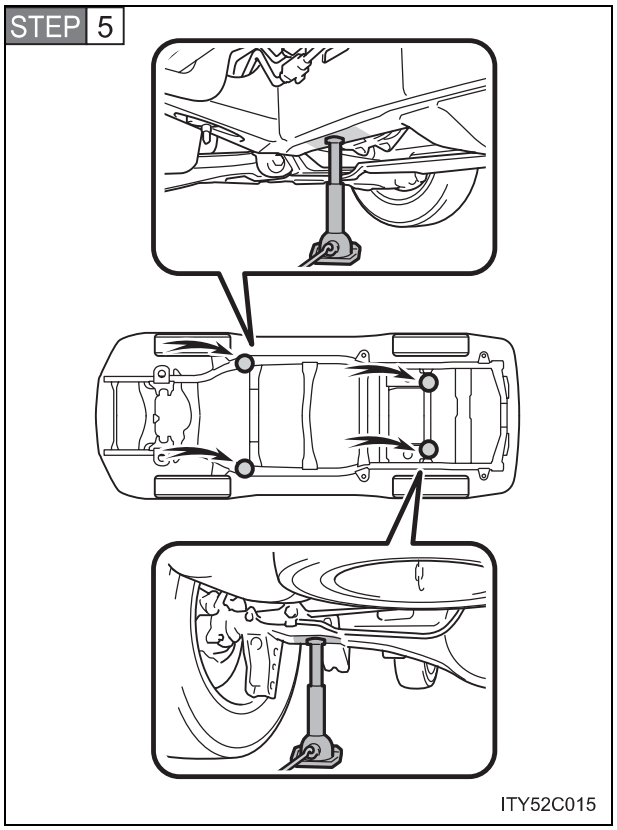

Krikoyu, patlayan lastiğin yerine göre resimde gösterilen kaldırma noktalarından birisinin altına yerleştiriniz.

Ön - Yan şasilerin altına

Arka - Arka aks muhafazasının altına

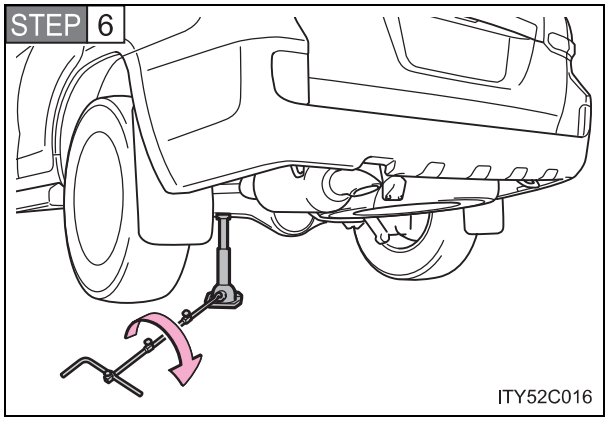

Lastiğin zeminle teması kesilene kadar aracı kaldırınız.

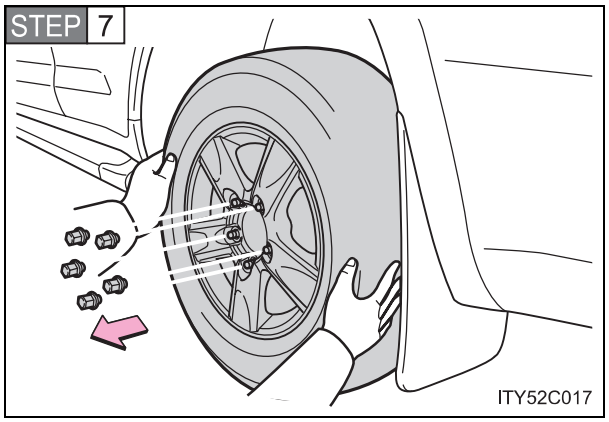

Tüm bijon somunlarını ve lastiği çıkarınız.

Jant yüzeyinde çizik oluşumunu engellemek amacıyla, lastiği zemine jant yüzeyi yukarı bakacak şekilde koyunuz.

Yedek lastiğin takılması

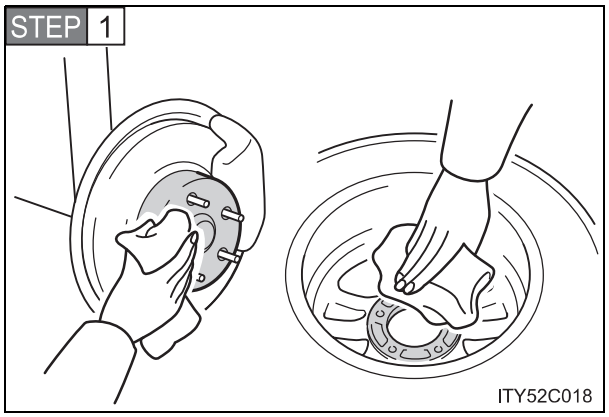

Temas yüzeylerindeki pislikleri ve diğer yabancı maddeleri temizleyiniz.

Temas yüzeylerinde yabancı maddelerin kalması durumunda, araç hareket halindeyken bijon somunları gevşeyebilir ve lastik yerinden çıkabilir.

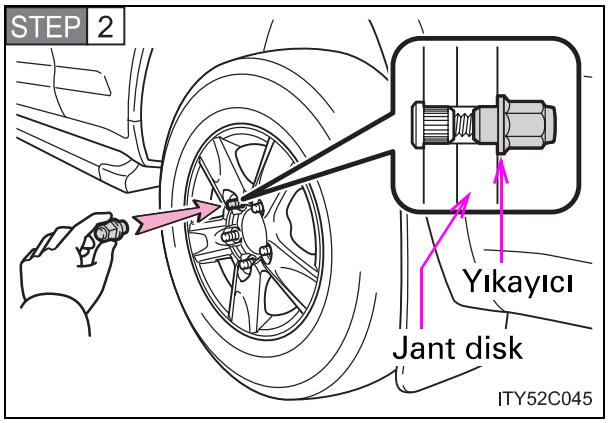

Yedek lastiği yerleştiriniz ve tüm bijonları aynı seviyede elle sıkınız.

Bijon somunlarını, somunların oturma yüzeyi jant diskine temas edene kadar sıkınız.

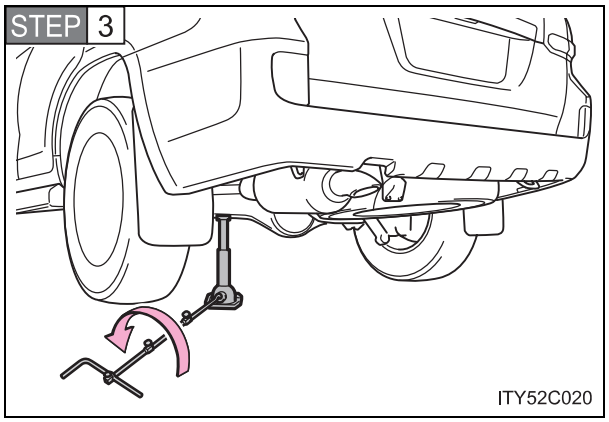

Aracı indiriniz.

STEP 4

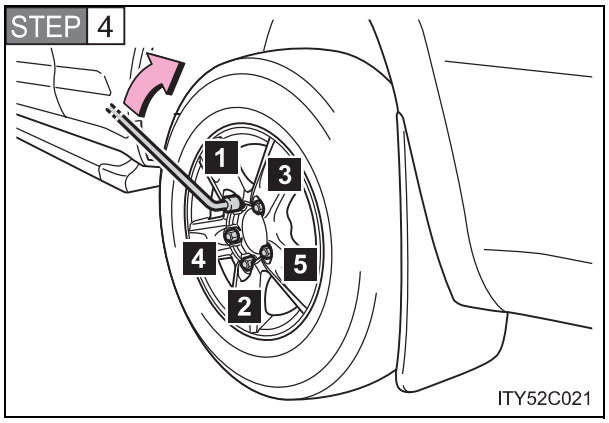

Şekilde gösterilen sırayla her somunu 2 veya 3 defa sıkınız.

Sıkma torku:
131 N•m (13,4 kgf•m, 97 ft•lbf)

STEP 5

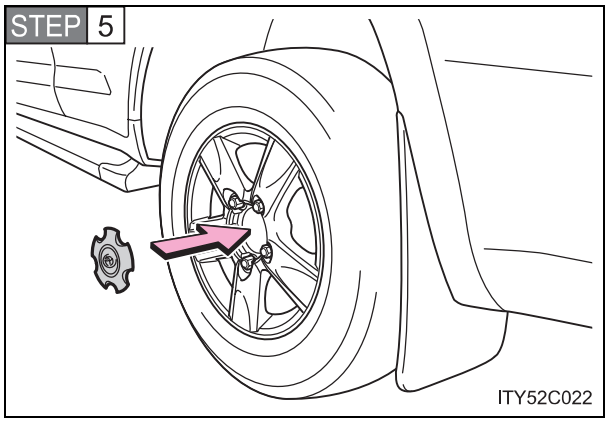

Jant kapağını takınız.

Yedek/patlayan lastiğin yerine yerleştirilmesi, kriko ve takımlar

STEP 1

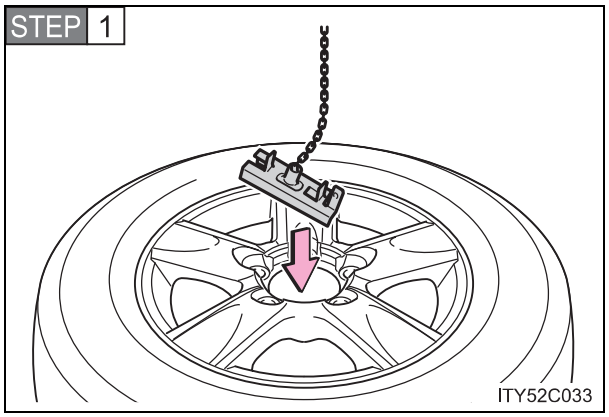

Dış kısmı yukarıya bakacak şekilde lastiği yere koyunuz ve sabitleme braketini yerleştiriniz.

STEP 2 Lastiği kaldırınız.

Kinetik dinamik süspansiyona sahip araçlar: Kaldırırken, lastiği aracın arka tarafına doğru çekiniz. Kaldırdıktan sonra, lastiğin süspansiyon parçalarıyla temas etmediğini gözle kontrol ediniz.

STEP 3 Takımları ve krikoyu sabitleyiniz ve kapakları takınız.

⚠ DİKKAT

■ Krikonun kullanılması

Krikonun yanlış kullanımı sonucu aracın krikodan kayarak düşmesi ciddi yaralanmalara veya ölüme sebep olabilir.

- Krikoyu, lastik değiştirme veya zincir takma ve sökme dışında herhangi bir amaçla kullanmayınız.
- Lastik değiştirirken sadece aracınızla birlikte verilen krikoyu kullanınız. Bu krikoyu başka araçlarda kullanmayınız ve aracınızın lastiklerini değiştirirken diğer krikoları kullanmayınız.
- Krikonun, kriko yuvasına düzgün yerleştiğini her zaman kontrol ediniz.
- Aktif yükseklik kontrol sistemini kapattığınızdan ve motoru durdurduğunuzdan emin olunuz. (4 tekerden AHC-aktif yüksek kontrollü araçlar)
- Vücudunuzun herhangi bir parçasını kriko ile kaldırılan aracın altına sokmayınız.
- Aracınız kriko ile kaldırılmışken motoru çalıştırmayınız.
- Aracın içinde birisi varken aracınızı kaldırmayınız.
- Aracı kaldırırken krikonun altına ya da üzerine herhangi bir nesne koymayınız.
- Aracınızı, lastik değiştirmek için gereken yükseklikten fazla kaldırmayınız.
- Aracın altına girmeniz gerekiyorsa sehpa kullanınız.

Aracı indirirken araç üzerinde veya yakınında çalışanların yaralanmamasına dikkat ediniz.

■ Kriko kolunu kullanınız.

Kriko kolunun uzatma parçalarının beklenmedik bir anda çıkmasını engellemek için, kriko kolunun cıvatalarını yıldız uçlu tornavida kullanarak dikkatlice sıkınız.

⚠ DİKKAT

■ Patlak lastiğin değiştirilmesi

Yaralanma riskini azaltmak için aşağıda belirtilen uyarılara dikkat ediniz.

- Aracın altından çıkarmadan önce, yedek lastiği tamamen indiriniz.
- Jant kapağını elinizle çıkartmaya çalışmayınız. Jant kapağı ile çalışırken, beklenmedik kişisel yaralanmalara engel olmak için dikkat ediniz.
- Tekerlekler değiştirildikten sonra bijon somunlarının en kısa sürede 131 N•m (13,4 kgf•m, 97 ft•lbf) torkla sıkılmasını sağlayınız.
  Belirtilen uyarıların dikkate alınmaması, somunların gevşemesine ve tekerleğin yerinden çıkmasına sebep olabilir. Bu durum, ciddi yaralanmalarla veya ölümle sonuçlanacak bir kazaya yol açabilir.
- Araç hareket halindeyken yerinden çıkabileceğinden, hasarlı jant kapaklarını kullanmayınız

■ Bijon somunlarını takarken

Konik uç içeri gelecek şekilde bijon somunlarını taktığınızdan emin olunuz. (→S. 456)

⚠ UYARI

■ Patlak bir lastikle aracınızı sürmeyiniz.

Patlak bir lastikle sürüşe devam etmeyiniz.
Aracınızı kısa bir mesafe sürmek dahi, jant ve lastikte onarımı olanaksız hasara sebep olabilir.

■ Patlayan lastiği yerleştirirken

Lastik ile aracın alt kısmının arasına bir şey sıkışmadığından emin olunuz.

Motorunuz çalışmıyorsa

Çalıştırma talimatlarına uymanıza (→S. 181) ya da direksiyon kilidini açmanıza rağmen (→S. 183) motor hala çalışmıyorsa aşağıda belirtilen hususları teyit ediniz.

■ **Marş motoru normal çalışmasına rağmen aracınızın motoru çalışmıyorsa.**

Problemin kaynağı aşağıda belirtilenlerden birisi olabilir.

- Yakıt deposunda yeterli miktarda yakıt bulunmayabilir.
  Benzinli motor: Aracınıza yakıt doldurunuz.
  Dizel motor: (→S. 535)
- Aracınızın motoru boğulmuş olabilir. (benzinli motor)
  Çalıştırma talimatlarına uygun şekilde aracınızı tekrar çalıştırmayı deneyiniz. (→S. 181)
- Motor blokaj sisteminde (immobilizer) bir arıza olabilir. (→S. 112)

■ **Marş motoru yavaş dönüyorsa, tavan lambaları ve farlar zayıf yanıyorsa veya korna çalmıyor ya da kısık sesle çalıyorsa**

Problemin kaynağı aşağıda belirtilenlerden birisi olabilir.

- Akü boşalmış olabilir. (→S. 528)
- Akü kutup bağlantıları gevşemiş ya da paslanmış olabilir.

■ **Marş motoru dönmüyorsa.**

Açık devre ya da sigorta gibi elektriksel bir nedenle marş sistemi çalışmıyor olabilir. Buna rağmen, bazı durumlarda aracınızın motorunu geçici olarak çalıştırmak mümkün olabilir. (→S. 521)

■ **Marş motoru dönmüyorsa, tavan lambaları ve farlar yanmıyorsa veya korna çalmıyorsa**

Problemin kaynağı aşağıda belirtilenlerden birisi olabilir.

- Akü kutup bağlantılarından teki ya da ikisi birden ayrılmış olabilir.
- Akü boşalmış olabilir. (→S. 528)
- Direksiyon kilit sisteminde bir arıza olabilir.

  Eğer sorunu gideremiyorsanız veya tamir talimatlarını bilmiyorsanız, Toyota bayisine başvurunuz.

Acil çalıştırma fonksiyonu

Motor çalıştırma düğmesi çalışmasına rağmen aracınızın motoru çalışmıyorsa, motoru geçici olarak çalıştırmak için aşağıda belirtilen talimatları uygulayınız.

STEP 1 Park frenini çekiniz.

STEP 2 Vitesi “P” konumuna alınız.

STEP 3 Motor çalıştırma düğmesini ACCESSORY (AKSUSUAR) moduna alınız.

STEP 4 Fren pedalına sıkıca basarak motor çalıştırma düğmesini 15 saniye kadar basılı tutunuz.

Yukarıda belirtilen adımları uyguladığınızda motoru çalıştırabilseniz bile sistem arızalı olabilir. Aracınızı Toyota bayisine muayene ettiriniz.

Vites kolu P konumundan çıkarılamazsa

Fren pedalına bastığınız halde vites kolu değişmiyorsa, vites kolu kilitleme sisteminde bir sorun olabilir (Bu sistem, vites kolunun kazara hareketini engelleme amaçlıdır). Aracınızı hemen Toyota bayisine kontrol ettiriniz.

Vites kolunun değiştirilmesini sağlamak için acil durum müdahalesi olarak aşağıda belirtilen talimatları uygulayınız.

STEP 1 Park frenini çekiniz.

STEP 2 Motor çalıştırma düğmesini ACCESSORY (AKSESUAR) moduna alınız.

STEP 3 Fren pedalına basınız.

STEP 4

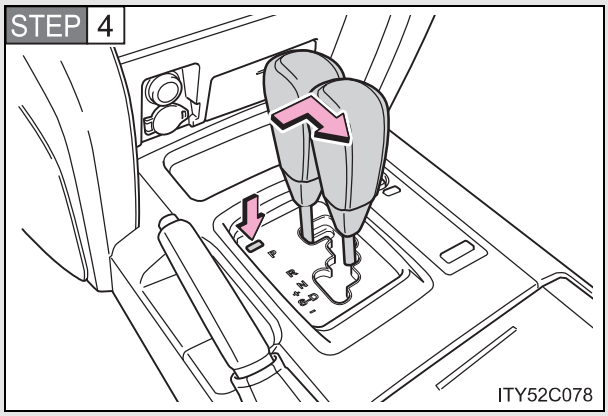

"SHIFT LOCK" düğmesine basınız.

Düğmeye basılıyken vites kolu değiştirilebilir.

Anahtarlarınızı kaybederseniz

Eğer anahtarınızı kaybederseniz, Toyota bayisi diğer anahtarı ya da anahtar numarası plakasını kullanarak size yeni bir anahtar yapabilir.

Arka kapı açılmazsa

Arka kapı açma tutamağı çalışmazsa, arka kapı açma sisteminde arıza olabilir. Aracınızı hemen Toyota bayisine götürünüz.
Arka kapının içeriden açılabilmesi için acil durum müdahalesi olarak aşağıda belirtilen talimatları uygulayınız.

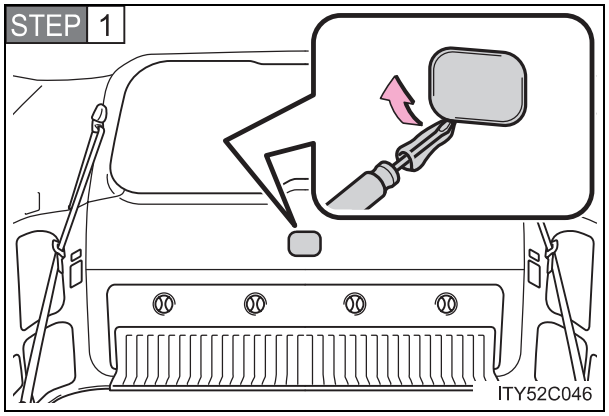

Arka kapı döşemesindeki kapağı çıkarınız.

Çizilmesini önlemek için bez kullanınız.

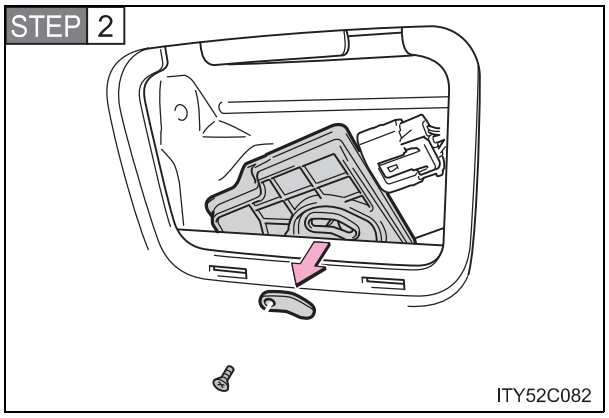

Kapağı ve vidayı çıkarınız.

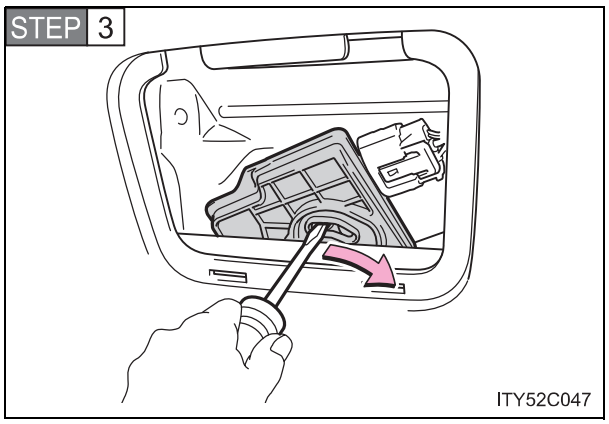

Arka kapı motoruyla kolu itip arka kapıyı açınız.

Elektronik anahtar düzgün çalışmazsa

Elektronik anahtar ve araç arasındaki iletişim kesildiğinde (→S. 42) veya pilinin bitmesi sebebiyle elektronik anahtar kullanılamadığında akıllı giriş ve çalıştırma sistemi ve uzaktan kumanda kullanılamaz. Bu durumda, aşağıdaki talimatlar uygulanarak kapılar açılabilir ya da motor çalıştırılabilir.

Kapıların mekanik anahtar ile kilitlenmesi ve kilitlerin açılması

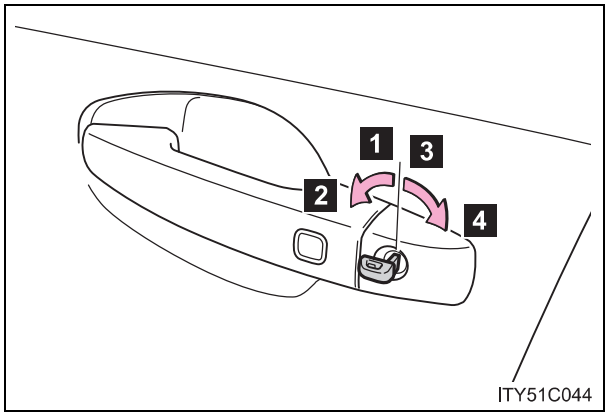

Mekanik anahtarı kullanarak (→S. 36) aşağıdaki çalışmalar yapılabilir:

1 Tüm kapıları kilitler

2 Camları/açılır tavanı kapatır *(çeviriniz ve tutunuz)

3 Tüm kapı kilitlerini açar

4 Camları/açılır tavanı açar *(çeviriniz ve tutunuz)

*:Bu ayarın, Toyota yetkili servisinizde uyarlanması gerekir.

Alarm devrede ise, uyarı sesi duyulacaktır. (→S. 119)

Motor çalıştırma düğmesi modunun değiştirilmesi ve motorun çalıştırılması

STEP 1 Vites kolunu “P” konumuna alınız ve frene basınız.

STEP 2

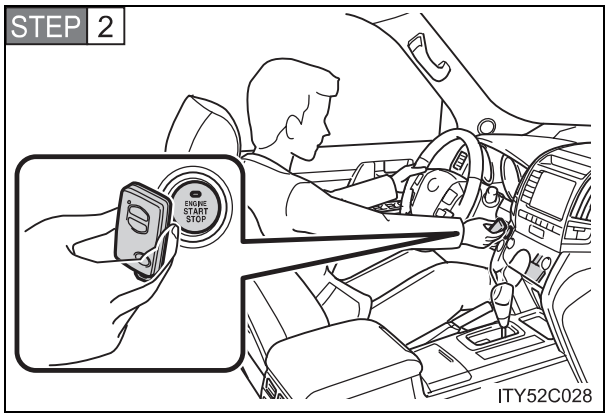

Elektronik anahtarın Toyota amblemi bulunan tarafını motor çalıştırma düğmesine dokundurunuz.

Elektronik anahtar motor çalıştırma (ENGINE START STOP) düğmesine dokundurulurken kapılardan herhangi biri kapalı ve açıksa, çalıştırma sistemi anahtarı algılayamaz ve uyarı sesi duyulur.

STEP 3 Motor çalıştırma düğmesi modlarının değiştirilmesi: Sesli uyarı çalıştıktan sonra 5 saniye içerisinde, fren pedalını bırakınız ve motor çalıştırma düğmesine basınız. Düğmeye her basıldığında mod değişir. (→S. 182)

Aracın çalıştırılması: Sesli uyarı çalıştıktan sonra 5 saniye içerisinde fren pedalını basılı tutarak motor çalıştırma düğmesine basınız.

Motor çalıştırma düğmesinin hala çalıştırılamadığı durumlarda Toyota bayisine başvurunuz.

Motorun durdurulması

Vites kolunu "P" konumuna alınız ve normal bir durumda motoru durdurmak için yaptığınız gibi motor çalıştırma düğmesine basınız.

Anahtar pilinin değiştirilmesi

Bu işlem geçici müdahale olduğu için elektronik anahtar pilinin bittiğinde hemen değiştirilmesi tavsiye edilir. (→S. 460)

Sesli uyarı

Kapıların kilitlenmesi için mekanik anahtarın kullanılması, alarm sistemini devreye almaz.
Alarm sistemi devredeyken kapılar mekanik anahtar ile açıldığında alarm çalabilir. (→S. 119)

Akü boşaldığında

Aracınızın aküsü boşaldığında motoru çalıştırmak için aşağıda belirtilen işlemler uygulanabilir.
Toyota bayisini arayabilirsiniz.

Bir set takviye kablosuyla, 12 voltluk aküyle çalışan bir başka araçtan yararlanarak Toyota'nızı çalıştırmak için aşağıda belirtilen adımları izleyiniz.

STEP 1 Takviye kablolarının bağlanması

▶ Benzinli motor

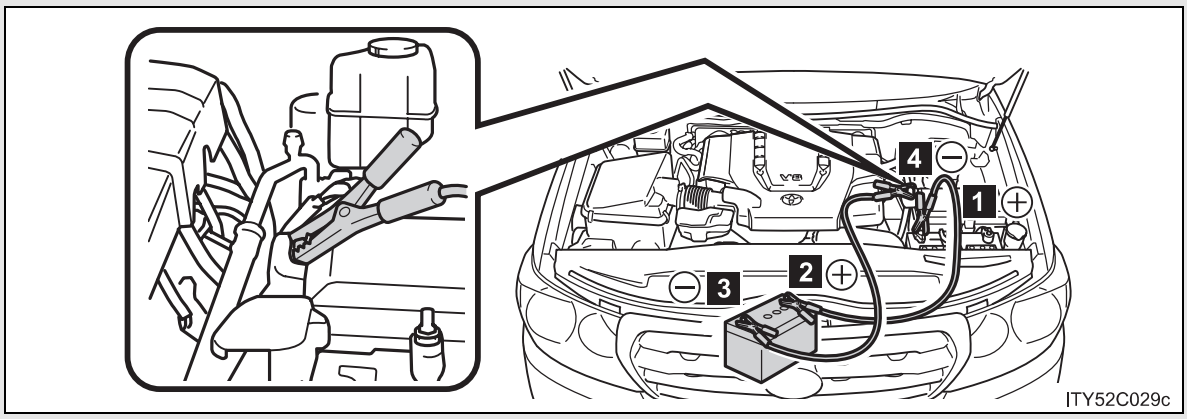

▶ Dizel motor

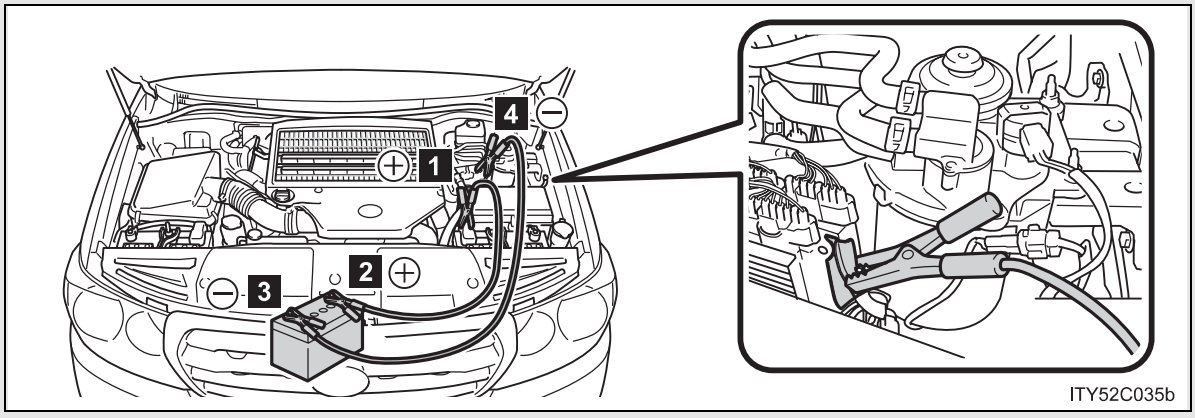

1 Aracınızın aküsünün pozitif (+) kutup başı

2 Diğer araç aküsünün pozitif (+) kutup başı

3 Diğer araç aküsünün negatif (-) kutup başı

4 Takviye kablosunu şasilemek için aracınıza resimde gösterildiği gibi bağlayınız.

STEP 2 Diğer aracı çalıştırınız. Aracın motor devrini hafifçe arttırınız ve araç aküsünün şarj olması için gereken yaklaşık 5 dakika süresince bu motor devrini koruyunuz.

STEP 3 Motor çalıştırma düğmesi KONTAK KAPALI modundayken, kapılardan herhangi birini açınız ve kapatınız.

STEP 4 Diğer araç çalışmaya devam ederken Toyota'nızın motor çalıştırma düğmesini KONTAK AÇIK konumuna getiriniz ve sonra aracınızın motorunu çalıştırınız.

STEP 5 Aracınızın motoru çalıştıktan sonra takviye kablolarını bağladığınızın aksi sırasıyla çıkarınız.

Motor çalıştıktan sonra en kısa sürede aracınızı Toyota bayisine muayene ettiriniz.

Akü boşaldığında motorun çalıştırılması

Aracı ittirerek veya hareket ettirerek çalıştırmak mümkün değildir

Akünün boşalmasının önlenmesi

- Motoru durdurduğunuzda müzik sistemini kapatınız ve farları söndürünüz.
- Yoğun trafik gibi aracınızı uzun süreli olarak düşük hızlarda kullanıyorsanız, çalışmakta olan gereksiz elektrikli parçaları kapatınız.

⚠ DİKKAT

Akü kaynaklı yangınların ve patlamaların önlenmesi

Aküden sızan yanıcı gazların kazara tutuşmasını önlemek için aşağıdaki uyarıları dikkate alınız.

- Takviye kablosunun doğru kutup başına bağlandığından veya bağlanması gereken kutup başı dışında herhangi bir kısımla temas halinde olmadığından emin olunuz.
- Takviye kablolarının "+" ve "-" kutuplarla temas etmesine izin vermeyiniz.
- Akü yakınında açık alev bulundurmayınız, sigara içmeyiniz, kibrit ya da çakmak yakmayınız.

⚠ DİKKAT

■ Akü ile ilgili uyarılar

Aküde zehirli ve tahriş edici asitli elektrolit bulunurken içerisindeki plakalar kurşun ve kurşun bileşikleri barındırmaktadır. Aküyle çalışırken aşağıda belirtilen uyarılara dikkat ediniz.

- Aküyle çalışırken her zaman güvenlik gözlüğü takınız ve akü sıvısının (asit) deriyle, kıyafetlerle veya araç gövdesiyle temas etmemesine dikkat ediniz.
- Akünün üzerine eğilmeyiniz.
- Akü sıvısının ciltle veya gözle temas etmesi durumunda, etkilenen bölgeyi hemen bol suyla yıkayınız ve tıbbi müdahale yaptırınız.
  Tıbbi müdahale yapılana kadar etkilenen bölgeye ıslak sünger ya da bez uygulayın.
- Akü desteğine, kutup başlarına ya da diğer akü parçalarına temas ederseniz her zaman ellerinizi yıkayınız.
- Çocukları aküden uzak tutunuz.

⚠ UYARI

■ Takviye kablolarıyla çalışırken

Takviye kablolarını bağlarken ya da sökerken, soğutma fanı ve tahrik kayışı gibi hareketli parçalara dolanmamasına dikkat ediniz.

Soğutma sıvısı sıcaklığı aşırı artarsa

Motor aşırı ısınırsa:

STEP 1 Aracınızı güvenli bir yerde durdurunuz ve klima sistemini kapatınız.

STEP 2 Motor kaputunun altından duman gelip gelmediğini gözleyiniz.

Duman görürseniz:

Motoru durdurunuz. Duman azaldıktan sonra dikkatlice kaputu açınız ve daha sonra aracı çalıştırınız.

Duman görmezseniz:

Motoru çalışır halde bırakınız ve dikkatlice motor kaputunu kaldırınız.

STEP 3 Soğutma fanının çalışıp çalışmadığını kontrol ediniz.

Fan çalışıyorsa:

Motor soğutma sıvısı göstergesi düşmeye başlayana kadar bekleyiniz ve daha sonra motoru durdurunuz.

Fan çalışmıyorsa:

Motoru acilen durdurunuz ve Toyota bayisini arayınız.

STEP 4

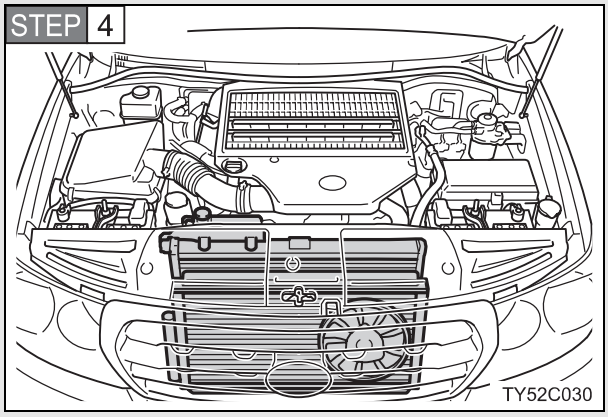

Motor yeterince soğuduktan sonra soğutma sıvısı seviyesini ve radyatör peteğinde kaçak olup olmadığını kontrol ediniz.

Motor bölümü kapağının sökülmesi gerekiyorsa: →S. 438

STEP 5

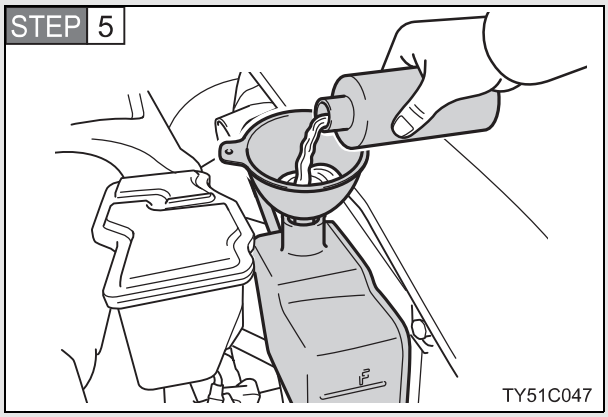

Gerekiyorsa motor soğutma sıvısına ekleme yapınız.

Motor soğutma sıvısı yoksa acil durumlarda su eklenebilir. (→S. 549)

Aracınızı en kısa sürede en yakın Toyota bayisine götürünüz.

Aşırı ısınma

Aşağıda belirtilen durumlardan herhangi birisi aracınızda aşırı ısınmanın belirtisi olabilir.

- Motor soğutma sıvısı göstergesi kırmızı bölgeye geçerse veya aracınızda güç kaybı hissederseniz.
- Motor kaputunun altından duman geliyorsa.

⚠ DİKKAT

■ Motor kaputunu açıp motor bölmesini incelerken ortaya çıkabilecek kaza veya yaralanmaları önlemek için

- Duman kaputun altından geliyorsa, duman azalmadan kaputu açmayınız. Motor bölümü çok sıcak olabilir ve yanmayla sonuçlanacak ciddi yaralanmalara sebep olabilir.
- Aracınızın motoru çalışırken, ellerinizi ve giysilerinizi hareketli fan ve kayışlardan uzak tutunuz.
- Motor ve radyatör sıcakken, soğutma sıvısı depo kapağını gevşetmeyiniz.
  Basınç altındaki soğutma sıvısı ve buharın fışkırması sonucu ciddi şekilde yaralanabilirsiniz.

⚠ UYARI

■ Motor soğutma sıvısı eklerken

Soğutma sıvısı eklemeden önce motorun soğumasını bekleyiniz.
Soğutma sıvısını yavaşça ekleyiniz. Sıcak motora soğuk soğutma sıvısı eklenmesi motorun zarar görmesine sebep olabilir.

Yakıtın bitmesi nedeniyle motorunuz çalışmıyorsa:

STEP 1 Aracınıza yakıt doldurunuz.

STEP 2

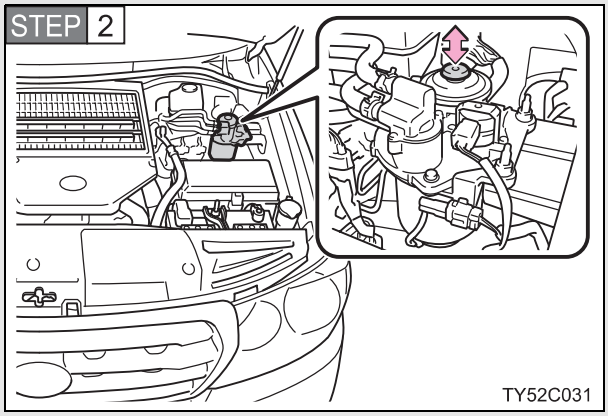

Yakıt sisteminin havasını almak için sertleşene kadar el pompasına basınız.

STEP 3 Motoru çalıştırınız. (→S. 181)

Belirtilen adımları uygulamanıza rağmen motor hala çalışmıyorsa, 10 saniye kadar bekledikten sonra 2. ve 3. adımları yeniden deneyiniz. Motor hala çalışmıyorsa, Toyota bayisine başvurunuz.

Motoru çalıştırdıktan sonra düzenli çalışana kadar gaz pedalına hafifçe basınız.

⚠ UYARI

■ **Motoru yeniden çalıştırırken**

Aracınıza yakıt doldurmadan ve el pompasını çalıştırmadan marşa basmayınız. Aksi takdirde motor ve yakıt sistemi hasar görebilir.

Eğer aracınız saplanırsa

Aracınızın çamura veya kara saplanması ya da lastiklerin patinaj yapması durumunda aşağıda belirtilen talimatları uygulayınız.

STEP 1 Motoru durdurunuz. Park frenini çekiniz ve vitesi "P" konumuna alınız.

STEP 2 Saplanmış haldeki lastiğin etrafındaki çamur, kar veya kumu temizleyiniz.

STEP 3 Çekişi sağlamak için lastiklerin altına tahta veya taş gibi malzemeler yerleştiriniz.

STEP 4 Motoru yeniden çalıştırınız.

STEP 5 VSC sistemini iptal etmek (→S. 251)

STEP 6 Vites kolunu "D" ya da "R" konumuna alınız ve aracı hareket ettirmek için dikkatlice gaza basınız.

⚠ DİKKAT

■ Saplanan aracı kurtarırken

Saplandığı yerden çıkarmak için aracınızı ileri geri sallamadan önce çevresinin boş olduğundan emin olunuz. Aksi takdirde aracınızın, yakınında bulunan diğer araçlara, nesnelere veya kişilere çarpmasına sebep olabilirsiniz. Ayrıca aracınız saplandığı yerden kurtulduğu anda aniden ileriye ya da geriye doğru fırlayabilir. Fazlasıyla dikkat gösteriniz.

■ Vites kolu konumunu değiştirirken

Gaz pedalına basılı haldeyken vites değiştirmemeye dikkat ediniz.
Bu durum, beklenmedik ani hızlanmalara neden olabilir ve ciddi yaralanma veya ölümle sonuçlanabilecek bir kazaya yol açabilir.

⚠ UYARI

■ Şanzımanın ve diğer parçaların hasar görmesini önlemek için

- Motorun devrinin yükselmesini ve tekerleklerin patinaj yapmasını önleyiniz.
- Belirtilen talimatları uygulamanıza rağmen araç saplandığı yerden çıkamıyorsa, aracınızın çekilmesi gerekebilir.

Aracınızı acil bir durumda durdurmak gerekirse

Sadece, normal yollarla aracınızın durdurulması mümkün olmadığı şartlarda aracınızı aşağıdaki prosedürü takip ederek durdurunuz.

STEP 1 Fren pedalına sürekli ve sıkıca her iki ayağınızla basınız.

Pedalı devamlı pompalamayın bu durum aracın yavaşlama eforunu artıracaktır.

STEP 2 Vites kolunu "N" konumuna alınız.

▶ Vites kolu N konumuna alınırsa

STEP 3 Yavaşladıktan sonra, aracınızı güvenli bir yerde durdurunuz.

STEP 4 Motoru durdurunuz.

▶ Vites kolu "N" konumuna geçmezse

STEP 3 Aracın hızını mümkün olduğunca azaltabilmek için her iki ayağınızla fren pedalına basmaya devam ediniz.

STEP 4

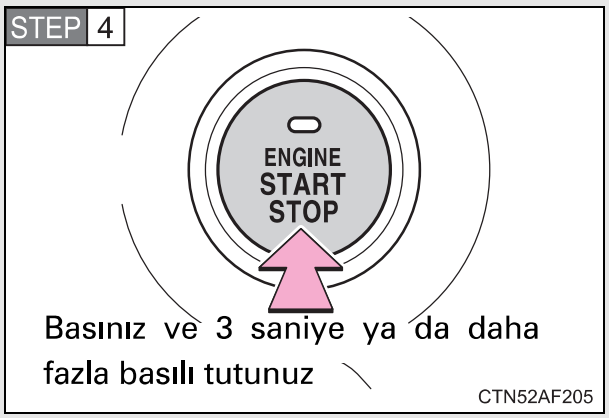

Basınız ve 3 saniye ya da daha fazla basılı tutunuz

CTN52AF205

Motoru durdurmak için, Motor çalıştırma düğmesine 3 saniye veya daha fazla basınız ve basılı tutunuz.

STEP 5 Aracınızı güvenli bir yerde durdurunuz.

⚠ DİKKAT

■ Araç sürüş esnasında motor durdurulacak olursa

Frenler ve direksiyon için destek kaybolacak, fren pedalı sertleşecek, direksiyon simidi dönüşlerde ağırlaşacaktır. Motoru durdurduktan sonra mümkün olduğunca yavaşlamaya çalışınız.

Teknik özellikler 6

6-1. Teknik özellikler

Bakım bilgileri (yakıt, yağ seviyesi, vb). 540

Yakıt bilgisi..... 556

6-2. Kişiselleştirme

Kişiselleştirilebilen donanımlar 559

6-3. Sıfırlama

Sıfırlama yapılan konular 563

Boyutlar ve ağırlıklar

Aracın boyu		4.950 mm (194.9 inç)
Aracın genişliği		1970 mm (77.6 inç)
Aracın yüksekliği*		1910 mm (75.2 inç)
Dingil mesafesi		2850 mm (112.2 inç)
İz mesafesi	Ön	1640 mm (64.6 inç)
	Arka	1635 mm (64.4 inç)
Aracın brüt ağırlığı		3300 kg (7275 lb.)
İzin verilen azami dingil ağırlıkları	Ön	1630 kg (3593 lb.)
	Arka	1950 kg (4299 lb.)
Çeki demiri yükü		140 kg (309 lb.)
Römork kapasitesi	Fren donanımlı	3500 kg (7716 lb.)
	Fren donanımsız	750 kg (1653.5 lb.)

*: Yüksüz araç

Aracın tanımlanması

Araç şasi numarası

Araç şasi numarası (VIN) aracınızın yasal kimliğidir. Bu, Toyota'nızın temel kimlik numarasıdır. Aracınızın resmi kayıtlarında kullanılır.

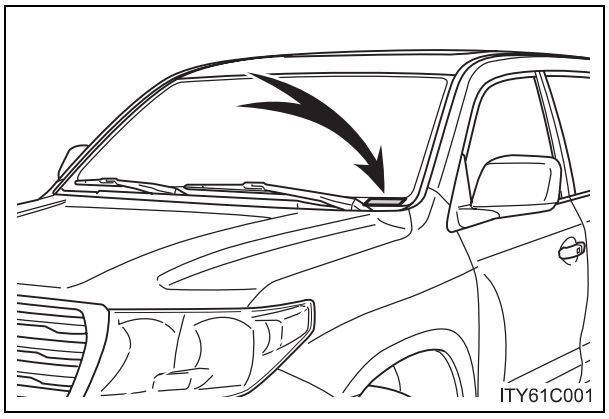

Bu numara gösterge panelinin sol üst kısmında bulunmaktadır.

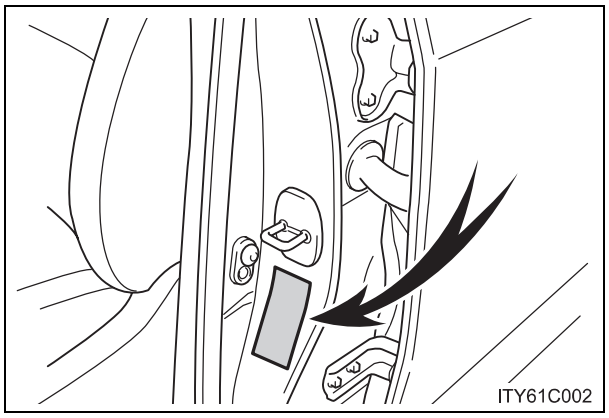

Bu numara aynı zamanda üretici firma etiketi üzerinde de yazılıdır.

■ Motor numarası

Motor numarası gösterildiği gibi motor bloğuna basılmıştır.

▶ 2UZ-FE motor

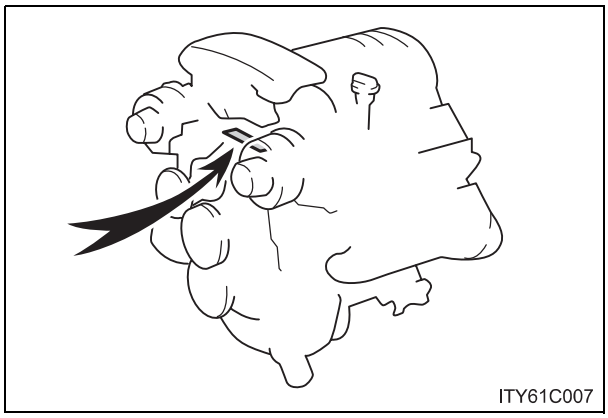

▶ 1VD-FTV motor

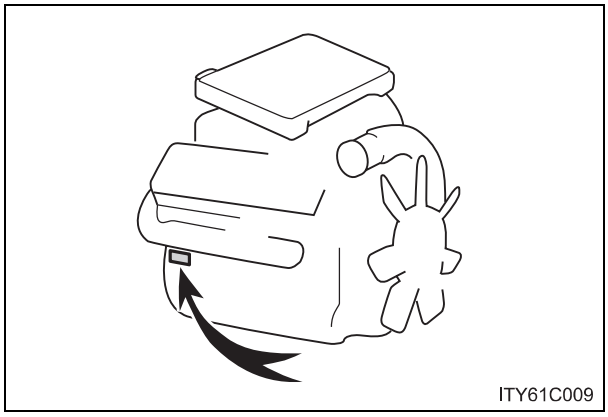

Motor

▶ Benzinli motor

Model	2UZ-FE
Tip	8 silindirli V tip, 4 zamanlı, benzinli
Çap ve strok	94,0 x 84,0 mm (3.70 x 3.31 inç)
Silindir hacmi	4664 cm^3 (284.5 cu.inç)
Supap boşluğu (motor soğukken)	Emme: 0.15 — 0.25 mm (0.006 — 0.010 inç) Egzoz: 0.25 — 0.35 mm (0.010 — 0.014 inç)
Tahrik kayışı gerginliği	Otomatik ayarlama

▶ Dizel motor

Model	1VD-FTV motor
Tip	8 silindirli V tip, 4 zamanlı, dizel (turboşarjlı)
Çap ve strok	86.0 x 96.0 mm (3.39 x 3.78 inç)
Silindir hacmi	4.461 cm^3 (272,2 cu.inç)
Supap boşluğu (motor soğukken)	Otomatik ayarlama
Tahrik kayışı gerginliği	Otomatik ayarlama

Yakıt

▶ Benzinli motor

Yakıt tipi	EU bölgesi: Sadece Avrupa standardı EN228'e uygun kurşunsuz benzin EU bölgesi hariç: Sadece kurşunsuz benzin
Oktan numarası	95 veya üzeri
Yakıt deposu kapasitesi (Referans)	Deponuzun kapasitesi 93 litredir.

▶ Dizel motor

Yakıt tipi	EU bölgesi: Avrupa standardı EN590'a uygun dizel yakıtı. EU bölgesi hariç: 50 ppm ya da daha düşük kükürt içeren dizel yakıtı
Setan numarası	48 veya üzeri
Yakıt deposu kapasitesi (Referans)	Deponuzun kapasitesi 93 litredir.

Yağlama sistemi

Yağ kapasitesi boşaltma ve doldurma (referans) Benzinli motor	▶ Filtreli 6,2 L ▶ Filtresiz 5,7 L
▶ Dizel motor	▶ Filtreli 9,2 L ▶ Filtresiz 8,2 L

■ Motor yağı seçimi

Toyota aracınızda “Toyota Orijinal Motor Yağı” kullanınız. Toyota, aracınızda “Toyota Orijinal Motor Yağı” kullanmanızı önerir. Eşdeğer kalitede başka motor yağı kullanabilirsiniz.

▶ Benzinli motor

Yağ sınıfı:

5W-30 ve 10W-30:

API sınıfı SL “Energy-Conserving”, SM “Energy-Conserving” veya ILSAC çok sınıflı motor yağı

15W-40 ve 20W-50

API sınıfı SL veya SM çok sınıflı motor yağı

Önerilen viskozite (SAE):

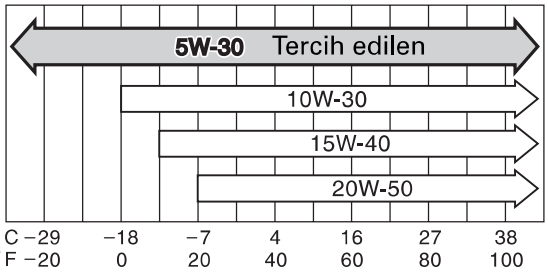

Bir sonraki yağ değişimi öncesi önerilen sıcaklık aralığı

ITNOIL061

Soğuk havada çalıştırmak ve yakıt ekonomisi sağlamak için Toyota araçlara üretim sırasında SAE 5W-30 yağ ile doldurulur.

Eğer çok düşük sıcaklıklarda SAE 10W-30 ya da daha kalın bir motor yağı kullanacak olursanız motorunuzu çalıştırırken zorlukla karşılaşabileceğiniz için SAE 5W-30 yağ tavsiye edilmektedir.

Yağ viskozite sınıflamasındaki 5W bölümü, yağın soğukta çalışma özelliğini gösterir. W harfinden önceki rakam ne kadar küçük olursa, soğuk hava şartlarında motoru çalıştırmanız o kadar kolay olacaktır.

Yağ viskozite sınıflamasındaki 30 bölümü, yağın çalışma şartlarındaki viskozitesini gösterir. Yüksek hızlarda veya aşırı yük altında çalışma durumlarında yüksek viskoziteli yağ kullanımı daha uygun olabilir.

Yağ etiketlerinin okunması:

API tescilli marka işaretlerinden biri ya da ikisi, kullanacağınız yağı seçmenizde size yardımcı olmak için bazı yağ kutularının üzerinde yer almaktadır.

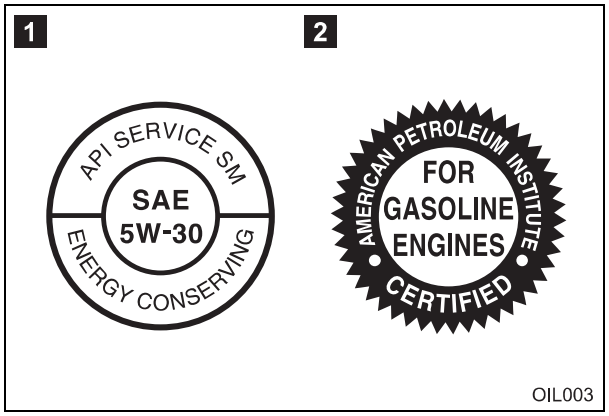

1 API Service Sembolü

Üst kısım: API (Amerikan Petrol Enstitüsü) (SM) yağın kalitesini gösterir.

Orta kısım: The SAE viskozitesini (SAE 5W-30) gösterir.

Alt kısım: “Energy-Conserving” yazısı, yağın yakıt tasarrufu sağlama özelliğine sahip olduğunu ifade etmektedir.

2 ILSAC Sertifikası İşareti

ILSAC (Uluslararası Yağ Standartları ve Tescil Komitesi) sertifika işareti yağ kutularının ön yüzünde yer almaktadır.

▶ Dizel motor

Yağ sınıfı:

ACEA B1, API CF-4 veya CF

(API CE veya CD de kullanabilirsiniz.)

Önerilen viskozite (SAE):

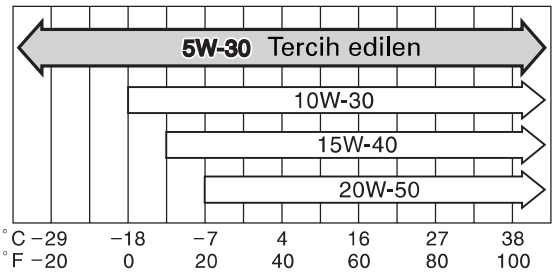

Bir sonraki yağ değişimi öncesi önerilen sıcaklık aralığı

ITNOIL061

Soğuk havada çalıştırmak ve yakıt ekonomisi sağlamak için Toyota araçlara üretim sırasında SAE 5W-30 yağ ile doldurulur.

Eğer çok düşük sıcaklıklarda SAE 10W-30 ya da daha kalın bir motor yağı kullanacak olursanız motorunuzu çalıştırırken zorlukla karşılaşabileceğiniz için SAE 5W-30 yağ tavsiye edilmektedir.

Yağ viskozite sınıflamasındaki 5W bölümü, yağın soğukta çalışma özelliğini gösterir. W harfinden önceki rakam ne kadar küçük olursa, soğuk hava şartlarında motoru çalıştırmanız o kadar kolay olacaktır.

Yağ viskozite sınıflamasındaki 30 bölümü, yağın çalışma şartlarındaki viskozitesini gösterir. Yüksek hızlarda veya aşırı yük altında çalışma durumlarında yüksek viskoziteli yağ kullanımı daha uygun olabilir.

Soğutma sistemi

<table>
<tr><td colspan="3">Kapasite (Referans)</td></tr>
<tr><td colspan="2">2UZ-FE motor</td><td>▶ Arka ısıtıcılı
16,9 L
▶ Arka ısıtıcısız
14,1 L</td></tr>
<tr><td rowspan="2">1VD-FTV motor</td><td>Güçlü ısıtıcı bulunan</td><td>▶ Arka ısıtıcılı
18,0 L
▶ Arka ısıtıcısız
15,2 L</td></tr>
<tr><td>Güçlü ısıtıcı bulunmayan</td><td>▶ Arka ısıtıcılı
17,6 L
▶ Arka ısıtıcısız
14,8 L</td></tr>
<tr><td colspan="2">Soğutma sıvısı tipi:</td><td>Aşağıda belirtilenlerden birini kullanınız.
•Toyota Uzun Ömürlü Soğutma Sıvısı (Toyota Super Long Life Coolant)
•Benzeri uzun ömürlü melez organik asit teknolojisine sahip yüksek kaliteli etilen glikol esaslı silikat aminant, nitrat ve bor içermeyen soğutma sıvısı
Sadece su kullanmayınız.</td></tr>
</table>

Ateşleme sistemi (sadece benzinli motor)

Buji Ürün Boşluk	 DENSO SK20R11 NGK IFR6A11 DENSO 1.1 mm (0.043 inç) NGK 1.1 mm (0.043 inç)

⚠ UYARI

İridyum uçlu bujiler

Sadece iridyum uçlu buji kullanınız. Motor ayarı esnasında boşluk ayarı yapmayınız.

Elektrik sistemi

Akü 20°C'deki özgül ağırlık:	 1.250 — 1.290 Tam şarjlı 1.160 — 1.200 Yarı şarjlı 1.060 — 1.100 Boşalmış
Şarj değerleri Hızlı şarj Yavaş şarj	 15 A maksimum 5 A maksimum

Diferansiyel

Yağ kapasitesi Ön Arka	 Deponuzun kapasitesi 1,90 litredir. Deponuzun kapasitesi 4.20 litredir.
Yağ tipi ve viskozitesi	Toyota Orijinal Diferansiyel Yağı LT 75W-85 GL-5 veya eşdeğeri

Toyota aracınızda üretim sırasında "Toyota Orijinal Diferansiyel Dişli Yağı" kullanılmıştır.
Toyota onaylı "Toyota Orijinal Diferansiyel Dişli yağı" ya da yukarıdaki özelliklere sahip eşdeğerini kullanınız. Detaylı bilgi için Toyota bayisine başvurunuz.

Otomatik şanzıman

Sıvı kapasitesi (Referans)	Benzinli motor	Deponuzun kapasitesi 10.9 litredir.
	Dizel motor	Deponuzun kapasitesi 11,8 litredir.
Hidrolik tipi		Toyota Genuine ATF WS

Sıvı kapasitesi referans değeridir. Değiştirme gerekli olursa Toyota bayisine başvurunuz.

⚠ UYARI

■ Otomatik şanzıman sıvı tipi

Toyota Orijinal ATF WS yağının dışında yağ kullanmak, vites değişim kalitesinde azalmaya, titreşim beraberinde şanzımanın kilitlenmesine ve şanzımanın hasarlanmasına yol açabilir.

Transfer

Yağ kapasitesi	Deponuzun kapasitesi 1.45 litredir.
Yağ tipi*	Toyota Orijinal Transfer Dişli yağı LF veya eşdeğeri
Önerilen yağ viskozitesi	SAE75W

*: Toyota aracınızda üretim sırasında “Toyota Orijinal Transfer Dişli Yağı LF” kullanılmıştır. Toyota onaylı “Toyota Orijinal Transfer Dişli yağı LF” kullanınız. Detaylı bilgi için Toyota bayisine başvurunuz.

Frenler

Pedal boşluğu *1 Soldan direksiyonlu araç Sağdan direksiyonlu araç	 92 mm (3.6 inç) Min. 93 mm (3.7 inç) Min.
Pedal boşluğu	1 — 6 mm (0.04 — 0.24 inç)
Park freni kolu hareketi *2	5 — 7 klik
Hidrolik tipi	SAE J1703 veya FMVSS No.116 DOT 3

*1: Motor çalışır durumdayken pedala 490 N'luk (50 kgf) kuvvetle basıldığındaki pedal boşluğu

*2: Park freni kolunun 200 N’luk (20.4 kgf) kuvvetle çekildiğindeki hareketi

Şasi gresleri

Kardan milleri İstavroz Kayıcı çatalı	Lityum bazlı tekerlek rulman gresi NLGI No.2 Molibden-disulfat lityum bazlı şasi gresi, NLGI No.2 veya lityum bazlı şasi gresi, NLGI No.2

Direksiyon

Boşluk	30 mm'den az (1.18 inç)
Hidrolik direksiyon sıvısı tipi	DEXRON® II ya da III

Süspansiyon (4 tekerden AHC-aktif yüksek kontrollü araçlar)

Hidrolik tipi	Süspansiyon sıvısı AHC

Lastikler ve jantlar

<table>
<tr><td>Lastik boyutu</td><td colspan="3">285/50R20 112V, 285/60R18 116V, 285/65R17 116H</td></tr>
<tr><td rowspan="3">▶ 285/50R20

Lastik hava basıncı (Önerilen soğuk lastik hava basıncı)</td><td>Araç hızı</td><td>Ön lastikler kPa (kgf/cm ^{2} veya bar, psi)</td><td>Arka lastikler kPa (kgf/cm ^{2} veya bar, psi)</td></tr>
<tr><td>160 km/ saat üzeri</td><td>240 (2.4, 35)</td><td>260 (2.6, 38)</td></tr>
<tr><td>160 km/ saat ve altı</td><td>240 (2.4, 35)</td><td>240 (2.4, 35)</td></tr>
<tr><td rowspan="2">▶ 285/60R18, 285/65R17

Lastik hava basıncı (Önerilen soğuk lastik hava basıncı)</td><td colspan="2">Ön lastikler kPa (kgf/ cm ^{2}veya bar, psi)</td><td>Arka lastikler kPa (kgf/cm ^{2}veya bar, psi)</td></tr>
<tr><td colspan="2">240 (2.4, 35)</td><td>240 (2.4, 35)</td></tr>
<tr><td>Jant boyutu</td><td colspan="3">20 × 8 1/2J, 18 × 8J, 17 × 8J</td></tr>
<tr><td>Bijon somunu torku</td><td colspan="3">131 N•m (13,4 kgf•m, 97 ft•lbf)</td></tr>
</table>

Sertifika

Bu araca takılı olan lastikler, Hindistan standartları IS 15633 koşullarını karşılamaktadır ve Merkezi Motorlu Taşıt Kuralları (CMVR) 1989 kapsamında belirtilen yeni kural 95 koşulları ile uyumludur..

Aydınlatma ampulleri

	Aydınlatma ampulleri	W	Tip
Dış görünüm	Farlar Kısa farlar Uzun farlar	 55 60	 A B
	Ön sinyal lambaları	21	D
	Ön konum lambaları	5	D
	Ön sis farları	51	C
	Yan sinyal lambaları	5	D
	Arka sinyal lambaları	21	D
	Geri vites lambası	16	D
	Arka sis lambaları	21	D
	Plaka lambaları	5	D
İç Görünüm	Ön tavan lambası	8	D
	Arka tavan lambası Arka okuma lambalı Arka okuma lambasız	 8 8	 D F
	Ön okuma lambası	8	D
	Arka okuma lambaları	8	D
	Makyaj lambaları	2	E
	Kapı açık lambası	5	D
	Torpido gözü lambası	1.2	D

A: H11 halojen ampul
B: HB3 halojen ampuller
C: HB4 halojen ampuller
D: Kama uçlu ampuller
E: Tek uçlu ampuller
F: Çift uçlu ampuller

Yakıt bilgisi

▶ 2UZ-FE motor	EU bölgesi: Yalnızca Avrupa standardı EN228'e uygun kurşunsuz benzin kullanınız. Yüksek motor performansı için oktan sayısı 95 ya da üzeri olan kurşunsuz benzin kullanınız. EU bölgesi hariç: Yalnızca kurşunsuz benzin kullanınız. Yüksek motor performansı için oktan sayısı 95 ya da üzeri olan kurşunsuz benzin kullanınız.
▶ 1VD-FTV motor	EU bölgesi: Yalnızca Avrupa standardı EN590'a uygun dizel yakıt kullanınız. EU bölgesi hariç: 50 ppm ya da daha düşük kükürt içeren, setan sayısı 48 ya da üzeri olan dizel yakıtı kullanınız.

Kurşunsuz benzin için depo doldurma deliği

Yanlış yakıt dolumunu engellemek için, depo doldurma deliği sadece kurşunsuz benzin pompasının ağzına uyacak şekilde tasarlanmıştır.

Toyota'nızla yabancı ülkelerde seyahat etmeyi planlıyorsanız

Düşük kükürt içeren dizel yakıtı bulunmayabilir. Yakıt bulunup bulunmadığını lütfen Toyota bayisine danışınız.

Motorunuz vuruntu yaparsa

- Toyota bayisine danışınız.
- Hızlanma sırasında ve rampa çıkarken kısa süreli hafif bir vuruntu duyabilirsiniz. Bu endişe edilecek bir durum değildir.

⚠ UYARI

Yakıt kalitesiyle ilgili uyarı

- Uygun olmayan yakıt kullanmayınız. Uygun olmayan yakıt kullanmak motora zarar verecektir.
- Benzinli motor: Kurşunlu benzin kullanmayınız.
  Kurşunlu benzin kullanılması, üç yollu katalitik konvertörün verimini kaybetmesine ve emisyon kontrol sisteminin düzgün çalışmamasına sebep olacaktır.
- Dizel motor: 50 ppm'den daha yüksek kükürt içeren dizel yakıtı kullanmayınız.
  Yüksek kükürt içeren dizel yakıtı kullanımı motora zarar verebilir.

⚠ UYARI

- Benzinli motor (EU bölgesi): “E50” veya “E85” adı altında satılan bioetanol yakıtı yüksek miktarda etanol ihtiva ettiği için kullanılamaz. Bu yakıtın kullanımı aracın sistemine zarar verir. Eğer emin değilseniz Toyota bayisine başvurunuz.
- Benzinli motor (EU bölgesi dışında): “E50” veya “E85” adı altında satılan bioetanol yakıtı yüksek miktarda etanol ihtiva ettiği için kullanılamaz. Aracınız maksimum % 10 etanol ihtiva eden benzin karışımıyla çalışır. % 10’dan daha fazla etanol ihtiva eden (E10) aracınızın yakıt sistemine zarar verir. Yakıt özellikleri ve kalitesi garanti edilen kaynaklardan aracınızı doldurduğunuzdan emin olunuz. Eğer emin değilseniz Toyota bayisine başvurunuz.
- Dizel motor (EU bölgesi): “B30” veya “B100” adı altında satılan FAME (Fatty Acid Methyl Ester) yakıtı yüksek miktarda FAME ihtiva ettiği için kullanılamaz. Bu yakıtın kullanımı aracın sistemine zarar verir. Eğer emin değilseniz Toyota bayisine başvurunuz.
- Dizel motor (EU bölgesi dışında): “B30” veya “B100” adı altında satılan FAME (Fatty Acid Methyl Ester) yakıtı yüksek miktarda FAME ihtiva ettiği için kullanılamaz. Aracınız maksimum % 5 biodizel FAME (B5) ihtiva eden dizel karışımıyla çalışır. % 5’ten daha fazla FAME ihtiva eden (B5) aracınızın yakıt sistemine zarar verir. Yakıt özellikleri ve kalitesi garanti edilen kaynaklardan aracınızı doldurduğunuzdan emin olunuz. Eğer emin değilseniz Toyota bayisine başvurunuz.

Kişiselleştirilebilir özellikler

Aracınızda tercihlerinize göre kişiselleştirebileceğiniz birçok elektronik özellik bulunur. Özel ekipman gerektiren kişiselleştirmeler, Toyota bayisi tarafından yapılabilir.

Kişiselleştirilen fonksiyonlarla birlikte bazı fonksiyon ayarları da değişebilir. Toyota bayisine başvurunuz.

İşlem	Fonksiyon	Varsayılan ayar	Kişiselleştirme ayarı
Uzaktan kumanda kontrolü (→S. 53)	Uzaktan kumanda kontrolü	ON (açma)	OFF (kapama)
	Çalışma sinyali (Dörtlü flaşörler)	ON (açma)	OFF (kapama)
	Kapı açık uyarı fonksiyonu (araç kilitlendiğinde)	ON (açma)	OFF (kapama)
	Kilit açma işlemi	Bütün kapıların kilitleri bir aşamada açılır	Sürücü kapısının kilidi bir aşamada, bütün kapıların kilitleri iki aşamada açılır.
	Kilitler açıldıktan sonra kapı açılmazsa, otomatik kapı kilitleme sistemi devreye girmeden önce geçen	30 saniye	60 saniye
			120 saniye
Kapının kilitlenmesi(→S. 39)	Anahtar kullanarak kilidin açılması	Bütün kapıların kilitleri bir aşamada açılır	Sürücü kapısının kilidi bir aşamada, bütün kapıların kilitleri iki aşamada açılır.

İşlem	Fonksiyon	Varsayılan ayar	Kişiselleştirme ayarı
Elektrikli camlar (→S. 101)	Mekanik anahtar ile (kapatma)	OFF (kapama)	ON (açma)
	Mekanik anahtar ile (açma)	OFF (kapama)	ON (açma)
	Uzaktan kumanda ile (kapatma)	OFF (kapama)	ON (açma)
	Uzaktan kumanda ile (açma)	OFF (kapama)	ON (açma)
	Akıllı giriş sistemi	OFF (kapama)	ON (açma)
Otomatik aydınlatma kontrol sistemi (→S. 202)	Işık sensörü hassasiyeti	Seviye 3	Seviye 1 ile 5
Aydınlatma (→S. 389)	Farlar sönmeden önceki süre	15 saniye	7.5 saniye
			30 saniye
	Motor çalıştırma düğmesi KONTAK KAPALI moduna geldikten sonraki çalışma	ON (açma)	OFF (kapama)
	Kapı kilitleri açıldığındaki çalışma	ON (açma)	OFF (kapama)
	Elektronik anahtar ile araca yaklaştığınız zamanki çalışma (iç aydınlatma anahtarı kapı konumunda)	ON (açma)	OFF (kapama)

İşlem	Fonksiyon	Varsayılan ayar	Kişiselleştirme ayarı
Açılır tavan (→S. 105)	Mekanik anahtar ile çalışması*1	OFF (kapama)	ON (açma)
	Mekanik anahtar ile çalışması	Açma ve kapama	Sadece açma
			Sadece kapama
	Kapı anahtarı kullanıldığında komponentlerin çalışması	Sadece kayma	Sadece kaldırma
	Uzaktan kumanda ile çalışması*2	OFF (kapama)	ON (açma)
	Uzaktan kumanda ile çalışması	Açma ve kapama	Sadece açma
			Sadece kapama
	Uzaktan kumanda kullanıldığında komponentlerin çalışması	Sadece kayma	Sadece kaldırma
	Akıllı giriş sistemi*3	OFF (kapama)	ON (açma)

*1:Elektrikli camların mekanik anahtar ile kumanda özelliği ON (açma) olarak değiştirildiğinde açılır tavan ayarı değişebilir.

*2:Elektrikli camların uzaktan kumanda ile kumanda özelliği ON (açma) olarak değiştirildiğinde açılır tavan ayarı değişebilir.

*3:Elektrikli camların akıllı giriş sistemi ile kumanda özelliği ON (açma) olarak değiştirildiğinde açılır tavan ayarı değişebilir.

Araç bilgi ekranı (→S. 199)

Kullanılabilir diller	İngilizce (USA), İngilizce (UK), Fransızca, Almanca, İspanyolca, İtalyanca, Japonca, Basit Çince ve Geleneksel Çince

Sıfırlama yapılan konular

Aşağıdaki sistemlerin, akü yeniden bağlandıktan ya da bakım yapıldıktan sonra normal çalışması için, sıfırlanması gerekir.

İşlem	Sıfırlama zamanı	Referans
Motor yağı bakım bilgisi*	Motor yağı değiştikten sonra	S. 442

*:Sadece dizel motor (Güney Afrika hariç)

Dizin

Kısaltma listesi 566

Alfabetik dizin..... 567

Bu durumda ne yapmalıyım... 576

Aşağıda listelenen ekipmanlar ile ilgili bilgiler için "Navigasyon Sistemi Kullanıcı El Kitabı"na bakınız.

- Navigasyon sistemi
- Klima
- Ön cam silecekleri buz çözücüsü
- Müzik/video sistemi
- Geri görüntüleme sistemi
- Toyota park destek ekranı

Kısaltma/Kısa ad listesi

KISALTMALAR	ANLAM
A/C	Klima
ABS	Kilitlenme önleyici fren sistemi
AHC	Aktif Yükseklik Kontrollü Süspansiyon
AVS	Uyarlanabilir Değişken Süspansiyon
CRS	Çocuk koltuğu sistemleri
DISP	Ekran
ELR	Acil kilitlemeli kemer toplayıcısı
GVM	Aracın brüt ağırlığı
HI	Yüksek
INT	Aralıklı (Fasılalı)
KDSS (Kinetik dinamik süspansiyon sistemi)	Kinetik dinamik süspansiyon sistemi
LED	Işık Yayan Diyot
LO	Düşük
MPAC	İzin verilen azami dingil ağırlıkları
N	Normal
PCS	Çarpma Öncesi Güvenlik Sistemi
PWR	Güç
RSCA	Yuvarlanma sırasında perde hava yastıklarını devre dışı bırakma
SRS	Emniyet kemerini destekleyici hava yastığı sistemi
TRC	Çekiş kontrol sistemi
VGRS	Değişken dişli oranlı direksiyon
VIN	Araç şasi numarası
VSC	Araç denge kontrol sistemi

Alfabetik dizin

A

ABS 249
A/C
Kabin hava filtresi 457
Otomatik klima sistemi (Navigasyon sistemi olmayan araçlar) 280
Otomatik klima sistemi (navigasyon sistemi olan araçlar)*
Acil durumlarda
Akü boşaldığında 528
Anahtarlarınızı kaybederseniz 523
Aracınızı acil bir durumda durdurmak gerekirse 537
Aracınızı çekmek gerekirse .. 491
Arka kapı açılmazsa 524
Bir arıza olduğunu düşünüyorsanız 497
Eğer aracınız saplanırsa 536
Elektronik anahtar gereği gibi çalışmazsa 525
Lastiğiniz patladığında 507
Motorunuz çalışmıyorsa 520
Sesli uyarı çalarsa 499
Soğutma sıvısı sıcaklığı aşırı artarsa 532
Uyarı ışığı yanarsa 499
Uyarı mesajı görünüyorsa ... 504
Vites kolu P konumundan çıkarılamazsa 522
Yakıtın bitmesi nedeniyle motorunuz çalışmıyorsa ... 535
Açılır tavan 105
Açma kolu
Arka kapı 62
Motor kaputu 435
Yakıt deposu dış kapağı 108
Ağırlık 540
AHC 230
Akıllı giriş ve çalıştırma sistemi
Aracın çalıştırılması 181
Giriş fonksiyonu 38
Aktif baş dayamaları 68
Aktif patinaj kontrolü 249
Aktif Yükseklik Kontrollü Süspansiyon 230
Akü
Akü boşaldığında 528
Kış öncesi kontroller ve kışa hazırlık 263
Kontrol 445
Alarm 119
Alıştırma (rodaj) tavsiyeleri 171
Anahtar
Arka cam silecek ve yıkayıcısı 216
Aydınlatma düğmeleri 202
Dörtlü flaşör anahtarı 490
Dörtlü flaşör düğmesi 490
ECT düğmesi 186
Kontak anahtarı/düğmesi 182
Merkezi kilit anahtarı 59
Otomatik cam kumandası 101
Otomatik cam kilitleme düğmesi 101
Silecek ve yıkayıcı anahtarı 209, 216
Sis lambası anahtarı 207
Anahtarlar
Anahtarlar 36
Anahtarsız giriş 38
Anahtar numarası 36
Anahtarlarınızı kaybederseniz 523
Elektronik anahtar 36
Elektronik anahtar pili biterse 460, 525
Kontak anahtarı/düğmesi 182
Mekanik anahtar 36
Uzaktan kumanda 53

*: Navigasyon sistemi bulunan araç sahipleri "Navigasyon Sistemi Kullanıcı El Kitabı"na başvurmalıdır.

Anahtarsız giriş **38**
Anten **307**
Aracın çekilmesi
Acil durumlarda araç çekme 492
Römork çekerken 267
Ara soğutucu **445**
Araç bilgi ekranı **199**
Araç denge kontrol sistemi **249**
Araç şasi numarası **541**
Arazide araç kullanım uyarıları **257**
Arazi kulanım destek sistemi .. **245**
Arka cam buğu çözücüsü **298**
Arka cam sileceği **216**
Arka kapı
Arka kapı 62
Uzaktan kumanda 53
Arka klima sistemi **293**
Arka koltuk
Ayarlama 70
İkinci sıra koltukların katlanması 71
Üçüncü sıra koltukların katlanması 73
Arka sinyal lambaları
Ampullerin değiştirilmesi 477
Güç değerleri 555
Arka tampon basamağı **63**
Ateşleme
Anahtarlar 36
Motor çalıştırma düğmesi ... 181
Aydınlatma ampulleri
Değiştirme 477
Güç değerleri 555
Aydınlatmalı giriş sistemi **389**
Aynalar
Ayna konumu hafızası 78
İç dikiz aynası 96
Makyaj aynaları 403
Yan aynalar 98
AVS **239**

B

BA (Fren destek sistemi) **249**
Bagaj bölmesi **417**
Bagaj gergi kancaları **417**
Bagaj örtüsü **417**
Bakım
Bakım bilgileri 540
Bakım gereksinimi 428
Kendinizin yapabileceği bakımlar 431
Bardak tutucu **396**
Baş dayamaları
Ayarlama 83
Benzin istasyonundayken gerekli olabilecek bilgiler **580**
Bluetooth® radyo (Navigasyon sistemi olmayan araçlar) **344**
Bluetooth® radyo (Navigasyon sistemi olan araçlar)*
Bluetooth® telefon (Navigasyon sistemi olmayan araçlar) **360**
Bluetooth® telefon (Navigasyon sistemi olan araçlar)*
Boyutlar **540**
Buğu çözücü
Arka cam 298
Buji **550**

C

Camlar **101**
Camlar
Arka cam buğu çözücüsü 298
Otomatik camlar 101
Yıkayıcı 209, 216
CD değiştirici* **308**
CD çalar* **308**

Ç

Çarpma Öncesi Güvenlik Sistemi 256
Çakmak 409
Çift kilit sistemi 117
Çocuk güvenliği
Açılır tavan 107
Akü ile ilgili uyarılar 448, 531
Çıkarılan anahtar pili ile ilgili uyarılar 462
Çocuk kilidi 60
Çocuk koltuğu sistemi 146
Çocuğunuz emniyet kemerini nasıl bağlamalı 90
Çocuk koltuklarının bağlanması 155
Emniyet kemerleri ile ilgili uyarılar 90
Hava yastığı ile ilgili uyarılar 140
Koltuk ısıtıcısı ile ilgili uyarılar 413
Otomatik cam kilitleme düğmesi 101
Otomatik cam ile ilgili uyarılar 104
Çocuk kilidi 60
Çocuk koltuğu sistemi
Bebek koltuğu açıklamaları .. 146
Bebek koltuğunun bağlanması 155
Çocuk koltuğu açıklamaları .. 146
Çocuk koltuğunun bağlanması 155
Emniyet kemeriyle bağlama 156
ISOFIX sabit bağlama sistemiyle bağlama 160
Küçük çocuk koltuğu açıklamaları 146
Küçük çocuk koltuğunun bağlanması 155
Üst bağlama kayışıyla bağlama 162

D

Değiştirme
Anahtar pili 460
Aydınlatma ampulleri 477
Lastikler 507
Sigortalar 463
Değişken dişli oranlı direksiyon 249
Devir saati 193
Dış dikiz aynaları
Ayarlama ve katlama 98
Dış sıcaklık göstergesi 405
Dil
Araç bilgi ekranı 199, 504
Direksiyon
Ayarlama 93
Direksiyon kilidini açma 183
Direksiyon konum hafızası 78
Direksiyon simidi
Müzik sistemi kumandaları ...341
Diz hava yastıkları 131
Dörtlü flaşör
Anahtar 490
Dörtlü flaşör lambaları
Anahtar 490
Dört tekerlekten çekiş sistemi .240

E

Eğimde kalkış destek kontrol ..249
Eğim sensörü 121
Ekran
Arazi kullanım destek sistemi göstergesi 245
Sürüş bilgisi 200
Toyota park destek sensörü ekranı 221
Uyarı mesajı 504
Vites konumu ve vites aralığı 187
Elektronik anahtar
Elektronik anahtar pili biterse 525

Emniyet kemerleri
Acil kilitlemeli kemer toplayıcısı 89
Aktif gergili emniyet kemeri .. 88
Çocuk koltuğu sisteminin bağlanması 155
Çocuğunuz emniyet kemerini nasıl bağlamalı 90
Emniyet kemerinin ayarı 87
Emniyet kemerlerinin temizlenmesi ve bakımı 426
Emniyet kemerinizi nasıl bağlamalısınız 87
Hamile bayanlar için doğru emniyet kemeri kullanımı 89
Hatırlatma ışığı 501
Eşya bölmeleri 392

F
Farlar
Ampullerin değiştirilmesi 477
Anahtar 202
Güç değerleri 555
Far yıkayıcısı 217
Fren
Park freni 191
Sıvı 552
Fren destek sistemi 249

G
Geri vites lambası
Ampullerin değiştirilmesi 477
Güç değerleri 555
Göstergeler 193
Gösterge ışıkları 196
Gösterge paneli ışıklarının kontrolü 194
Güç besleme çıkışı 410
Güçlü ısıtıcı 297
Günboyu aydınlatma sistemi .. 205
Güneş siperlikleri 402
Güneşlik
Tavan 106

H
Hava yastıkları
Çocuğunuzla ilgili hava yastığı uyarıları 140
Doğru oturma pozisyonu 129, 140
Hava yastığı manuel iptal sistemi 167
Hava yastığının devreye girme şartları 135
Hava yastığı uyarı ışığı 500
Hava yastığıyla ilgili genel uyarılar 140
Hava yastıklarının konumları 131
Hava yastıklarının tadilatı ve hurdaya atılması 144
Perde hava yastığının devreye girme şartları 135
Perde hava yastığı uyarıları .. 140
Perde hava yastıklarının, yuvarlanma sırasında açılmasını iptal etme düğmesi 145
SRS hava yastıkları 131
Yan hava yastığının devreye girme şartları 135
Yan hava yastığı uyarıları 140
Hareket sensörü 121
Hırsız caydırma sistemi
Alarm 119
Motor blokaj sistemi (immobilizer) 112
Hız göstergesi 193
Hidrolik direksiyon
Sıvı 553

I
Isıtıcılar
Yan ayna 298
Işıklar
Ampullerin değiştirilmesi 477
Dörtlü flaşör düğmesi 490
Dörtlü flaşör anahtarı 490
Far anahtarı 202
Güç değerleri 555
Kapı açık lambası 389
Makyaj lambaları 403
Okuma lambası anahtarı 391
Sis lambası anahtarı 207
Sinyal kolu 190
Tavan lambası anahtarı 390

İ
İç dikiz aynası 96
İlk yardım seti tutucusu 417

J
Jantlar 455

K
Kabin hava filtresi 457
Kancalar
Bagaj gergi kancaları 417
Yük kancası 417
Kapı açık lambası
Güç değerleri 555
Kapı açık lambası 389
Kapı kilidi
Arka kapı 62
Kapılar 59
Uzaktan kumanda 53
Kapılar
Çift kilit sistemi 117
Kapı camları 101
Kapı kilidi 38, 53, 59
Yan aynalar 98
Kart tutucu 399
KDSS (Kinetik dinamik süspansiyon sistemi) 249
Kendinizin yapabileceği bakımlar 431
Kilometre sayacı 193
Kinetik dinamik süspansiyon sistemi.....249
Kişiselleştirilebilir özellikler 559
Klima sistemi (Navigasyon sistemi olmayan araçlar)
Kabin hava filtresi 457
Otomatik klima sistemi.....280
Klima sistemi (Navigasyon sistemi olan araçlar)*
Kol dayaması 414
Koltuk ısıtıcıları.....412
Koltuklar
Arka koltuk ayarları.....70
Ayarlama uyarıları 69
Baş dayamaları 83
Çocuk koltuğu sisteminin bağlanması.....155
Koltukta düzgün oturma.....129
Koltuk ısıtıcıları 412
Ön koltuk ayarları 67
Sürücü koltuğu konum hafızası.....78
Temizlik.....425
Konuşma düğmesi * 366
Kondenser 445
Konsol bölmesi 394
Korna 192
Kriko
Araç-kriko donanımlı 507
Kriko kolu 507
Küllükler 407

L

Lastik hava basıncı 453
Lastikler
Boyut 554
Değiştirme 507
Hava basıncı 453
Kar lastikleri 263
Kontrol 450
Lastiğiniz patladığında 507
Lastiklerin yerlerinin değiştirilmesi 450
Yedek lastik 507
Zincirler 263

M

Makyaj lambaları
Güç değerleri 555
Makyaj lambaları 403
Makyaj aynaları 403
Manuel far huzme seviyesi ayarlama anahtarı 203
Merkez diferansiyel kilitleme/ açma düğmesi 240
Motor
Aşırı ısınma 532
Motor bölümü 436
Motor çalıştırma düğmesi ... 182
Motor kaputu 435
Motorunuzu nasıl çalıştırırsınız 181
Motorunuz çalışmıyorsa 520
Şasi numarası 541
Yakıtın bitmesi nedeniyle motorunuz çalışmıyorsa ... 535
Motor blokaj sistemi (immobilizer) 112
Motorun aşırı ısınması 532
Motor çalıştırma düğmesi 181
Motor kaputu 435
Motor soğutma sıvısı
Kapasite 549
Kış öncesi kontroller ve kışa hazırlık 263
Kontrol 443
Motor soğutma sıvısı sıcaklık göstergesi 193
Motor yağı
Kapasite 545
Kış öncesi kontroller ve kışa hazırlık 263
Kontrol 439
MP3 disk 315
Müzik sistemi (Navigasyon sistemi olmayan araçlar)
Anten 307
AUX adaptörü 340
CD çalar/değiştirici 308
iPod 322
MP3/WMA disk 315
Müzik sisteminin direksiyondan kumandası 341
Radyo 304
Taşınabilir ses cihazı 340
USB bellek 330
Uygun kullanım 338
Müzik/video sistemi (Navigasyon sistemi olan araçlar)*

O

Okuma lambası
Anahtar 391
Güç değerleri 555
Otomatik aydınlatma kontrol sistemi 202
Otomatik camlar 101
Otomatik cam kilitleme düğmesi 101
Otomatik klima sistemi (navigasyon sistemi olmayan araçlar) 280
Otomatik klima sistemi (navigasyon sistemi olan araçlar)*

Otomatik şanzıman
Otomatik şanzıman 185
S modu 187
Vites kolu P konumundan çıkarılamazsa 522

Ö

Ön cam silecekleri 209
Ön cam silecekleri buz çözücüsü (Navigasyon sistemi olmayan araçlar) 300
Ön cam silecekleri buz çözücüsü (Navigasyon sistemi olan araçlar)*
Ön koltuklar
Ayarlama 67
Sürüş konumu hafıza 78
Ön konum lambaları
Ampullerin değiştirilmesi 477
Anahtar 202
Güç değerleri 555
Ön sinyal lambaları
Ampullerin değiştirilmesi 477
Güç değerleri 555
Ön sis farları
Ampullerin değiştirilmesi 477
Anahtar 207
Güç değerleri 555
Ön yolcu emniyet kemeri uyarı ışığı 501

P

Park freni 191
Park lambaları
Ampullerin değiştirilmesi 477
Anahtar 202
Güç değerleri 555
Parlaklık kontrolü
Gösterge paneli ışıklarının kontrolü 194
Patinaj kontrolü 249
Perde hava yastıkları 131
Perde hava yastıklarının, yuvarlanma sırasında açılmasını iptal etme düğmesi 145
Plaka lambaları
Ampullerin değiştirilmesi 477
Güç değerleri 555
Polen temizleme modu 292

R

Radyatör 445
Radyo 304
Reflektör tutucusu 417

*: Navigasyon sistemi bulunan araç sahipleri "Navigasyon Sistemi Kullanıcı El Kitabı"na başvurmalıdır.

S

Saat (Navigasyon sistemi olmayan araçlar)..... 404
Saat (Navigasyon sistemi olan araçlar)*...
Sabit hız kontrol sistemi 218
Saplanma
Eğer aracınız saplanırsa..... 536
Sayaçlar
Gösterge paneli ışıklarının kontrolü..... 194
Saatler 193
Servis göstergeleri..... 196
Sesli uyarılar
Fren sistemi..... 499
Açık kapı..... 501
Emniyet kemeri uyarısı..... 501
Sesli yönlendirme düğmesi*.. 366
Sıfırlanabilir kilometre sayacı . 193
Sıvı
Fren 552
Hidrolik direksiyon..... 553
Süspansiyon 553
Yıkayıcı 449
Sigortalar..... 463
Sinyal lambaları
Ampullerin değiştirilmesi 477
Anahtar..... 190
Güç değerleri 555
Sis lambaları
Ampullerin değiştirilmesi 477
Anahtar..... 207
Güç değerleri 555
Soğutucu kutu..... 400
Soğutma sistemi
Motorun aşırı ısınması..... 532
Stop lambaları
Ampullerin değiştirilmesi 477
Güç değerleri 555
Sürücü emniyet kemeri uyarı ışığı..... 501
Sürüş
Alıştırma (rodaj) tavsiyeleri ..171
Arazide araç kullanım uyarıları.....257
Doğru oturma pozisyonu 129
Kış şartlarında araç kullanım ipuçları.....263
Talimatlar 170
Sürüş bilgisi ekranı.....199
Sürüş konumu hafıza 78

Ş

Şişe tutucu 397

T

Taban paspasları 415
Takımlar 507
Tanımlama
Araç.....541
Motor 541
Tavan kontrol paneli 395
Tavan lambaları
Anahtar 390
Güç değerleri.....555
Tavan lambaları 390
Teknik özellikler.....540
Telefon anahtarı *.....366
Temizlik
Dış görünüm.....422
Emniyet kemerleri 426
İç.....425
Toplam yük kapasitesi 540
Torpido bölmesi 393
Torpido gözü lambası 393
Toyota park destek ekranı*
Toyota park destek sensörü 221
TRC 249

*: Navigasyon sistemi bulunan araç sahipleri "Navigasyon Sistemi Kullanıcı El Kitabı"na başvurmalıdır.

U

Uyarlanabilir Değişken Süspansiyon 239
Uyarı ışıkları
ABS (Kilitlenme önleyici fren sistemi) 500
Açık kapı 501
Ana uyarı ışığı 502
Emniyet kemeri uyarı ışığı ... 501
Fren sistemi 499
Motor arızası uyarı ışığı 500
SRS hava yastıkları 500
Şarj sistemi 499
Vites "Park" konumuna geçmedi 502
Yakıt seviyesi 501
Uyarı mesajları 504
Uzaktan kumanda
Pilin değiştirilmesi 460
Uzaktan kumanda 53

V

VGRS 249
Vites kolu
Otomatik şanzıman 185
Vites kolu "P" konumundan çıkarılamazsa 522
VSC 249

W

WMA disk 315

Y

Yağ
Motor yağı 439
Yakıt
Benzin istasyonundayken gerekli olabilecek bilgiler ...580
Bilgi 556
Kapasite 544
Tip 544
Yakıt göstergesi 193
Yakıt kesme sistemi.....498
Yakıtın bitmesi nedeniyle motorunuz çalışmıyorsa ...535
Yakıt doldurma 108
Yakıt depo kapağı.....108
Yakıt deposu dış kapağı.....108
Yakıt kesme sistemi 498
Yan ayna
Ayarlama ve katlama.....98
Ayna konumu hafızası.....78
Yan hava yastıkları 131
Yan sinyal lambaları
Ampullerin değiştirilmesi.....477
Güç değerleri 555
Yedek lastik
Eşya yerleştirme 507
Hava basıncı 554
Yardımcı bölme 399
Yıkayıcı
Anahtar 209, 216
Kış öncesi kontroller ve kışa hazırlık 263
Kontrol 449
Yıkama ve cilalama.....422
Yük kapasitesi.....261
Yük kancaları 417
Yükleme uyarıları.....262

Z

Zincirler 263

Bu durumda ne yapmalıyım...

Lastiklerden biri patladı	S. 507	Lastiğiniz patladığında
Motor çalışmıyor	S. 520	Motorunuz çalışmıyorsa
	S. 535	Yakıtın bitmesi nedeniyle motorunuz
	S. 112	Motor blokaj sistemi
	S. 528	Akü boşaldığında
Vites kolu hareket etmiyor	S. 522	Vites kolu “P” konumundan çıkarılamazsa
Motor soğutma sıvısı göstergesi kırmızı bölgeye geçti	S. 532	Soğutma sıvısı sıcaklığı aşırı artarsa
Motor kaputunun altından duman geliyor		
Anahtarım kayboldu	S. 523	Anahtarlarınızı kaybederseniz
Akü boşaldı	S. 528	Akü boşaldığında
Kapılar kilitlenmiyor	S. 59	Kapılar
	S. 62	Arka kapı
Korna çalmaya başlıyor	S. 119	Sesli uyarı
Araç çamura veya kuma saplandı	S. 536	Eğer aracınız saplanırsa

Uyarı ışığı ya da gösterge ışığı yanıyor
S. 499 Uyarı ışığı yanarsa

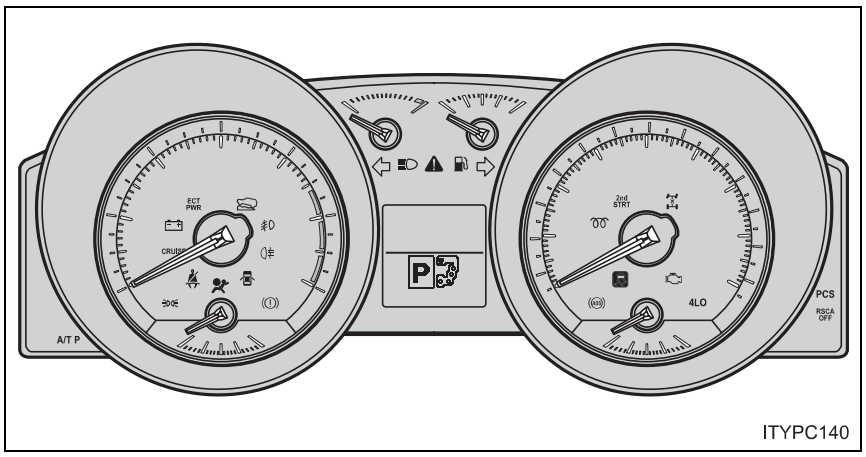

Uyarı ışıkları

- Fren sistemi uyarı ışığı — S. 499
- Akü şarj durumu uyarı ışığı — S. 499
- Motor arızası uyarı ışığı — S. 500
- SRS hava yastığı uyarı ışığı — S. 500
- ABS uyarı ışığı — S. 500
- PCS Çarpma Öncesi Güvenlik Sistemi uyarı ışığı — S. 500
- Açık kapı uyarı ışığı — S. 501
- Düşük yakıt seviyesi uyarı ışığı — S. 501
- Sürücü emniyet kemeri uyarı ışığı — S. 501
- PASSENGER Ön yolcu emniyet kemeri uyarı ışığı ya PASSENGER — S. 501
- A/T P Vitesin "P" konumuna geçmediği uyarısı ışığı — S. 502
- Ana uyarı ışığı — S. 502

Uyarı mesajı görünüyor
S. 504 Uyarı mesajı görünüyorsa

BENZİN İSTASYONUNDAYKEN GEREKLİ OLABİLECEK BİLGİLER

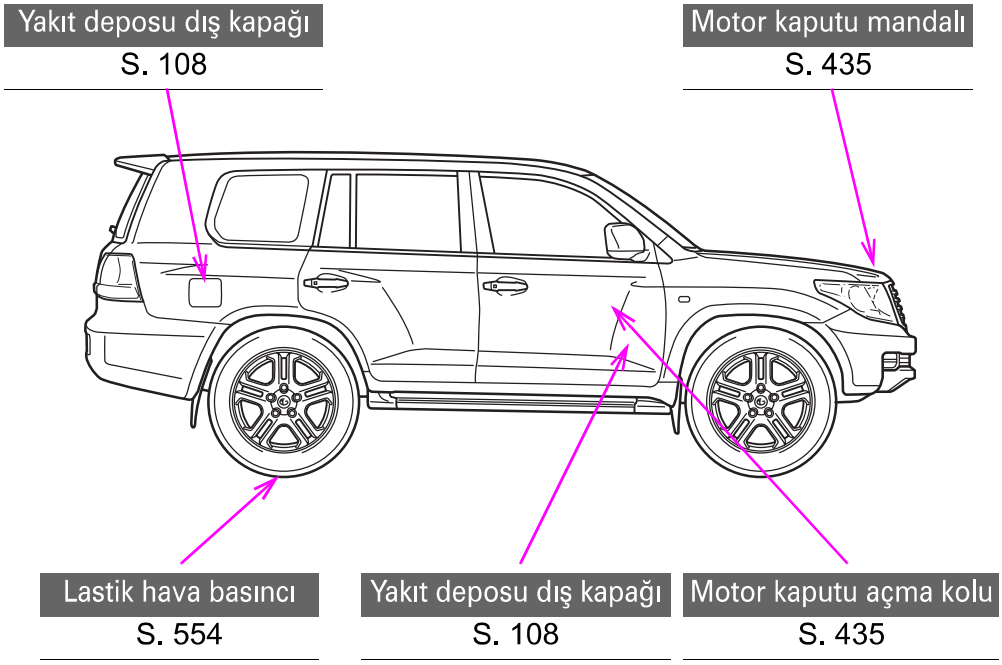

Yakıt deposu kapasitesi (Referans)		Deponuzun kapasitesi 93 litredir.
Yakıt tipi		S. 544
Soğuk lastik hava basıncı		S. 554
Motor yağı kapasitesi (boşaltma ve doldurma — referans)	Benzinli motor	Litre Filtreli 6,2 (6,6, 5,5) Filtresiz 5,7 (6,0, 5,0)
	Dizel motor	Litre Filtreli 9,2 (9,7, 8,1) Filtresiz 8,2 (8,7, 7,2)
Motor yağı tipi		S. 545

– Benzin Motorlu Araçlar İçin Bakım Programı

Bakım işlemleri: **İ**=İnceleyiniz ve gerekiyorsa düzeltiniz, değiştiriniz veya ayarlayınız.
D=Değiştiriniz. **S**=Sıkıştırınız. (*)= Kendinizin yapabileceği türden bakımlar.

SERVİS ARALIKLARI: (Kilometre veya ay, hangisi önce gelirse)	**x 1000km Aylar**	**1**	**10**	**20**	**30**	**40**	**50**	**60**	**70**	**80**	**90**	**100**	**110**	**120**	**130**	**140**	**150**	**160**
ANA MOTOR ELEMANLARI																		
1. Triger kayışı.		Her 100.000 km.de değiştiriniz.																
2. Supap boşlukları (Not 1'e bakınız) . . .	i:48	-	-	-	-	-	-	-	-	İ	-	-	-	-	-	-	-	İ
3. V kayışları	i:12	-	-	İ	-	İ	-	İ	-	İ	-	İ	-	İ	-	İ	-	İ
4. Motor yağı (*) (API: SL, SM sınıfı veya ILSAC)	D:6	İ	D	D	D	D	D	D	D	D	D	D	D	D	D	D	D	D
5. Motor yağ filtresi (*)	D:6	-	D	D	D	D	D	D	D	D	D	D	D	D	D	D	D	D
6. Radyatör ve kalorifer sistemi, hortum ve bağlantıları (Not 2'ye bakınız.). . . .	i:24	-	-	-	-	İ	-	-	-	İ	-	İ	-	İ	-	İ	-	İ
7. Motor soğutma suyu (*) (Not 3'e bakınız) "Toyota Super Long Life Coolant" . . .	i:6,D:96	İ	İ	İ	İ	İ	İ	İ	İ	İ	İ	İ	İ	İ	İ	İ	İ	D
8. Egzoz boru ve bağlantıları	i:6	İ	İ	İ	İ	İ	İ	İ	İ	İ	İ	İ	İ	İ	İ	İ	İ	İ
ATEŞLEME SİSTEMİ																		
9. Bujiler (*)		Her 100,000 km'de değiştiriniz.																
10.Akü bağlantıları ve elektrolit seviyesi . .	i:6	İ	İ	İ	İ	İ	İ	İ	İ	İ	İ	İ	İ	İ	İ	İ	İ	İ
YAKIT ve EMİSYON KONTROL SİSTEMİ																		
11.Yakıt filtresi (yakıt hattı üzerinde) . . .	D:48	-	-	-	-	-	-	-	-	İ	-	-	-	-	-	-	-	İ
12.Hava filtre elemanı (*) Normal şartlar . .	i:6,D:18	Her 10.000 km'de kontrol ediniz. Her 30.000 km.de değiştiriniz.																
. . . . .	i:3,D:9	*Her 5.000 km'de kontrol ediniz. Her 15.000 km.de değiştiriniz.*																
13.Yakıt depo kapağı, yakıt hatları ve bağlantıları (Not 2'ye bakınız.) (*). . . .	i:24	-	-	-	-	İ	-	-	-	İ	-	İ	-	İ	-	İ	-	İ
14.Karbon filtresi.	i:12	-	-	İ	-	İ	-	İ	-	İ	-	İ	-	İ	-	İ	-	İ
ŞASİ VE KAPORTA																		
15.El freni ve balataları	i:6	İ	İ	İ	İ	İ	İ	İ	İ	İ	İ	İ	İ	İ	İ	İ	İ	İ
16.Disk frenler (Balata ve diskler)	i:6	-	İ	İ	İ	İ	İ	İ	İ	İ	İ	İ	İ	İ	İ	İ	İ	İ
17.Fren hidroliği (*).	i:6,D:24	İ	İ	İ	İ	D	İ	İ	İ	D	İ	İ	İ	D	İ	İ	İ	D
18.Fren hattı boru ve bağlantıları.	i:6	İ	İ	İ	İ	İ	İ	İ	İ	İ	İ	İ	İ	İ	İ	İ	İ	İ
19.Hidrolik direksiyon yağ seviyesi	i:6	İ	İ	İ	İ	İ	İ	İ	İ	İ	İ	İ	İ	İ	İ	İ	İ	İ
20.Direksiyon bağlantıları ve dişli kutusu yağı .	i:6	İ	İ	İ	İ	İ	İ	İ	İ	İ	İ	İ	İ	İ	İ	İ	İ	İ
21.Airbag Hava Yastığı		İlk 10 yıl sonunda ve sonrasında her 2 yılda bir kontrol ediniz.																
22.Kardan mili bağlantı cıvataları	S:6	-	S	S	S	S	S	S	S	S	S	S	S	S	S	S	S	S
23.Kardan mili gresi (Not 4'e bakınız) . . .	G:6	-	G	G	G	G	G	G	G	G	G	G	G	G	G	G	G	G
24.Tahrik şaftı toz körükleri	i:12	-	-	İ	-	İ	-	İ	-	İ	-	İ	-	İ	-	İ	-	İ
25.Rotiller ve toz lastikleri	i:6	İ	İ	İ	İ	İ	İ	İ	İ	İ	İ	İ	İ	İ	İ	İ	İ	İ
26.Transfer yağı	i:24,D:48	-	-	-	-	İ	-	-	-	D	-	-	-	İ	-	-	-	D
27.Otomatik şanzıman yağı (*).	i:12,D:24	İ	-	İ	-	D	-	İ	-	D	-	İ	-	D	-	İ	-	D
28.Diferansiyel yağı API GL-5	i:12,D:24	-	-	İ	-	D	-	İ	-	D	-	İ	-	D	-	İ	-	D

Not: **1.** Supap sesini ve motor titreşimini inceleyerek kontrol ediniz, gerekiyorsa ayarlayınız.
2. 80.000 km. veya 48 aydan sonra, her 20.000 km'de veya 12 ayda bir kontrol edilir.
3. Sadece "Toyota Super Long Life Coolant" kullanınız ve motor soğutma suyunu 160.000 km'de değiştiriniz. Sonrasında 80.000 km'de bir değiştiriniz.
4. Araç suya girmiş ise 24 saat içinde gresleyiniz.

– Benzin Motorlu Araçlar İçin Bakım Programı

Bakım işlemleri: **İ**=İnceleyiniz ve gerekiyorsa düzeltiniz ya da değiştiriniz.
D=Değiştiriniz. **S**=Sıkıştırınız. (*)= Kendinizin yapabileceği türden bakımlar.

SERVİS ARALIKLARI: (Kilometre veya ay, hangisi önce gelirse)	**x 1000km / Aylar**	**1**	**10**	**20**	**30**	**40**	**50**	**60**	**70**	**80**	**90**	**100**	**110**	**120**	**130**	**140**	**150**	**160**
29.Tekerlek rulman gresi ve rotil gresi. .	G:12	-	-	G	-	G	-	G	-	G	-	G	-	G	-	G	-	G
30.Ön ve arka süspansiyonlar	i:6	i	i	i	i	i	i	i	i	i	i	i	i	i	i	i	i	i
31.Yükseklik ayarlı süspansiyon yağı . . .	Her 100.000 km.de değiştiriniz.																	
32.Yükseklik ayarlı süspansiyon gaz odası .	i:24	-	-	-	-	i	-	-	-	i	-	-	-	i	-	-	-	i
33.Şasi ve gövde üzerindeki cıvata ve somunlar.	S:6	S	S	S	S	S	S	S	S	S	S	S	S	S	S	S	S	S
34.Tüm ışıklar, (gösterge paneli, iç aydınlatma ve bagaj lambası dahil) silecek ve yıkayıcılar, korna	i:6	i	i	i	i	i	i	i	i	i	i	i	i	i	i	i	i	i
35.Klima gazı kontrolü (gözle kabarcık kontrolü)	i:12	i	-	i	-	i	-	i	-	i	-	i	-	i	-	i	-	i
36.Klima filtresi	Her 20.000 km.de değiştiriniz.																	

– Dizel Motorlu Araçlar İçin Bakım Programı

Bakım işlemleri: **İ**=İnceleyiniz ve gerekiyorsa düzeltiniz, değiştiriniz veya ayarlayınız.
D=Değiştiriniz. **S**=Sıkıştırınız. (*)= Kendinizin yapabileceği türden bakımlar.

SERVİS ARALIKLARI: (Kilometre veya ay, hangisi önce gelirse)	x 1000km Aylar	1	10	20	30	40	50	60	70	80	90	100	110	120	130	140	150	160
ANA MOTOR ELEMANLARI																		
1. Supap boşlukları (Not 1'e bakınız)	i:48	-	-	-	-	-	-	-	-	i	-	-	-	-	-	-	-	i
2. V kayışları	i:12	-	-	i	-	i	-	i	-	i	-	i	-	i	-	i	-	i
3. Motor yağı (*) (API:CF-4, CF veya daha iyisi) Not 2'ye bakınız	D:6	i	D	D	D	D	D	D	D	D	D	D	D	D	D	D	D	D
4. Motor yağ filtresi (*)	D:6	-	D	D	D	D	D	D	D	D	D	D	D	D	D	D	D	D
5. Radyatör ve kalorifer sistemi, hortum ve bağlantıları (Not 3'e bakınız.)	i:24	-	-	-	-	i	-	-	-	i	-	i	-	i	-	i	-	i
6. Motor soğutma suyu (*) (Not 4'e bakınız) "Toyota Super Long Life Coolant"	i:6,D:96	i	i	i	i	i	i	i	i	i	i	i	i	i	i	i	i	D
7. Egzoz boru ve bağlantıları	i:6	i	i	i	i	i	i	i	i	i	i	i	i	i	i	i	i	i
8. Akü bağlantıları ve elektrolit seviyesi	i:6	i	i	i	i	i	i	i	i	i	i	i	i	i	i	i	i	i
YAKIT ve EMİSYON KONTROL SİSTEMİ																		
9. Yakıt filtresi.	D:12	-	-	D	-	D	-	D	-	D	-	D	-	D	-	D	-	D
10.Dizel dumanı	i:6	i	i	i	i	i	i	i	i	i	i	i	i	i	i	i	i	i
11.Hava filtre elemanı (*) Normal şartlar	i:6,D:18	Her 10.000 km'de kontrol ediniz. Her 30.000 km.de değiştiriniz.																
	i:3,D:9	*Her 5.000 km'de kontrol ediniz. Her 15.000 km.de değiştiriniz.*																
12.Yakıt enjeksiyon boruları.		Her 160.000 km.de değiştiriniz.																
13.Yakıt depo kapağı, yakıt hatları ve bağlantıları (Not 3'e bakınız.) (*)	i:24	-	-	-	-	i	-	-	-	i	-	i	-	i	-	i	-	i
ŞASİ VE KAPORTA																		
14.El freni ve balataları	i:6	i	i	i	i	i	i	i	i	i	i	i	i	i	i	i	i	i
15.Disk frenler (Balata ve diskler)	i:6	-	i	i	i	i	i	i	i	i	i	i	i	i	i	i	i	i
16.Fren hidroliği (*).	i:6,D:24	i	i	i	i	D	i	i	i	D	i	i	i	D	i	i	i	D
17.Fren hattı boru ve bağlantıları.	i:6	i	i	i	i	i	i	i	i	i	i	i	i	i	i	i	i	i
18.Vakum pompası ve fren servosu (Not 5).		Her 200.000 km.de kontrol ediniz.																
19.Hidrolik direksiyon yağ seviyesi	i:6	i	i	i	i	i	i	i	i	i	i	i	i	i	i	i	i	i
20.Direksiyon bağlantıları ve dişli kutusu yağı	i:6	i	i	i	i	i	i	i	i	i	i	i	i	i	i	i	i	i
21.Airbag Hava Yastığı		İlk 10 yıl sonunda ve sonrasında her 2 yılda bir kontrol ediniz.																
22.Kardan mili bağlantı cıvataları	S:6	-	S	S	S	S	S	S	S	S	S	S	S	S	S	S	S	S
23.Kardan mili gresi (Not 6'ya bakınız).	G:6	-	G	G	G	G	G	G	G	G	G	G	G	G	G	G	G	G
24.Tahrik şaftı toz körükleri	i:12	-	-	i	-	i	-	i	-	i	-	i	-	i	-	i	-	i
25.Rotiller ve toz lastikleri	i:6	i	i	i	i	i	i	i	i	i	i	i	i	i	i	i	i	i
26.Transfer yağı	i:24,D:48	-	-	-	-	i	-	-	-	D	-	-	-	i	-	-	-	D
27.Otomatik şanzıman yağı (Toyota Genuine ATF WS (*)	i:12,D:24	i	-	i	-	D	-	i	-	D	-	i	-	D	-	i	-	D
28.Diferansiyel yağı API GL-5	i:12,D:24	-	-	i	-	D	-	i	-	D	-	i	-	D	-	i	-	D

Not:
1. Supap sesini ve motor titreşimini inceleyerek kontrol ediniz, gerekiyorsa ayarlayınız.
2. API CE veya CD kullanabilirsiniz. 6 ayda bir km'ye bakmaksızın, yağ değişim uyarı lambası yanmasa dahi yağ değişimi yapılmalıdır. Yağ değişim uyarı lambası 10.000 km veya 6 aydan önce yanar ise mutlaka yağ değişimi yapılmalıdır.
3. 80.000 km. veya 48 aydan sonra, her 20.000 km'de veya 12 ayda bir kontrol edilir.
4. Sadece "Toyota Super Long Life Coolant" kullanınız ve motor soğutma suyunu 160.000 km'de değiştiriniz. Sonrasında 80.000 km'de bir değiştiriniz.
5. Değişim gerekiyorsa mutlaka yeni pompa kanadı kullanınız. Kullanılmış pompa kanadını kesinlikle takmayınız.
6. Araç suya girmiş ise 24 saat içinde gresleyiniz.

– Dizel Motorlu Araçlar İçin Bakım Programı

Bakım işlemleri: **İ**=İnceleyiniz ve gerekiyorsa düzeltiniz ya da değiştiriniz.
D=Değiştiriniz. **S**=Sıkıştırınız. (*)= Kendinizin yapabileceği türden bakımlar.

SERVİS ARALIKLARI: (Kilometre veya ay, hangisi önce gelirse)	**x 1000km Aylar**	**1**	**10**	**20**	**30**	**40**	**50**	**60**	**70**	**80**	**90**	**100**	**110**	**120**	**130**	**140**	**150**	**160**
29.Ön ve arka süspansiyonlar	i:6	i	i	i	i	i	i	i	i	i	i	i	i	i	i	i	i	i
30.Yükseklik ayarlı süspansiyon yağı . . .		Her 100.000 km.de değiştiriniz.																
31.Yükseklik ayarlı süspansiyon gaz odası .	i:24	-	-	-	-	i	-	-	-	i	-	-	-	i	-	-	-	i
32.Şasi ve gövde üzerindeki cıvata ve somunlar.	S:6	S	S	S	S	S	S	S	S	S	S	S	S	S	S	S	S	S
33.Lastikler ve lastik basınçları.	i:6	i	i	i	i	i	i	i	i	i	i	i	i	i	i	i	i	i
34.Tüm ışıklar, (gösterge paneli, iç aydınlatma ve bagaj lambası dahil) silecek ve yıkayıcılar, korna	i:6	i	i	i	i	i	i	i	i	i	i	i	i	i	i	i	i	i
35.Klima gazı kontrolü (gözle kabarcık kontrolü)	i:12	i	-	i	-	i	-	i	-	i	-	i	-	i	-	i	-	i
36.Klima filtresi		Her 20.000 km.de değiştiriniz.																

TOYOTA PAZARLAMA VE SATIŞ A.Ş.

BAYİİ ERİŞİM BİLGİLERİ

SIRA NO.	ÜNVANI	HİZMET YERİ ADRESİ	ŞEHİR	TEL/TELEFAKS
1	AKDEMİR OTOMOTİV SAN. VE TİC. A.Ş.	1561 SOKAK NO.3/2 35110 ÇINARLI	İZMİR	0232 461 19 30
2	AKDEMİR OTOMOTİV SAN. VE TİC. A.Ş.	2. ANAFARTALAR MAH. İZMİR-BURSA SÜRAT YOLU ÜZERİ NO.43	MANİSA	0236 238 28 98
3	AKKOYUNLU MOTORLU ARAÇLAR SAN. VE TİC. A.Ş.	YENİ YALOVA YOLU 11.KM DEMİRTAŞ	BURSA	0224 261 55 70
4	AKOTA OTOMOTİV TİC. VE SAN A.Ş.	MUSTAFA KEMAL MAH. ADALAR ARASI SOK. NO:5 ESKİŞEHİR YOLU	ANKARA	0312 287 40 40
5	ALJ OTOMOTİV A.Ş.	MERKEZ MAH. ERENLER CAD. NO: 64 ÇEKMEKÖY	İSTANBUL	0216 643 03 03/00
6	ALTAN MOTORLU ARAÇLAR SAN. VE TİC. A.Ş.	İZMİR YOLU 5.KM ÇAYIRHİSAR MEVKİİ	BALIKESİR	0266 221 48 58
7	ALTAN-BANDIRMA MOTORLU ARAÇLAR SAN. VE TİC.A.Ş.	BALIKESİR ASFALTI 5.KM	BALIKESİR	0266 733 85 63
8	AYDOĞAN OTOMOTİV SAN. VE TİC. LTD. ŞTİ.	İZMİR YOLU 8. KM. 17100	ÇANAKKALE	0286 263 64 00
9	BAKİRCILAR PETROL ÜRÜNL.TİC.VE SAN.KOLL.ŞTİ.	YENİGÖL MAH.HAVAALANI YOLU SERİK CAD. NO:114	ANTALYA	0242 340 09 09
10	BAKIRCILAR PETROL ÜRÜNL.TİC.VE SAN.KOLL.ŞTİ.	KARAGEDİK MAHALLESİ SARIKIZ MEVKİİ MUĞLA YOLU ÜZERİ FETHİYE	MUĞLA	0252 613 46 40
11	BEYKOZ OTOMOTİV SAN. VE TİC. A.Ş.	TEM OTOYOLU KAVACIK KAVŞAĞI RÜZGARLIBAHÇE MAH.BEYKOZ	İSTANBUL	0216 413 81 55
12	BOROVALI OTOMOTİV SAN. VE TİC. A.Ş.	ÇANAKKALE CAD. NO: 92 PINARBAŞI	İZMİR	0232 479 19 52
13	ÇAVDARLI MOTORLU ARAÇLAR. SAN. TİC. LTD.ŞTİ.	İZMİR YOLU 10.KM NİLÜFER	BURSA	0224 413 60 60 0224 413 60 70 - 71
14	ÇAYIRCIOĞLU OTOMOTİV SAN. VE TİC. A.Ş.	AKPINAR MAH. RECEP TAYYİP ERDOĞAN BULVARI NO. 338	ŞANLIURFA	0414 341 06 56
15	DERİNDERE SAMSUN TURİZM OTOM. SAN. LTD.ŞTİ.	ATATÜRK BULVARI NO: 198 KUTLUKENT	SAMSUN	0362 266 94 00
16	DERİNDERE ZEYTİNBURNU TURİZM OTOM. SAN. TİC. LTD.ŞTİ.	KAZLI ÇEŞME MEVKİİ ABAY CAD. NO:120 ZEYTİNBURNU	İSTANBUL	0212 414 14 14
17	DUMANKAYA OTOMOTİV SAN. VE TİC. A.Ş.	ANKARA YOLU PENDİK KAVŞAĞI DUMANKAYA İŞ MER.	İSTANBUL	0216 379 09 22
18	DUMANKAYA OTOMOTİV SAN. VE TİC. A.Ş.	İSTASYON MAH. 1460 SOK. NO.17 GEBZE	KOCAELİ	0262 655 22 00 0262 655 64 04
19	ELPA OTOMOTİV TİC. VE SAN. LTD. ŞTİ.	MALATYA YOLU 9.	ELAZIĞ	0424 247 19 62 0424 247 40 26
20	ER OTOMOTİV TİC. VE SAN. A. Ş.	CUMHURİYET ÜNİVERSİTESİ YOLU KÖMÜR TEVZİ KARŞISI	SİVAS	0346 226 40 34
21	GEDİZLER DOLAPDERE OTO SATIŞ VE SERVİS TİC. A.Ş.	KURTULUŞ DERE CADDESİ NO: 7 DOLAPDERE	İSTANBUL	0212 297 62 82
22	GEDİZLER TARABYA OTO SATIŞ VE SERVİS TİC. A.Ş	TARABYA CAD. NO: 34 TARABYA	İSTANBUL	0212 223 83 20
23	GENÇ TÜYLÜOĞLU MOTORLU ARAÇLAR İNŞ.PAZ.SAN.TİC.A.Ş.	MÜFTÜ MAH. UĞUR MUMCU CAD. NO.20 KDZ. EREĞLİ	ZONGULDAK	0372 322 21 00
24	GÖKKUŞAĞI SAN. TİC. LTD. ŞTİ.	KEMERDERE MEVKİİ MADENLER DURAĞI NO:5 Y.DUDULLU/ÜMRANIYE	İSTANBUL	0216 420 51 51 0216 420 51 60
25	HİSAR OTOMOTİV TİC. LTD. ŞTİ.	İZMİR YOLU 4.KM	AFYON	0272 213 52 28-29
26	HIZEL OTO. İNŞ. TEKS. TURZ. OTELCİLİK SAN. VE TİC.A.Ş	E-80 KARAYOLU ÜZERİ ALTINPINAR KÖYÜ MEVKİİ 6.KM	DÜZCE	0380 551 24 44-94 0380 551 27 23
27	İBRAHİM AKSOY OTOMOTİV LİMİTED ŞİRKETİ	AMBAR MAH. OSMAN KAVUNCU BULVARI NO.516 MELİKGAZİ	KAYSERİ	0352 311 36 00 0352 311 37 00 FAX
28	İKBAL OTOMOTİV SAN. VE TİC. PAZ. LTD. ŞTİ	TORTUM YOLU ÜZERİ TOYOTA PLAZA NO: 1	ERZURUM	0442 242 00 30 (5hat)

SIRA NO.	ÜNVANI	HİZMET YERİ ADRESİ	ŞEHİR	TEL/TELEFAKS
29	KALE OTOMOTİV SAN. VE TİC. A.Ş.	E-80 KARAYOLU KUMLUCA BAĞLARI	EDİRNE	0284 226 00 78
30	KALE KEŞAN OTOMOTİV SAN. VE TİC. A.Ş.	İSTANBUL YOLU 4. KM 22900 KEŞAN	EDİRNE	0284 715 28 00
31	KARDELEN OTOMOTİV İNŞAAT SAN. VE TİC. LTD.ŞTİ	ŞANLIURFA YOLU 1.KM 21070	DİYARBAKIR	0412 251 35 45
32	KOCAELİ KAYA OTOMOTİV SATIŞ VE PAZARLAMA A.Ş	KANDIRA SAPAĞI YENİ GÖLCÜK YOLU ÜZERİ İZMİT	KOCAELİ	0262 335 38 71
33	KÖŞKDERE MOTORLU ARAÇLAR SAN. VE TİC. A.Ş.	E5 KARAYOLU ÜZERİ ÖNERLER MEVKİİ 4.KM ÇORLU	TEKİRDAĞ	0282 685 42 68
34	MAKSİ OTOMOTİV SAN. VE TİC. A.Ş.	KARAALİ ÇEŞME MEVKİİ E5 ÜZERİ SİLİVRİ	İSTANBUL	0212 736 00 76
35	MUHİTTİNOĞLU OTOMOTİV SAN. VE TİC. LTD. ŞTİ.	MUAMMER AKSOY BULVARI N:38	GAZİANTEP	0342 215 30 00
36	NASUHBEYOĞLU OTOMOTİV SAN. VE TİC. LTD. ŞTİ.	CUMHURİYET MAH KEMAL PAŞA BUL NO: 67 52200	ORDU	0452 233 36 58
37	NATAŞ NAKİL ARAÇLARI TİC. A.Ş.	MÜMİNDERE CAD. NO: 43 MERDİVENKÖY	İSTANBUL	0216 302 44 44 (10 hat)
38	ONATÇA MOTORLU ARAÇLAR TİC. A.Ş.	YENİDOĞAN MAH. GİRNE BULVARI NO. 245/A YÜREĞİR	ADANA	0322 346 71 71-3463818
39	ORTAKÖY OTOMOTİV SAN. VE TİC. A.Ş.	DEREBOYU CAD. NO.140 80840 ORTAKÖY	İSTANBUL	0212 227 86 86
40	OTOJEN OTOMOTİV A.Ş.	ANKARA YOLU 1.ORGANİZE SAN. İSMİL SK.NO:5	KONYA	0332 248 0 248
41	OTOMER OTOMOTİV SAN. VE TİC. A.Ş.	EMEK MAH. ATATÜRK BULVARI NO:1 KARACAİLYAS	MERSİN	0324 221 87 90
42	ÖZDEMİR OTO. İNŞ. AMB. TEKS. TİC. VE SAN. LTD. ŞTİ	ŞİRİNEVLER MAH. SANAYİ KARŞISI BUL.ÜZERİ NO: 15	OSMANİYE	0328 813 16 11-12
43	ÖZELLER OTOMOTİV TİC. A.Ş.	E-90 KARAYOLU ÜZERİ NEVŞEHİR KAVŞAĞI	AKSARAY	0382 215 55 00
44	ÖZTOPRAK MOTORLU ARAÇ. SAN. VE TİCARET LTD. ŞTİ.	İSKENDERUN YOL ÜZERİ 1.KM ODABAŞI BELD. TELEKOM MÜD.YANI	ANTAKYA	0326 221 89 70
45	ÖZTOPRAK MOTORLU ARAÇ. SAN. VE TİCARET LTD. ŞTİ.	FATİH MAH.SOKULLU MEHMET PAŞA CAD.E5 KARAYOLU ÜZERİ BELEN	HATAY	0326 456 21 90 / 96
46	PARMAKSIZLAR OTOM. SAN. İÇ VE DIŞ TİC. LTD. ŞTİ.	ILICABAŞI MAHALLESİ DOĞU GAZİ BULVAR NO:269	AYDIN	0256 231 00 30
47	REİS LİDER ARAÇ TİCARET VE SANAYİ LTD. ŞTİ.	İSTANBUL YOLU 9. KM CARREFOURSA YANI NO.336 BATIKENT	ANKARA	0312 278 80 80
48	SARAR OTOM. PET. ÜRÜNL. TURİZM SAN. VE TİC. A.Ş.	GÜNDOĞDU MAH.ÇİFTELER CD.NO:301	ESKİŞEHİR	0222 227 55 55
49	SEÇİL OTOMOTİV SAN. VE TİC. LTD. ŞTİ.	DEVLET YOLU CAD. NO: 161 DEĞİRMENDERE	TRABZON	0462 325 20 70 0462 325 71 25-26
50	SONKAR OTOMOTİV SAN. VE TİC. A.Ş.	LONDRA ASFALTI SAN. CD NO:40 ÇOBANÇEŞME YENİBOSNA	İSTANBUL	0212 652 50 00
51	SONKAR ARTI OTOMOBİL ÜRÜNLERİ SAN. VE TİC. A.Ş.	CİHANGİR MAH. E-5 LONDRA ASF.No:293 34840 AVCILAR	İSTANBUL	0212 422 34 34 0212 422 22 00
52	ŞAMLIOĞLU OTOMOTİV SAN. VE TİC. A.Ş.	ANKARA YOLU 5.KM	ÇORUM	0364 235 03 75
53	TOKULLAR OTOMOTİV SAN. VE TİC. A.Ş.	AKÇAY CAD. NO: 267 GAZİEMİR	İZMİR	0232 252 29 00
54	TOYAN OTOM. SAN. VE SAĞLIK HİZMETLERİ TİC. A.Ş.	ÇETİN EMEÇ BUL. NO. 75 DİKMEN	ANKARA	0312 472 90 90
55	TOYMAR OTOMOTİV PETROL TİC. PAZ. A.Ş.	ÇEVRE YOLU ÜZERİ MİGROS YANI	K.MARAŞ	0344 232 00 00
56	TUZCUOĞLU OTOMOTİV SAN. VE TİC. A.Ş.	ESKİŞEHİR YOLU KAVAKLAR MEVKİ AŞAĞI KİRAZCA 8.KM	SAKARYA	0264 276 87 00
57	YARIMCA OTOMOTİV PAZ. TİC. VE SAN. A.Ş.	AKÇEŞME MAH. MENDERES BULVARI NO:195 GÜMÜŞLER	DENİZLİ	0258 371 62 62
58	YATU BODRUM OTOMOTİV TİC. SAN. VE İNŞ. A.Ş	BEYLİK KIRLARI MEVKİİ ATATÜRK BULVARI 291/A KONACIK BODRUM	MUĞLA	0252 363 96 77
59	YATU MUĞLA OTOMOTİV TİC. SAN. VE İNŞ. A.Ş	MARMARİS YOLU 2.KM ÜNİVERSİTE KARŞISI	MUĞLA	0252 223 81 23 0252 223 82 26
60	YÖRÜK OTOMOTİV İTH. İHR. SAN. TİC. LTD. ŞTİ.	HAVAALANI KAVŞAGI İPEK YOLU ÜZERİ 5.KM	VAN	0432 217 66 66 0432 217 20 10