ÜRETİCİ FİRMA:

TOYOTA MOTOR ENGINEERING AND MANUFACTURING EUROPE

BOURGETLAAN 60, AVENUE DU BOURGET 60, B-1140 BRÜKSEL BELÇİKA

Tel : (32) 2 745 20 11 **Fax :** (32) 2 745 20 99

İTHALATÇI FİRMA:

TOYOTA PAZARLAMA VE SATIŞ A.Ş.

Cumhuriyet Mahallesi E-5 Yan Yol, No:11

Yakacık, 34876, Kartal-İstanbul

Tel : (0216) 453 53 53 **Fax :** (0216) 671 92 42

Ticaret sicil no : 444939 - 392521

© **01/11** **TOYOTA**

Tüm hakları saklıdır. Toyota Pazarlama ve Satış A.Ş.'nin izni olmaksızın bu kitabın tamamı veya bir kısmı tekrar yazılamaz ve kopya edilemez.

Bu kitap Toyota Pazarlama ve Satış A.Ş. bünyesinde EĞİTİM MÜDÜRLÜĞÜ tarafından yayınlanmıştır.

Yayın No. OM60G18T

İÇİNDEKİLER

1	**Sürüş öncesi**	Kapı kilitleri, aynalar ve direksiyon kolonu gibi donanımların ayarlanması
2	**Sürüş esnasında**	Aracı sürme, durdurma ve güvenli sürüş bilgileri
3	**İç donanımlar**	Konforlu bir sürüş için klima ve müzik sistemi gibi iç donanımlar
4	**Aracın bakımı**	Aracınızın temizliği ve korunması, kendinizin yapabileceği bakımlar ve bakım bilgileri
5	**Arıza durumunda**	Aracınızı çekmek gerektiğinde ya da lastiğiniz patladığında ya da kaza durumunda ne yapılmalıdır
6	**Araç teknik özellikleri**	Aracınız hakkında ayrıntılı bilgi
	Dizin	Kullanıcı el kitabında yer alan bilgilerin alfabetik listesi

Aracın kullanım ömrü 10 yıldır.

1 Sürüş öncesi

1-1. Anahtar bilgileri

Anahtarlar 34

1-2. Kapıların açılması, kapatılması ve kilitlenmesi

Akıllı giriş ve çalıştırma sistemi 38
Uzaktan kumanda 65
Kapılar 73
Arka kapı 77
Arka kapı camı 84

1-3. Ayarlanabilir öğeler (koltuklar, aynalar, direksiyon simidi)

Ön koltuklar 89
Arka koltuklar 93
Sürüş konumu hafızası (Sürücü koltuğu) 111
Baş dayamaları 115
Emniyet kemerleri 118
Direksiyon simidi 125
İç dikiz aynası 128
Dış dikiz aynaları 130

1-4. Camların ve tavan pencere-sinin açılması ve kapatılması

Otomatik camlar 133
Açılır tavan 137

1-5. Yakıt doldurma

Yakıt deposu iç kapağının açılması 142

1-6. Hırsız caydırma sistemi

Motor blokaj sistemi (immobilizer) 148
Çift kilit sistemi 150
Alarm 152

1-7. Güvenlik bilgileri

Doğru oturma pozisyonu 160
SRS hava yastıkları 162
Çocuk koltuğu sistemleri 177
Çocuk koltuklarının bağlanması 189
Hava yastığı manuel iptal sistemi 204

2 Sürüş esnasında

2-1. Sürüş talimatları

Aracın kullanılması..... 210
Motor çalıştırma düğmesi (Akıllı giriş ve çalıştırma sistemine sahip olmayan araçlar) 227
Motor çalıştırma düğmesi (Akıllı giriş ve çalıştırma sistemine sahip araçlar) .. 231
Otomatik şanzıman..... 241
Düz şanzıman..... 250
Sinyal kolu..... 255
Park freni 256
Korna..... 257

2-2. Gösterge paneli

Göstergeler ve sayaçlar..... 258
Gösterge ve uyarı ışıkları... 262
Araç bilgi ekranı (Optitron göstergeli olmayan)..... 268
Araç bilgi ekranı (Optitron göstergeli) 274
Araç bilgi ekranı (Aksesuar göstergeleri) ... 284

2-3. Işıkların ve sileceklerin çalışması

Far anahtarı 292
Sis farı anahtarı 304
Ön cam silecekleri ve yıkayıcıları 306
Arka cam silecek ve yıkayıcısı..... 312
Far yıkama anahtarı 314

2-4. Diğer sürüş sistemlerinin kullanılması

Sabit hız kontrol sistemi 316
Dinamik radar sabit hız kontrol sistemi 320
Toyota park destek sensörü 335
Geri görüntüleme sistemi (Aksesuar göstergeli araçlar) 346
Geniş görüşlü ön ve yan monitör (Aksesuar göstergeli araçlar) 351
Yardımcı sürüş sistemleri.. 363
PCS (Çarpma Öncesi Güvenlik Sistemi)..... 370
Dizel Partikül Filtre sistemi (sadece dizel motor) 379

2-5. Sürüş talimatları

Yük ve eşya taşınması 382
Kış şartlarında araç kullanım ipuçları..... 386
Römork çekerken..... 390

3 İç donanımlar

3-1. Klima ve buğu çözücünün kullanılması

Ön klima sistemi 408
Ön otomatik klima sistemi. 415
Arka manuel klima sistemi 425
Arka otomatik klima sistemi..... 428
Devir yükseltme düğmesi.. 432
Güçlü ısıtıcı..... 433
Arka cam rezistans düğmesi 434
Ön cam silecekleri buz çözücüsü 437

3-2. Müzik sisteminin kullanımı

Müzik sistemi tipleri..... 439
Radyonun kullanımı..... 443
CD çaların kullanımı..... 448
MP3 ve WMA disklerinin çalınması 458
iPod'un çalışması..... 467
USB belleğin çalışması..... 476
Müzik sisteminin etkin şekilde kullanılması..... 486
AUX soketinin kullanımı 489
Müzik sistemi direksiyon kumandalarının kullanımı 491

3-3. Bluetooth® Müzik sisteminin kullanımı

Bluetooth® Müzik sistemi.. 494
Bluetooth® Müzik sisteminin kullanımı..... 501
Bluetooth® etkinleştirilmiş taşınabilir müzik çaların çalışması 504
Bluetooth®etkinleştirilmiş taşınabilir müzik çaların ayarlanması..... 508
Bluetooth® Müzik sistemi ayarları..... 512

3-4. Eller serbest sisteminin kullanımı (mobil telefon için)

Eller serbest sistemi (mobil telefon için)..... 513
Eller serbest sisteminin kullanımı (mobil telefon için)..... 522
Arama yapılması..... 529
Mobil telefonunun ayarlanması..... 533
Güvenlik ve sistem ayarları..... 536
Rehberin kullanılması 541

3-5. İç ışıkların kullanımı

İç ışıkların listesi 547
• Okuma/tavan lambası ana düğmesi 548
• Okuma/tavan lambaları ... 549
• Ortam aydınlatması kontrol düğmesi 550

3-6. Bölmelerin kullanımı

Bölmelerin listesi 552
• Torpido bölmesi 553
• Kard tutucu 554
• Konsol bölmesi 555
• Şişe tutucular/ kapı cepleri 557
• Bardak tutucular 559
• Yardımcı bölmeler 563

3-7. Diğer iç donanımlar

Soğutucu kutu 566
Güneş siperlikleri 569
Makyaj aynası 570
Saat 571
Dış sıcaklık göstergesi 572
Küllük 574
Gözlem aynası 575
Güç besleme çıkışı 576
Koltuk ısıtıcıları 580
Kol dayamaları 583
Askı kancaları 584
Taban paspası 585
Bagaj kompartımanı 587

4 Aracın bakımı

4-1. Aracın bakımı

Aracın dışının temizlenmesi ve korunması 596
Aracın içinin temizlenmesi ve korunması 600

4-2. Bakım

Bakım gereksinimi 603

4-3. Kendinizin yapabileceği bakımlar

Bakımı kendiniz yaparken dikkat etmeniz gerekenler 607
Motor kaputu 612
Motor bölümü 613
Lastikler 634
Lastik hava basıncı 638
Jantlar 641
Kabin hava filtresi 643
Uzaktan kumanda/ elektronik anahtar pili 646
Sigortaların kontrolü ve değiştirilmesi 650
Aydınlatma ampulleri 664

5 Arıza durumunda

5-1. Gerekli bilgiler

Dörtlü flaşör 680
Aracınızı çekmek gerekirse 682
Bir arıza olduğunu düşünüyorsanız 689
Yakıt kesme sistemi (sadece benzinli motorlarda) 690

5-2. Acil bir durumda yapılması gerekenler

Uyarı ışığı yanıyorsa veya sesli uyarı geliyorsa... 691
Uyarı mesajı görünüyorsa . 706
Lastiğiniz patlarsa (standart yedek lastikli araçlar) 731
Lastiğiniz patlarsa (acil durum lastik onarım kiti bulunan araçlar) 752
Eğer motorunuz çalışmıyorsa 773
Vites kolu P konumundan çıkarılamıyorsa..... 776
Anahtarlarınızı kaybederseniz..... 777
Elektronik anahtar gereği gibi çalışmazsa..... 778
Araç aküsü boşaldığında ... 782
Soğutma sıvısı sıcaklığı aşırı artarsa 790
Yakıtın bitmesi nedeniyle motorunuz çalışmıyorsa (sadece dizel motor) 793
Eğer aracınız saplanırsa..... 794
Aracınızı acil bir durumda durdurmak gerekirse 796

6 Araç teknik özellikleri

6-1. Teknik özellikler

Bakım bilgileri (yakıt, yağ seviyesi, vb) ... 800

Yakıt bilgisi 832

6-2. Kişiselleştirme

Kişiselleştirilebilen donanımlar 837

6-3. Sıfırlama

Sıfırlama yapılan konular ... 850

Dizin

Kısaltma listesi 852

Alfabetik dizin 853

Bu durumda ne yapmalıyım... 864

Dış görünüm

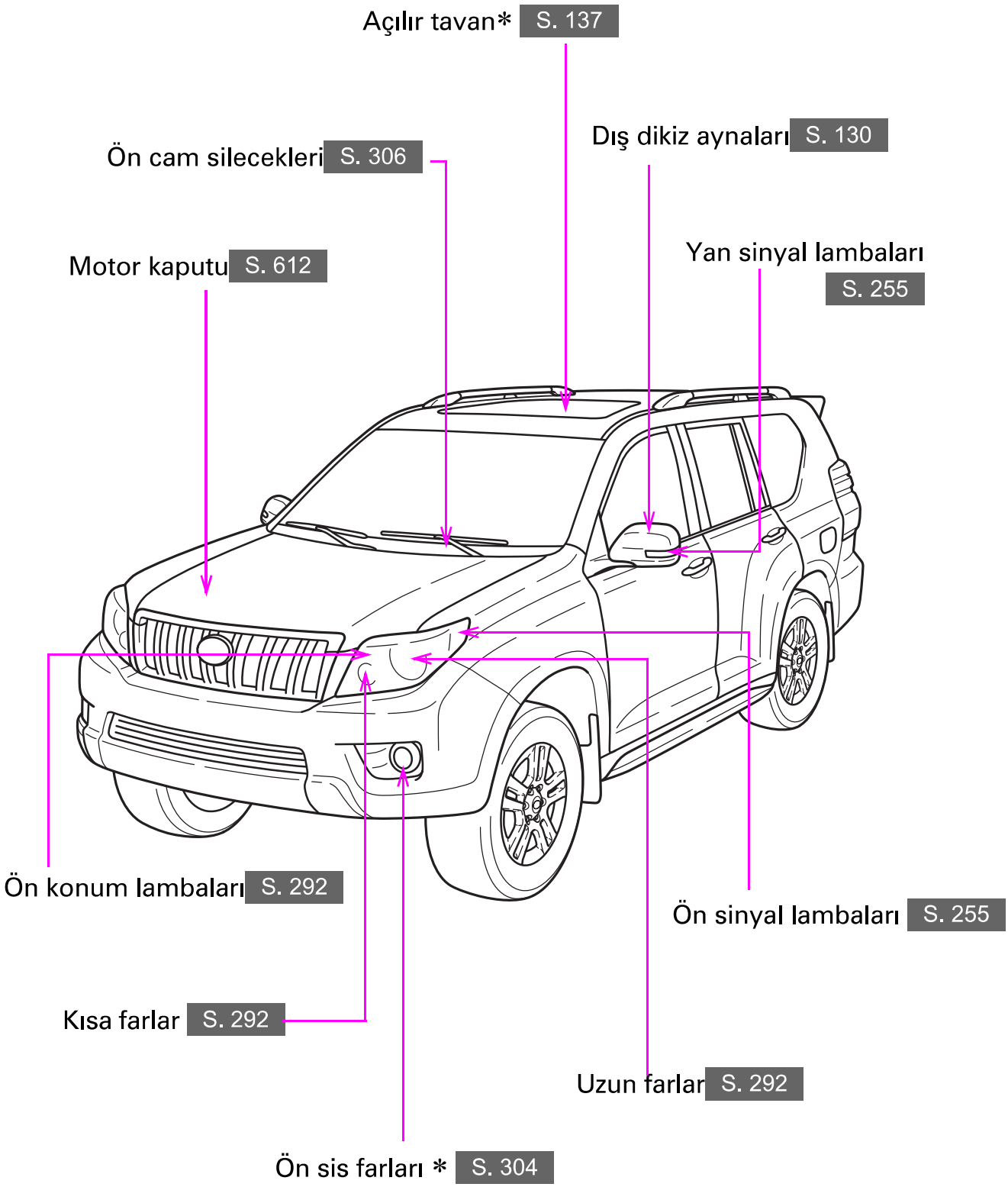
Açılır tavan* S. 137
Dış dikiz aynaları S. 130
Ön cam silecekleri S. 306
Yan sinyal lambaları S. 255
Motor kaputu S. 612
Ön konum lambaları S. 292
Ön sinyal lambaları S. 255
Kısa farlar S. 292
Uzun farlar S. 292
Ön sis farları * S. 304

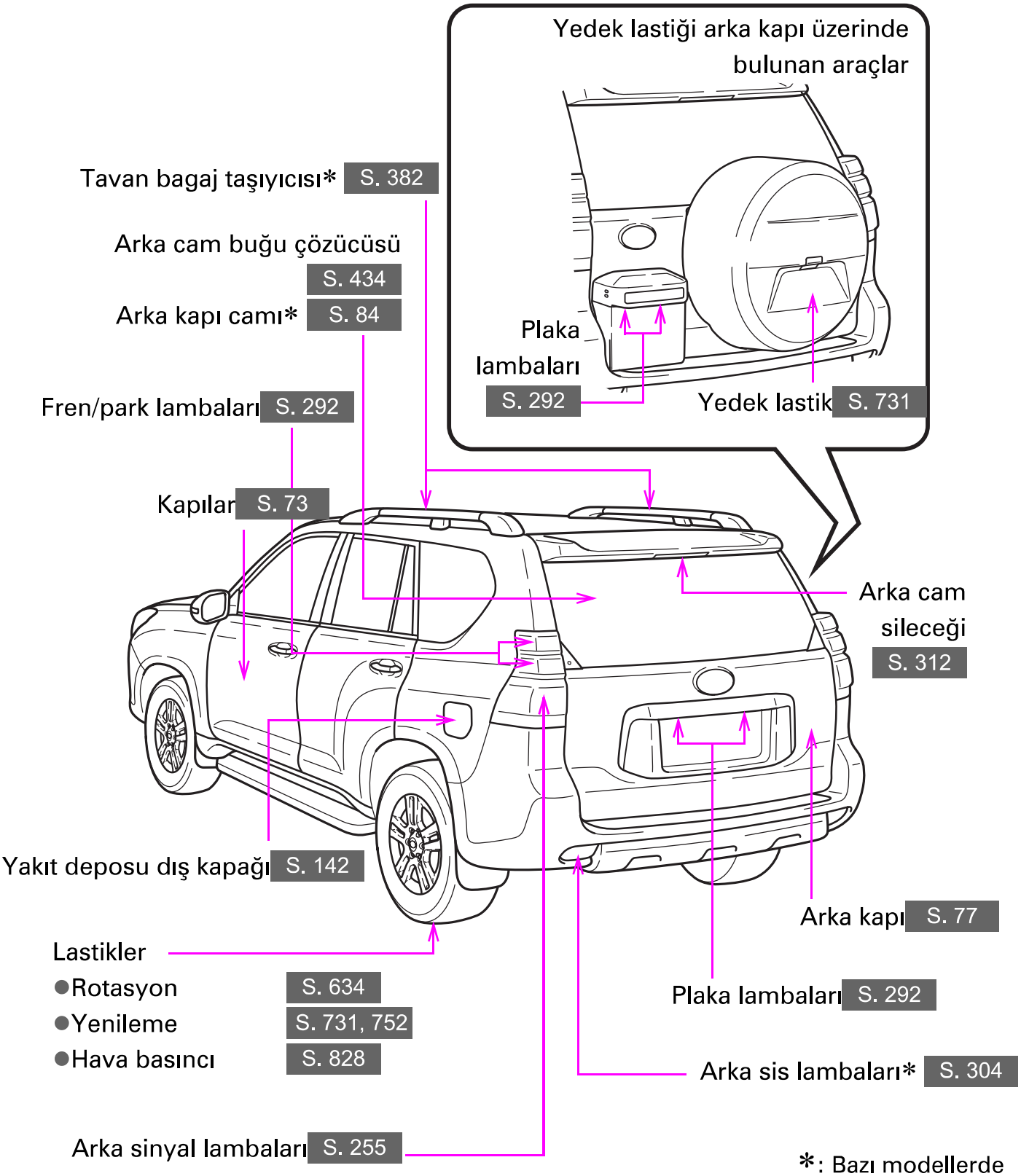

*: Bazı modellerde

İç Görünüm (Soldan direksiyonlu araçlar)

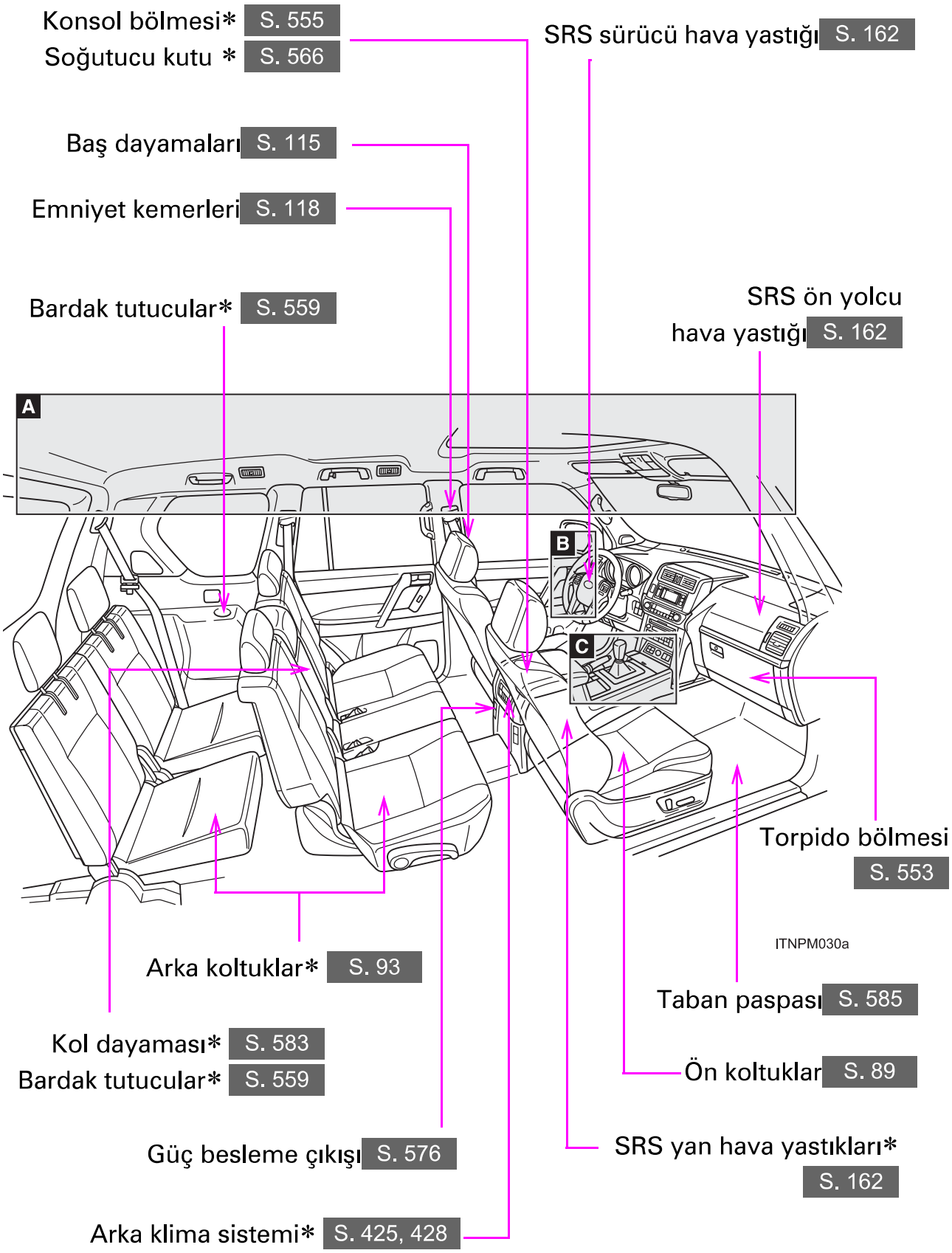

A

Kendiliğinden kararan iç dikiz aynası S. 128

Yardımcı bölme S. 563

Gözlem aynası S. 575

Okuma/tavan lambaları S. 549

Arka koltuk eğlence sistemi*2

Okuma/tavan lambaları S. 549

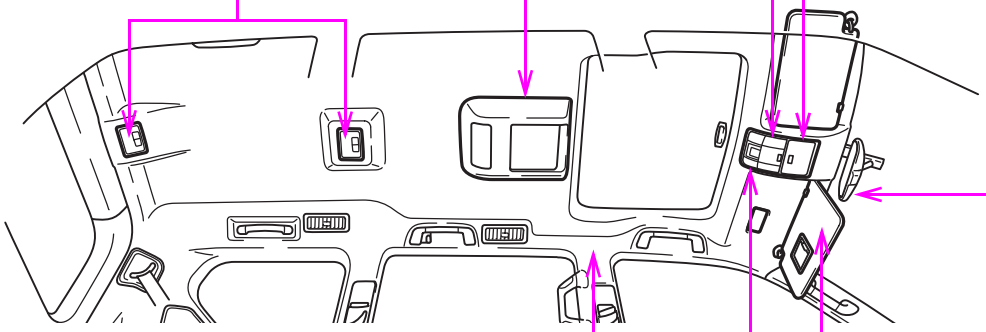

SRS perde hava yastıkları * S. 162

Açılır tavan düğmesi* S. 137

Hareket sensörü iptal düğmesi* S. 154

Makyaj aynaları S. 570

Güneş siperlikleri S. 569

*: Bazı modellerde

*2: "Navigasyon Sistemi Kullanıcı El Kitabı"na

İç Görünüm (Soldan direksiyonlu araçlar)

B

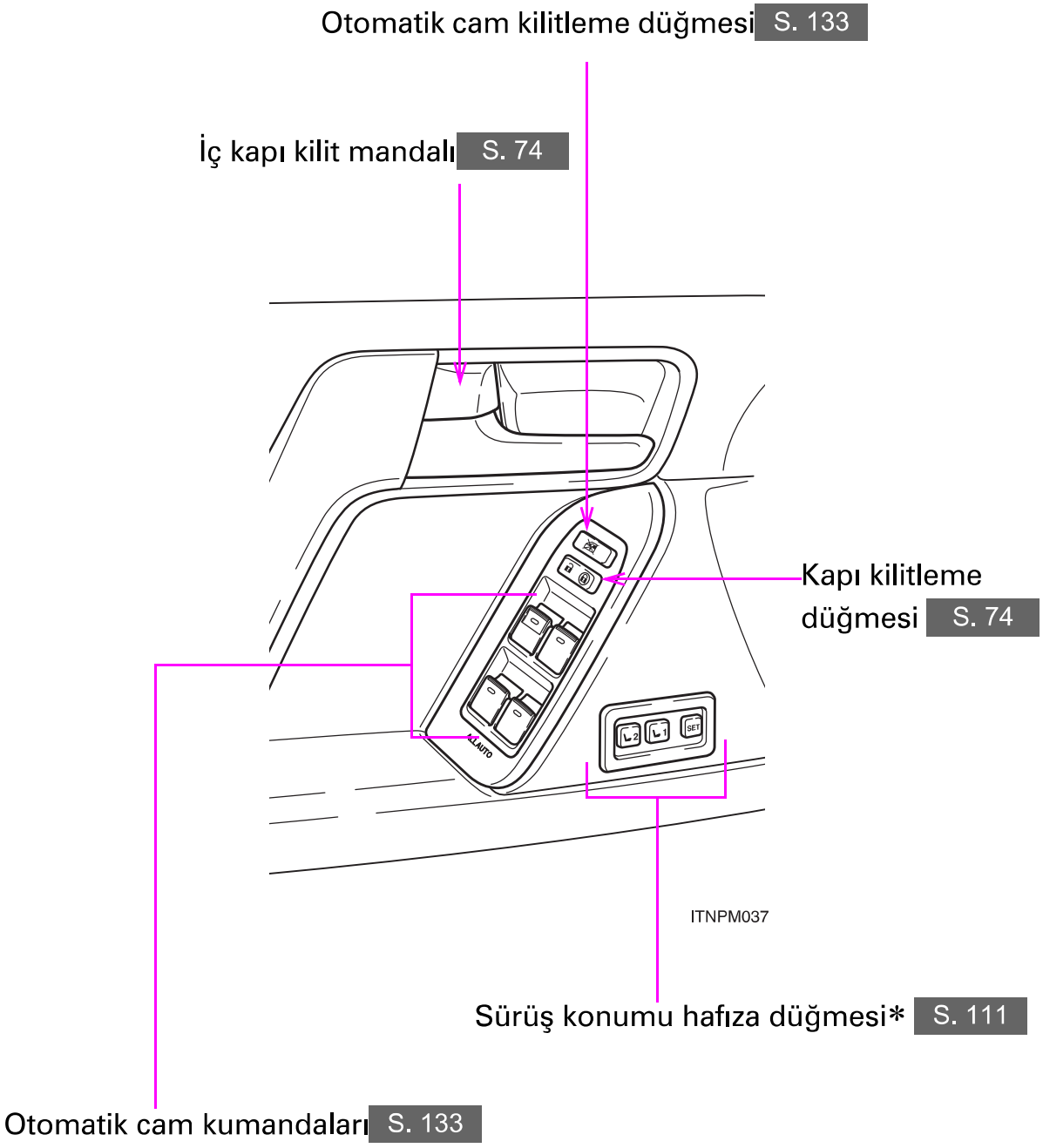

C

Otomatik şanzımanlı araçlar:

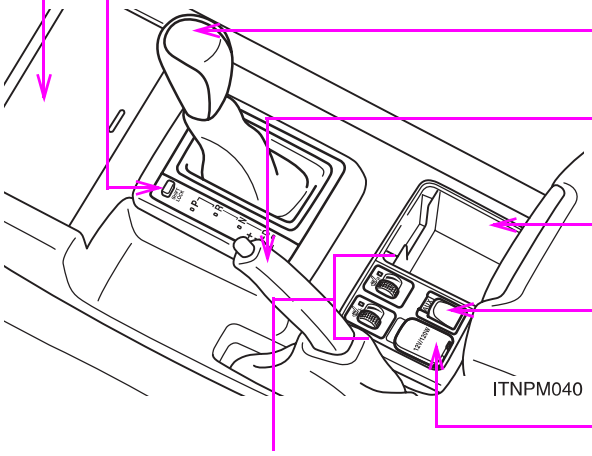

Bardak tutucular S. 559

Shift lock düğmesi S. 776

Vites kolu S. 241

Park freni kolu S. 256

Yardımcı bölme S. 563

AUX portu* S. 489

Güç besleme çıkışı S. 576

Koltuk ısıtıcı anahtarı* S. 580

Düz şanzımanlı araçlar:

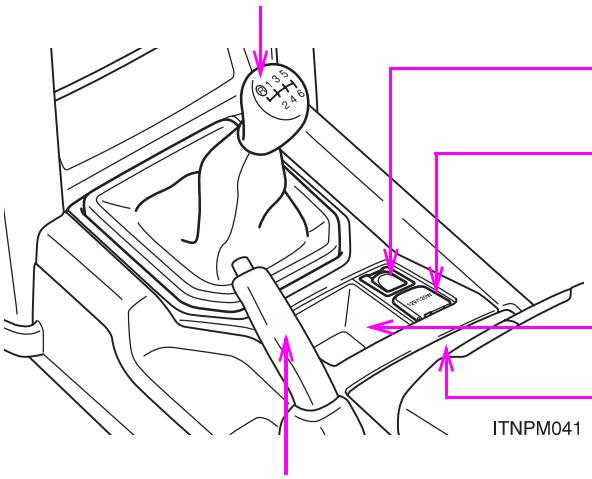

Vites kolu S. 250

AUX portu* S. 489

Güç besleme çıkışı S. 576

Yardımcı bölme S. 563

Bardak tutucular S. 559

Park freni kolu S. 256

*: Bazı modellerde

Gösterge paneli (Soldan direksiyonlu araçlar)

Ön cam silecekleri ve yıkayıcıları S. 306
Arka cam silecek ve yıkayıcısı S. 312

Göstergeler ve saatler S. 258

Dörtlü flaşör düğmesi S. 680

Far anahtarı S. 292
Sinyal kolu S. 255
Sis farı anahtarı * S. 304

Aksesuar göstergesi* S. 284
Müzik sistemi * S. 439
Navigasyon sistemi*2

Müzik sistemi**2 S. 439
Yardımcı bölme* S. 563

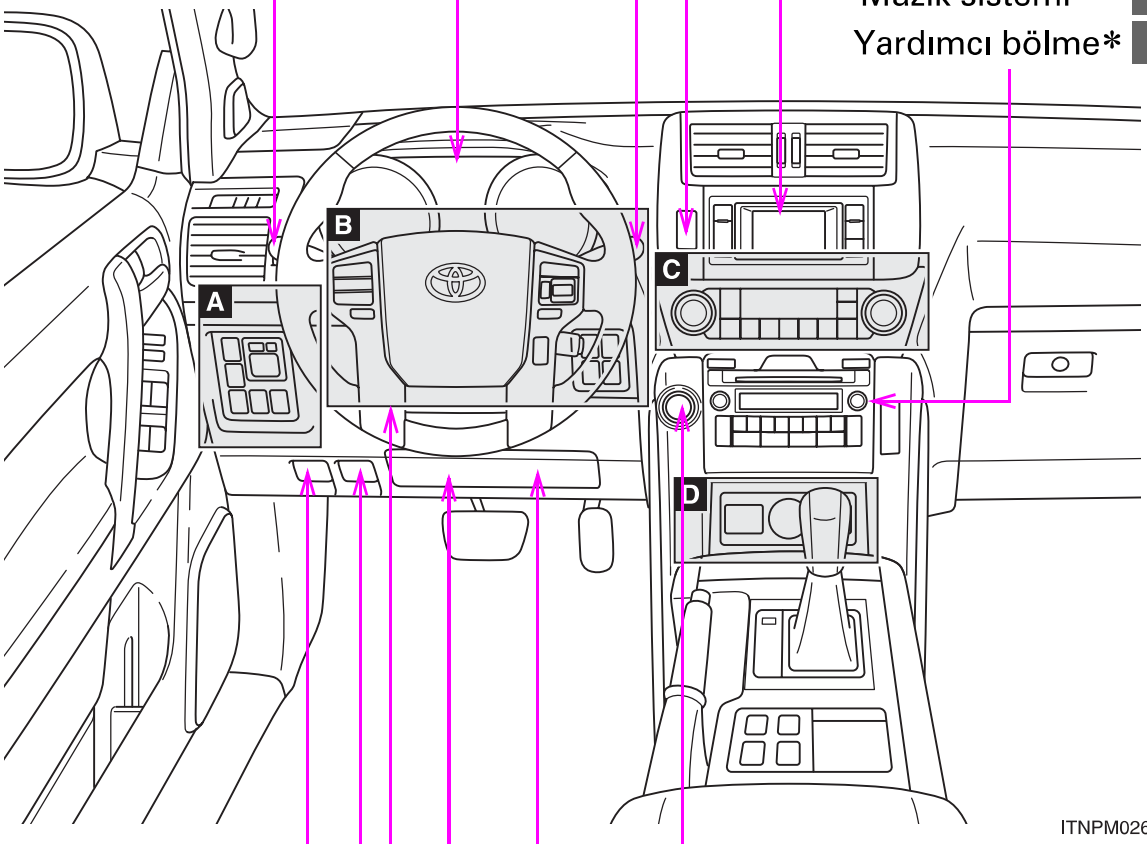

Yakıt deposu dış kapağı açma kolu S. 142

Motor çalıştırma düğmesi (Akıllı giriş ve çalıştırma sistemine sahip araçlar) S. 231

SRS yolcu diz hava yastığı * S. 162

Motor kaputu açma kolu S. 612

Çarpma öncesi frenleme iptal anahtarı* S. 371

Yükseklik ayarlı ve teleskopik direksiyon simidi * S. 125
Yükseklik ayarlı ve teleskopik direksiyon ayar kolu* S. 125

A

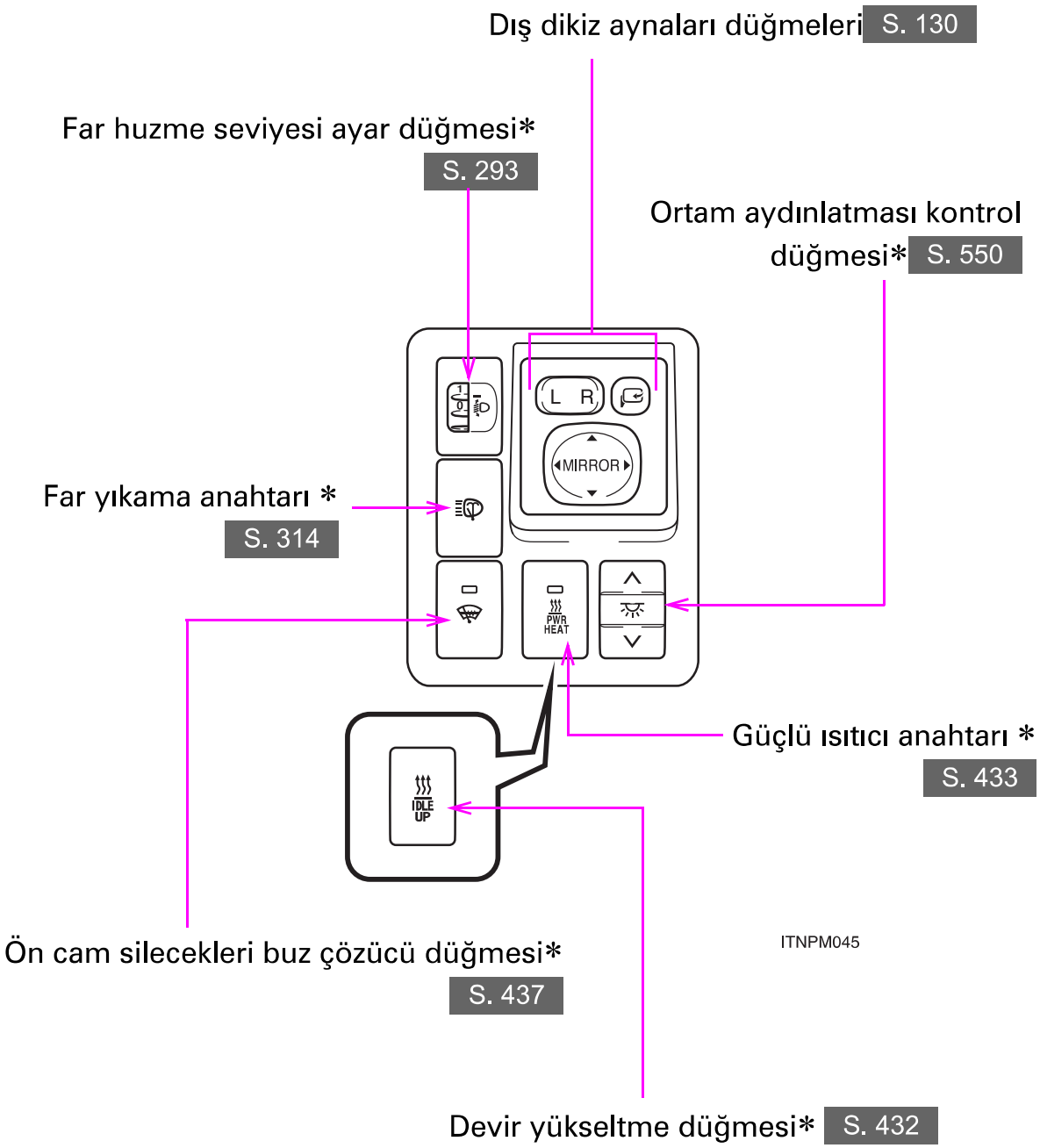

*: Bazı modellerde

*2: "Navigasyon Sistemi Kullanıcı El Kitabı"na bakınız.

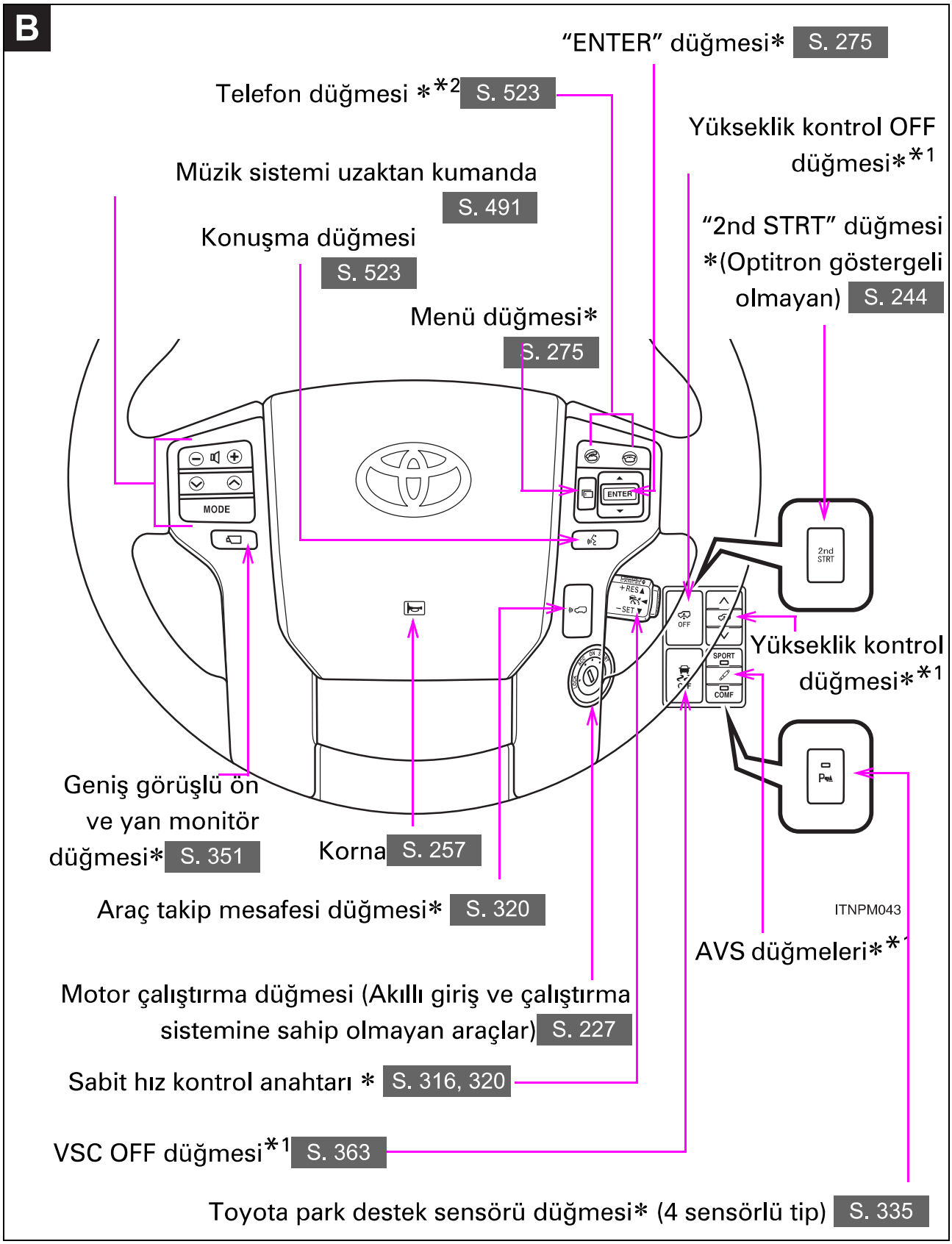
B
"ENTER" düğmesi* S. 275
Telefon düğmesi **2 S. 523
Yükseklik kontrol OFF düğmesi**1
Müzik sistemi uzaktan kumanda S. 491
Konuşma düğmesi S. 523
"2nd STRT" düğmesi *(Optitron göstergeli olmayan) S. 244
Menü düğmesi* S. 275
MODE
ENTER
2nd STRT
OFF
SPORT
COMF
Yükseklik kontrol düğmesi**1
Geniş görüşlü ön ve yan monitör düğmesi* S. 351
Korna S. 257
Araç takip mesafesi düğmesi* S. 320
ITNPM043
AVS düğmeleri**1
Motor çalıştırma düğmesi (Akıllı giriş ve çalıştırma sistemine sahip olmayan araçlar) S. 227
Sabit hız kontrol anahtarı * S. 316, 320
VSC OFF düğmesi*1 S. 363
Toyota park destek sensörü düğmesi* (4 sensörlü tip) S. 335

C

Ön manuel klima sistemine sahip araçlar

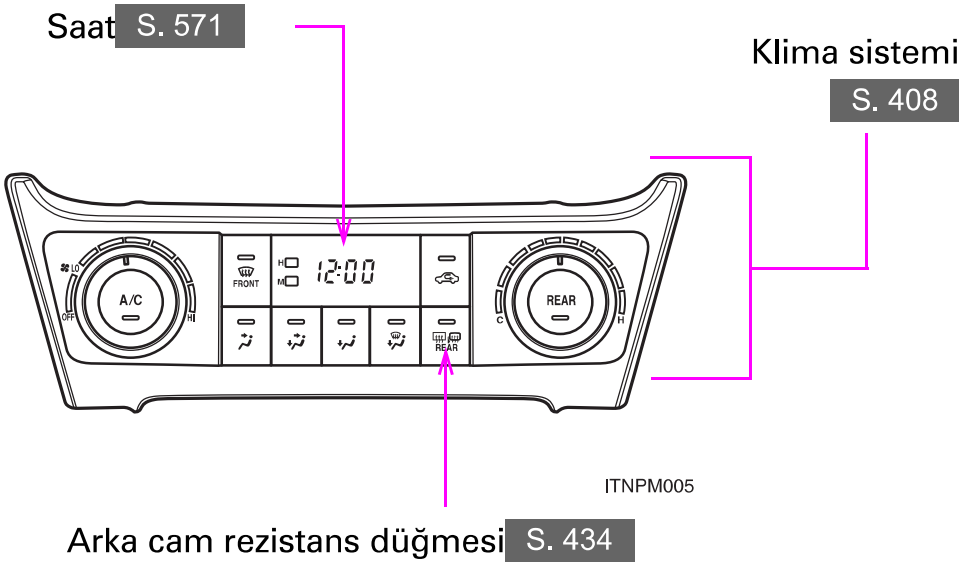

Ön otomatik klima sistemine sahip araçlar

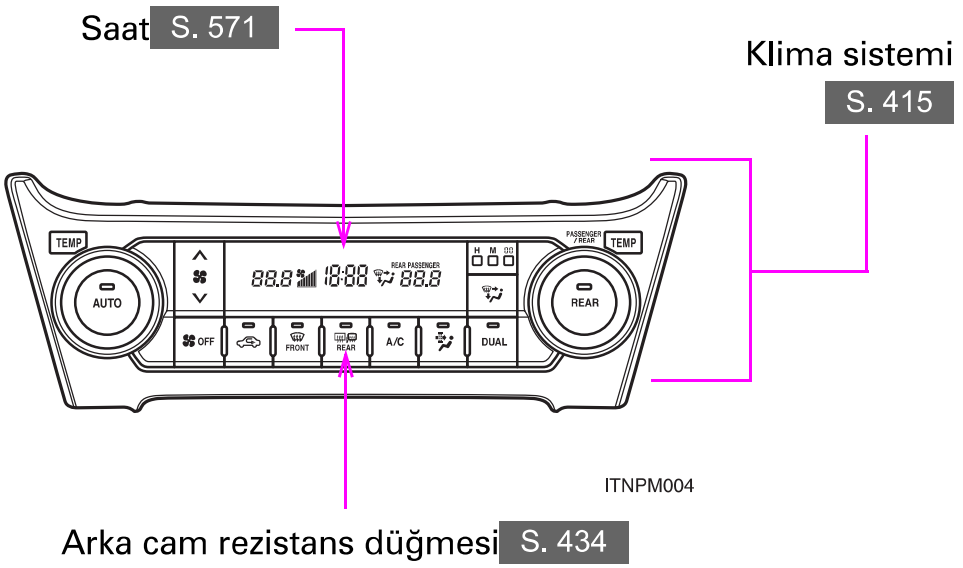

*: Bazı modellerde
*1: "Arazide sürüş Kullanıcı El Kitabı"na bakınız.
*2: "Navigasyon Sistemi Kullanıcı El Kitabı"na bakınız.

D

Standart otomatik şanzımanlı ya da 5 hızlı düz şanzımanlı araçlar

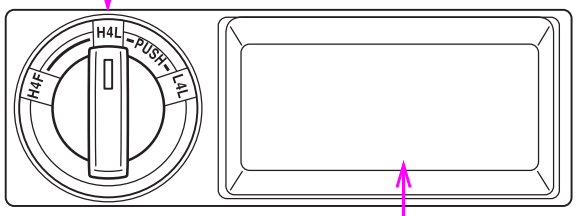

MultiMode otomatik şanzımanlı araçlar

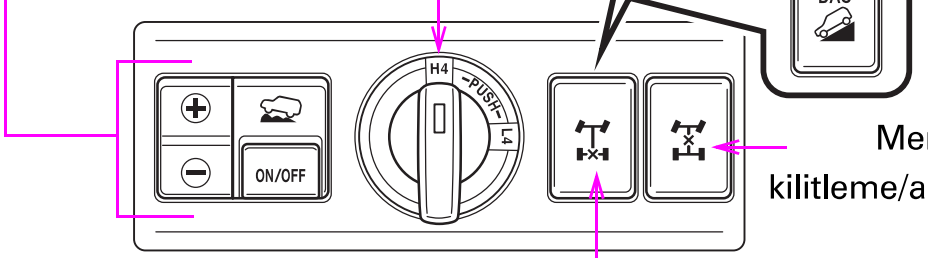

6 hızlı düz şanzımanlı araçlar:

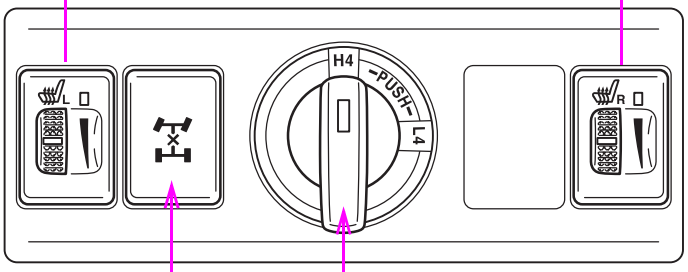

Resimli dizin

İç Görünüm (Sağdan direksiyonlu araçlar)

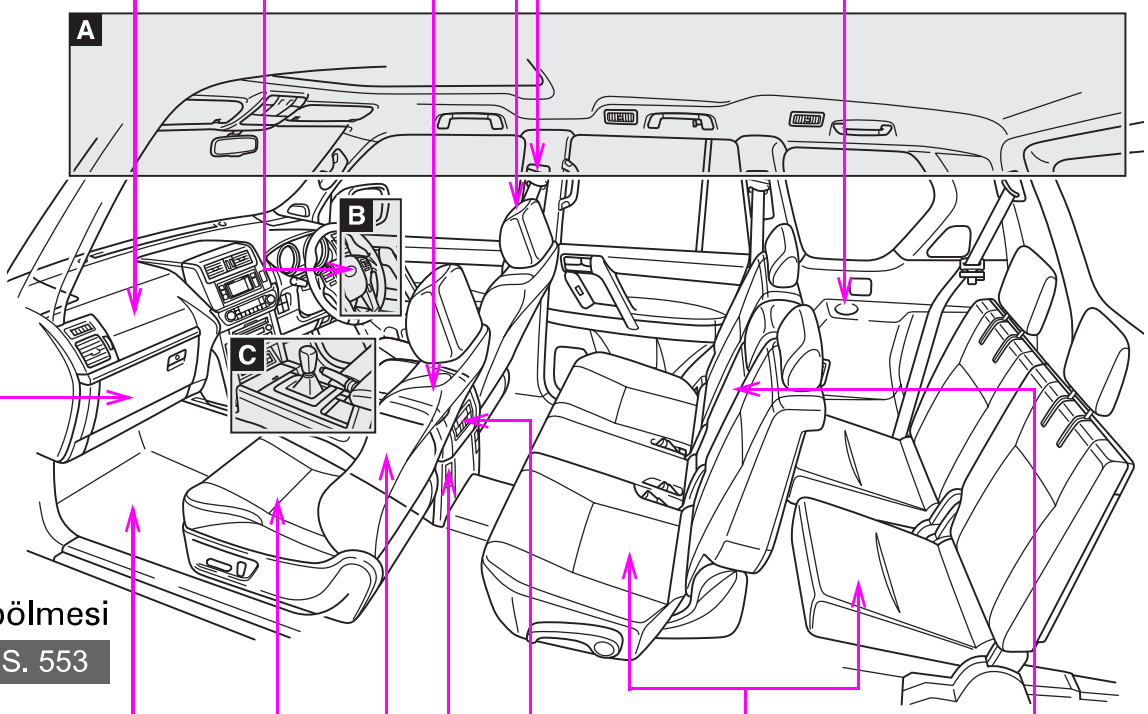

Konsol bölmesi* S. 555
Soğutucu kutu * S. 566

SRS sürücü hava yastığı S. 162

Baş dayamaları S. 115

Emniyet kemerleri S. 118

SRS ön yolcu hava yastığı S. 162

Bardak tutucular* S. 559

Torpido bölmesi S. 553

Arka koltuklar* S. 93

Taban paspası S. 585

Kol dayaması* S. 583

Bardak tutucular* S. 559

Ön koltuklar S. 89

SRS yan hava yastıkları* S. 162

Arka klima sistemi* S. 425, 428

Güç besleme çıkışı S. 576

*: Bazı modellerde
*1: "Arazide sürüş Kullanıcı El Kitabı"na bakınız.

İç Görünüm (Sağdan direksiyonlu araçlar)

A

Kendiliğinden kararan iç dikiz aynası S. 128

Yardımcı bölme S. 563

Gözlem aynası S. 575

Okuma/tavan lambaları S. 549

Arka koltuk eğlence sistemi*2

Okuma/tavan lambaları S. 549

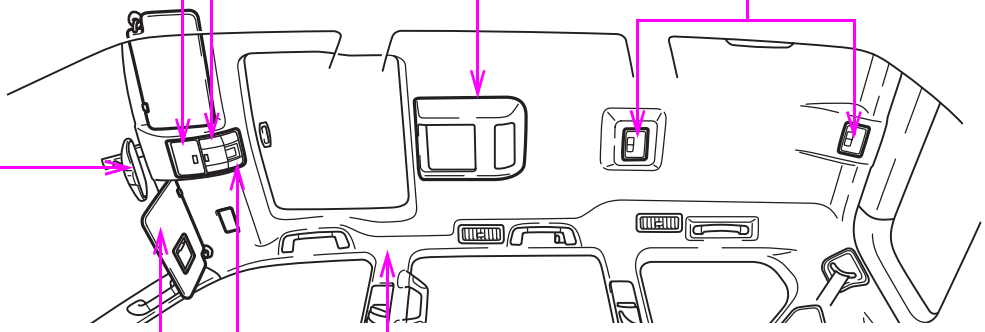

SRS perde hava yastıkları * S. 162

Açılır tavan düğmesi* S. 137

Hareket ve eğim sensörünü iptal etme düğmesi* S. 154

Makyaj aynaları S. 570

Güneş siperlikleri S. 569

B

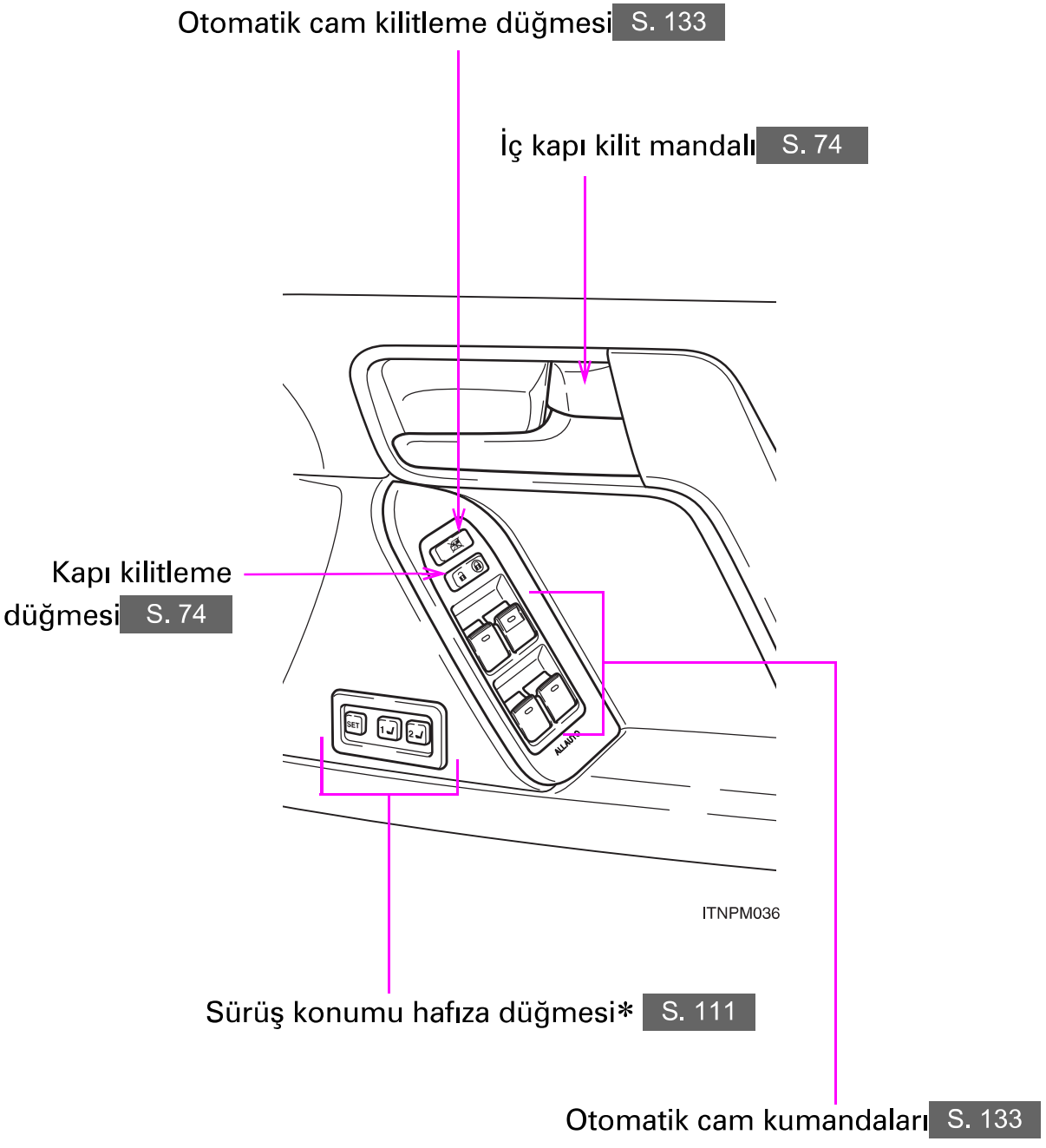

*: Bazı modellerde
*2: "Navigasyon Sistemi Kullanıcı El Kitabı"na bakınız.

C

Otomatik şanzımanlı araçlar:

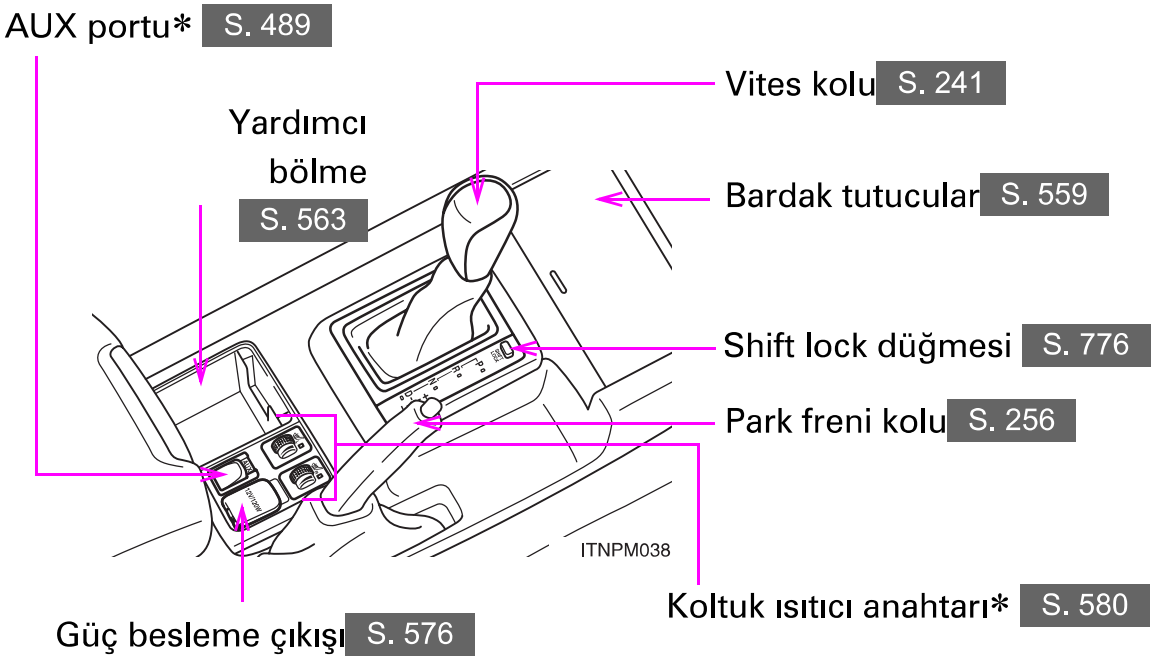

Düz şanzımanlı araçlar:

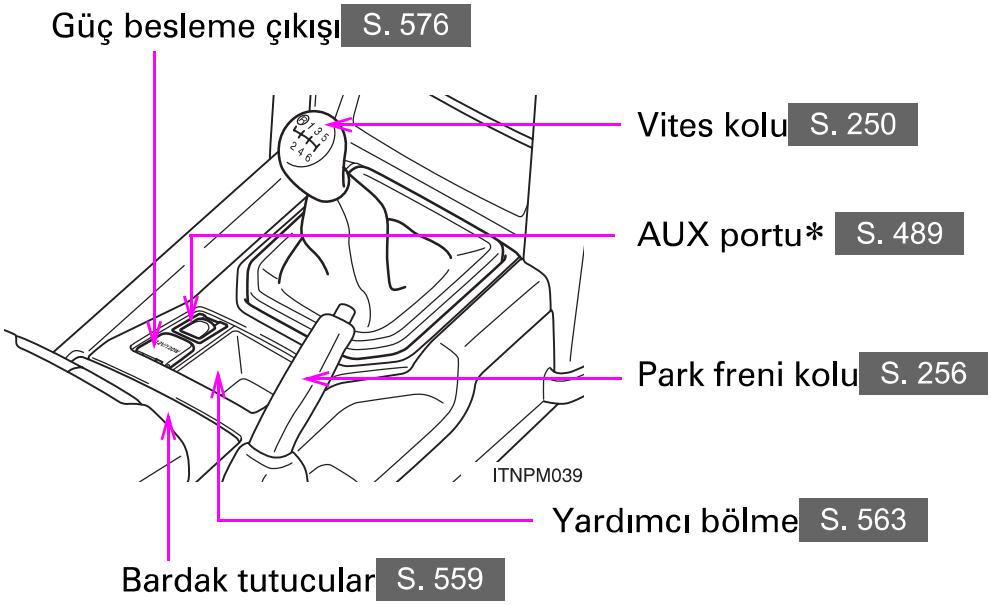

Resimli dizin

Gösterge paneli (Sağdan direksiyonlu araçlar)

Far anahtarı S. 292
Sinyal kolu S. 255
Sis farı anahtarı * S. 304

Dörtlü flaşör düğmesi S. 680

Aksesuar göstergesi* S. 284
Müzik sistemi * S. 439
Navigasyon sistemi*2

Göstergeler ve saatler S. 258

Ön cam silecekleri ve yıkayıcıları düğmesi S. 306
Arka cam silecek ve yıkayıcısı düğmesi S. 312

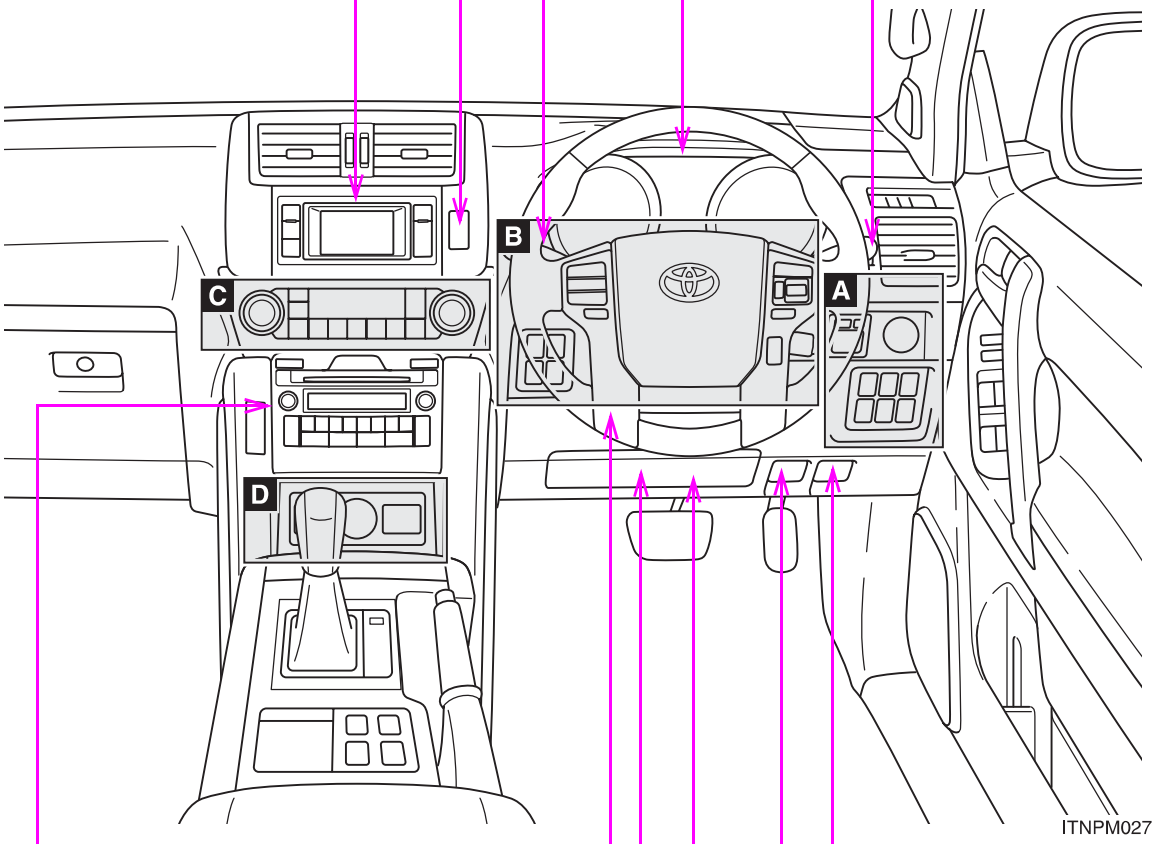

Müzik sistemi**2 S. 439
Yardımcı bölme* S. 563

Yükseklik ayarlı ve teleskopik direksiyon simidi kontrol düğmesi* S. 125
Yükseklik ayarlı ve teleskopik direksiyon simidi kilit açma kolu* S. 125

Yakıt deposu dış kapağı açma kolu S. 142
Motor kaputu açma kolu S. 612
Çarpma öncesi frenleme iptal anahtarı* S. 371
SRS yolcu diz hava yastığı * S. 162

*: Bazı modellerde
*2: "Navigasyon Sistemi Kullanıcı El Kitabı"na bakınız.

Gösterge paneli (Sağdan direksiyonlu araçlar)

A

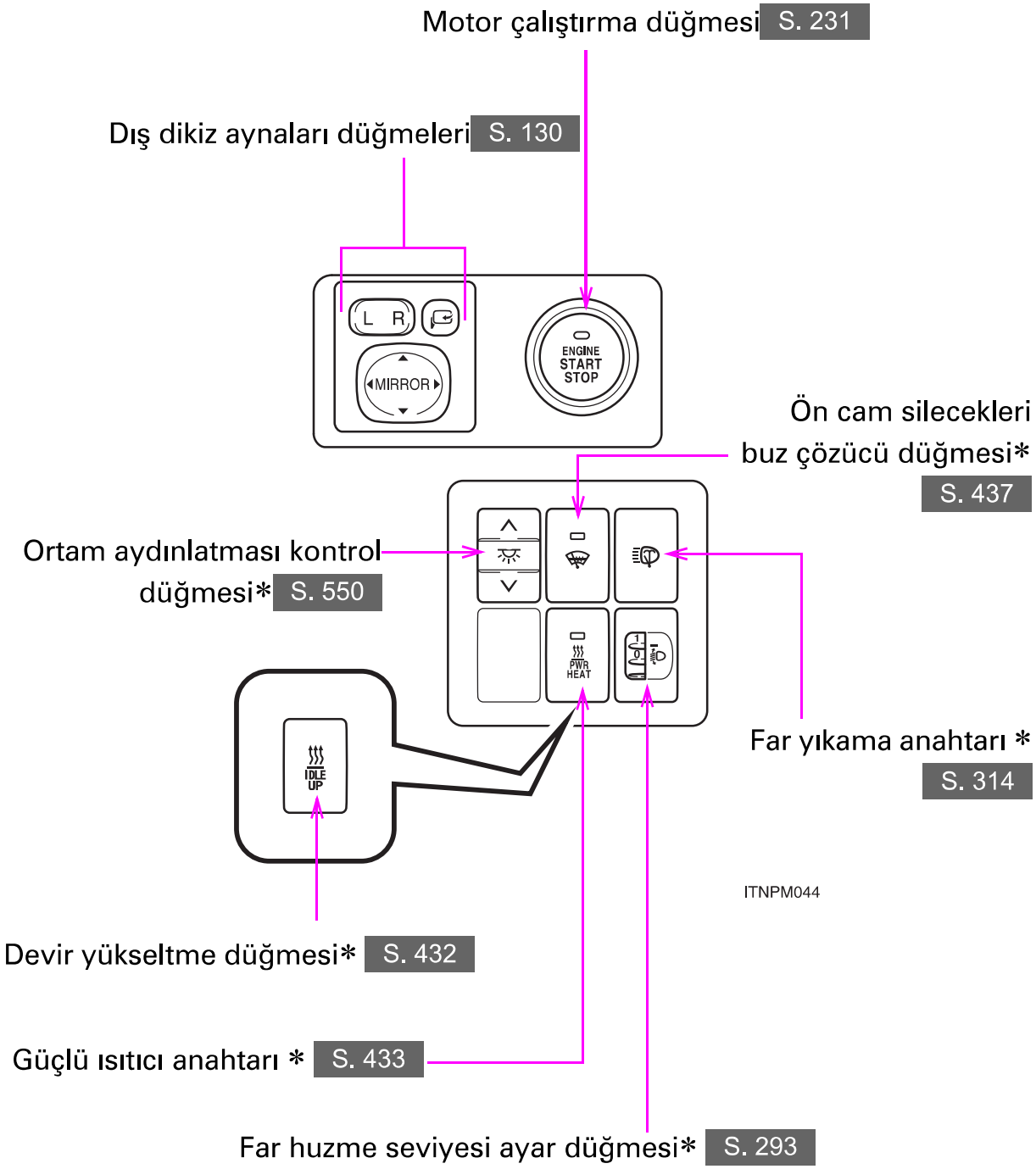

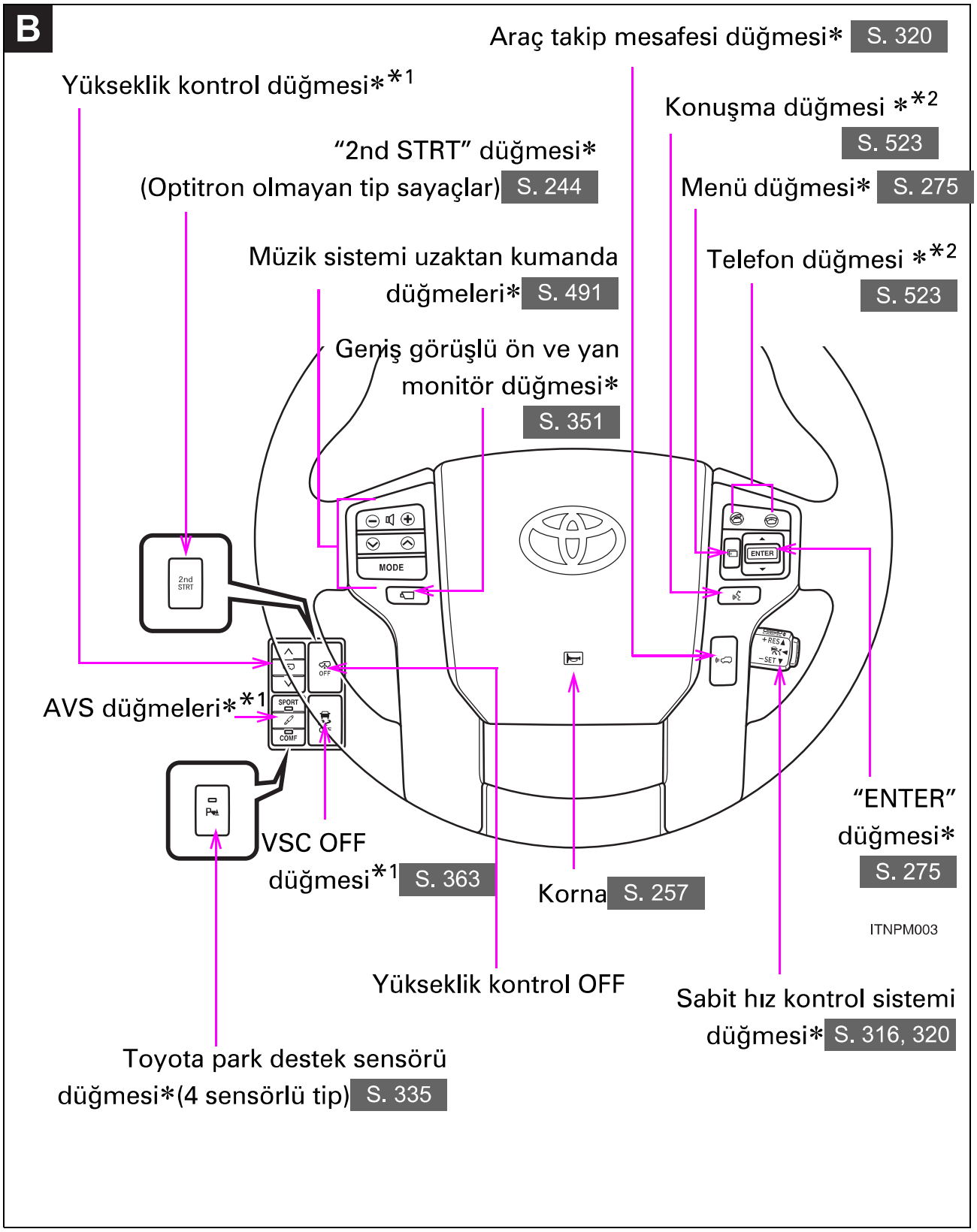

*: Bazı modellerde
*1: "Arazide sürüş Kullanıcı El Kitabı"na bakınız.
*2: "Navigasyon Sistemi Kullanıcı El Kitabı"na bakınız.

C

Ön manuel klima sistemine sahip araçlar

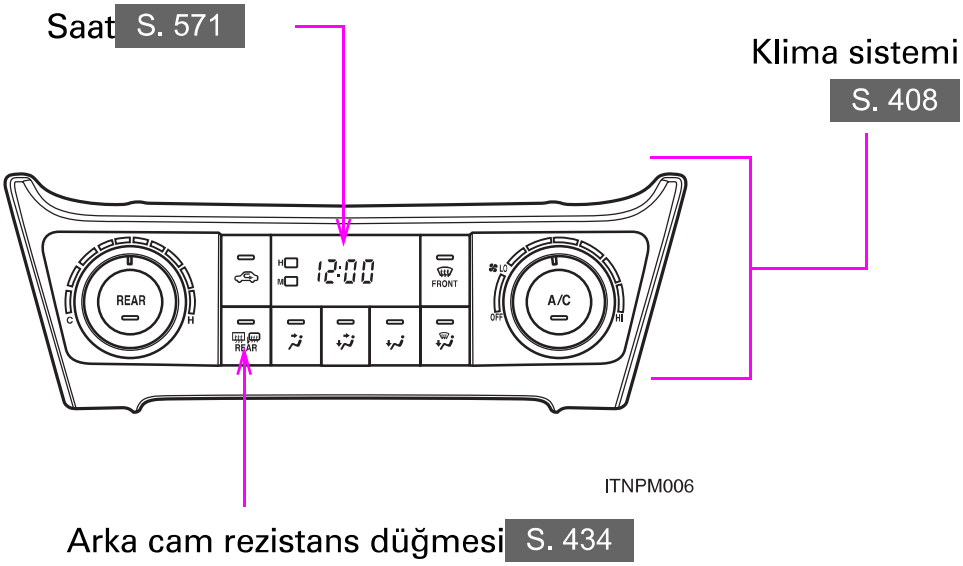

Ön otomatik klima sistemine sahip araçlar

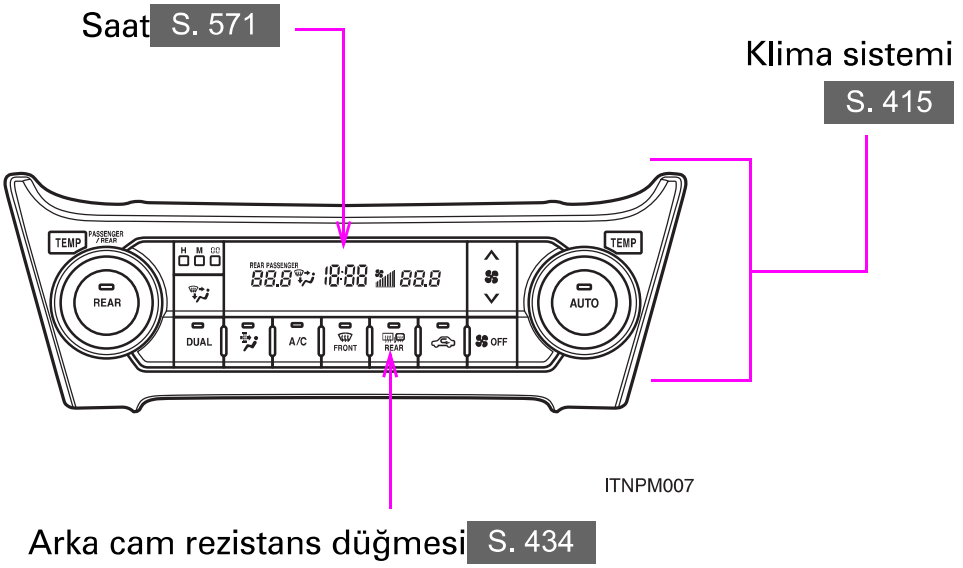

D

MultiMode otomatik şanzımanlı araçlar

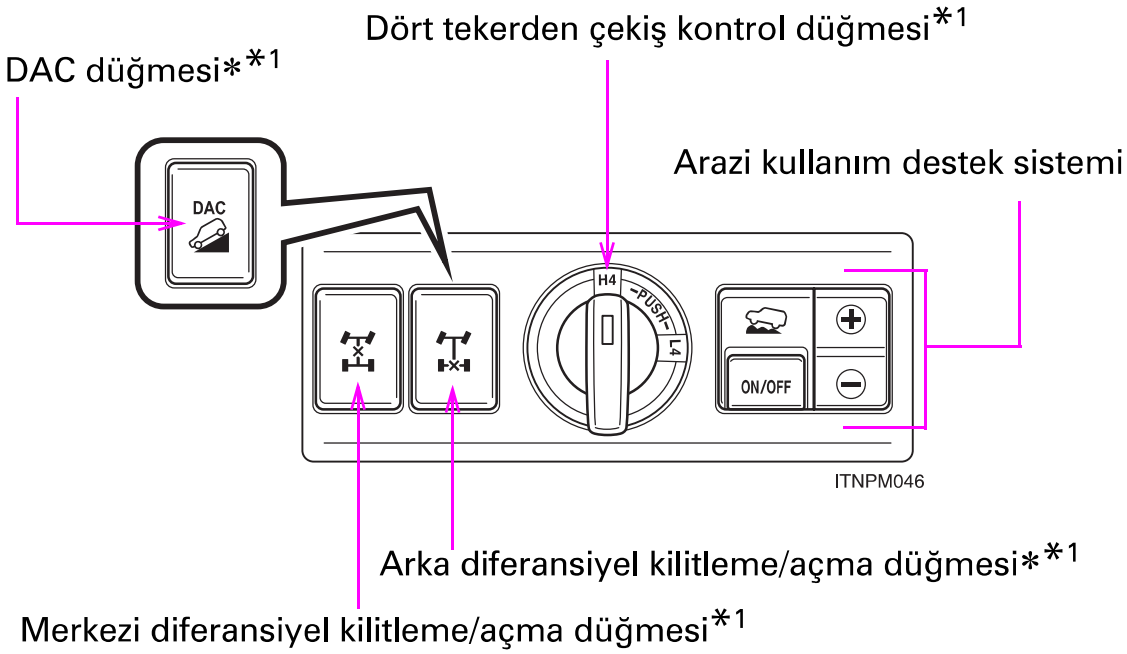

6 hızlı düz şanzımanlı araçlar:

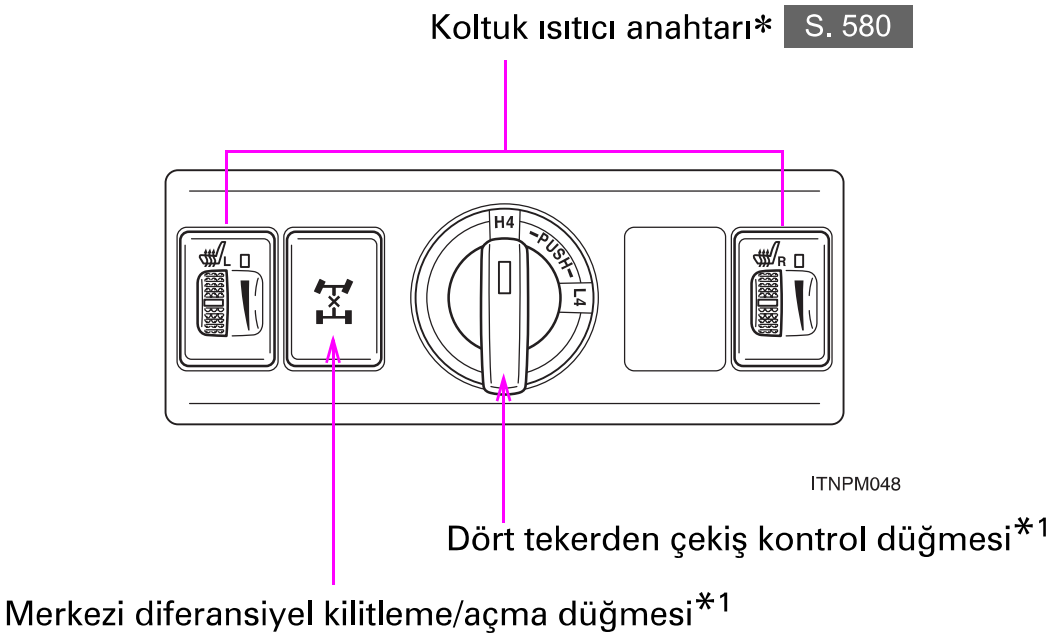

*: Bazı modellerde
*1: "Arazide sürüş Kullanıcı El Kitabı"na bakınız.

Önsöz

Kullanıcı El kitabı

Bu el kitabında, tüm modellerin ve ilave donanımlar da dahil olmak üzere tüm donanımların tanıtıldığını lütfen unutmayınız. Bu yüzden, aracınızda bulunmayan donanımlara ait açıklamalara da rastlayabilirsiniz.

Bu kitapta yer alan tüm teknik özellikler basım tarihinde geçerlidir. Bununla beraber, Toyota'nın sürekli ürün geliştirme politikası paralelinde Toyota önceden belirtmeksizin teknik özellik, donanım ve aksesuar değişikliği yapma hakkını saklı tutmaktadır.

Teknik özelliklerine ve donanımına bağlı olarak aracınız, bu kitapta verilen çizimlerden farklılık gösterebilir.

Aksesuarlar, yedek parçalar ve Toyota'nızdaki tadilatlar

Toyota marka araçlar için bugün piyasada orijinal olmayan birçok çeşit yedek parça ve aksesuar satılmaktadır. Ülkemizdeki bazı kurumlar tarafından onaylanmış olsalar bile orijinal Toyota üretimi olmayan bu gibi yedek parçalar ve aksesuarlar aracınızın emniyetini olumsuz yönde etkileyebilirler. Eşdeğer kalitedeki diğer parça veya aksesuarlar da kullanılabilir. Orijinal olmayan yedek parça ve aksesuarlardan veya bunların değiştirilmesi ya da montajından doğabilecek sorunlar garanti kapsamına girmez ve Toyota'yı bir yükümlülük altına sokmaz. Ayrıca orijinal olmayan yedek parça ve aksesuarların kullanımından kaynaklanacak hasar ya da performans sorunları garanti kapsamına alınmaz.

Radyo verici sisteminin takılması

Aracınıza, radyo verici sisteminin bağlanması, elektronik yakıt enjeksiyonu sistemi, sabit hız kontrol sistemi, kilitlenmeyi önleyici fren sistemi, SRS hava yastığı sistemi ve aktif gergili emniyet kemeri sistemi gibi elektronik sistemleri etkileyebileceğinden, gerekli önlemler ve cihazın takılması ile ilgili özel talimatlar için mutlaka Toyota bayisine danışınız.

Frekans bantları, güç seviyeleri, anten pozisyonları ve radyo verici bağlama şartları hakkında daha fazla bilgi için Toyota bayisine danışabilirsiniz.

Toyota'nızın kullanımdan kaldırılması

Toyota'nızdaki SRS hava yastığı ve emniyet kemeri aktif gergi donanımları, patlayıcı kimyasal maddeler içermektedir. Eğer SRS hava yastıkları ve emniyet kemeri aktif gergi donanımları olduğu gibi bırakılarak araç kullanımdan kaldırılırsa, yangın gibi kazalara sebep olabilir. Aracınızın kullanımdan kaldırılmasından önce, SRS hava yastıklarının ve emniyet kemeri aktif gergi donanımlarının, Toyota bayisi tarafından sökülmesini sağlayınız.

Aracınızda pil ve/veya akü bulunmaktadır. Bunları çevreye atmayınız, ayrı bir yerde toplamak için işbirliğinde bulununuz. (Talimat 2006/66/EC).

⚠ DİKKAT

Genel sürüş uyarıları

Sürüş esnasında Alkol veya uyuşturucu etkisi olan ilaç aldıktan sonra kesinlikle aracınızı kullanmayınız. Alkol ve uyuşturucu etkisi olan ilaçlar tepkilerinizi yavaşlatır, muhakeme yeteneğinizi ve koordinasyonunuzu olumsuz yönde etkiler. Bu durum, ciddi şekilde yaralanmalarla veya ölümle sonuçlanacak bir kazaya sebep olabilir.

Sakin sürüş: Aracınızı her zaman tedbirli kullanınız. Diğer sürücülerin ve yayaların yapabileceği hatalara karşı hazırlıklı olunuz.

Sürücü dalgınlığı: Dikkatinizi tamamen sürüşe veriniz. Sürüş esnasında aracın kumandalarıyla oynama, cep telefonuyla konuşma veya okuma gibi sürücünün dikkatini dağıtan aktiviteler, ciddi şekilde yaralanmalarla veya ölümle sonuçlanabilecek bir kazaya sebep olabilir.

⚠ DİKKAT

Çocukların güvenliğiyle ilgili genel uyarılar

Çocuklarınızı araçta kesinlikle yalnız bırakmayınız ve aracınızın anahtarıyla oynamalarına izin vermeyiniz.

Çocuklar aracınızı çalıştırabilir veya vitesi boş konuma getirebilir. Çocuklar aracınızın camları, açılır tavanı veya diğer donanımlarıyla oynarken kendilerini yaralayabilir. Ayrıca aracınızın yolcu bölümü sıcaklığının aşırı yükselmesi veya düşmesi çocuklar için ölümcül olabilir.

Kullanıcı el kitabında kullanılan semboller

“Dikkat” ve “Uyarı” sembolleri

⚠ DİKKAT

Bu uyarı, uyulmadığı takdirde yaralanmalara sebep olabilecek veya ölümle sonuçlanabilecek durumlar için kullanılır. Sizin veya başka kişilerin yaralanma veya ölüm riskini azaltmak için ne yapmanız veya ne yapmamanız gerektiği hakkında size bilgi verir.

⚠ UYARI

Bu uyarı, uyulmadığı takdirde araca veya donanımlarından bazılarına hasar verebilecek durumlar için kullanılır. Aracınıza ya da ekipmanlara zarar verme riskini azaltmak veya önlemek için ne yapmanız veya ne yapmamanız gerektiği hakkında size bilgi verir.

Resimlerde kullanılan semboller

Güvenlik Sembolü

Bu kitapta ayrıca ortasında yatık çizgi bulunan bir daire resmi göreceksiniz, bunun anlamı “Yapmayınız” ya da “Olmasını önleyiniz” dir.

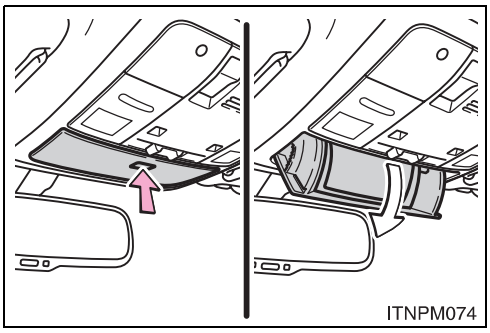

Okların işaret ettiği durumlar

➡ Anahtarları ve diğer aletleri kullanmak için yapılacak hareketleri (itmek, çevirmek, vb) gösterir.

⇨ Hareketin sonucunu gösterir (kapağın açılması)

Sürüş öncesi 1

1-1. Anahtar bilgileri

Anahtarlar 34

1-2. Kapıların açılması, kapatılması ve kilitlenmesi

Akıllı giriş ve çalıştırma sistemi..... 38

Uzaktan kumanda 65

Kapılar 73

Arka kapı 77

Arka kapı camı 84

1-3. Ayarlanabilir öğeler (koltuklar, aynalar, direksiyon simidi)

Ön koltuklar..... 89

Arka koltuklar..... 93

Sürüş konumu hafızası (Sürücü koltuğu)..... 111

Baş dayamaları 115

Emniyet kemerleri 118

Direksiyon simidi 125

İç dikiz aynası..... 128

Dış dikiz aynaları..... 130

1-4. Camların ve tavan penceresinin açılması ve kapatılması

Otomatik camlar 133

Açılır tavan..... 137

1-5. Yakıt doldurma

Yakıt deposu iç kapağının açılması 142

1-6. Hırsız caydırma sistemi

Motor blokaj sistemi (immobilizer)..... 148

Çift kilit sistemi 150

Alarm 152

1-7. Güvenlik bilgileri

Doğru oturma pozisyonu 160

SRS hava yastıkları..... 162

Çocuk koltuğu sistemleri. 177

Çocuk koltuklarının bağlanması 189

Hava yastığı manuel iptal sistemi 204

Anahtarlar

Araçla birlikte aşağıdaki anahtarlar verilmektedir.

Akıllı giriş ve çalıştırma sistemine sahip olmayan araçlar

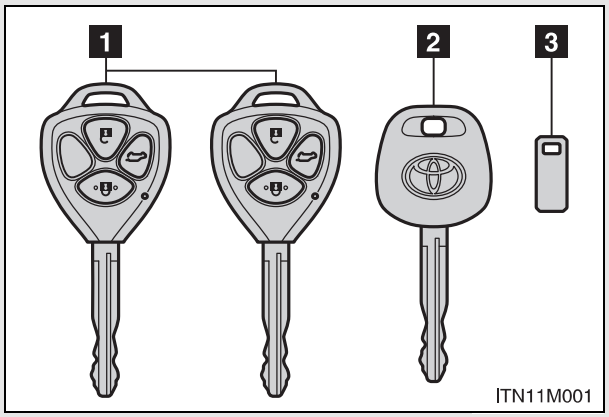

1 Ana anahtarlar

Uzaktan kumandanın kullanılması (→S. 65)

2 Kahya anahtarı

Anahtar numarası plakası

Akıllı giriş ve çalıştırma sistemine sahip araçlar

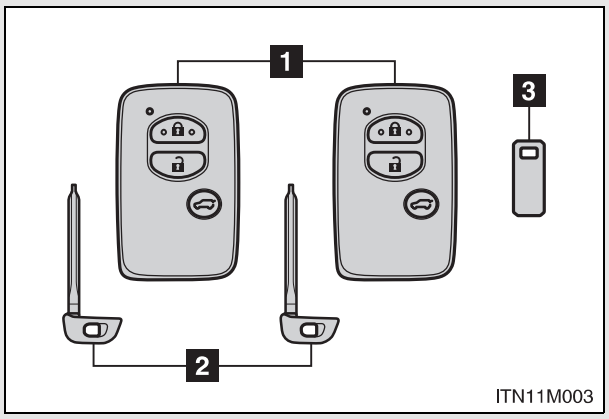

1 Elektronik anahtarlar

- Akıllı giriş ve çalıştırma sisteminin çalıştırılması (→S. 38)
- Uzaktan kumanda kontrol fonksiyonlarının çalıştırılması (→S. 65)

2 Mekanik anahtarlar

3 Anahtar numarası plakası

Mekanik anahtarın kullanılması (akıllı giriş ve çalıştırma sistemine sahip araçlar)

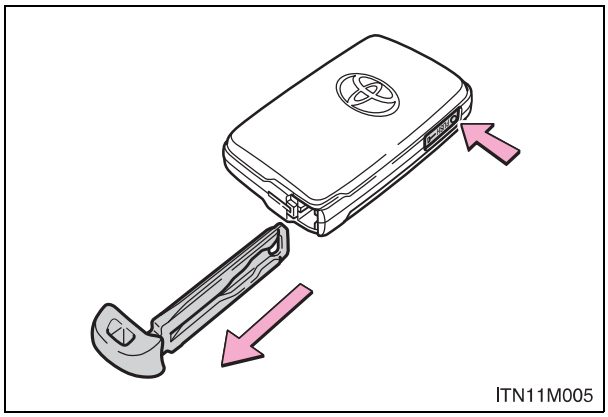

Serbest bırakma düğmesine basarak mekanik anahtarı yerinden çıkarınız.

Mekanik anahtarı kullandıktan sonra elektronik anahtarın içine yerleştiriniz. Mekanik anahtarı, elektronik anahtarla birlikte taşıyınız. Elektronik anahtarın pili biterse ya da giriş fonksiyonu düzgün çalışmazsa, mekanik anahtarı kullanmanız gerekecektir. (→S. 778)

Park görevlisine araç anahtarı bırakmanız gerekiyorsa

Gerekiyorsa torpido bölmesini kilitleyiniz. (→S. 553)

Akıllı giriş ve çalıştırma sistemine sahip olmayan araçlar
Kendi kullanımınız için ana anahtarı taşıyınız, görevliye kahya anahtarını teslim ediniz.

Akıllı giriş ve çalıştırma sistemine sahip araçlar
Kendi kullanımınız için mekanik anahtarı çıkarınız ve görevliye sadece elektronik anahtarı teslim ediniz.

Anahtar numarası plakası

Plakayı güvenli bir yerde saklayınız, araç içerisinde bırakmayınız. Eğer anahtarınızı (akıllı giriş ve çalıştırma sistemine sahip olmayan) ya da mekanik anahtarınızı (akıllı giriş ve çalıştırma sistemine sahip) kaybederseniz, Toyota bayisi anahtar numarası plakasını kullanarak size yeni bir anahtar yapabilir. (→S. 777)

Uçağa bindiğinizde

Uçağa uzaktan kumandalı anahtar yanınızdayken bindiğinizde, anahtarın hiçbir düğmesine basmadığınızdan emin olunuz. Anahtar çantanızdaysa düğmelerine yanlışlıkla basılmayacağından emin olunuz. Düğmeye basılması uçağın çalışmasını etkileyebilecek radyo dalgalarının yayılmasına sebep olabilir.

UYARI

Anahtarınızın hasar görmesini önlemek için

Aşağıdaki uyarılara dikkat ediniz:

- Anahtarları düşürmeyiniz, kuvvetli şoklara maruz bırakmayınız veya bükmeyiniz.
- Anahtarlarınızı uzun süreyle yüksek sıcaklığa maruz bırakmayınız.
- Anahtarları suya batırmayınız ya da ultrasonik yıkayıcıda yıkamayınız.
- Anahtarları metalik veya mıknatıslı elektromanyetik malzemelerle beraber kullanmayınız ya da yakınında bırakmayınız.
- Anahtarınızı sökmeyiniz.
- Elektronik anahtar üzerine etiket ya da başka bir şey koymayınız.
- Anahtarları, televizyonlar, müzik sistemleri, elektrikli ocaklar, yada tıbbi elektrikli cihazlar, düşük frekanslı terapi malzemeleri gibi manyetik alan yaratan elektrikli cihazların yakınında bırakmayınız.

⚠ UYARI

■ **Anahtarları taşırken**

Elektronik anahtarı çalışmakta olan elektrikli cihazların 10 cm. ya da daha yakında bulundurmayınız. Elektronik anahtara 10 cm.'den yakın olan elektrikli cihazlardan yayılan radyo dalgaları anahtarı etkileyerek, düzgün çalışmamasına sebep olabilir.

■ **Akıllı giriş ve çalıştırma sistemi arızası ya da diğer anahtar problemleri**

Aracın elektronik anahtarlarının hepsini yanınızda bulundurarak, aracınızı Toyota bayisine götürünüz.

■ **Aracın anahtarı kaybolduğunda**

Anahtarı kaybettiğinizde, aracın çalınma ihtimali yüksektir. Aracın kalan anahtarlarının hepsini yanınızda bulundurarak, aracınızı acilen Toyota yetkili servisine götürünüz.

Akıllı giriş ve çalıştırma sistemi*

Elektronik anahtarın üzerinizde (örneğin cebinizde) taşınması aşağıdaki işlemlerin rahatlıkla gerçekleştirilmesini sağlamaktadır: (Sürücü her zaman elektronik anahtarı bulundurmalıdır.)

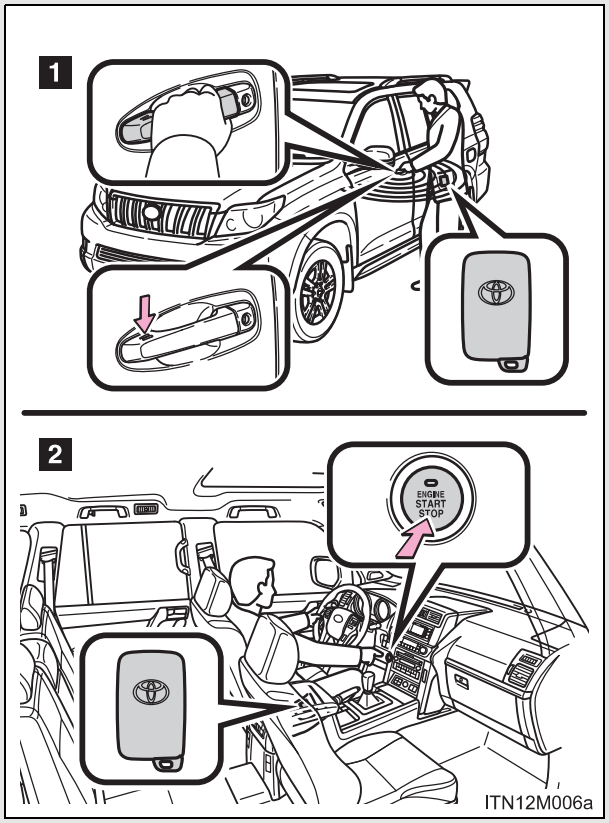

1 Kapıları kilitler ve kapı kilitlerini açar (→S. 40)

2 Motoru çalıştırır (→S. 231)

*: Bazı modellerde

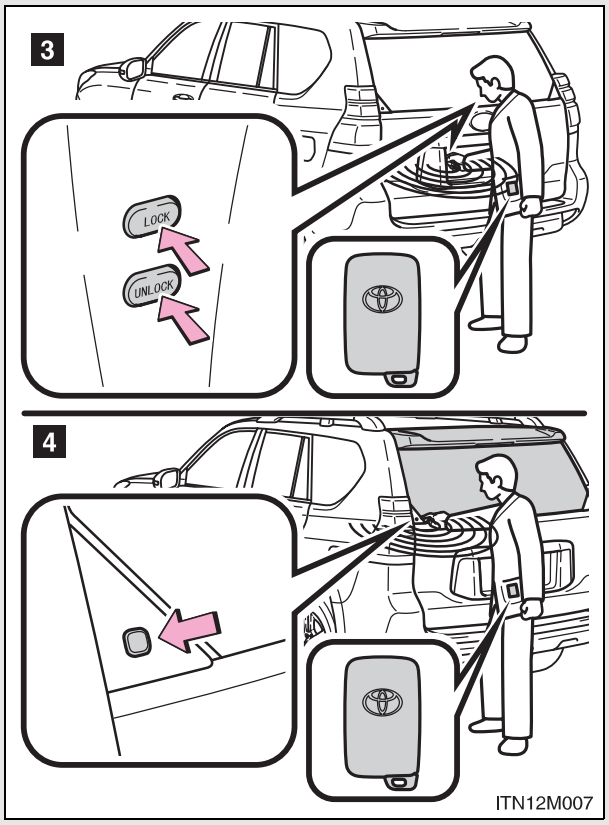

3 Arka kapıyı kilitler ve kapı kilitlerini açar (→S. 41)

4 Arka kapı camı açılır (arka kapı camı olan araçlar) (→S. 42)

Kapıların kilitlenmesi ve kapı kilitlerinin açılması (sadece ön kapı kolları)

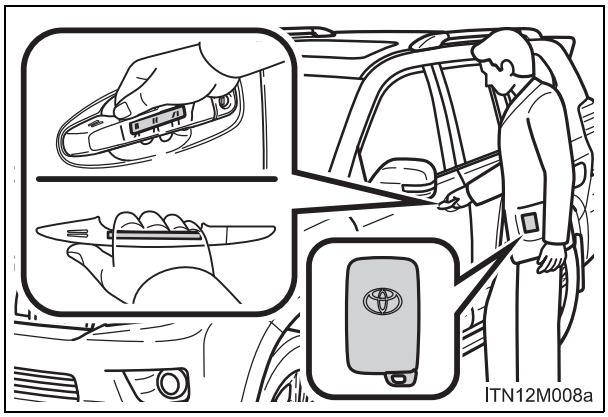

Kapı kilidini açmak için kapı kolunu tutunuz.

Kapı kolunun arkasında bulunan sensöre dokunduğunuzdan emin olunuz.

Kapılar kilitlendikten sonra 3 saniye boyunca kapı kilitleri açılmayacaktır.

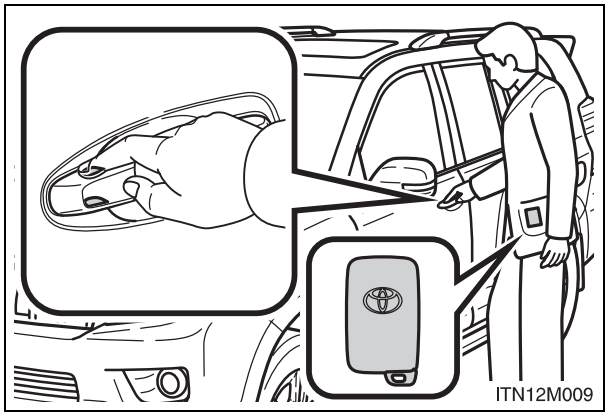

Kapıları kilitlemek için kilitleme sensörüne (kapı konunun üst veya alt kısmındaki çentik) dokununuz.

Arka kapının kilitlenmesi ve kapı kilidinin açılması

Yedek lastiği arka kapı üzerinde bulunan araçlar

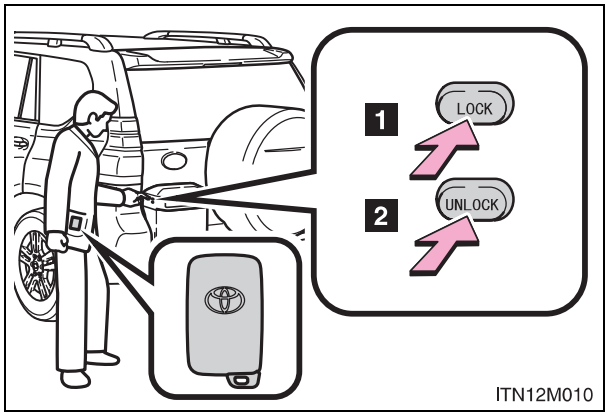

1 Tüm kapıları kilitler

2 Tüm kapıları açar

Kapılar kilitlendikten sonra 3 saniye boyunca kapı kilitleri açılmayacaktır.

Yedek lastiği arka kapı üzerinde bulunmayan araçlar

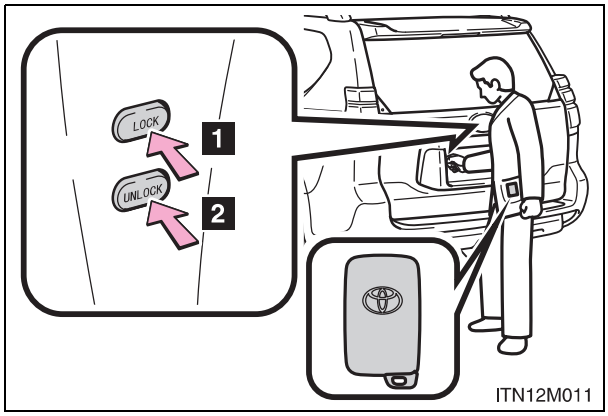

1 Tüm kapıları kilitler

2 Tüm kapıları açar

Kapılar kilitlendikten sonra 3 saniye boyunca kapı kilitleri açılmayacaktır.

Arka kapı camının açılması

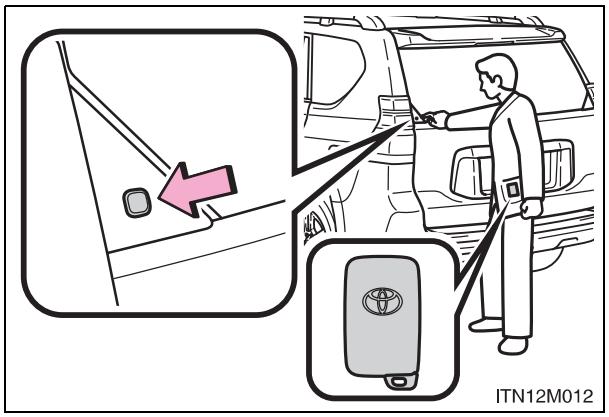

Arka kapı camını açmak için düğmeye basınız. Arka kapı camı yukarı kalkacaktır.

Arka kapı camını, sadece arka kapı kapalı olduğunda açınız.

Anten konumu ve kapsama alanı

Anten konumu

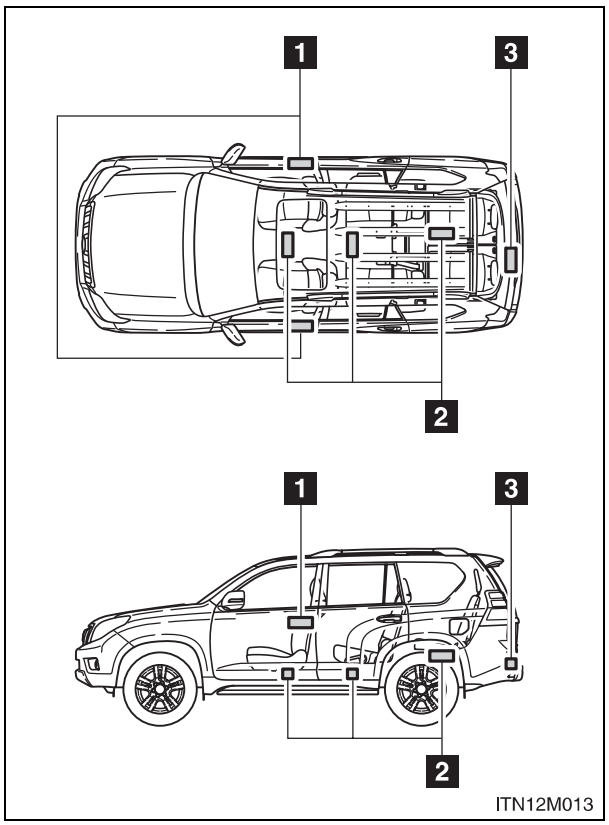

1 Kabin dışı antenler

2 Kabin içi antenler

3 Bagaj dışı antenler

■ Kapsama alanı (Elektronik anahtarın algılandığı bölgeler)

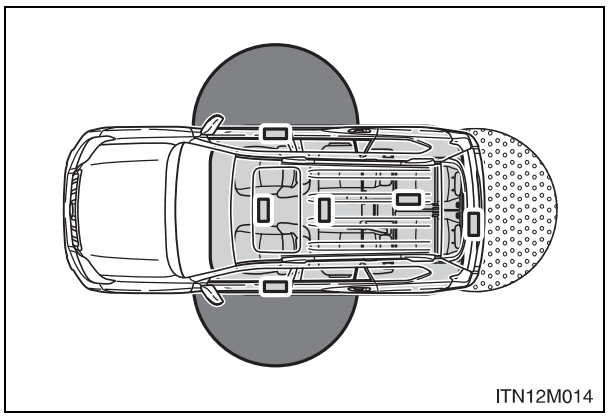

Kapıları kilitlerken veya kapı kilitlerini açarken

Sistem, elektronik anahtarın ön kapı kollarından herhangi birine yaklaşık 0.7 m mesafede bulunması durumunda etkinleşecektir.

Motoru çalıştırırken veya motor çalıştırma düğmesi konumlarını değiştirirken

Sistem, elektronik anahtar aracın içerisindeyken çalışacaktır.

İngiltere araçları için: Elektronik anahtar aracın arkasında olsa bile, arka kapı veya arka kapı camı açık olduğunda sistem çalışmayabilir.

Arka kapı camını açarken (bazı modellerde) ve arka kapıyı kilitlerken veya kapı kilidini açarken

Bu sistem, elektronik anahtarın kapı kolundan yaklaşık 0.7m mesafede bulunması durumunda etkinleşecektir.

■ **Çalışma sinyalleri**

Kapıların kilitlenmesiyle veya kapı kilitlerinin açılmasıyla birlikte sesli uyarı* öter ve sinyal lambaları yanıp söner. (kilitleme için: 1 kez, açmak için: 2 kez)

*:Kazakistan, Azerbaycan ve Gürcistan için

■ **Kapı, kapı kolunun üst kısmındaki kilitleme sensörü vasıtasıyla kilitlenemediğinde**

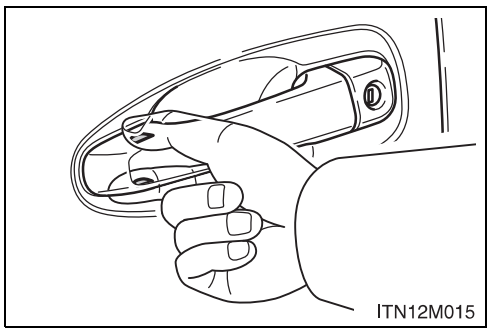

Üst ve alt kısımdaki kilitleme sensörlerine aynı anda basınız.

■ Sesli uyarılar ve uyarı göstergeleri

Hatalı çalışmadan kaynaklanabilecek kazaları ve hırsızlığı azaltmak amacıyla araç içi ve dışı alarmlarla birlikte araç bilgi ekranında uyarı mesajları ve uyarı ışıkları kullanılmaktadır.

- Herhangi bir uyarı ışığı ortaya çıktığında
  Uyarı ışığına göre gerekli talimatları uygulayınız. (→S. 700)
- Araç bilgi ekranında uyarı mesajı göründüğünde
  Araç bilgi ekranındaki uyarı mesajına göre gerekli talimatları uygulayınız. (→S. 718)

Sesli uyarı	Durum	Düzeltme prosedürü
Araç içi alarm bir kez tınlar ve araç dışı alarm bir kez 10 saniye süreyle çalarsa*1	Elektronik anahtar araç içindeyken akıllı giriş sistemi kullanılarak kapılar kilitlenmek istenildiğinde	Yolcu bölümünden elektronik anahtarı alınız ve kapıları tekrar kilitleyiniz.
	Motor çalıştırma düğmesini OFF konumuna getirmeden araçtan çıkıp, kapılar kilitlenmek istenildiğinde	Motor çalıştırma düğmesini kapalı (OFF) konumuna getiriniz ve kapıları tekrar kilitleyiniz.
Araç dışı sesli uyarı sadece bir kez 10 saniye boyunca çalarsa	Kapı açıkken, araç kilitlenmek istendiğinde	Tüm kapıları kapatınız ve tekrar kilitleyiniz.
	Elektronik anahtar araç içindeyken arka kapı camı kapatılmak istendiğinde	Yolcu bölümünden elektronik anahtarı alınız ve arka kapı camını tekrar kapatınız.

Sesli uyarı	Durum	Düzeltme prosedürü
Araç içi sesli uyarı sürekli çalarsa	Sürücü kapısı açıkken motor çalıştırma düğmesi ACCESSORY (Aksesuar) moduna getirildiğinde, (ya da motor çalıştırma düğmesi ACCESSORY (Aksesuar) modundayken sürücü kapısı açıldığında)	Motor çalıştırma düğmesini kapalı (OFF) konumuna getiriniz ve sürücü kapısını kapatınız.
Araç içi sesli uyarı sürekli çalarsa*1	Motor çalıştırma düğmesi KONTAK AÇIK ya da AKSESUAR modunda ve vites kolu "P" haricinde bir konumdayken, aracın kapısı açılıp, araçtan çıkıldığında	Vites kolunu “P” konumuna getiriniz ve motor çalıştırma düğmesini OFF konumuna getiriniz.
Araç içi ve araç dışı sesli uyarı sürekli çalarsa*1	Motor çalıştırma düğmesi KONTAK AÇIK ya da AKSESUAR modundayken, sürücü kapısı, anahtar dışarıya çıkarıldıktan sonra kapatılmış durumda ve vites kolu "P" harici bir konumdayken	Vites kolunu “P” konumuna getiriniz, motor çalıştırma düğmesini OFF konumuna getiriniz ve sürücü kapısını tekrar kapatınız.

Sesli uyarı	Durum	Düzeltme prosedürü
Araç içi sesli uyarı bir kez çalarsa*1	Elektronik anahtar pili azalmıştır	Elektronik anahtar pilini değiştiriniz
	Elektronik anahtar araç içerisinde yokken ya da normal çalışmıyorken, araç çalıştırıldığında	Elektronik anahtarı tanıtarak motorun çalıştırılması*2
Araç içi alarm bir kez tınlar ve araç dışı alarm 3 defa çalarsa*1	Motor çalıştırma düğmesi OFF modunda değilken, anahtar dışarı çıkarılıp sürücü kapısı kapatıldığında	Motor çalıştırma düğmesini kapalı (OFF) konumuna getiriniz ve sürücü kapısını tekrar kapatınız.
	Motor çalıştırma düğmesi OFF modunda değilken, anahtar yolcu tarafından dışarı çıkarılıp kapı kapatıldığında	Elektronik anahtarı araç içerisine geri getiriniz.

*1: Gösterge panelindeki, araç bilgi ekranında mesaj gözükecektir.

*2: Elektronik anahtar araç içindeyken, araç çalışmazsa, elektronik anahtar pili bitmiş ya da sinyal alımında güçlükler olabilir. (→S. 779)

■ Güvenlik

Kilitleri açıldıktan sonra 30 saniye içerisinde herhangi bir kapı açılmadığı takdirde güvenlik amacıyla kapılar otomatik olarak tekrar kilitlenecektir.

■ Kapı kilit açma fonksiyonunun değiştirilmesi

Akıllı giriş sisteminde hangi kapının açılmasının ayarlanması mümkünse.

STEP 1 Motor çalıştırma düğmesini KONTAK KAPALI (OFF) konumuna alınız.

STEP 2 Ayar işlemi yaparken, alarmın istemsiz bir şekilde devreye girmesini engellemek için, hareket ve eğim sensörünü iptal ediniz. (→S. 154)

STEP 3 Anahtar üzerindeki gösterge ışığı söndüğünde, anahtar üzerindeki 🔒 düğmesine basarken 🔓 ya da (bazı modellerde) düğmesini 5 saniye boyunca basılı tutunuz.

Aşağıda gösterildiği gibi, kilit açma ayarı, işlem her yapıldığında değişir. (Ayarı arka arkaya değiştirdiğinizde, anahtar üzerindeki düğmeleri bırakınız, en az 5 saniye bekleyiniz ve STEP 3'yi tekrar ediniz.)

Araç bilgi ekranı	Açma fonksiyonu	Bip sesi
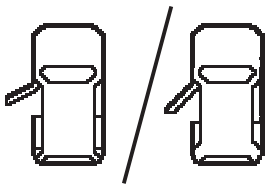 (Soldan direksiyonlu araçlar) 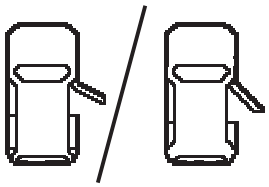 (Sağdan direksiyonlu araçlar)	Sadece sürücü kapısını açmak için sürücü kapısı kapı kolunu tutunuz.	Dış: Üç defa bip sesi İç: Bir defa tınlama
	Tüm kapı kilitlerini açmak için ön yolcu kapı kolunu tutunuz.	
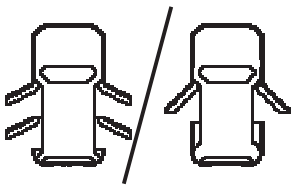	Tüm kapı kilitlerini açmak için herhangi bir kapı kolunu tutunuz.	Dış: İki defa bip sesi İç: Bir defa tınlama

STEP 4 Alarm sistemi olan araçlar: Uzaktan kumanda kilitleme fonksiyonunu kullanarak kapı kilitlerini ve kapılardan birini açınız.

🔓 düğmesine basıldıktan sonra 30 saniye içerisinde herhangi bir kapı açılmazsa kapılar tekrar kilitlenecektir ve alarm otomatik olarak devreye girecektir. Böyle bir durumda alarm tetiklenir, alarmı hemen durdurunuz. (→S. 152)

■ Pil gücünü koruma fonksiyonu

Aşağıda belirtilen durumlarda, giriş fonksiyonu devre dışı bırakılarak akünün boşalması ve elektronik anahtar pilinin bitmesi önlenmektedir.

- Giriş fonksiyonu 5 günden uzun süredir kullanılmamışsa
- Elektronik anahtar, aracın yaklaşık 2 m yakınında 10 dakikadan uzun süreyle bırakılmışsa
- Giriş fonksiyonu 14 günden uzun süredir kullanılmamışsa, aracın sürücü kapısı dışındaki kapıları açılamaz. Kapı kilitlerini açmak için, sürücü kapısı dış kolunu sıkıca tutunuz veya uzaktan kumandayı ya da mekanik anahtarı kullanınız.

Aşağıdaki durumlarda sistem yeniden devreye girecektir:

- Anahtar üzerinizdeyken kilitleme sensörü kullanılarak araç kilitlenebilir.
- Uzaktan kumanda kullanılarak araç kilitlenirse veya açılırsa (→S. 65)
- Mekanik anahtar kullanılarak araç kilitlenirse veya açılırsa (→S. 778)

■ Sistemin çalışmasını etkileyebilecek durumlar

Akıllı giriş ve çalıştırma sistemi zayıf radyo dalgalarını kullanır. Aşağıdaki durumlarda, elektronik anahtar ile araç arasındaki iletişim etkilenebilir ve akıllı giriş ve çalıştırma sisteminin, uzaktan kumandanın ve immobilizer sisteminin düzgün çalışmamasına sebep olabilir.
(Düzgün çalışmama durumunda: →S. 778)

- Elektronik anahtarın pili bittiğinde
- Güçlü radyo dalgaları ya da elektriksel gürültü yaratan, TV vericileri, elektrik trafoları, gaz istasyonları, havaalanı ya da benzer yerlerin yakınında
- Üzerinizde portatif radyo, cep telefonu ve benzeri kablosuz iletişim cihazları taşıyorsanız
- Elektronik anahtar herhangi bir metalik cisimle kaplanmışsa veya temas ediyorsa.
  - Alüminyum folyo bağlanmış kartlar
  - İçerisinde alüminyum folyo bulunan sigara kutuları
  - Metal cüzdanlar ya da çantalar
  - Bozuk paralar
  - Metal el ısıtıcıları
  - CD ve DVD'ler
- Aracın yakınında birden fazla elektronik anahtar bulunuyorsa
- Araç civarında radyo dalgaları yayan başka bir uzaktan kumanda anahtarı kullanılıyorsa
- Anahtarı, radyo dalgaları yayan aşağıdaki cihazlarla beraber taşımak
  - Başka aracın elektronik anahtarı ya da radyo dalgaları yayan uzaktan kumanda anahtarı
  - Kişisel bilgisayar ya da kişisel dijital yardımcılar (PDAs)
  - Dijital müzik çalarlar
  - Portatif oyun sistemleri
- Cam üzerine metalik içerikli bir kaplama yapıldığında ya da metalik objeler arka cama takıldığında

Giriş fonksiyonuyla ilgili not

- Elektronik anahtar kapsama alanı içerisinde bulunmasına rağmen, aşağıda belirtilen durumlarda sistem düzgün çalışmayabilir:
  - Kapılar kilitlenirken veya açılırken, elektronik anahtar cama veya kapı dış koluna çok yakınsa, yere yakınsa veya yüksek bir yerdeyse
  - Arka kapı camı açılırken, elektronik anahtar yere yakınsa veya yüksek bir yerdeyse veya arka tamponun merkezine çok yakınsa
  - Elektronik anahtar gösterge panelinin, bagaj örtüsünün üzerindeyse ya da zeminindeyse ya da torpido bölmesindeyse
- Elektronik anahtar kapsama alanı içerisinde bulunduğu sürece kapılar herhangi bir kişi tarafından kilitlenebilir veya açılabilir. Ancak, kapı kilidi açma işlemi elektronik anahtarın algılandığı bir kapıda gerçekleşebilir.
- Elektronik anahtar kapsama alanındayken, yağmurda ya da araç yıkanırken, kapı kollarına büyük miktarda su gelirse, kapıların kilitleri açılabilir ya da kilitlenebilir.Açılıp kapanmadığı takdirde kapılar yaklaşık 30 saniye sonra otomatik olarak kilitlenecektir.
- Elektronik anahtar aracın yanındayken uzaktan kumanda kullanılarak kapılar kilitleniyorsa, giriş fonksiyonuyla kapı kilidi açılmayabilir. (Kapı kilitlerini açmak için uzaktan kumandayı kullanınız.)

Kapıların kilitlenmesi ile ilgili not

- Eldiven ile kapı kilit sensörüne dokunmak kilidin çalışmasını erteleyebilir veya engelleyebilir. Eldivenlerinizi çıkarın ve kilitleme sensörüne tekrar dokunun.
- Eğer elektronik anahtar kapsama alanındayken, kapı kolu ıslanırsa, kapı tekrar tekrar kilitlenip açılabilir. Araç yıkanırken, anahtarı en az 2 m uzakta tutunuz. (Anahtarın çalınmaması için dikkatli olunuz).
- Eğer elektronik anahtar araç içerisindeyken, araç yıkanması sırasında kapı kolu ıslanırsa, araç bilgi ekranında bir mesaj görünebilir ve aracın dışında bir uyarı sesi duyulur. Alarmı susturmak için tüm kapıları kilitleyiniz.
- Eğer kilitleme sensörü, buz, kar, çamur vs. ile temas ederse düzgün çalışmayabilir.Kilitleme sensörünü temizleyiniz ve tekrar çalıştırmayı deneyiniz, veya kapı kolunun alt kısmındaki kilitleme sensörünü kullanınız.
- Kapı kolunu tutarken tırnaklarınız kapı ile temas edebilir.
  Kapı yüzeyine veya tırnaklarınıza zarar vermemeye dikkat ediniz.

■ Kilit açma fonksiyonuyla ilgili not

- Kapı kolunun eldivenli olarak tutulması kapı kilidinin açılmamasına neden olabilir.
- Hızlı bir şekilde kapsama alanına girilmesi ya da kapı kolunun tutulması durumunda kapı kilitleri açılmayabilir. Bu durumda kapı kolunu orijinal konumuna getiriniz ve kapı kolunu çekmeden önce kapıların kilitlerinin açıldığını tekrar kontrol ediniz.
- Eğer kapsama alanında başka bir elektronik anahtar varsa, kapı kolu tutulduktan sonra kapıların açılması biraz daha uzun zaman alabilir.

■ Araç uzun sure kullanılmayacaksa

- Aracın çalınmasını engellemek için elektronik anahtarı araçtan 2 m ve daha üzeri mesafede bulundurunuz.
- Akıllı giriş ve çalıştırma anahtar sistemi devre dışı bırakılabilir. (→S. 837)

■ Sistemin düzgün çalışması için

Sistemi çalıştırırken elektronik anahtarı üzerinizde bulundurmanız gerekmektedir. Sistemi dışarıdan çalıştırırken elektronik anahtarı aracın çok yakınına yaklaştırmayınız.

Elektronik anahtarın konumuna ve tutma durumuna bağlı olarak anahtar algılanamayabilir ve sistem düzgün çalışmayabilir. (Alarm kazara devreden çıkabilir veya kapı kilit koruması çalışmayabilir)

■ Akıllı giriş ve çalıştırma sistemi düzgün çalışmazsa

- Kapıların kilitlenmesi ve kapı kilitlerinin açılması: Mekanik anahtarı kullanınız. (→S. 778)
- Motorun çalıştırılması →S. 779

Elektronik anahtar pilinin bitmesi

- Standart pil ömrü 1 ile 2 yıl arasındadır.
- Pilin zayıfladığı durumlarda, motor durdurulacak olursa, araç içerisinde uyarı sesi duyulacaktır. (→S. 45)
- Elektronik anahtar sürekli olarak radyo dalgaları yaydığından, elektronik anahtar kullanılmasa bile anahtarın pili bitecektir. Aşağıdaki bulgular, elektronik anahtarın pilinin bitmiş olabileceğini gösterir. Gerekiyorsa pili yenisiyle değiştiriniz. (→S. 646)
  - Akıllı giriş ve çalıştırma sistemi veya uzaktan kumanda fonksiyonu çalışmayabilir.
  - Kapsama alanı küçülmüş
  - Anahtarın üzerindeki LED uyarı ışığı yanmıyor.
- Arıza oluşmaması için elektronik anahtarı aşağıda belirtilen manyetik alan yaratan elektrikli cihazların 1 m yakınında bırakmayınız.
  - Televizyonlar
  - Kişisel bilgisayarlar
  - Cep telefonları, telsiz telefonlar ve şarj cihazları
  - Cep telefonları veya telsiz telefonları şarj edilirken
  - Elektrikli ocak
  - Masa lambaları

Elektronik anahtar pili tamamen biterse

→S. 646

Kişiselleştirme

Ayarlar (e.g. Akıllı giriş ve çalıştırma sistemi) değiştirilebilir.
(Kişiselleştirilebilen donanımlar →S. 837)

Akıllı giriş ve çalıştırma sistemi uygunluk beyanı

Toyota Motor Corporation, TMLF8-15'nin 1999/5/EC direktifinin ilgili maddelerine ve zaruri gereksinimlerine uygun olduğunu beyan etmektedir.

TOYOTA

TOYOTA MOTOR CORPORATION

1, TOYOTA-CHO, TOYOTA, AICHI, 471-8571 (Head Office)
or 471-8572 (Research & Development Group) JAPAN
TEL : +81-565-28-2121

R&TTE Declaration of Conformity

We,

Manufacturer's Name: TOYOTA MOTOR CORPORATION
Manufacturer's Address: 1, Toyota -cho, Toyota, Aichi, 471-8572, Japan

hereby declare under our sole responsibility that the product:

Product Name: LF Oscillator
Product Model: TMLF8-15
to which this declaration relates is in conformity with the essential requirements and other relevant requirements of the R&TTE Directive (1999/5/EC). The product is compliant with the following standards and/or other normative documents:

-Health & safety requirements: EN60950-1
-EMC requirements EN 301 489-01 & EN 301 489-03
-Effective uses of radio spectrum: EN 300 330-2

Supplementary information:

* CE mark	CE
* Member states intended for use	EU and EFTA

Date: September 18, 2008

Signature: Takaaki Enomoto

Takaaki Enomoto

Hereby, Toyota Motor Corporation, declares that this TMLF8-15 is in compliance with the essential requirements and other relevant provisions of Directive 1999/5/EC.
Toyota Motor Corporation vakuuttaa täten että TMLF8-15 tyyppinen laite on direktiivin 1999/5/EY oleellisten vaatimusten ja sitä koskevien direktiivin muiden ehtojen mukainen.
Hierbij verklaart Toyota Motor Corporation dat het toestel TMLF8-15 in overeenstemming is met de essentiële eisen en de andere relevante bepalingen van richtlijn 1999/5/EG.
Par la présente Toyota Motor Corporation déclare que l'appareil TMLF8-15 est conforme aux exigences essentielles et aux autres dispositions pertinentes de la directive 1999/5/CE.
Härmed intygar Toyota Motor Corporation att denna TMLF8-15 står I överensstämmelse med de väsentliga egenskapskrav och övriga relevanta bestämmelser som framgår av direktiv 1999/5/EG.
Undertegnede Toyota Motor Corporation erklærer herved, at følgende udstyr TMLF8-15 overholder de væsentlige krav og øvrige relevante krav i direktiv 1999/5/EF.
Hiermit erklärt Toyota Motor Corporation, dass sich das Gerät TMLF8-15 in Übereinstimmung mit den grundlegenden Anforderungen und den übrigen einschlägigen Bestimmungen der Richtlinie 1999/5/EG befindet.
ΜΕ ΤΗΝ ΠΑΡΟΥΣΑ Toyota Motor Corporation ΔΗΛΩΝΕΙ ΟΤΙ TMLF8-15 ΣΥΜΜΟΡΦΩΝΕΤΑΙ ΠΡΟΣ ΤΙΣ ΟΥΣΙΩΔΕΙΣ ΑΠΑΙΤΗΣΕΙΣ ΚΑΙ ΤΙΣ ΛΟΙΠΕΣ ΣΧΕΤΙΚΕΣ ΔΙΑΤΑΞΕΙΣ ΤΗΣ ΟΔΗΓΙΑΣ 1999/5/ΕΚ.
Con la presente Toyota Motor Corporation dichiara che questo TMLF8-15 è conforme ai requisiti essenziali ed alle altre disposizioni pertinenti stabilite dalla direttiva 1999/5/CE.
Por medio de la presente Toyota Motor Corporation declara que el TMLF8-15 cumple con los requisitos esenciales y cualesquiera otras disposiciones aplicables o exigibles de la Directiva 1999/5/CE.
Toyota Motor Corporation declara que este TMLF8-15 está conforme com os requisitos essenciais e outras disposições da Directiva 1999/5/CE.
Hawnhekk, Toyota Motor Corporation, jiddikjara li dan TMLF8-15 jikkonforma mal-ħtiġijiet essenzjali u ma provvedimenti oħrajn relevanti li hemm fid-Dirrettiva 1999/5/EC.

Käesolevaga kinnitab Toyota Motor Corporation seadme TMLF8-15 vastavust direktiivi 1999/5/EÜ põhinõuetele ja nimetatud direktiivist tulenevatele teistele asjakohastele sätetele.
Alulírott, Toyota Motor Corporation nyilatkozom, hogy a TMLF8-15 megfelel a vonatkozó alapvetõ követelményeknek és az 1999/5/EC irányelv egyéb elõírásainak.
Toyota Motor Corporation týmto vyhlasuje, že TMLF8-15 spĺňa základné požiadavky a všetky príslušné ustanovenia Smernice 1999/5/ES.
Toyota Motor Corporation tímto prohlašuje, že tento TMLF8-15 je ve shodě se základními požadavky a dalšími příslušnými ustanoveními směrnice 1999/5/ES.
Toyota Motor Corporation izjavlja, da je ta TMLF8-15 v skladu z bistvenimi zahtevami in ostalimi relevantnimi določili direktive 1999/5/ES.
Šiuo Toyota Motor Corporation deklaruoja, kad šis TMLF8-15 atitinka esminius reikalavimus ir kitas 1999/5/EB Direktyvos nuostatas.
Ar šo Toyota Motor Corporation deklarē, ka TMLF8-15 atbilst Direktīvas 1999/5/EK būtiskajām prasībām un citiem ar to saistītajiem noteikumiem.
Niniejszym Toyota Motor Corporation oświadcza, że TMLF8-15 jest zgodny z zasadniczymi wymogami oraz pozostałymi stosownymi postanowieniami Dyrektywy 1999/5/EC.
Hér með lýsir Toyota Motor Corporation yfir því að TMLF8-15 er í samræmi við grunnkröfur og aðrar kröfur, sem gerðar eru í tilskipun 1999/5/EC.
Toyota Motor Corporation erklærer herved at utstyret TMLF8-15 er i samsvar med de grunnleggende krav og øvrige relevante krav i direktiv 1999/5/EF.
Ovim, Toyota Motor Corporation, izjavljuje da ovaj TMLF8-15 je usklađen sa bitnim zahtjevima i drugim relevantnim odredbama Direktive 1999/5/EC.

Tokai Rika Co. Ltd., model B74EA Elektronik anahtarın 1999/5/EC direktifinin ilgili maddelerine ve zaruri gereksinimlerine uygun olduğunu beyan etmektedir.

TOKAI RIKA

R&TTE Declaration of Conformity

We,

Manufacturer's Name: Tokai Rika Co., Ltd.
Manufacturer's Address: 260, Toyota 3-chome, Oguchi-cho, Niwa-gun, Aichi-ken, 480-0195, Japan

hereby declare under our sole responsibility that the product:

Product Name: Electronic Key
Product Model: B74EA

to which this declaration relates is in conformity with the essential requirements and other relevant requirements of the R&TTE Directive (1999/5/EC). The product is compliant with the following standards and/or other normative documents:

Safety: EN60950-1
EMC: EN301 489-1 & -3
Spectrum: EN300 220-2, EN300 330-2

Supplementary information:

* CE mark	CE
* Member states intended for use	EU and EFTA
* Member states with restrictive use	None

Date: 8 January 2008

Signature:

Position of the signatory: Tadashi Wakiya
General Manager,
Electronics Engineering Div.

Ovim, Tokai Rika Co., Ltd., izjavljuje da ovaj B74EA je usklađen sa bitnim zahtjevima i drugim relevantnim odredbama Direktive 1999/5/EC.

Tokai Rika Co. Ltd., model B72UA Tunerin 1999/5/EC direktifinin ilgili maddelerine ve zaruri gereksinimlerine uygun olduğunu beyan etmektedir.

TOKAI RIKA

R&TTE Declaration of Conformity

We,

Manufacturer's Name: Tokai Rika Co., Ltd.
Manufacturer's Address: 260, Toyota 3-chome, Oguchi-cho, Niwa-gun, Aichi-ken, 480-0195, Japan

hereby declare under our sole responsibility that the product:

Product Name: Tuner
Product Model: B72UA

to which this declaration relates is in conformity with the essential requirements and other relevant requirements of the R&TTE Directive (1999/5/EC). The product is compliant with the following standards and/or other normative documents:

Safety: EN60950-1
EMC: EN301 489-1 & -3
Spectrum: EN300 220-2

Supplementary information:

* CE mark	CE
* Member states intended for use	EU and EFTA
* Member states with restrictive use	None

Date: 8 January 2008

Signature: T. Wakiya

Position of the signatory: Tadashi Wakiya, General Manager, Electronics Engineering Div.

Ovim, Tokai Rika Co., Ltd., izjavljuje da ovaj B72UA je usklađen sa bitnim zahtjevima i drugim relevantnim odredbama Direktive 1999/5/EC.

Toyota Motor Corporation, TMIMB-2'nin 1999/5/EC direktifinin ilgili maddelerine ve zaruri gereksinimlerine uygun olduğunu beyan etmektedir.

TOYOTA

TOYOTA MOTOR CORPORATION

1, TOYOTA-CHO, TOYOTA, AICHI, 471-8571 (Head Office)
or 471-8572 (Research & Development Group) JAPAN
TEL: +81-565-28-2121

R&TTE Declaration of Conformity

We,

Manufacturer's Name: TOYOTA MOTOR CORPORATION
Manufacturer's Address: 1, Toyota -cho, Toyota, Aichi, 471-8572, Japan

hereby declare under our sole responsibility that the product:

Product Name: Immobilizer
Product Model: TMIMB-2
to which this declaration relates is in conformity with the essential requirements and other relevant requirements of the R&TTE Directive (1999/5/EC). The product is compliant with the following standards and/or other normative documents:

-Health & safety requirements:	EN60950-1
-EMC requirements	EN 301 489-01 & EN 301 489-03
-Effective uses of radio spectrum:	EN 300 330-2

Supplementary information:

* CE mark	CE
* Member states intended for use	EU and EFTA

Date: January 21, 2008

Signature: Junzo Ooe

Junzo Ooe

Hereby, Toyota Motor Corporation, declares that this TMIMB-2 is in compliance with the essential requirements and other relevant provisions of Directive 1999/5/EC.
Toyota Motor Corporation vakuuttaa täten että TMIMB-2 tyyppinen laite on direktiivin 1999/5/EY oleellisten vaatimusten ja sitä koskevien direktiivin muiden ehtojen mukainen.
Hierbij verklaart Toyota Motor Corporation dat het toestel TMIMB-2 in overeenstemming is met de essentiële eisen en de andere relevante bepalingen van richtlijn 1999/5/EG.
Par la présente Toyota Motor Corporation déclare que l'appareil TMIMB-2 est conforme aux exigences essentielles et aux autres dispositions pertinentes de la directive 1999/5/CE.
Härmed intygar Toyota Motor Corporation att denna TMIMB-2 står I överensstämmelse med de väsentliga egenskapskrav och övriga relevanta bestämmelser som framgår av direktiv 1999/5/EG.
Undertegnede Toyota Motor Corporation erklærer herved, at følgende udstyr TMIMB-2 overholder de væsentlige krav og øvrige relevante krav i direktiv 1999/5/EF.
Hiermit erklärt Toyota Motor Corporation, dass sich das Gerät TMIMB-2 in Übereinstimmung mit den grundlegenden Anforderungen und den übrigen einschlägigen Bestimmungen der Richtlinie 1999/5/EG befindet.
ΜΕ ΤΗΝ ΠΑΡΟΥΣΑ Toyota Motor Corporation ΔΗΛΩΝΕΙ ΟΤΙ TMIMB-2 ΣΥΜΜΟΡΦΩΝΕΤΑΙ ΠΡΟΣ ΤΙΣ ΟΥΣΙΩΔΕΙΣ ΑΠΑΙΤΗΣΕΙΣ ΚΑΙ ΤΙΣ ΛΟΙΠΕΣ ΣΧΕΤΙΚΕΣ ΔΙΑΤΑΞΕΙΣ ΤΗΣ ΟΔΗΓΙΑΣ 1999/5/ΕΚ.
Con la presente Toyota Motor Corporation dichiara che questo TMIMB-2 è conforme ai requisiti essenziali ed alle altre disposizioni pertinenti stabilite dalla direttiva 1999/5/CE.
Por medio de la presente Toyota Motor Corporation declara que el TMIMB-2 cumple con los requisitos esenciales y cualesquiera otras disposiciones aplicables o exigibles de la Directiva 1999/5/CE.
Toyota Motor Corporation declara que este TMIMB-2 está conforme com os requisitos essenciais e outras disposições da Directiva 1999/5/CE.
Hawnhekk, Toyota Motor Corporation, jiddikjara li dan TMIMB-2 jikkonforma mal-ħtiġijiet essenzjali u ma provvedimenti oħrajn relevanti li hemm fid-Dirrettiva 1999/5/EC.

Käesolevaga kinnitab Toyota Motor Corporation seadme TMIMB-2 vastavust direktiivi 1999/5/EÜ põhinõuetele ja nimetatud direktiivist tulenevatele teistele asjakohastele sätetele.
Alulírott, Toyota Motor Corporation nyilatkozom, hogy a TMIMB-2 megfelel a vonatkozó alapvetõ követelményeknek és az 1999/5/EC irányelv egyéb elõírásainak.
Toyota Motor Corporation týmto vyhlasuje, že TMIMB-2 spĺňa základné požiadavky a všetky príslušné ustanovenia Smernice 1999/5/ES.
Toyota Motor Corporation tímto prohlašuje, že tento TMIMB-2 je ve shodě se základními požadavky a dalšími příslušnými ustanoveními směrnice 1999/5/ES.
Toyota Motor Corporation izjavlja, da je ta TMIMB-2 v skladu z bistvenimi zahtevami in ostalimi relevantnimi določili direktive 1999/5/ES.
Šiuo Toyota Motor Corporation deklaruoja, kad šis TMIMB-2 atitinka esminius reikalavimus ir kitas 1999/5/EB Direktyvos nuostatas.
Ar šo Toyota Motor Corporation deklarē, ka TMIMB-2 atbilst Direktīvas 1999/5/EK būtiskajām prasībām un citiem ar to saistītajiem noteikumiem.
Niniejszym Toyota Motor Corporation oświadcza, że TMIMB-2 jest zgodny z zasadniczymi wymogami oraz pozostałymi stosownymi postanowieniami Dyrektywy 1999/5/EC.
Hér með lýsir Toyota Motor Corporation yfir því að TMIMB-2 er í samræmi við grunnkröfur og aðrar kröfur, sem gerðar eru í tilskipun 1999/5/EC.
Toyota Motor Corporation erklærer herved at utstyret TMIMB-2 er i samsvar med de grunnleggende krav og øvrige relevante krav i direktiv 1999/5/EF.
Ovim, Toyota Motor Corporation, izjavljuje da ovaj TMIMB-2 je usklađen sa bitnim zahtjevima i drugim relevantnim odredbama Direktive 1999/5/EC.

DİKKAT

■ Elektronik cihazların etkisiyle ilgili uyarı

- Kalp pili veya defibratör kullanan kişiler, akıllı giriş ve çalıştırma sistemi antenlerinden uzak durmalıdır. (→S. 43)
  Radyo dalgaları bu cihazların çalışmasına tesir edebilir. Gerektiğinde giriş fonksiyonu devre dışı bırakılabilir. Radyo dalgalarının frekansları ve radyo dalgaları yayma zamanı için Toyota bayisine danışınız. Daha sonra doktorunuza giriş fonksiyonunu iptal ettirmeniz gerekip gerekmediğini danışınız.
- Kalp pili veya defibratör dışında elektrikli tıbbi cihaz kullanan kişiler, tıbbi cihaz üreticisine danışarak radyo dalgalarının cihazın çalışmasına etkisi hakkında bilgi almalıdır.
  Radyo dalgaları, bu gibi cihazların çalışması üzerinde beklenmedik etkiler yaratabilir.

Giriş fonksiyonu ile ilgili ayrıntılı bilgi için Toyota yetkili servisinize başvurunuz.

Uzaktan kumanda kontrolü

Uzaktan kumandayı kullanarak aracınızı kilitleyebilirsiniz veya açabilirsiniz.

Akıllı giriş ve çalıştırma sistemine sahip olmayan araçlar (tip A)

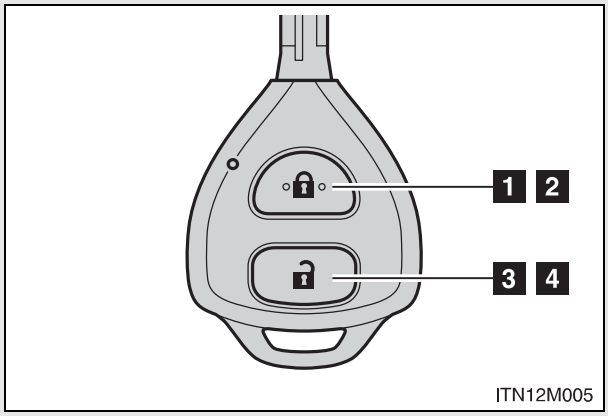

1 Tüm kapıları kilitler

2 Camları ve açılır açılır tavanı kapatır (basınız ve basılı tutunuz)*

3 Tüm kapıları açar

4 Camları ve açılır tavanı açar (basınız ve basılı tutunuz)*

Akıllı giriş ve çalıştırma sistemine sahip olmayan araçlar (tip B)

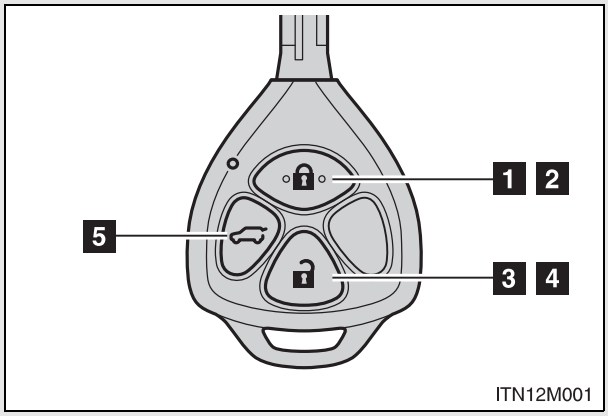

1 Tüm kapıları kilitler

2 Camları ve açılır tavanı kapatır (basınız ve basılı tutunuz)*

3 Tüm kapıları açar

4 Camları ve açılır tavanı açar (basınız ve basılı tutunuz)*

5 Arka kapı camı açılır (basınız ve basılı tutunuz)

Arka kapı camını, sadece arka kapı kapalı olduğunda açınız.

Akıllı giriş ve çalıştırma sistemine sahip araçlar

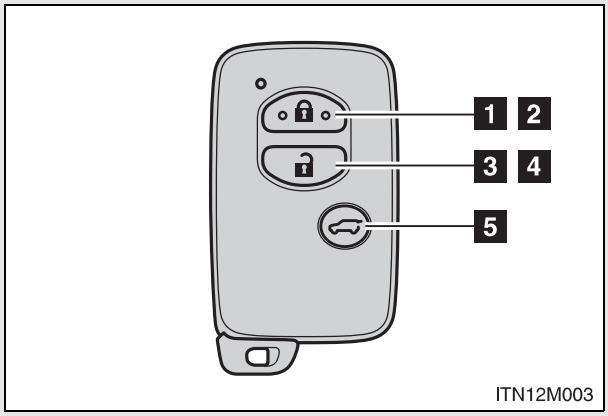

1 Tüm kapıları kilitler

2 Camları ve açılır tavanı kapatır (basınız ve basılı tutunuz)*

3 Tüm kapıları açar

4 Camları ve açılır tavanı açar (basınız ve basılı tutunuz)*

5 Arka kapı camı açılır (basınız ve basılı tutunuz) (arka kapı camı olan araçlar)

Arka kapı camını, sadece arka kapı kapalı olduğunda açınız.

*:Bu ayarın, Toyota yetkili servisinizde uyarlanması gerekir.

Çalışma sinyalleri

Kapılar: Kapıların kilitlenmesiyle veya kapı kilitlerinin açılmasıyla birlikte sesli uyarı* öter ve sinyal lambaları yanıp söner. (kilitleme için: 1 kez, açmak için: 2 kez)
Camlar ve açılır tavan: Camların ve açılır tavanın çalıştığını göstermek için ses* duyulur.
Arka kapı camı Arka kapı camının açıldığını göstermek için ses* bir kez duyulur.

*:Ukrayna (2TR-FE motorlar), Kazakistan, Azerbaycan ve Gürcistan için

Kapı kilitleme sesi

Herhangi bir kapının tam olarak kapanmaması durumunda, kapıyı kilitlemeye çalışırsanız 10 saniye boyunca sesli uyarı duyulacaktır. Sesli uyarıyı durdurmak için kapıyı tamamen kapatınız ve aracınızı tekrar kilitleyiniz.

Güvenlik

Kilitleri açıldıktan sonra 30 saniye içerisinde herhangi bir kapı açılmadığı takdirde güvenlik amacıyla kapılar otomatik olarak tekrar kilitlenecektir.

Alarm (bazı modellerde)

Kapıları kilitlemek ve alarmı devreye almak için uzaktan kumanda anahtarını kullanınız. (→S. 152)

■ Sistemin çalışmasını etkileyebilecek durumlar

Akıllı giriş ve çalıştırma sistemine sahip olmayan araçlar

Uzaktan kumanda fonksiyonu aşağıda belirtilen durumlarda düzgün çalışmayabilir:

- Televizyon kulesi, radyo istasyonu, elektrik santrali, havaalanı gibi güçlü radyo dalgaları üreten tesislerin yakınındaysanız
- Üzerinizde portatif radyo, cep telefonu ve benzeri kablosuz iletişim cihazları taşıyorsanız
- Aracın yakınında birden fazla uzaktan kumanda anahtarı bulunuyorsa
- Uzaktan kumanda anahtarınız metal bir cisimle temas ediyorsa ya da kaplanmışsa
- Araç civarında radyo dalgaları yayan başka bir uzaktan kumanda anahtarı kullanılıyorsa
- Uzaktan kumanda anahtarı, bilgisayar gibi elektrikli bir cihazın yakınında bırakıldıysa

Akıllı giriş ve çalıştırma sistemine sahip araçlar

→S. 50

■ Uzaktan kumanda kontrol anahtarı gerektiği gibi çalışmıyorsa (Akıllı giriş ve çalıştırma sistemine sahip araçlar)

Kapıların kilitlenmesi ve kapı kilitlerinin açılması: Mekanik anahtarı kullanınız. (→S. 778)

■ Anahtar pilinin bitmesi

Akıllı giriş ve çalıştırma sistemine sahip olmayan araçlar
Eğer uzaktan kumanda fonksiyonu çalışmıyorsa, pili bitmiş olabilir. Gerekiyorsa pili yenisiyle değiştiriniz. (→S. 646)

Akıllı giriş ve çalıştırma sistemine sahip araçlar
→S. 55

■ Elektronik anahtar pili tamamen biterse

→S. 646

■ Kişiselleştirme

Uzaktan kumanda kontrol sistemi vs. gibi ayarlar değiştirilebilir.
(Kişiselleştirilebilen donanımlar →S. 837)

■ Uzaktan kumanda uygunluk beyanı

DENSO CORPORATION, 12BBY/13BDD'nin 1999/5/EC direktifinin ilgili maddelerine ve zaruri gereksinimlerine uygun olduğunu beyan etmektedir.

Tokai Rika Co. Ltd., model B74EA Elektronik anahtarın 1999/5/EC direktifinin ilgili maddelerine ve zaruri gereksinimlerine uygun olduğunu beyan etmektedir.

TOKAI RIKA

R&TTE Declaration of Conformity

We,

Manufacturer's Name: Tokai Rika Co., Ltd.
Manufacturer's Address: 260, Toyota 3-chome, Oguchi-cho, Niwa-gun, Aichi-ken, 480-0195, Japan

hereby declare under our sole responsibility that the product:

Product Name: Electronic Key
Product Model: B74EA

to which this declaration relates is in conformity with the essential requirements and other relevant requirements of the R&TTE Directive (1999/5/EC). The product is compliant with the following standards and/or other normative documents:

Safety: EN60950-1
EMC: EN301 489-1 & -3
Spectrum: EN300 220-2, EN300 330-2

Supplementary information:

* CE mark	CE
* Member states intended for use	EU and EFTA
* Member states with restrictive use	None

Date: 8 January 2008

Signature:

Position of the signatory: Tadashi Wakiya
General Manager,
Electronics Engineering Div.

Ovim, Tokai Rika Co., Ltd., izjavljuje da ovaj B74EA je usklađen sa bitnim zahtjevima i drugim relevantnim odredbama Direktive 1999/5/EC.

⚠ DİKKAT

■ **Uzaktan kumanda kullanılarak pencereler ya da açılır tavan kapatılırken**

Aşağıda belirtilen uyarılara dikkat ediniz. Bunlara uyulmaması, ciddi şekilde yaralanmalara veya ölüme sebep olabilir.

- Otomatik camları ya da açılır tavanı kapatırken, tüm yolcuların vücutlarının herhangi bir bölümünü camdan ya da açılır tavandan çıkartmadıklarından emin olunuz.
- Pencerelerin ve açılır tavanın dikkatsizce çalıştırılmasını önlemek için küçük çocukların uzaktan kumandayı almasına ve kullanmasına izin vermeyiniz.

■ **Sıkışma koruması fonksiyonu**

- Sıkışma koruması fonksiyonunu denemek için vücudunuzun herhangi bir uzvunu kasten sıkıştırmaya çalışmayınız.
- Cam ya da açılır tavan tamamen kapanma noktasına yakın olduğunda, sıkışma koruması fonksiyonu çalışmayabilir.

Aracın kilitlenmesi ve kilitlerin açılması için giriş fonksiyonu, uzaktan kumanda, anahtar veya kapı kilitleme düğmesi kullanılabilir.

■ Giriş fonksiyonu (bazı modellerde)

→S. 40

■ Uzaktan kumanda kontrolü

→S. 65

■ Anahtar

Anahtarı döndürmek kapıları aşağıdaki şekilde kontrol eder:

Akıllı giriş ve çalıştırma sistemine sahip olmayan araçlar

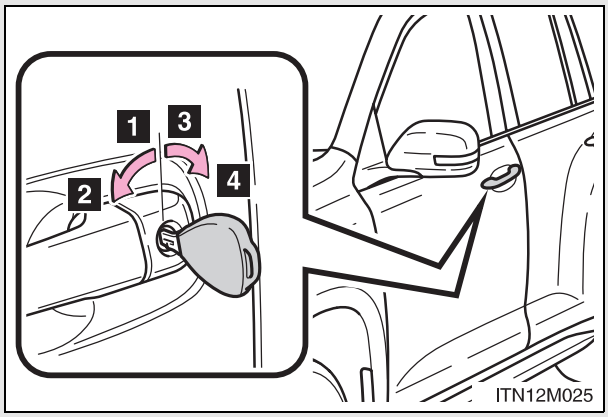

1 Tüm kapıları kilitler

2 Camları ve açılır tavanı kapatır (çeviriniz ve tutunuz)*

3 Tüm kapıları açar

4 Camları ve açılır tavanı açar (çeviriniz ve tutunuz)*

*:Bu ayarın, Toyota yetkili servisinizde uyarlanması gerekir.

Akıllı giriş ve çalıştırma sistemine sahip araçlar

Mekanik anahtar kullanılarak da kapılar kilitlenebilir ve kilitleri açılabilir. (→S. 778)

Kapı kilitleme düğmesi

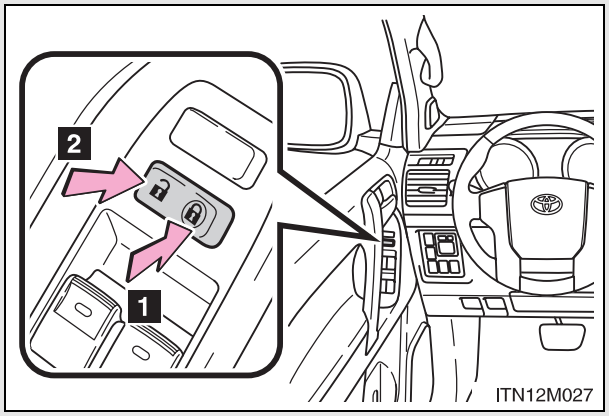

1 Tüm kapıları kilitler

2 Tüm kapıları açar

İç kilit mandalı

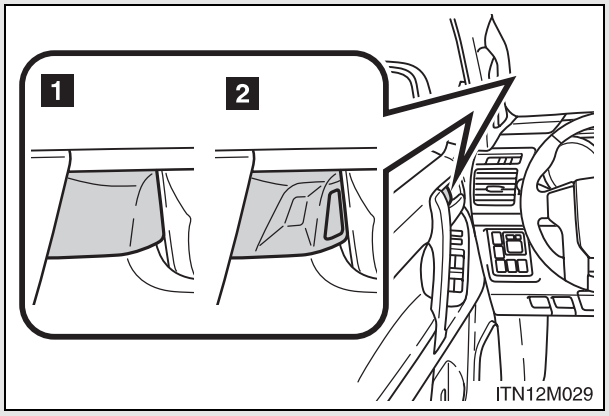

1 Kapıyı kilitler

2 Kapının kilidini açar

Kilit mandalı kilitleme konumunda olmasına rağmen kapı iç kolunun çekilmesi durumunda sürücü kapısı ve ön yolcu kapısı* açılır.

*:Ukrayna (2TR-FE motorlar), Kazakistan, Azerbaycan ve Gürcistan dışındaki ülkeler için

Sürücü kapısının dışarıdan anahtarsız kilitlenmesi

STEP 1 İç kilit mandalını kilitleme konumuna getiriniz.

STEP 2 Kapı kolundan çekerek kapıyı kapatınız.

Akıllı giriş ve çalıştırma sistemine sahip olmayan araçlar

Eğer anahtar kontakta bırakıldıysa kapılar kilitlenemez.

Akıllı giriş ve çalıştırma sistemine sahip araçlar

Eğer motor çalıştırma düğmesi AKSESUAR veya KONTAK AÇIK konumundaysa veya elektronik anahtar araç içerisinde bırakıldıysa, kapılar kilitlenemez.

Anahtar doğru bir şekilde algılanmayabilir ve kapı kilitlenebilir.

Arka kapı çocuk emniyet kilidi

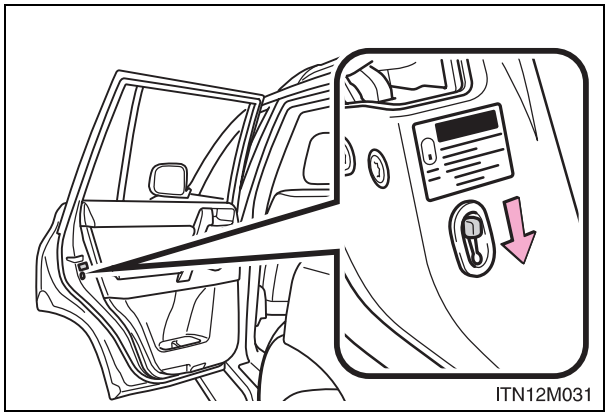

Çocuk emniyet kilidi devreye alındığında kapılar içeriden açılamaz.

Çocukların arka kapıyı açmalarını engellemek için bu kilitleri kullanınız. Arka kapıları kilitlemek için her iki kapının çocuk emniyet kilidini kilitleme konumuna getiriniz.

■ **Darbe algılayıcılı merkezi kilit açma sistemi (bazı modellerde)**

Araç sert bir darbeye maruz kaldığı durumda bütün kapılar açılır. Darbenin şiddetine veya kazanın tipine göre sistem çalışmayabilir.

■ **Mekanik anahtarın kullanılması (akıllı giriş ve çalıştırma sistemine sahip araçlar)**

Mekanik anahtar kullanılarak da kapılar kilitlenebilir ve kilitleri açılabilir. (→S. 778)

■ **Kişiselleştirme**

Anahtar kullanarak kilit açma gibi ayarlar değiştirilebilir.
(Kişiselleştirilebilen donanımlar →S. 837)

⚠ DİKKAT

■ **Kaza oluşumunu engellemek için**

Sürüş esnasında aşağıda belirtilen uyarılara dikkat ediniz.
Bunlara uyulmaması, ciddi yaralanmalarla veya ölümle sonuçlanabilecek şekilde, kapılardan birinin açılmasına ve yolcunun araçtan düşmesine sebep olabilir.

- Her zaman emniyet kemerini bağlayınız.
- Kapıların düzgün kapatıldığından emin olunuz.
- Sürüş esnasında kapıların iç kapı kolunu çekmeyiniz.
  Kapıların açılması sebebiyle yolcuların araçtan düşmesi ciddi yaralanmalara veya ölüme neden olabilir

  Ön kapılara özellikle dikkat ediniz, kapı kilit düğmesi kilitli konumda olsa bile açılabilir.
- İkinci koltukta çocuk yolcuların oturması durumunda çocuk emniyet kilitlerini devreye alınız.

Arka kapı

Arka kapının aşağıdaki prosedürlerle açılması ve kilitlenmesi/kilitlerin açılması.

■ Arka kapının kilitlenmesi ve kapı kilidinin açılması

Giriş fonksiyonu (bazı modellerde)

→S. 41

Uzaktan kumanda kontrolü

→S. 65

Kapı kilitleme düğmesi

→S. 74

İç kilit mandalı(sıralı tip üçüncü koltuklara sahip araçlar)

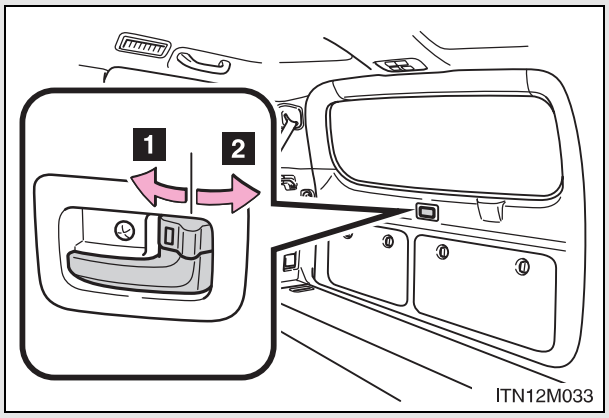

1 Kapıyı kilitler

2 Kapının kilidini açar

■ Arka kapının aracın dışından açılması

Yedek lastiği arka kapı üzerinde bulunan araçlar

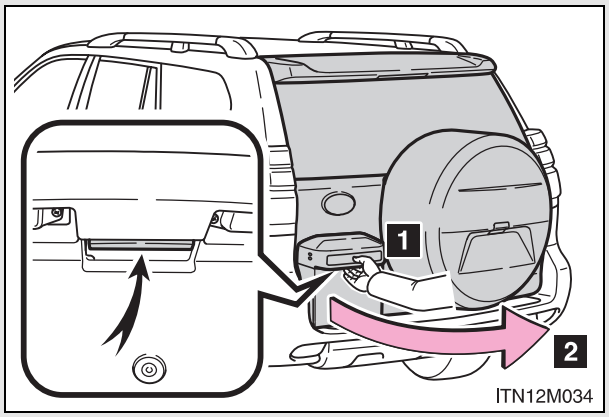

1 Kolu çekiniz

2 Arka kapıyı açar

Arka kapı istenen konumda açık tutulabilir.

Yedek lastiği arka kapı üzerinde bulunmayan araçlar

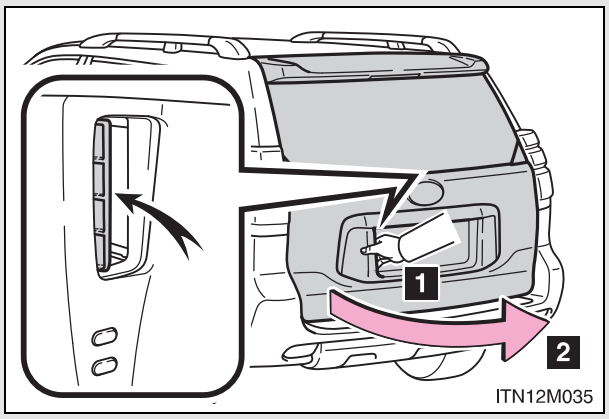

1 Kolu çekiniz

2 Arka kapıyı açar

Arka kapı istenen konumda açık tutulabilir.

■ Arka kapıyı açık tutunuz.

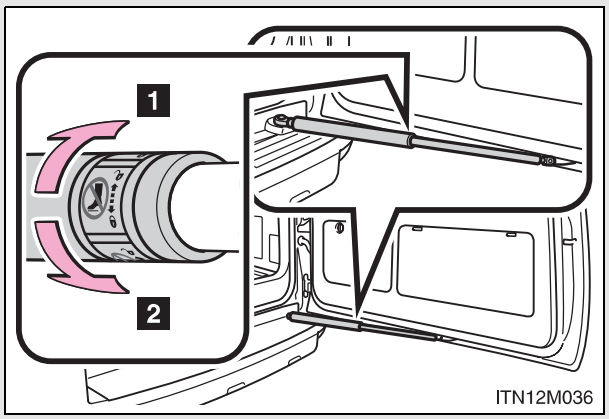

1 Arka kapı durdurucusunu açar

2 Arka kapı durdurucusunu kilitler

Arka kapı durdurucusu sadece arka kapı tam olarak açıkken kullanılabilir.

Arka kapıyı kapatırken, arka kapı durdurucusunun açık olduğundan emin olunuz.

Arka kapı çocuk emniyet kilidi(sıralı tip üçüncü koltuklara sahip araçlar)

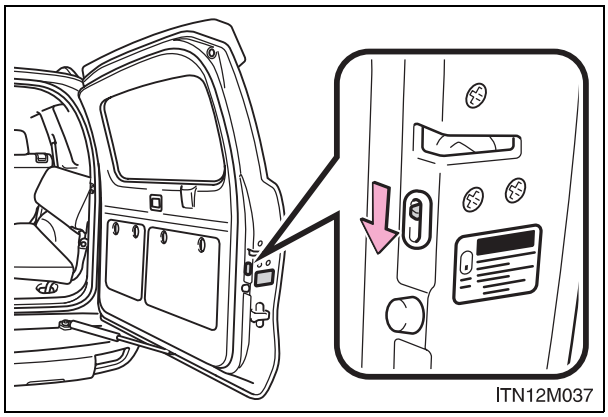

Çocuk emniyet kilidi devreye alındığında kapılar içeriden açılamaz.

Çocukların arka kapıyı açmalarını engellemek için bu kilidi kullanınız. Arka kapıları kilitlemek için arka kapı kilidini aşağı doğru itiniz.

Arka tampon basamağı

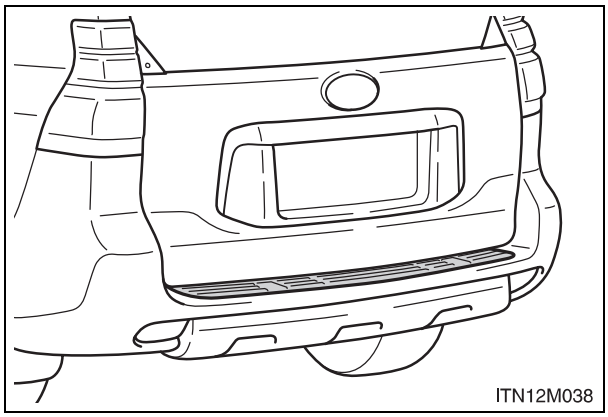

Arka tampon basamağı, aracınızın arkasını korumak ve bagaj yüklemede kolaylık sağlamak içindir.

DİKKAT

■ Sürüş esnasında

- Sürüş esnasında bagaj kapağını kapalı tutunuz.
  Eğer bagaj kapağı açık bırakılacak olursa, sürüş sırasında eşyalarınız ve diğer nesneler dışarı dökülerek kazaya sebep olabilirler.
  Ayrıca egzoz gazları araca girerek ölüme ya da ciddi sağlık sorunlarına sebep olabilir. Sürüş öncesi bagaj kapağını kapattığınızdan emin olunuz.
- Aracınızı hareket ettirmeden önce bagaj kapısının tamamen kapalı olduğundan emin olunuz. Bagaj kapısı tamamen kapalı değilse, sürüş sırasında beklenmedik şekilde açılarak kazaya sebep olabilir.
- Bagaj bölümünde kimsenin oturmasına izin vermeyiniz. Ani frenleme, ani dönüş durumunda veya aracın bir kazaya karışması halinde ciddi şekilde yaralanabilirler ya da ölebilirler.

■ Aracınızda çocuk yolcu bulunuyorsa

Aşağıda belirtilen uyarılara dikkat ediniz.
Bunlara uyulmaması, ciddi şekilde yaralanmalara veya ölüme sebep olabilir.

- Çocukları bagaj bölümünde yalnız bırakmayınız.
  Eğer çocuk kazayla bagaj bölmesinde kilitli kalırsa, vücut ısısında artış olabilir.
- Arka kapıyı çocukların açmasına ve kapatmasına izin vermeyiniz.
  Bagaj kapağının beklenmedik bir şekilde kapanmasıyla çocuğun boynu, başı veya ellerinin sıkışmasına sebep olabilir.

DİKKAT

Arka kapının çalışması

Aşağıda belirtilen uyarılara dikkat ediniz.
Yapılabilecek hatalar, birçok vücut parçasının sıkışmasına ve çeşitli yaralanmalara neden olabilir.

- Bagaj kapağını açarken veya kapatırken, çevrenin emniyette olduğunu iyice kontrol ettiğinizden emin olunuz.
- Eğer herhangi birileri yakınsa, onların emniyette olduğuna ve bagaj kapağının yaklaşık olarak açık veya kapalı olduğunu bilmeleri gerekir.
- Rüzgarlı havalarda bagaj kapısını açar veya kapatırken aniden oluşan güçlü rüzgarın yaratacağı harekete karşı tedbirli olunuz.

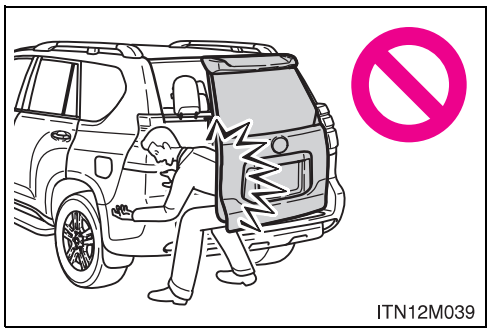

- Eğer arka kapı durdurucusu kilitlenmezse, arka kapı kapanabilir (özellikle arka kapı istenen bir konumda açık tutulduğu halde bagaj bölmesi kullanılıyorken). Bagaj kapısını eğimli yüzeyde açmak veya kapamak düz yüzeye göre daha zordur. Bagaj kapısının umulmadık bir şekilde kendi başına açılmasına veya kapanmasına dikkat ediniz. Bagaj bölmesini kullanırken önce arka kapı stoperinin kilitli ve emniyetli olduğundan emin olunuz.

DİKKAT

Arka kapının çalışması

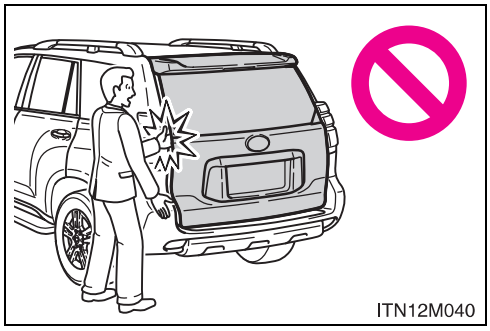

- Bagaj kapısını kapatırken, parmaklarınızın vb. sıkışmaması için ekstra dikkat gösteriniz.
- Bagaj kapısını kapatırken dış yüzeyden hafifçe bastırınız. Bagaj tutamağı kullanılarak, bagaj tamamen kapatılmak istenirse ellerin veya kolların sıkışmasına neden olabilir.
- Bagaj kapısını kapatmak için, bagaj kapı damperini çekmeyiniz ve bagaj kapı damperine asılmayınız.
  Böyle bir durum, ellerin sıkışmasına veya bagaj damperinin bozulmasıyla kazalara neden olabilir.
- Bagaj kapağına orijinal Toyota aksesuarları dışında başka parçalar takmayınız. Örnek olarak bagaj kapısındaki ilave ağırlık, bagaj kapısının açıldıktan sonra tekrar kapanmasına neden olabilir.

UYARI

■ **Arka kapı damperi**

Arka kapı, kapıyı yerinde tutan damper ile donatılmıştır.
Aşağıda belirtilen uyarılara dikkat ediniz.
Bagaj kapı damperinin hasarlanması için birçok neden olabilir.

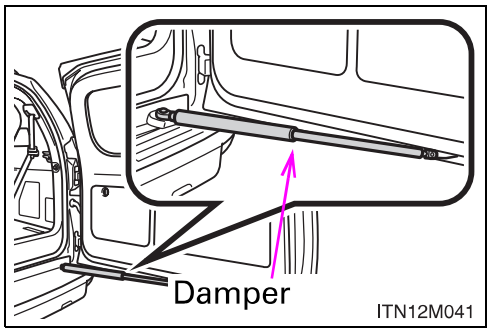

- Bagaj kapağına orijinal Toyota aksesuarları dışında başka parçalar takmayınız.
- Sönümleyici kolu üzerine dayanmayınız, tırmanmayınız, ağırlık koymayınız veya yanal kuvvet uygulamayınız.

Arka kapı camı*

Arka kapı camının açılması için arka kapı camı açma düğmesi ya da uzaktan kumanda kullanılabilir.

■ Giriş fonksiyonu (Akıllı giriş ve çalıştırma sistemine sahip araçlar)

→S. 42

■ Uzaktan kumanda kontrolü

→S. 65

■ Arka kapı camı

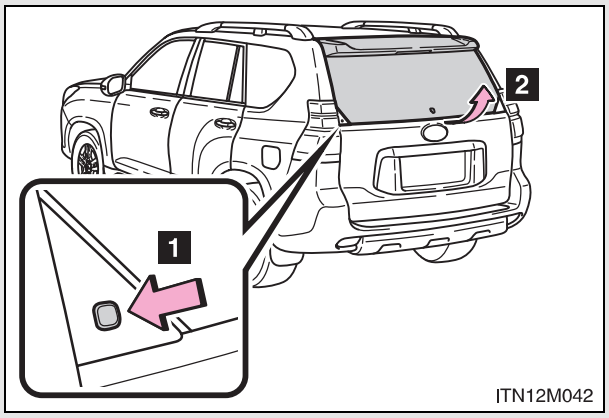

1 Arka kapı camını açmak için düğmeye basınız.

2 Kaldırınız

Arka kapı camını, sadece arka kapı kapalı olduğunda açınız.

Arka kapı camı, arka kapı kilitli olduğunda açılmaz. Arka kapı camını açmak için arka kapı kilidini açınız.
(→S. 77)

*: Bazı modellerde

■ **Arka kapı camını açarken**

- Arka kapı camını yavaşça ve dikkatlice açınız.
- Arka kapı camını, arka kapı kapalı olduğunda kullanınız.

■ **Arka cam sileceği çalışırken arka kapı camının açılması**

Arka cam silecekleri duracaktır. Arka kapı camı kapatıldıktan sonra silecek çalışmaya devam edecektir.

■ **Elektronik anahtar içerideyken arka kapı camının kilitlenmesini engelleme fonksiyonu (akıllı giriş ve çalıştırma sistemine sahip araçlarda)**

- Tüm kapılar kilitlenirken, elektronik anahtarın bagaj bölmesinde bırakıldığı durumda arka kapı camı kapatılırsa, bir uyarı sesi duyulur. Bu durumda, arka kapı camı giriş fonksiyonu kullanılarak açılır.
- Tüm kapılar kilitliyken, yedek elektronik anahtar bagaj bölmesine koyulsa bile, anahtarın araç içinde kilitli kalmasını önleme fonksiyonu devreye girebilir ve arka bagaj kapısı açılabilir. Hırsızlığı engellemek için, aracı terk ederken bütün elektronik anahtarları yanınıza alınız.
- Tüm kapılar kilitliyken, elektronik anahtar bagaj bölmesine koyulsa bile, yere ve çevredeki radyo dalgası durumuna göre, anahtar algılanmayabilir. Bu durumda, anahtarın araç içinde kilitli kalmasını engelleme fonksiyonu devreye giremez ve arka kapı camı kapalıyken kapıların kilitlenmesine sebep olur. Arka kapı camını kapatmadan önce anahtarın nerede olduğunu kontrol ediniz.

■ **Arka kapı camını kapattıktan sonra**

Arka kapı camının tamamen kapalı olduğunu kontrol ediniz. Eğer tamamen kapalı değilse, arka cam sileceği ve yıkayıcısı düzgün çalışmayacaktır.

⚠ DİKKAT

■ Sürüş esnasında

- Aracınızı sürerken arka kapı camını kapalı tutunuz.
  Eğer arka kapı camı açık bırakılacak olursa, sürüş sırasında eşyalarınız ve diğer nesneler dışarı dökülerek kazaya sebep olabilirler.
  Ayrıca egzoz gazları araca girerek ölüme ya da ciddi sağlık sorunlarına sebep olabilir. Sürüş öncesi arka kapı camını kapattığınızdan emin olunuz.
- Aracınızı hareket ettirmeden önce arka kapı camının tamamen kapalı olduğundan emin olunuz. Arka kapı camı tamamen kapalı değilse, sürüş sırasında beklenmedik şekilde açılarak kazaya sebep olabilir.

■ Aracınızda çocuk yolcu bulunuyorsa

Arka kapı camını çocukların açmasına ve kapatmasına izin vermeyiniz.
Arka kapı camının beklenmedik bir şekilde kapanmasıyla çocuğun boynu, başı veya ellerinin sıkışmasına sebep olabilir.

■ Arka kapı camının çalışması

Aşağıda belirtilen uyarılara dikkat ediniz.
Yapılabilecek hatalar, birçok vücut parçasının sıkışmasına ve çeşitli yaralanmalara neden olabilir.

- Kar, buz gibi ağır yükleri, arka kapı camını açmadan önce üzerinden atınız. Arka kapı camı açıldıktan sonra istem dışı kapanması bir çok hatanın oluşmasına neden olur.
- Arka kapı camını açarken veya kapatırken, çevrenin emniyette olduğunu iyice kontrol ettiğinizden emin olunuz.
- Eğer herhangi birileri yakınsa, onların emniyette olduğuna ve arka kapı camının yaklaşık olarak açık veya kapalı olduğunu bilmeleri gerekir.
- Rüzgarlı havalarda arka kapı camını açar veya kapatırken aniden oluşan güçlü rüzgarın yaratacağı harekete karşı tedbirli olunuz.

DİKKAT

Arka kapı camının çalışması

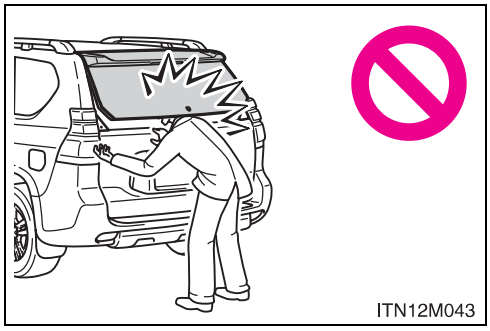

- Arka kapı camı tamamen açılmadıysa düşebilir. Arka kapı camını eğimli yüzeyde açmak veya kapamak düz yüzeye göre daha zordur. Arka kapı camının umulmadık bir şekilde kendi başına açılmasına veya kapanmasına dikkat ediniz. Bagaj bölmesini kullanırken arka kapı camının tamamen açık veya emniyetli olduğundan emin olunuz.

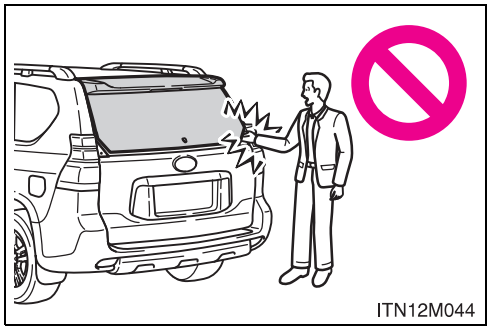

- Arka kapı camını kapatırken, parmaklarınızın vb. sıkışmaması için ekstra dikkat gösteriniz.
- Arka kapı camını kapatırken dış yüzeyden hafifçe bastırınız.

- Arka kapı camını kapatmak için, arka kapı camı damperini çekmeyiniz ve arka kapı camı damperine asılmayınız.
  Böyle bir durum, ellerin sıkışmasına veya arka kapı camı damperinin bozulmasıyla kazalara neden olabilir.
- Arka kapı camına orijinal Toyota aksesuarları dışında başka parçalar takmayınız. Örnek olarak arka kapı camındaki ilave ağırlık, arka kapı camının açıldıktan sonra tekrar kapanmasına neden olabilir.

UYARI

Arka kapı camı damperi

Arka kapı camı, camı yerinde tutan damper ile donatılmıştır.
Aşağıda belirtilen uyarılara dikkat ediniz.
Arka kapı camı damperinin hasarlanması için birçok neden olabilir.

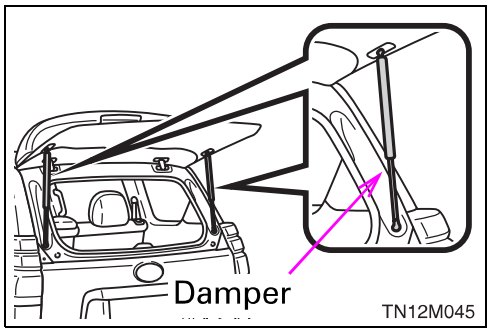

- Bagaj damperi üzerine etiket, plastik band veya yapıştırıcı koymayınız.
- Bagaj damper roduna eldiven veya diğer kumaş malzemeleriyle dokunmayınız.
- Arka kapı camına orijinal Toyota aksesuarları dışında başka parçalar takmayınız.
- Damper üzerine elinizi ya da ayağınızı koymayınız veya yatay kuvvet uygulamayınız.

Ön koltuklar

Manuel koltuklar

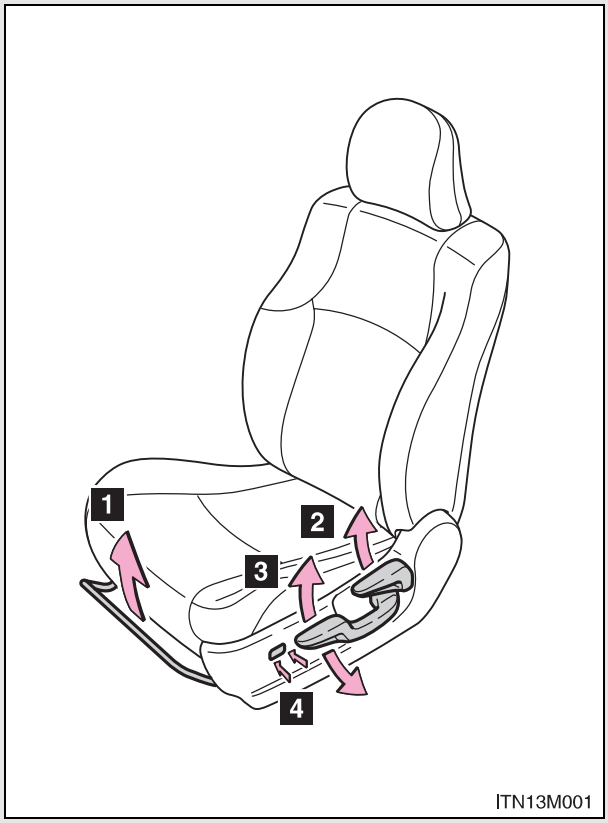

1 Koltuk ileri-geri ayar kolu

2 Koltuk arkalığı açı ayar kolu

3 Koltuk minderi yükseklik ayar kolu (sadece sürücü koltuğu)

4 Bel dayaması ayar düğmesi (sadece sürücü tarafında)

Elektrikli koltuk

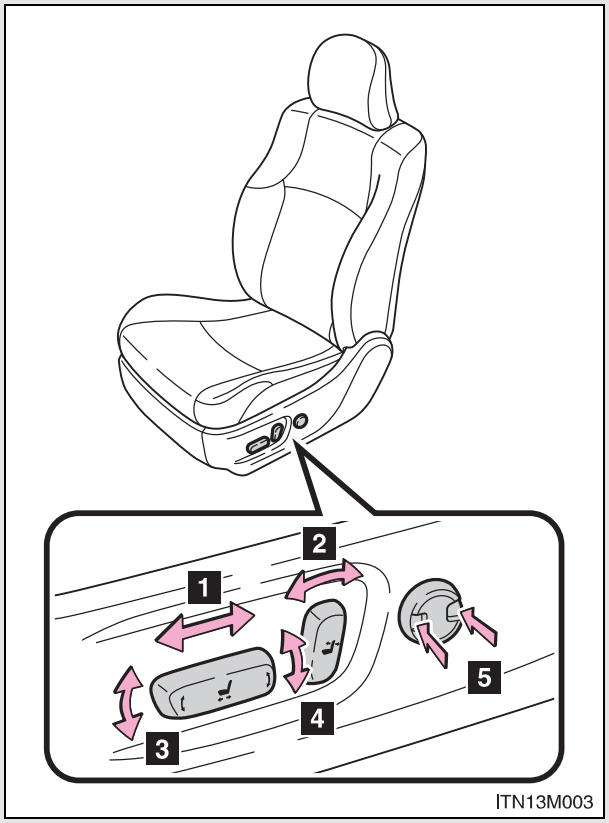

1. Koltuk ileri-geri ayar düğmesi
2. Koltuk arkalığı açı ayar düğmesi
3. Koltuk minderi (ön) açı ayar düğmesi (sadece sürücü tarafında)
4. Koltuk minderi yükseklik ayar düğmesi (sadece sürücü koltuğu)
5. Bel dayaması ayar düğmesi (sadece sürücü tarafında)

Aktif baş dayamaları

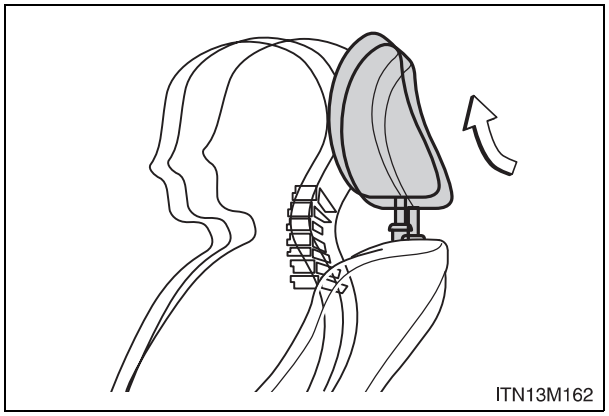

Aracın arkadan darbe alması durumunda yolcunun bel bölgesinin koltuk arkalığına uyguladığı kuvvet, koltukta oturan kişide oluşacak kırbaç darbesi riskini azaltmak amacıyla baş dayamalarının bir miktar öne ve yukarı doğru hareket etmesini sağlar.

İkinci koltuğa geçiş için ön yolcu koltuğunun hareket ettirilmesi (3 kapılı modeller)

■ Araç içerisine giriş

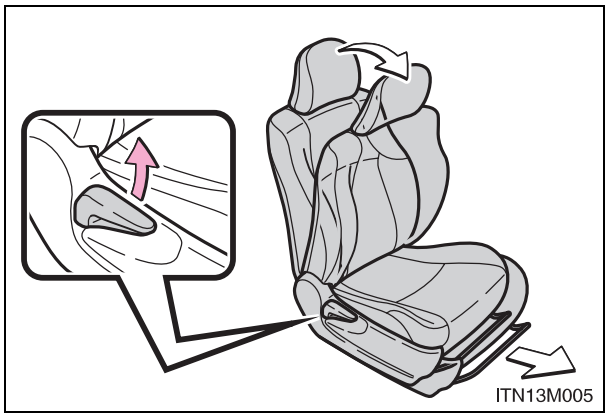

Koltuk arkalığı açı ayar kolunu çekiniz ve koltuk arkalığını katlayınız. Koltuk öne doğru kayacaktır.

Koltuğu en ileri konuma kaydırınız.

■ Araç içerisinden çıkış

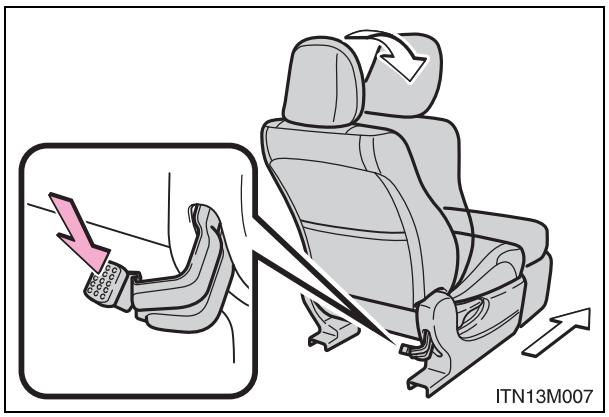

Koltuk arkalığı kilit açma pedalına basarak koltuk arkalığını öne yatırınız. Koltuk öne doğru kayacaktır.

Koltuğu en ileri konuma kaydırınız.

Koltuk arkalığı kolunu çekmeden önce ön yolcu koltuğunda yolcu olmadığından emin olunuz.

■ Yolcular araca girdikten veya araçtan çıktıktan sonra

Koltuk arkalığını kaldırınız ve koltuğu en geri konuma, kilitlenene kadar ittiriniz.

Aktif baş dayamaları

Çok küçük darbelerde bile baş dayamaları hareket edebilir. Kilitli bir baş dayamasının yukarı doğru kuvvetlice çekilmesi baş dayaması iç yapısının görünmesine neden olabilir. Bu bir problem belirtisi değildir.

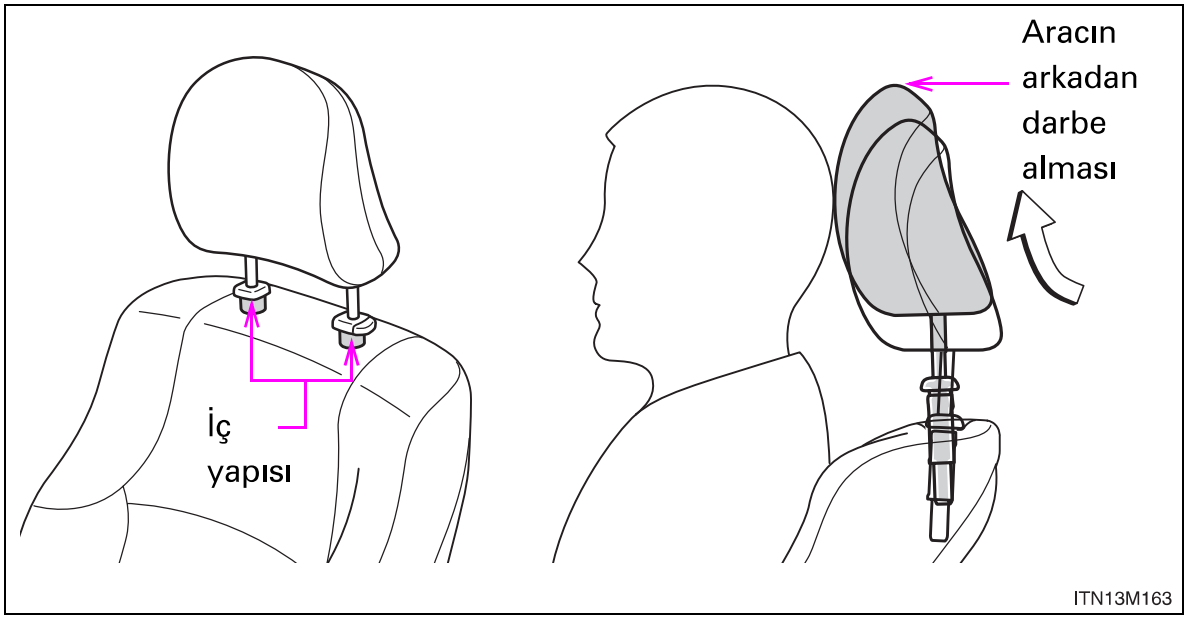

DİKKAT

Koltuk ayarı

- Bir çarpışma sırasında emniyet kemerinin altından kayarak geçme riskini azaltmak için koltuk arkalığını gereğinden fazla arkaya yatırmayınız.
  Eğer koltuğunuz gereğinden fazla yatıksa, kaza anında yaralanmalarla veya ölümle sonuçlanabilecek şekilde, emniyet kemeri basenlerinizden yukarı doğru kayarak, tutma kuvvetinin doğrudan karnınıza uygulanmasına veya omuz kemerinin boynunuza temas etmesine sebep olabilir.
  Koltuk ayarı araç hareket halindeyken yapılmamalıdır, koltuk aniden hareket ederek sürücünün araç kontrolünü kaybetmesine neden olabilir.
- Koltuk ayarını tamamladıktan sonra koltuğun sabitlendiğini kontrol ediniz. (sadece manuel koltuklar)

Arka koltuklar*

İkinci koltuklar (3 kapılı modeller)

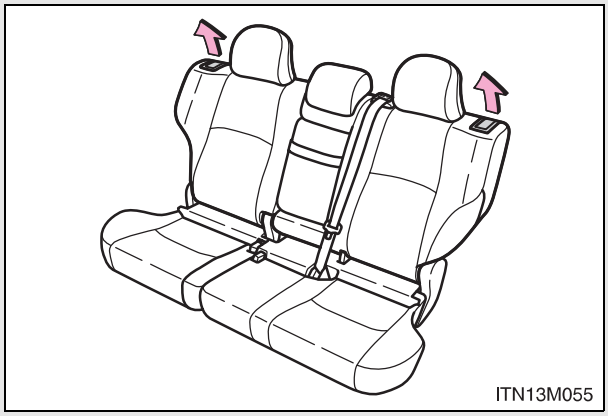

Koltuk arkalığı açı ayar kolu

İkinci koltuklar (3. koltuğu olmayan ve sıralı tip koltuklu 5 kapılı modeller)

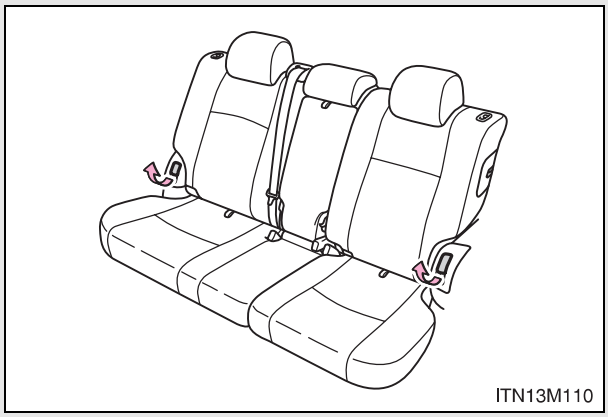

Koltuk arkalığı açı ayar kolu

İkinci koltuklar (3. koltuklu manual/elektrikli koltuklu 5 kapılı modeller)

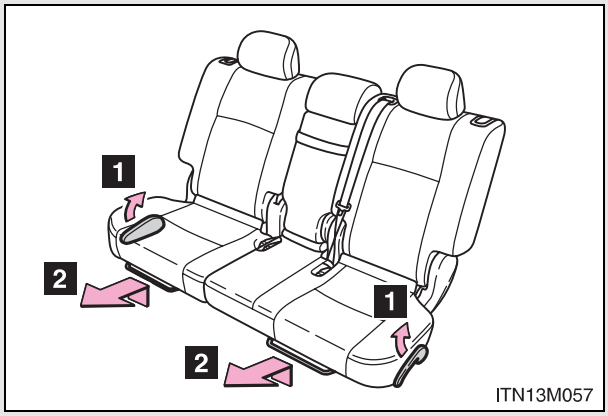

1 Koltuk arkalığı açı ayar kolu

2 Koltuk ileri-geri ayar kolu

*: Bazı modellerde

Üçüncü kotluklar (sıralı tip koltuk)

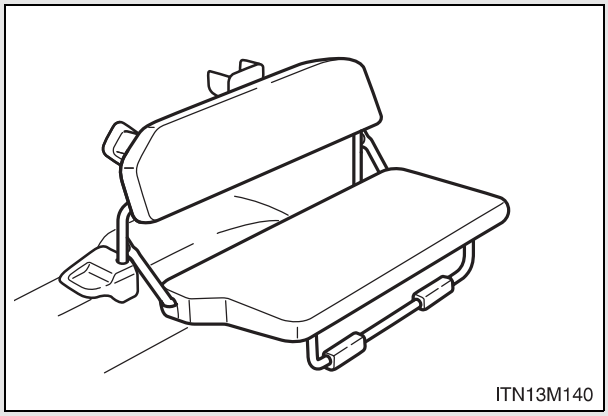

Üçüncü koltuklar (manual koltuk)

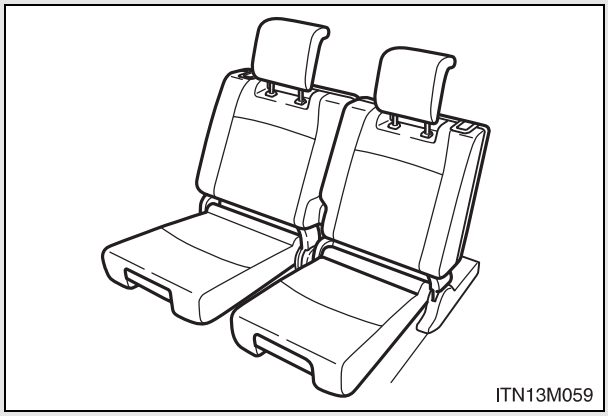

Üçüncü koltuklar (elektrikli koltuk)

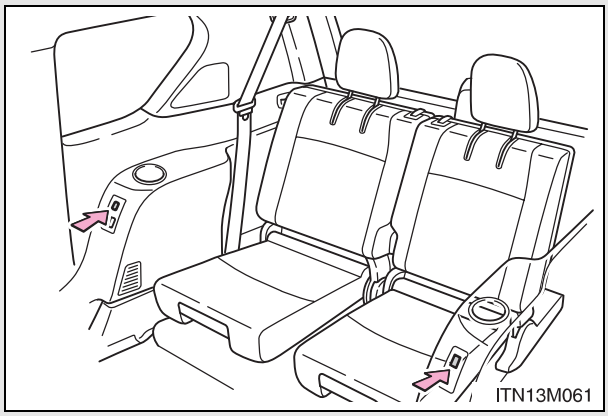

Koltuk arkalığı açı ayar düğmesi

Üçüncü koltuğa geçiş için ikinci koltuğun hareket ettirilmesi (3. koltuklu manual/elektrikli koltuklu 5 kapılı modeller)

■ Araç içerisine giriş (sadece sağ taraftan [soldan direksiyonlu araçlar] ya da sadece sol taraftan [sağdan direksiyonlu araçlar])

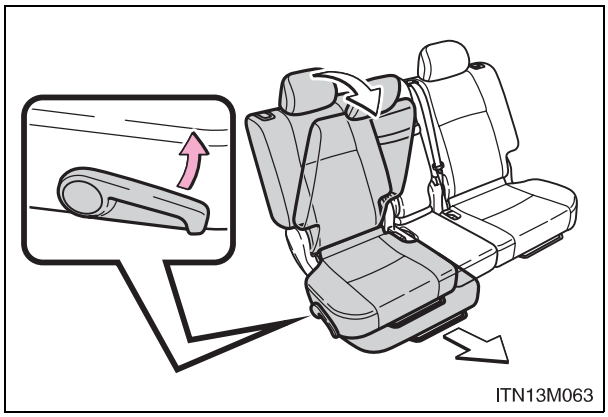

Koltuk arkalığı açı ayar kolunu çekiniz ve koltuk arkalığını katlayınız. Koltuk öne doğru kayacaktır.

Koltuğu en ileri konuma kaydırınız.

■ Araç içerisinden çıkış

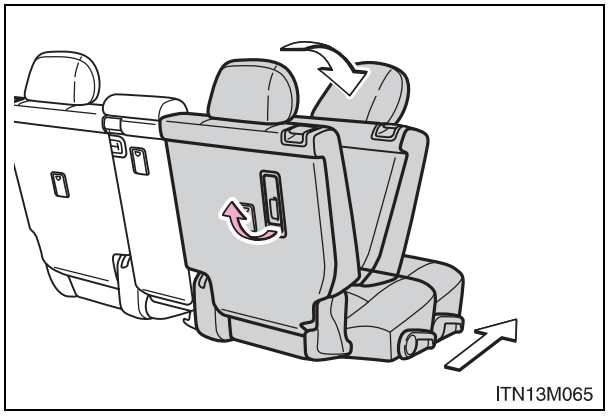

Koltuk arkalığı kilit açma kolunu çekerek koltuk arkalığını öne yatırınız. Koltuk öne doğru kayacaktır.

Koltuğu en ileri konuma kaydırınız.

Koltuk arkalığı kolunu çekmeden önce ikinci sıra koltukta oturan kimse bulunmadığına emin olunuz.

■ Yolcular araca girdikten veya araçtan çıktıktan sonra

Koltuk arkalığını kaldırınız ve koltuğu en geri konuma, kilitlenene kadar ittiriniz.

İkinci sıra koltukların katlanması (3 kapılı modeller)

■ İkinci sıra koltukları katlamadan önce

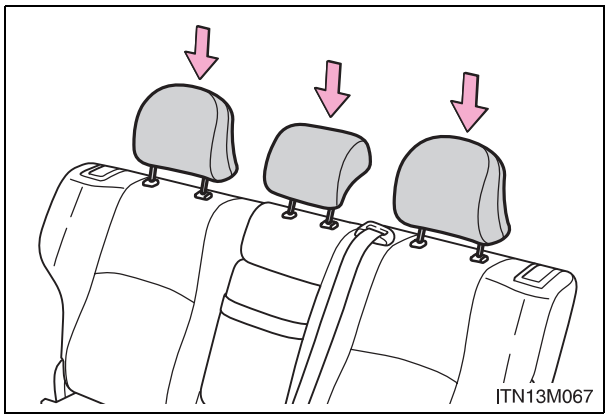

Baş dayamalarını en alt konuma indiriniz.

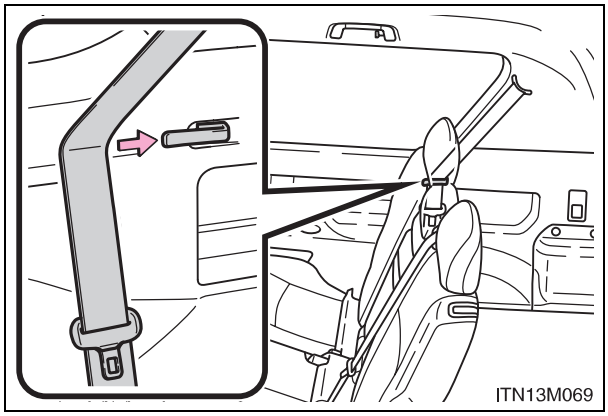

Emniyet kemerinin dolaşmaması için emniyet kemeri askılarını kullanınız.

■ İkinci sıra koltukların katlanması

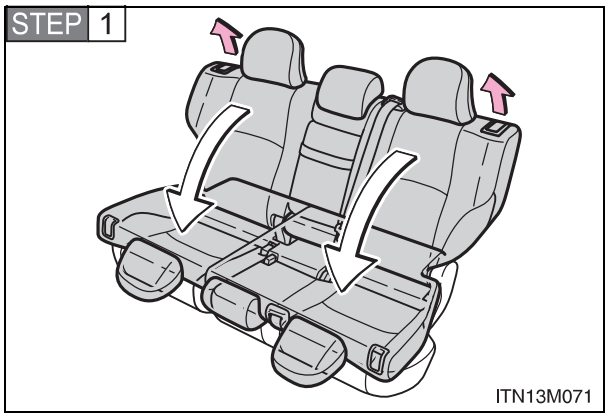

Koltuk arkalığı açı ayar kolunu çekiniz ve koltuk arkalığını katlayınız.

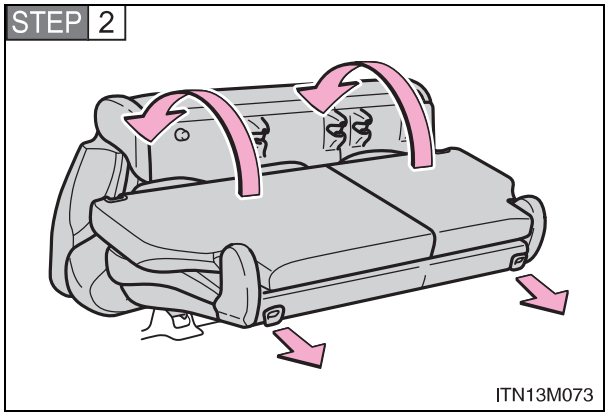

Arkadaki koltuk kilit açma kolunu çekiniz ve arkalığı yukarı, koltuğu ileri itiniz.

■ İkinci sıra koltukların orijinal konumuna getirilmesi

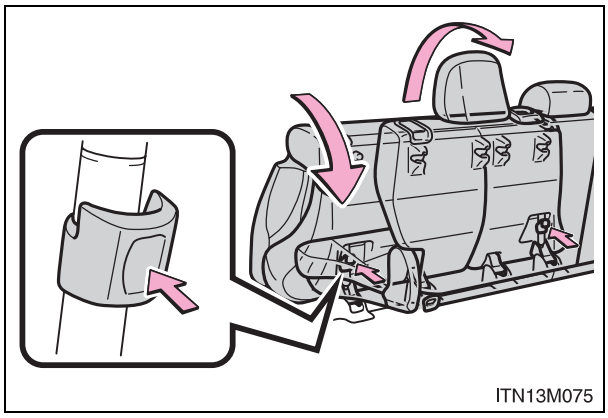

Koltuğun kilidini açmak için düğmeye basınız, koltuğu ve arkalığını dikkatlice kaldırınız.

İkinci sıra koltuk arkalıklarının katlanması (3. koltuğu olmayan ve sıralı tip koltuklu 5 kapılı modeller)

■ İkinci sıra koltuk arkalıklarını katlamadan önce

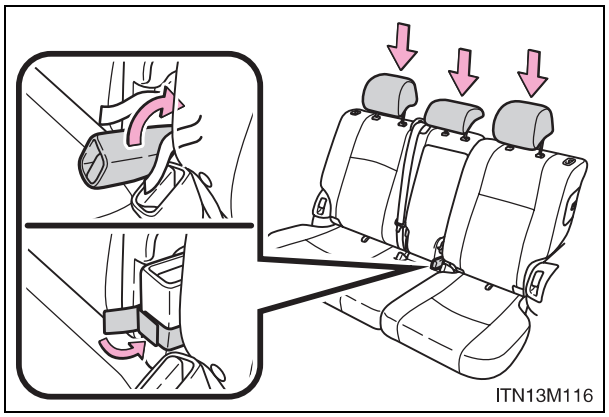

Orta koltuk emniyet kemeri tokasını cırtcırtlı tutucu ile gizleyiniz ve baş dayamalarını en alt pozisyona indiriniz.

■ İkinci sıra koltuk arkalıklarının katlanması

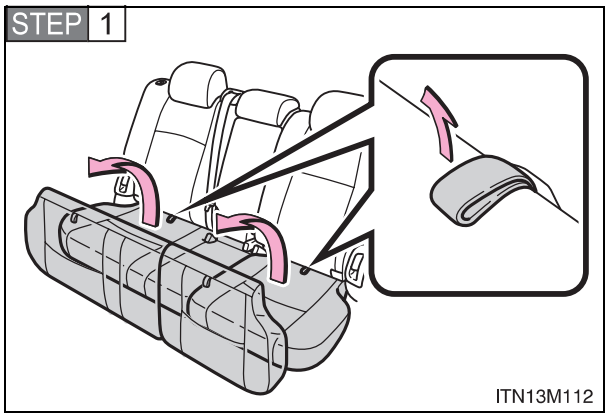

Kilit açma kayışını çekerek, koltuk alt minderini kaldırınız.

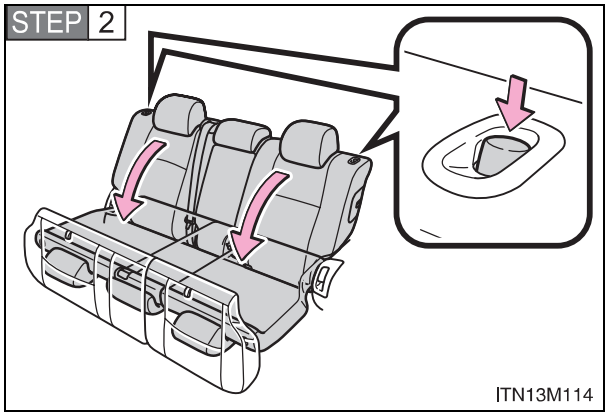

Koltuk arkalığı kilit açma düğmesine basarak koltuk arkalığını katlayınız.

İkinci koltukları orijinal pozisyonlarına geri getirmek için, kilitlenene kadar yukarı kaldırınız.

İkinci sıra koltuk arkalıklarının katlanması (3 sıra manual/elektrikli koltuklu 5 kapılı modeller)

■ İkinci sıra koltuk arkalıklarını katlamadan önce

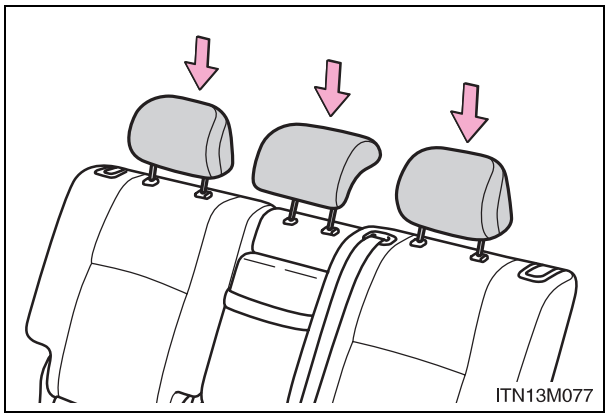

Baş dayamalarını en alt konuma indiriniz.

■ İkinci sıra koltuk arkalıklarının katlanması

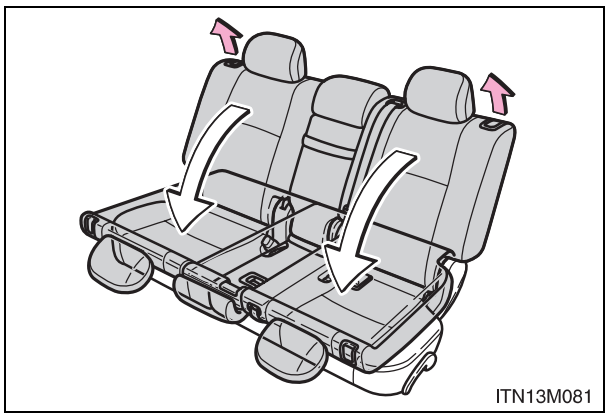

Koltuk arkalığı kilit açma kolunu çekiniz ve koltuk arkalığını katlayınız.

İkinci koltukları orijinal pozisyonlarına geri getirmek için, kilitlenene kadar yukarı kaldırınız.

Sadece ikinci sıra orta koltuk arkalıklarının katlanması (5 kapılı modeller)

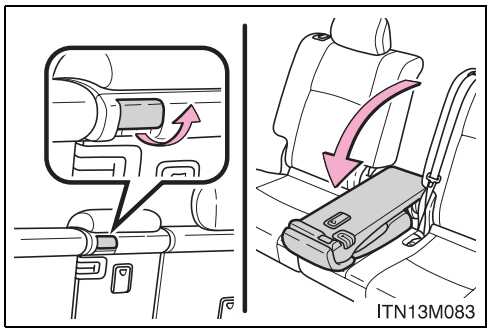

Orta koltuk arkalığı altındaki kilit açma kolunu çekiniz ve koltuk arkalığını katlayınız.

Orta koltuk arkalığını orijinal pozisyonuna getirmek için, kilitlenene kadar yukarı kaldırınız.

İkinci koltuk arkalığını kaldıramazsanız

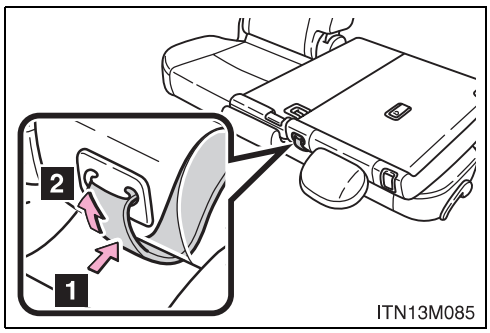

Emniyet kemeri kilidini çözünüz:

1 Koltuğun alt ön köşesini iterek emniyet kemerini gevşetiniz.

2 Emniyet kemerinin biraz geri çekilmesine izin veriniz.

Üçüncü kotlukların katlanması (sıralı tip koltuk)

■ Üçüncü koltukların katlanması

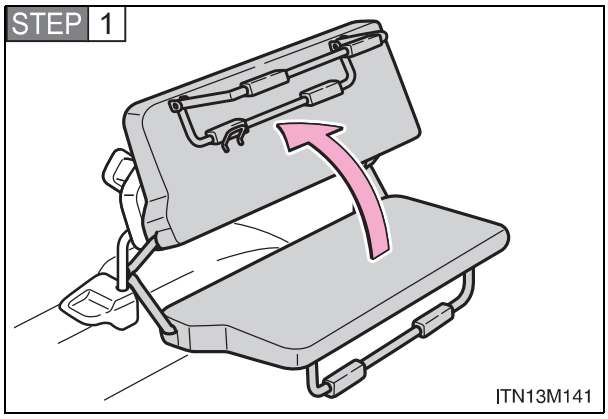

Koltuk minderini tamamen deviriniz.

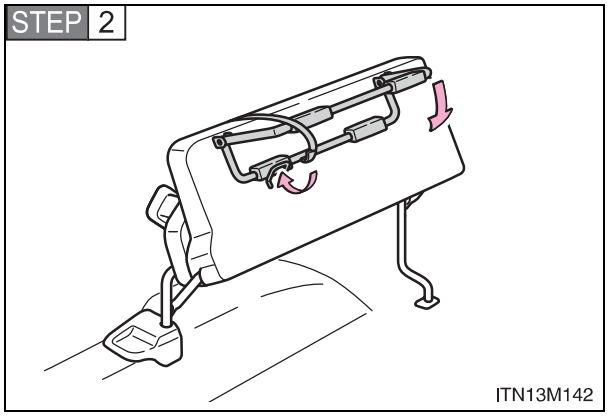

Koltuk arkalığının arka kısmındaki tutucu kayışı cebinden çıkarınız ve kayışı koltuk minderinin arkasındaki kancaya geçirerek koltuğu sabitleyiniz.

■ Üçüncü sıra koltukların orijinal konumuna getirilmesi

Yukarıdaki işlemlerin tersini yapınız.

Üçüncü koltukların katlanması (manual kotluk)

■ Üçüncü koltukları katlamadan önce

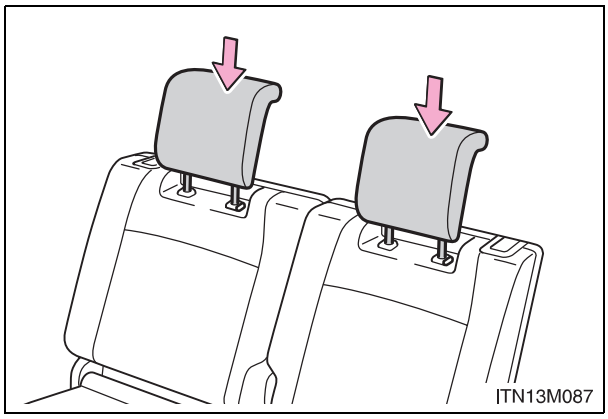

Baş dayamalarını en alt konuma indiriniz.

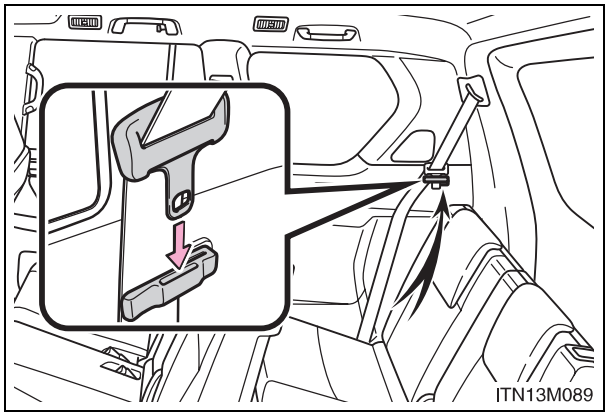

Emniyet kemerinin dolaşmaması için emniyet kemeri askılarını kullanınız.

■ Üçüncü koltukların katlanması

Bagaj kapısı tarafından

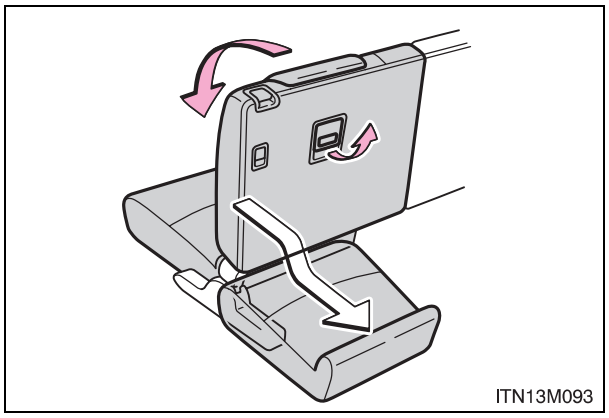

Koltuk minderi/koltuk arkalığı kilit açma kolunu çekiniz ve koltuk arkalığını katlayınız.

Koltuk minderi otomatik olarak gizlenir.

Arka kapı tarafından

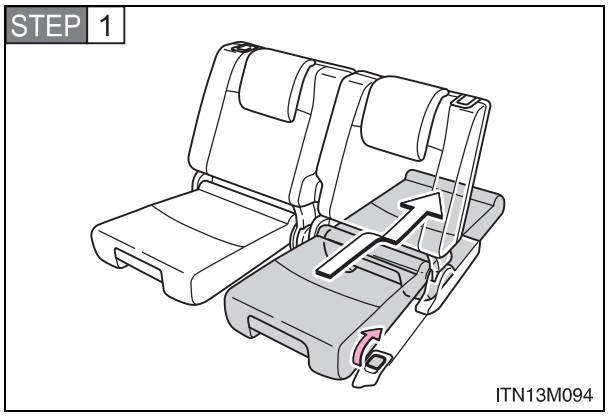

Koltuk minderi kilit açma kolunu çekiniz.

Koltuk minderi otomatik olarak gizlenir.

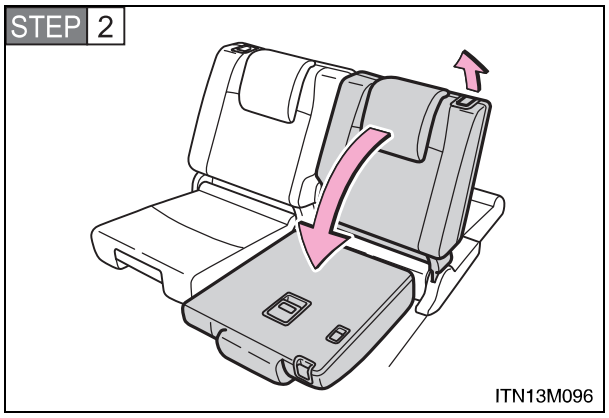

Koltuk arkalığı kilit açma kolunu çekiniz ve koltuk arkalığını katlayınız.

■ Üçüncü sıra koltukların orijinal konumuna getirilmesi

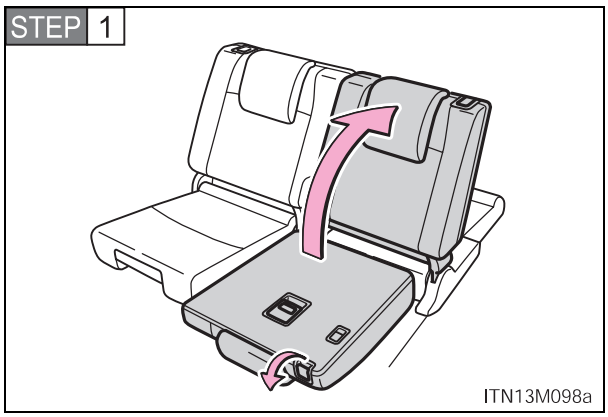

Araç içindeyken, kilit açma kollarından birini çekerek koltuk arkalıklarını açınız ve kilitlenene kadar yukarı kaldırınız.

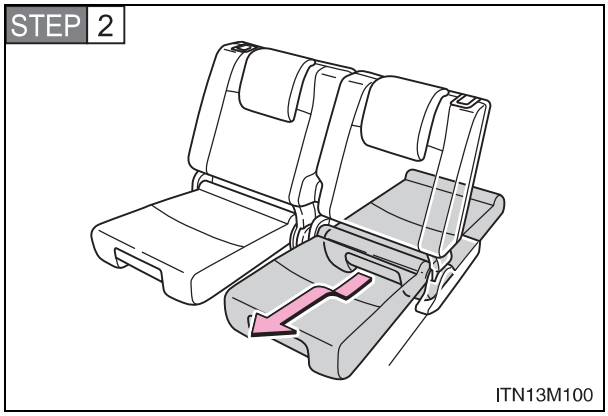

Tutamaktan çekerek koltuk minderlerini dışarı çıkarınız.

Üçüncü koltukların katlanması (elektrikli kotluk)

Soldan direksiyonlu araçlar

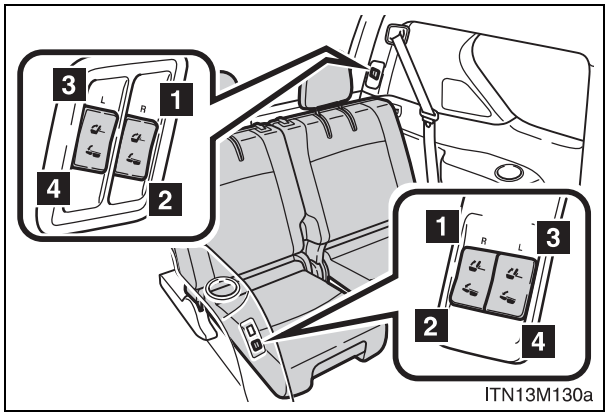

1 R: Sağ koltuk açma düğmesi

2 R: Sağ koltuk katlama düğmesi

3 L: Sol koltuk açma düğmesi

4 L: Sol koltuk katlama düğmesi

Düğmelere hem yan kapı hem de arka kapı tarafından basılabilir.

Sağdan direksiyonlu araçlar

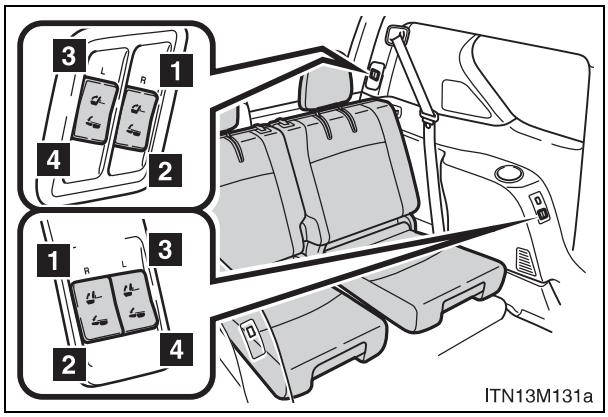

1 R: Sağ koltuk açma düğmesi

2 R: Sağ koltuk katlama düğmesi

3 L: Sol koltuk katlama düğmesi

4 L: Sol koltuk katlama düğmesi

Düğmelere hem yan kapı hem de arka kapı tarafından basılabilir.

■ Üçüncü koltukları katlamadan önce

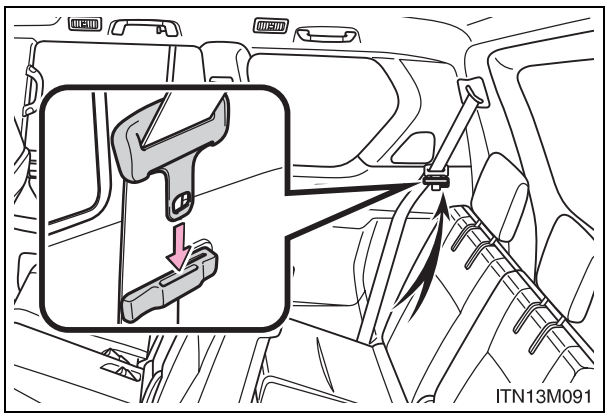

Emniyet kemerinin dolaşmaması için emniyet kemeri askılarını kullanınız.

■ Üçüncü koltukların katlanması

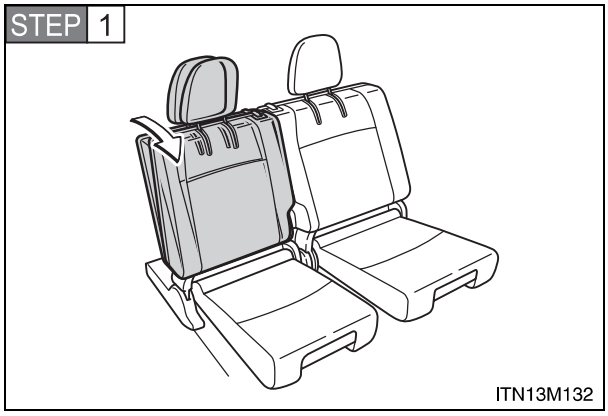

Düğmesine basınız ve basılı tutunuz. İki bip sesi duyulacak ve koltuk arkalığı kalkacaktır.

Çalışma tamamlandığında tekrar iki bip sesi duyulacaktır.

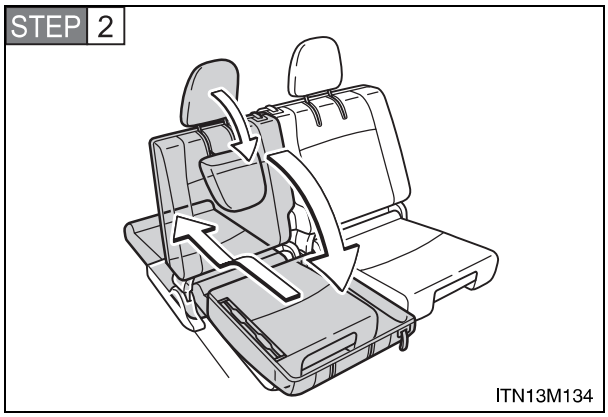

Düğmesine basınız ve basılı tutunuz. İki bip sesi duyulacak, kafalıklar ileri katlanacak ve koltuk mineri gizlenecektir.

Çalışma tamamlandığında tekrar iki bip sesi duyulacaktır.

■ Üçüncü sıra koltukların orijinal konumuna getirilmesi

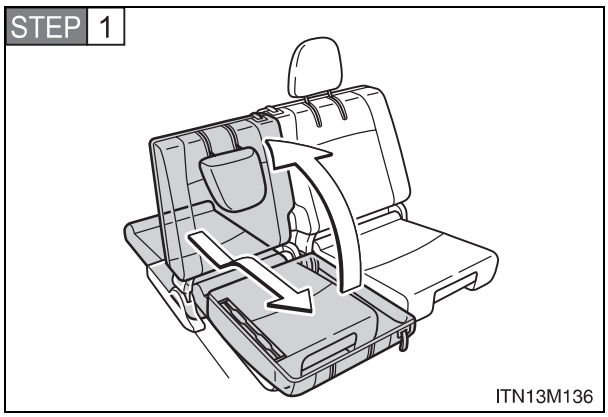

Düğmesine basınız ve basılı tutunuz. İki bip sesi duyulacak ve koltuk arkalığı ve minderi hareket etmeye başlayacaktır.

Çalışma tamamlandığında tekrar iki bip sesi duyulacaktır.

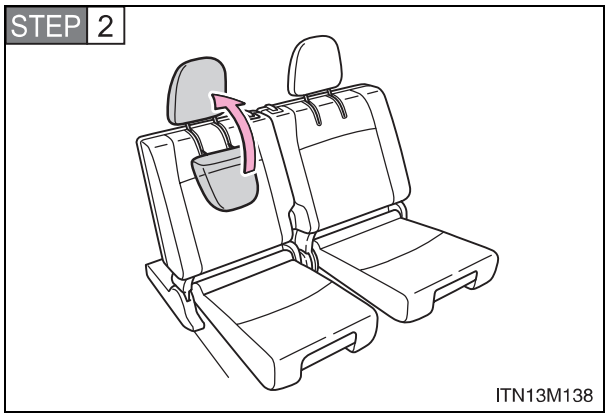

Baş dayamalarını kilitleninceye kadar yukarı kaldırınız.

■ Üçüncü elektrikli koltukların kumandası

- Motor çalıştırma düğmesi OFF konumunda.
- Motor çalıştırma düğmesi KONTAK AÇIK konumunda, vites kolu P konumunda (otomatik şanzımanlı araçlarda) ya da park freni uygulanmış (düz şanzımanlı araçlarda).

■ Üçüncü sıra elektrikli koltukların katlanması sırasında

İşlem otomatik olarak durana kadar elinizi düğmeden çekmeyiniz. Eğer elinizi düğmeden çekerseniz, işlem durur ve sürekli bir uyarı sesi duyulur. Düğmeye tekrar basılınca, uyarı sesi kesilir.

Bagaj bölmesinin genişletilmesi (üçüncü sıra elektrikli koltuğa sahip araçlarda)

Üçüncü koltukların katlanması bölümünde STEP 2'de gösterilen pozisyonda iken üçüncü koltuk oturmak için kullanılabilir. (→S. 105)
Bagaj yüklerinin arka koltukların arkalarına dayandığı durumlarda, bu işlem bagaj bölmesini genişletmek için oldukça uygundur.

Sesli uyarı sürekli çalarsa (üçüncü elektrikli koltuklu araçlar)

Eğer sistemde bir anormallik varsa, motor çalıştırma düğmesi KONTAK AÇIK konumunda iken sürekli bir uyarı sesi duyulur. Bu durumda, aşağıdaki işlemleri uygulayınız.

STEP 1 Koltuğu çevirmek için düğmeye basınız ve basılı tutunuz.

STEP 2 basınız ve basılı tutunuz.

Her adım için, elinizi düğmeden çekmeden önce koltuk hareketinin otomatik olarak durmasını ve iki bip sesinin duyulmasını bekleyiniz.

Eğer yukarıdaki işlemleri doğru bir şekilde uyguladıktan sonra bile uyarı sesi kesilmiyorsa, aşağıdaki işlemleri uygulayınız.

STEP 3 Arka kapı tarafına basınız ve basılı tutunuz.

STEP 4 Basılı tutarken, 10 saniye içinde 5 defa basınız ve 3 bip sesi duyulana kadar basılı tutunuz. Daha sonra bip sesi tekrar sürekli duyulacaktır.

STEP 5 STEP 1 ve STEP 2 tekrarlayınız.

⚠ DİKKAT

■ Koltuk arkalıklarını katlarken

Aşağıda belirtilen uyarılara dikkat ediniz. Bunlara uyulmaması, ciddi şekilde yaralanmalara veya ölüme sebep olabilir.

- Sürüş esnasında arka koltukları katlamayınız.
- Aracı durdurunuz, park frenini çekiniz ve vites kolunu "P" (otomatik şanzıman) ya da “1” (düz şanzıman) konumuna getiriniz.
- Sürüş esnasında arkalığı yatırılmış bir koltuğun üzerine ya da bagaj bölümüne oturulmasına izin vermeyiniz.
- Çocukların bagaj bölümüne girmelerine izin vermeyiniz.

■ Koltuk ayarı

- Bir çarpışma sırasında emniyet kemerinin altından kayarak geçme riskini azaltmak için koltuk arkalığını gereğinden fazla arkaya yatırmayınız.
  Eğer koltuğunuz gereğinden fazla yatıksa, kaza anında yaralanmalarla veya ölümle sonuçlanabilecek şekilde, emniyet kemeri basenlerinizden yukarı doğru kayarak, tutma kuvvetinin doğrudan karnınıza uygulanmasına veya omuz kemerinin boynunuza temas etmesine sebep olabilir.Koltuk ayarı araç hareket halindeyken yapılmamalıdır, koltuk aniden hareket ederek sürücünün araç kontrolünü kaybetmesine neden olabilir.
- Arka koltuk arkalığını katlarken, ellerinizi veya ayaklarınızı, arka konsol kutusu ile ikinci koltuğun arasında sıkıştırmamaya dikkat ediniz.

DİKKAT

■ Üçüncü sıra koltukları yerleştirirken

Aşağıda belirtilen uyarılara dikkat ediniz. Bunlara uyulmaması, ciddi şekilde yaralanmalara veya ölüme sebep olabilir.

- Yerleştirme işleminden önce koltuğun etrafında başka insan veya eşya olmadığını kontrol ediniz.
- İşlemi yavaş ve dikkatlice yapınız. (Manuel üçüncü koltuklu araçlarda)
- Koltuğun hareketli parçalarının içine ellerinizi veya ayaklarınızı sokmayınız.
- Çocuk yolcuların koltuklara kumanda etmelerine izin vermeyiniz.
- Koltuk minderinin gizlendiği durumda koltuğu kullanmayınız

■ Koltuk arkalığını dik konuma getirdikten sonra

Aşağıda belirtilen uyarılara dikkat ediniz. Bunlara uyulmaması, ciddi şekilde yaralanmalara veya ölüme sebep olabilir.

- Hafifçe öne ve arkaya hareket ettirerek koltuk arkalıklarının yerine güvenle kilitlendiğinden emin olunuz.
- Emniyet kemerinin kıvrılmadığını veya koltuğun altına sıkışmadığını kontrol ediniz.

UYARI

■ Üçüncü koltuğun katlanması (bagaj örtüsü bulunan araçlar)

Eğer bagaj bölmesinde bagaj örtüsü varsa, üçüncü koltuğu katlamadan önce örtüyü kaldırdığınızdan emin olunuz. (→S. 592) Koltuk, bagaj örtüsüne zarar verebilir.

Sürüş konumu hafızası (sürücü koltuğu)*

Tercih ettiğiniz sürüş pozisyonu (Sürücü koltuğu ve direksiyon simidi pozisyonu) kaydedilebilir ve bir düğmeye basılarak seçim yapılabilir. Sürücü kapısının kilidi açıldığında otomatik olarak aktif olması için de bu fonksiyonu ayarlamak mümkündür. (Akıllı giriş ve çalıştırma sistemine sahip araçlar)
Hafızaya iki farklı sürüş pozisyonu kaydedilebilir.

■ Bir konumu hafızaya almak

STEP 1 **Otomatik şanzımanlı araçlar**
Vitesin "P" park konumunda olduğunu kontrol ediniz.
Düz şanzımanlı araçlar
Park freninin çekili olduğunu kontrol ediniz.

STEP 2 **Akıllı giriş ve çalıştırma sistemine sahip olmayan araçlar**
Kontak anahtarı “ON-AÇIK” konumuna getiriniz.
Akıllı giriş ve çalıştırma sistemine sahip araçlar
Motor çalıştırma düğmesini KONTAK AÇIK moduna getiriniz.

STEP 3 Sürücü koltuğunu ve direksiyonu istenilen konumlara ayarlayınız.

*: Bazı modellerde

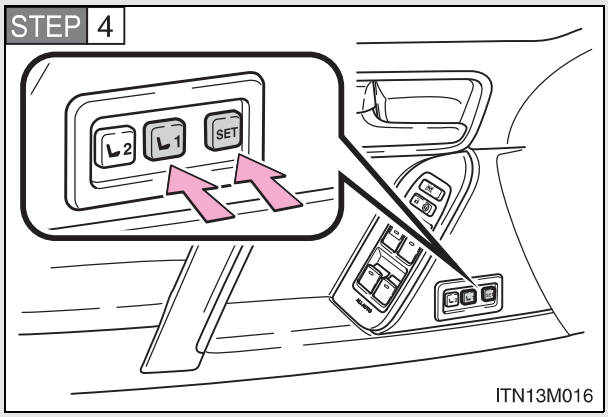

“SET” düğmesini basılı tutarken, ya da “SET” düğmesine bastıktan sonra 3 saniye içinde “beep" sesi duyuluncaya kadar “1” ya da “2” hafıza düğmelerinden birisine basınız.

Seçilen düğmede daha önceden kayıt var ise yeni hafıza onun üzerine yazılır.

■ Hafızadaki konumu çağırmak

STEP 1 **Otomatik şanzımanlı araçlar**

Vitesin "P” park konumunda olduğunu kontrol ediniz.

Düz şanzımanlı araçlar

Park freninin çekili olduğunu kontrol ediniz.

STEP 2 **Akıllı giriş ve çalıştırma sistemine sahip olmayan araçlar**

Kontak anahtarı “ON-AÇIK” konumuna getiriniz.

Akıllı giriş ve çalıştırma sistemine sahip araçlar

Motor çalıştırma düğmesini KONTAK AÇIK moduna getiriniz.

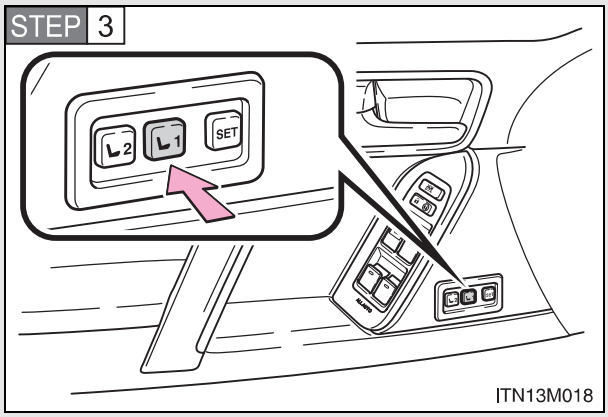

“1” veya “2” düğmesine basarak istediğiniz konumu çağırabilirsiniz.

Sürüş pozisyon hafızası ile kapı kilit açma fonksiyonunun ilişkilendirilmesi (Akıllı giriş ve çalıştırma sistemine sahip araçlar)

Aşağıdakileri uygulamadan önce sürüş pozisyonunuzu “1” ya da “2” ye kaydediniz.

Sadece sürüş pozisyonunu ilişkilendirmek istediğiniz anahtarı yanınızda bulundurunuz. Eğer 2 veya daha fazla anahtar araç içerisinde bulunursa sürüş pozisyonu doğru şekilde ilişkilendirilemez.

STEP 1 Motor çalıştırma düğmesini KAPALI (OFF) konumuna getiriniz ve sürücü kapısını kapatınız.

STEP 2

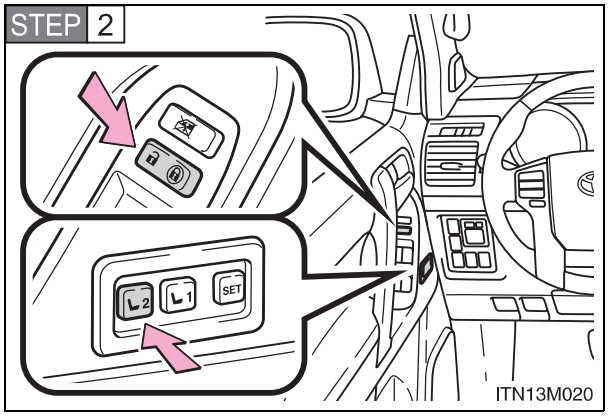

İstenilen düğmeye basarak (“1” ya da “2”), sürücü kapısı kilitleme (kilitleme ya da açma) düğmesine sinyal sesini duyana kadar basınız.

Sürüş pozisyonu, akıllı giriş ya da uzaktan kumanda kullanılarak sürücü kapısı kilidi açıldığında ve sürücü kapısı açıldığında istenilen konuma gelir.

■ **Kontak anahtarı/düğmesi kapalı (OFF) konumuna alındıktan sonra sürüş konumu hafızasının çalışması**

Akıllı giriş ve çalıştırma sistemine sahip olmayan araçlar
Hafızaya alınmış konumlar (direksiyon simidi konumu hariç), anahtar kontaktan çıkarılsa bile sürücü kapısı açıldıktan sonra 180 saniye ve kapandıktan sonra tekrar 60 saniye içerisinde devreye alınabilir.

Akıllı giriş ve çalıştırma sistemine sahip araçlar
Hafızaya alınmış konumlar (direksiyon simidi konumu hariç), motor çalıştırma düğmesi KAPALI (OFF) konumunda olsa bile sürücü kapısı açıldıktan sonra 180 saniye ve kapandıktan sonra tekrar 60 saniye içerisinde devreye alınabilir.

■ **Kapı kilidinin açılmasıyla ilişkilendirmesinin iptali**

STEP 1 Motor çalıştırma düğmesini KAPALI (OFF) konumuna getiriniz ve sürücü kapısını kapatınız.

STEP 2 ”SET” düğmesine basarak, sürücü kapısı kilitleme (kilitleme ya da açma) düğmesine sinyal sesini duyana kadar basınız.

■ **Koltuk pozisyonu işlemini tamamlanmadan durdurma**

Aşağıdaki işlemlerden herhangi birini uygulayınız.

- “SET” düğmesine basınız.
- “1” ya da “2” düğmesine basınız.
- Düğmeleri kullanarak koltuğu ayarlayınız (sadece iptal edilen koltuk pozisyonu).

⚠ DİKKAT

■ **Koltuk ayarı uyarıları**

Koltuk ayarı yaparken, arkadaki yolcuya çarpmamaya ya da koltuk ile direksiyon arasında sıkışmamaya dikkat ediniz.

Baş dayamaları

Ön, ikinci ve üçüncü sıra manual koltuklar (bazı modellerde)

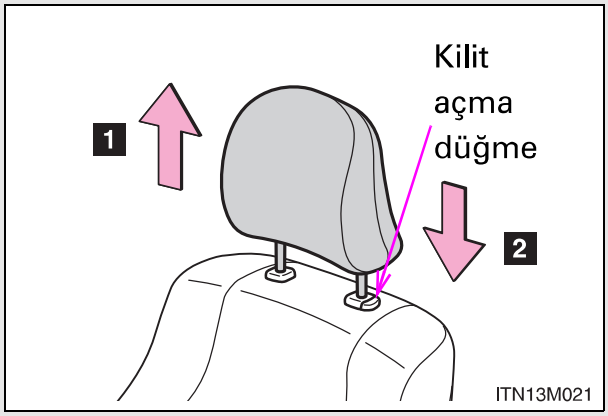

Yükseklik ayarı

1 Yukarı

Baş dayamasını yukarı çekiniz.

Aşağı

Kilit açma düğmesine basarak, baş dayamasını aşağı doğru bastırınız.

Üçüncü sıra elektrikli koltuklar (bazı modellerde)

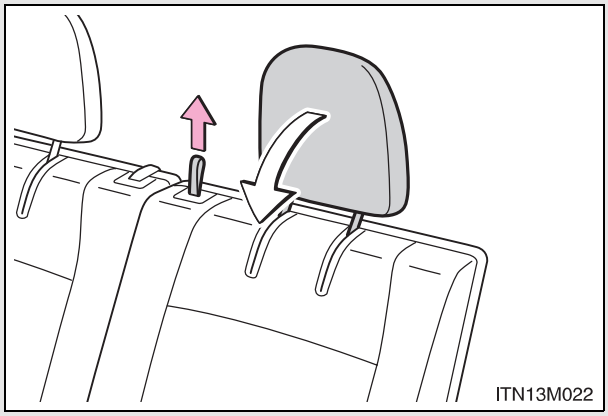

Katlamak için

Kilit açma kayışını çekerek baş dayamasını katlayınız.

Baş dayamalarını eski konumlarına getirmek için kilitlenene kadar yukarı kaldırınız.

■ Baş dayamalarının çıkarılması (ön, ikinci ve üçüncü sıra manual koltuklar)

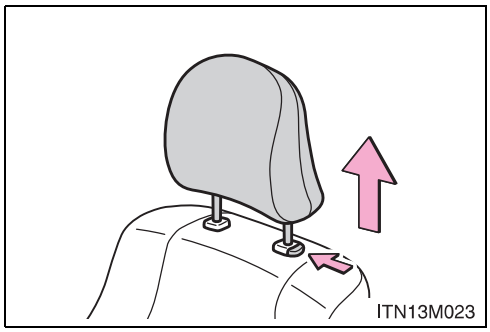

Kilit açma düğmesine basarak baş dayamasını çekip çıkarınız.

■ Baş dayaması yüksekliğinin belirlenmesi

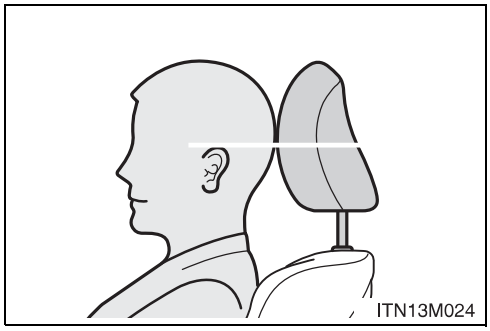

Baş dayamasını, dayamanın merkezi kulağınızın üst hizasına denk gelecek şekilde ayarlayınız.

■ İkinci sıra orta, ikinci sıra dış (3. koltuğu olmayan ve sıralı tip koltuklu 5 kapılı modeller) ve üçüncü sıra manual koltuk baş dayamalarının kullanılması

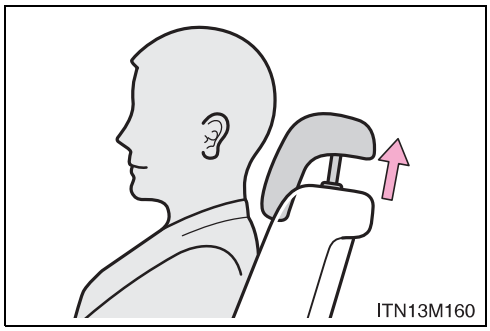

Arka orta koltukta bir yolcu oturduğunda, her zaman için orta baş dayamasını bir kademe yukarıya çekiniz.

Üçüncü sıra elektrikli koltukların kullanılması

Kullanırken, daima baş dayamalarını kilitleninceye kadar yukarı kaldırınız.

Baş dayamalarının takılması

STEP 1 Baş dayamalarını montaj delikleri ile aynı hizaya getiriniz

STEP 2 Baş dayamasını kilitlemek için aşağıya doğru bastırınız.

DİKKAT

Baş dayaması uyarıları

Baş dayamalarıyla ilgili aşağıda belirtilen uyarılara dikkat ediniz. Bunlara uyulmaması, ciddi şekilde yaralanmalara veya ölüme sebep olabilir.

- Her baş dayamasını tasarlanmış olduğu ilgili koltukta kullanınız.
- Baş dayamalarını her zaman düzgün konumda ayarlayınız.
- Baş dayamalarını ayarladıktan sonra, aşağı doğru bastırarak kilitlenmiş olduklarından emin olunuz.
- Baş dayaması çıkartılmış durumda aracı kullanmayınız.

Emniyet kemerleri

Aracınızı sürmeden önce tüm yolcuların emniyet kemerlerini bağladıklarından emin olunuz.

■ Emniyet kemerlerinin doğru kullanımı

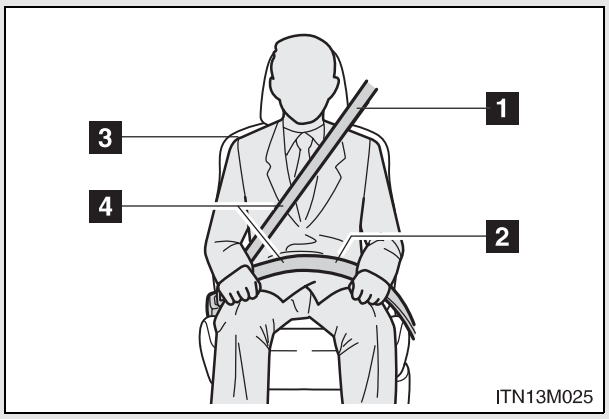

1. Omuz kemerini, omzunuzu ortalayacak şekilde yerleştiriniz. Omuz kemeri boynunuzdan uzak olmalı, ancak omzunuzdan da aşağı düşmemelidir.
2. Bel kemeri mümkün olduğunca aşağıdan, basenler üzerinden yerleştirilmelidir.
3. Koltuk arkalığının konumunu ayarlayınız. Dik oturunuz ve geriye yaslanınız.
4. Emniyet kemerini kıvırmayınız.

■ Emniyet kemerinin bağlanması ve açılması

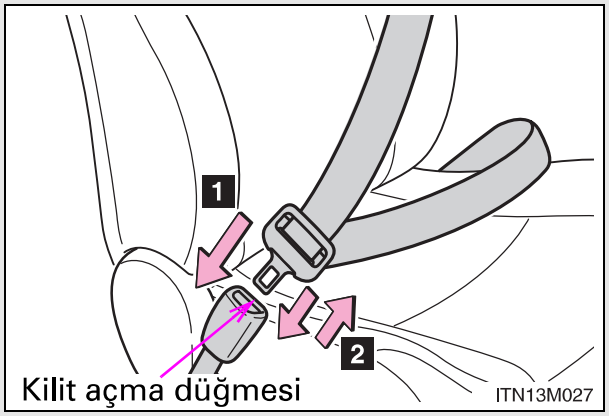

1 Emniyet kemerini bağlamak için, bir klik sesi duyulana kadar tokanın içine itiniz.

2 Emniyet kemeri kilidini çözmek için, kilit açma düğmesine basınız.

■ Emniyet kemeri yükseklik ayarı (ön ve ikinci sıra dış [5 kapılı modeller] koltuklar)

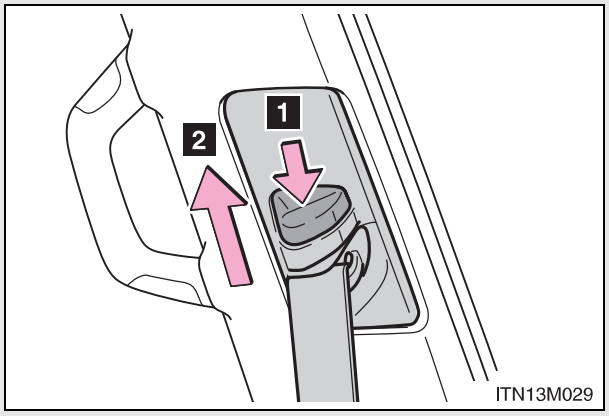

1 Kilit açma düğmesine basılı tutarak, emniyet kemerinin askısını aşağı itiniz.

2 Emniyet kemeri askısını yukarı itiniz.

Tıklama sesini duyana kadar askıyı aşağı ve yukarı hareket ettirerek ayarlayınız.

Aktif gergili emniyet kemerleri (ön koltuklar)

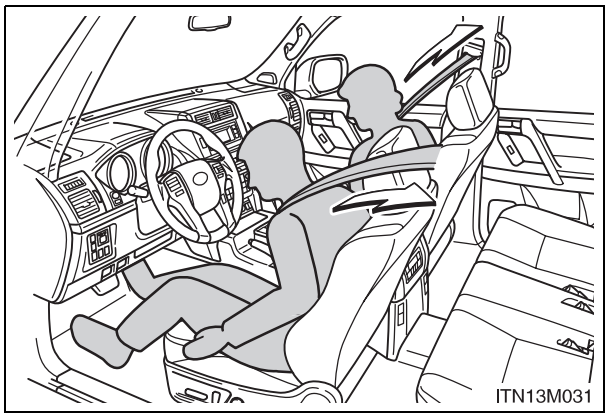

Aktif gergi mekanizması, belirli hız ve açılarla gerçekleşen şiddetli önden ve yandan çarpışmalarda (SRS yan ve perde hava yastıklı araçlarda) emniyet kemerini hemen geriye doğru çekerek yolcunun sıkıca kavranmasını sağlar.

Aktif gergi mekanizması önemsiz önden ya da yanal çarpışmalarda veya arkadan alınan darbelerde devreye girmeyebilir.

Çarpma öncesi aktif gergili emniyet kemerleri (çarpma öncesi güvenlik sistemine sahip ön koltuklu araçlar)

Çarpma öncesi sensörü çarpışmanın kaçınılmaz olduğunu algıladığında, çarpma öncesi güvenlik sistemi, aktif gerginin verimliliğini artırmak amacıyla kemeri sıkar.

Sürücü acil frenleme yaparsa ya da aracın kontrolünü kaybederse de sistem devreye girecektir. (→S. 370)

Acil kilitlemeli kemer toplayıcısı (ELR)

Kemer toplayıcısı, ani bir duruş veya çarpma anında kilitlenecektir. Ani olarak öne doğru eğildiğinizde de kemer kilitlenecektir. Yavaş hareketler kemerin kolayca uzamasına imkan vererek rahat hareket etmenizi sağlayacaktır.

Otomatik kilitlemeli kemer toplayıcısı (ALR) (bazı modellerde)

İkinci dış koltukta oturan bir yolcunun omuz kemeri sonuna kadar çekilip biraz geri bırakılacak olursa, kemer o konumda kilitlenir ve daha fazla uzatılamaz. Bu özellik, çocuk koltuğu sistemini (CRS) sıkı bir biçimde bağlamak için kullanılır. Kemeri yeniden serbest bırakmak için kemerin tamamen toplanmasına izin verip, sonra yeniden çekiniz. (→S. 189)

Hamile kadınlar

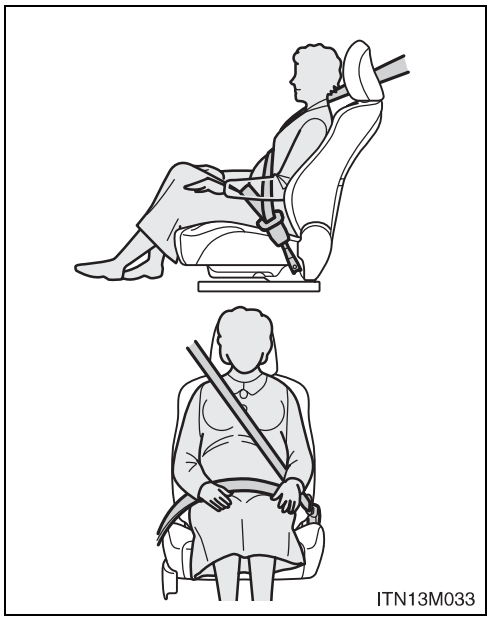

Doktorunuza danışınız ve emniyet kemerini düzgün şekilde takınız. (→S. 118)

Hamile kadınlar, diğer yolcular gibi bel kemerini mümkün olduğunca aşağıdan, basenler üzerinden yerleştirmelidir. Omuz kemerini, omzunuzu ortalayacak şekilde göğsünüz üzerinden yerleştiriniz. Kemerin karnın üzerine baskı uygulamamasına dikkat ediniz.

Emniyet kemerinin düzgün bağlanmaması, ani frenleme, ani dönüş veya kaza durumunda hem hamile kadının hem de bebeğin ciddi şekilde yaralanmasına veya ölümüne sebep olabilir.

■ Yaralı kişiler

Doktorunuza danışınız ve emniyet kemerini düzgün şekilde takınız. (→S. 118)

■ Çocuk emniyet kilidi kullanımı

Aracınızda bulunan emniyet kemerleri yetişkin vücut ölçülerine uygun tasarlanmıştır.

- Yeteri kadar büyüyüp gerektiği şekilde aracın emniyet kemerini takabilene kadar, çocuk için uygun bir çocuk koltuğu sistemi kullanılmalıdır. (→S. 177)
- Çocuk aracın emniyet kemerini takabilecek kadar büyüdüğünde, emniyet kemerini S. 118'deki talimatlara uygun olarak kullanınız.

■ Devreye giren aktif gergili emniyet kemerinin değiştirilmesi

Araç birden fazla çarpışmaya maruz kalırsa, aktif gergi sadece birinci çarpışma için devreye girecek, ikinci ve daha sonraki çarpışmalarda ise devreye girmeyecektir.

■ Emniyet kemeri yönetmelikleri

Ülkemizdeki emniyet kemerleri ile ilgili yasalar çerçevesinde, emniyet kemerinin değiştirilmesi ya da montajı hususunda Toyota yetkili servisinize başvurunuz.

⚠ DİKKAT

Ani frenleme, ani dönüş veya kaza durumunda yaralanma riskini azaltmak için aşağıda belirtilen uyarılara dikkat ediniz.
Bunlara uyulmaması, ciddi şekilde yaralanmalara veya ölüme sebep olabilir.

■ **Emniyet kemerinin takılması**

- Tüm yolcuların emniyet kemerlerini bağladıklarından emin olunuz.
- Emniyet kemerinizi her zaman düzgün şekilde bağlayınız.
- Her emniyet kemerini yalnızca bir kişi için kullanınız. Çocuk dahi olsalar, bir emniyet kemerini birden fazla kişi için kullanmayınız.
- Toyota çocukların arka koltukta oturtulmasını ve her zaman emniyet kemeri ve/veya uygun çocuk koltuğu sisteminin kullanılmasını tavsiye etmektedir.
- Düzgün oturma konumu için koltuk arkalığını gereğinden fazla geriye yatırmayınız. Emniyet kemerleri, dik oturduğunuz ve geriye yaslandığınız takdirde azami korumayı sağlayacaktır.
- Omuz kemerini kolunuzun altından geçirmeyiniz.
- Emniyet kemerinizi her zaman mümkün olduğunca aşağıdan, basenler üzerinden yerleştiriniz.

■ **Aktif gergili emniyet kemerleri**

Eğer aktif gergi aktif olmuşsa, SRS uyarı ışığı yanacaktır. Bu durumda, emniyet kemeri tekrar kullanılamaz ve Toyota bayisinde değiştirilmelidir.

■ **Kilitleme fonksiyonlu çocuk koltuğu kemeri uyarıları**

Çocuğun, çocuk koltuğu kilitleme fonksiyonlu kemer ile oynamasına izin vermeyiniz. Kemer çocuğun boynu etrafında bükülmüş ise, boğulmaya ya da ölüme sebep olabilecek ciddi yaralanmalara neden olabileceğinden kemeri çekmeyiniz.
Kemer tokasının çıkarılamadığı durumlarda, makas kullanarak kemeri kesiniz.

DİKKAT

■ Emniyet kemeri hasarı ve aşınması

- Kemerin, tokanın veya dilin kapıya sıkışarak zarar görmemesine dikkat ediniz.
- Düzenli olarak emniyet kemerlerini kontrol ediniz. Kemerde kesilme, yıpranma ya da gevşek parçalar olmamasını kontrol ediniz. Hasar görmüş bir emniyet kemerini kullanmayınız, yenisiyle değiştiriniz. Hasar görmüş emniyet kemeri yolcuyu yaralanmalara veya ölüme karşı koruyamayacaktır.
- Kemerin ve askının sabitlenmiş olduğundan ve kemerin kıvrılmadığından emin olunuz.
  Emniyet kemeriniz düzgün çalışmıyorsa, Toyota yetkili servisinize başvurunuz.
- Aracınızla önemli bir kaza yaptıysanız, belirgin bir hasar olmasa bile, koltuk grubunu emniyet kemerleri de dahil olmak üzere değiştiriniz.
- Emniyet kemerlerini kendiniz sökmeye, kurmaya, değiştirmeye, parçalarına ayırmaya veya hurdaya çıkarmaya çalışmayınız. Gerekli tüm onarımların Toyota bayisi tarafından yapılmasını sağlayınız. Aktif gergili emniyet kemerinin gerektiği gibi onarılmaması veya değiştirilmemesi, düzgün şekilde çalışmasını engelleyerek ciddi şekilde yaralanmalara veya ölüme sebep olabilir.

■ Kazalardan kaçınmak için çarpma öncesi aktif gergili emniyet kemerleri için dikkat edilmesi gerekenler

Kazalardan kaçınmak için çarpma öncesi güvenlik sistemine güvenmeyiniz. Çevre koşullarına her zaman dikkat ediniz, aracı güvenli kullanınız.

Direksiyon simidi

Rahat kullanım amacıyla direksiyon simidi yüksekliği ve açısı ayarlanabilmektedir.

■ Manual ayarlama

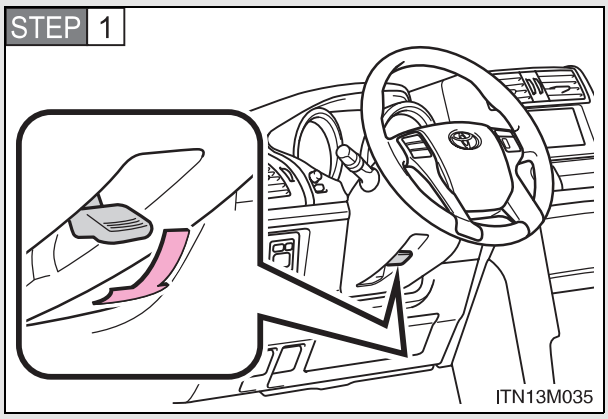

Direksiyon simidini tutunuz ve kolu aşağı doğru çekiniz.

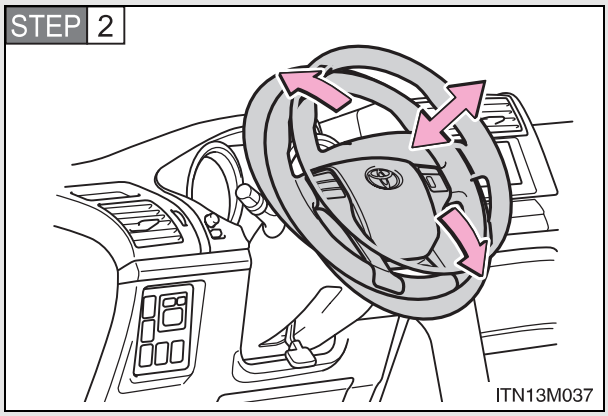

Direksiyon simidinin yüksekliğini ve açısını değiştirerek uygun kullanım konumuna getiriniz.

Ayar tamamlandıktan sonra, direksiyonu sabitlemek için kolu yukarıya doğru çekiniz.

■ Elektrikli ayarlama

Düğme ile direksiyon simidi aşağıdaki yönlere hareket ettirilebilir.

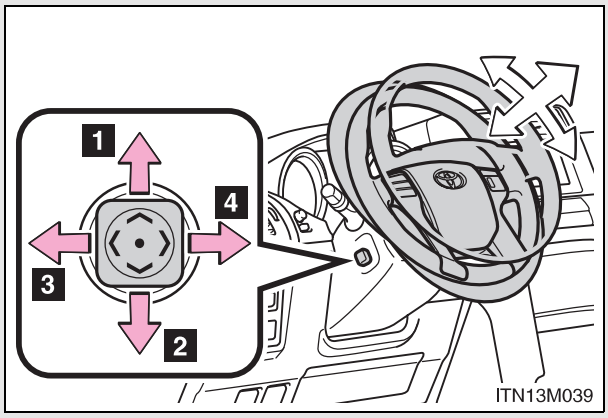

1 Yukarı
2 Aşağı
3 Sürücüden uzağa
4 Sürücüye doğru

Otomatik yükseklik ayarı (Elektrikli ayarlamalı tip)

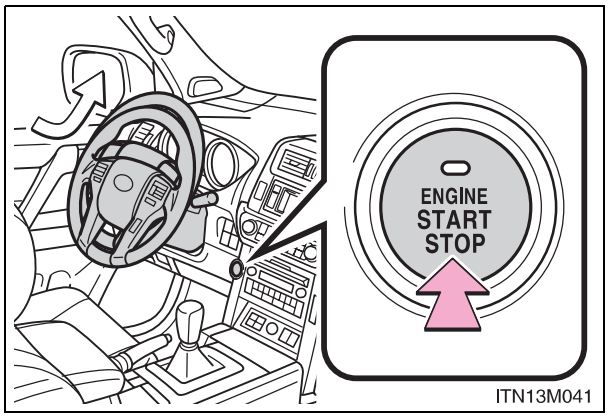

Motor çalıştırma düğmesi OFF konumuna getirildiğinde, direksiyon sürücünün rahatlıkla araca girip çıkması için yukarı ve içeriye doğru hareket eder.

Motor çalıştırma düğmesi, ACCESSORY (aksesuar) ya da KONTAK AÇIK moduna alındığında direksiyon orijinal pozisyonuna geri döner.

■ **Elektrikli ayarlı tip direksiyon simidinin ayarlanması**

Motor çalıştırma düğmesi AKSESUAR ya da KONTAK AÇIK konumunda olmalıdır*

*: Sürücü emniyet kemeri bağlıyken, motor çalıştırma düğmesi moduna bakılmaksızın direksiyon simidi ayarlanabilir.

■ **Direksiyon simidinin otomatik ayarı**

İstenilen direksiyon pozisyonu hafızaya alınabilir ve sürüş pozisyon hafıza sistemi ile otomatik olarak geri çağrılabilir. (→S. 111)

⚠ DİKKAT

■ **Sürüş esnasında dikkat edilmesi gerekenler**

Sürüş esnasında direksiyon simidini ayarlamayınız.
Bu durum, aracın sürücü hakimiyetinden çıkmasına ve yaralanmalı veya ölümlü bir kazaya sebep olmanıza yol açabilir.

■ **Direksiyon simidini ayarladıktan sonra (manual ayarlı tip)**

Direksiyon simidinin tam olarak kilitlendiğini kontrol ediniz.
Aksi takdirde direksiyon simidi aniden hareket edebilir ve yaralanmalı veya ölümlü bir kazaya sebep olmanıza yol açabilir.

İç dikiz aynası

Aşağıda belirtilen fonksiyonları kullanarak arkanızdaki aracın farlarının sebep olduğu parlamayı azaltabilirsiniz.

Manuel kararan iç dikiz aynası

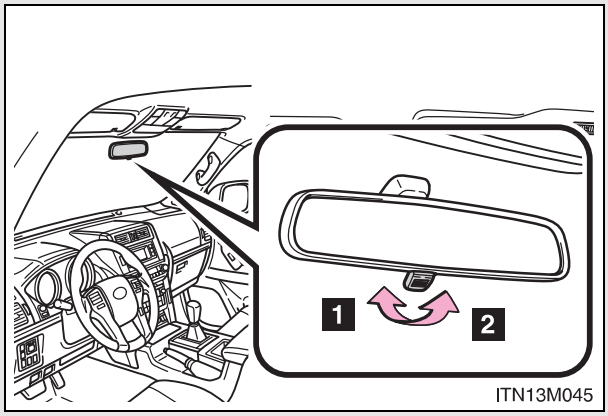

1 Normal konum

2 Parlamayı azaltan konum

Otomatik kendiliğinden kararan iç dikiz aynası

Otomatik modda, arkanızdaki aracın farlarını tespit eden sensörler kullanılmaktadır ve yansıyan ışık otomatik olarak azaltılmaktadır.

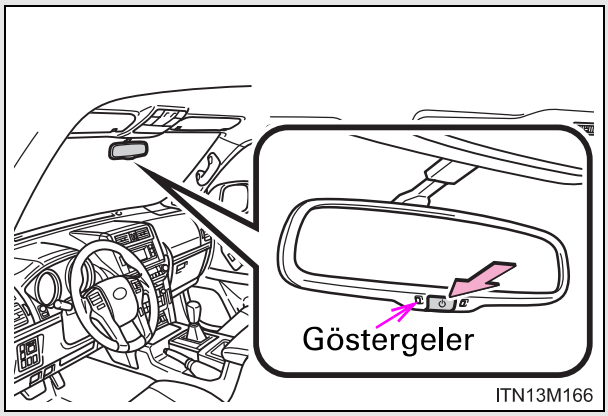

Otomatik modu açık (ON) veya kapalı (OFF) konuma getirir.

Otomatik mod AÇIK (ON) konumuna alındığında uyarı ışığı belirir.

Motor çalıştırma düğmesi IGNITION ON (kontak açık) konumuna alındığında ayna otomatik moda dönecektir.

Dikiz aynası yüksekliğinin ayarlanması

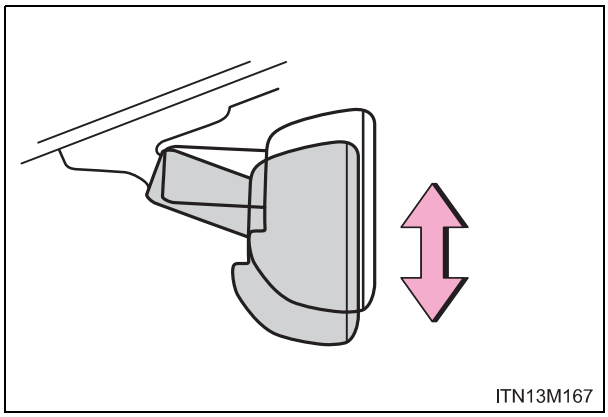

Aynayı yukarı ve aşağı hareket ettirerek dikiz aynası yüksekliğini ayarlayınız.

Sensör hatalarının önlenmesi (Otomatik kendiliğinden kararan iç dikiz aynası bulunan araçlar)

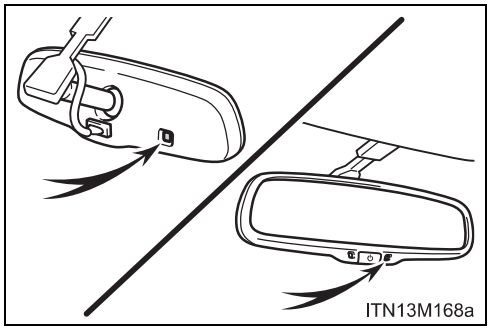

Düzgün çalışmaları için sensörlere dokunmayınız ve üzerlerini kapamayınız.

DİKKAT

Sürüş esnasında dikkat edilmesi gerekenler

Sürüş esnasında aynanın konumunu ayarlamayınız.
Bu durum, aracın sürücü hakimiyetinden çıkmasına ve yaralanmalı veya ölümlü bir kazaya sebep olmanıza yol açabilir.

Dış dikiz aynaları

Kumanda düğmesi kullanılarak ayna açısı ayarlanabilir.

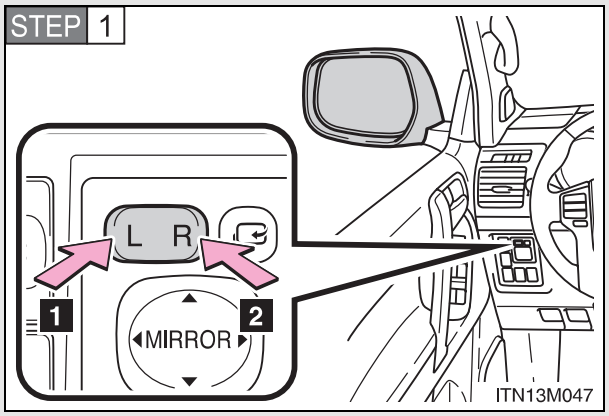

Ayarlanacak aynayı seçmek için düğmeye basınız.

1 Sol

2 Sağ

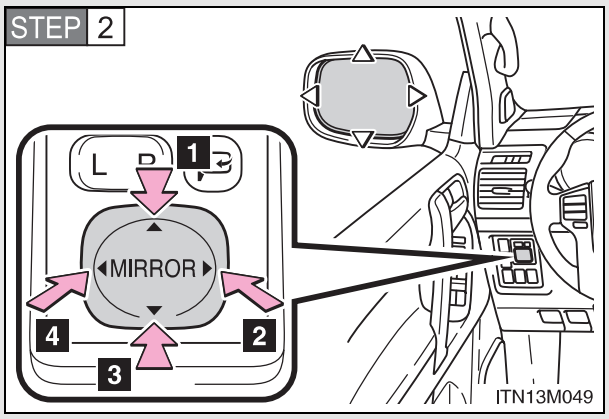

Aynayı ayarlamak için düğmeye basınız.

1 Yukarı

2 Sağ

3 Aşağı

4 Sol

Aynaların katlanması

Manual tip

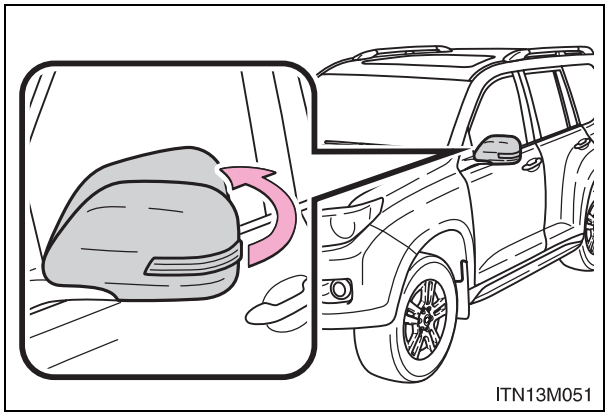

Aynayı aracın arkasına doğru itiniz.

Otomatik tip:

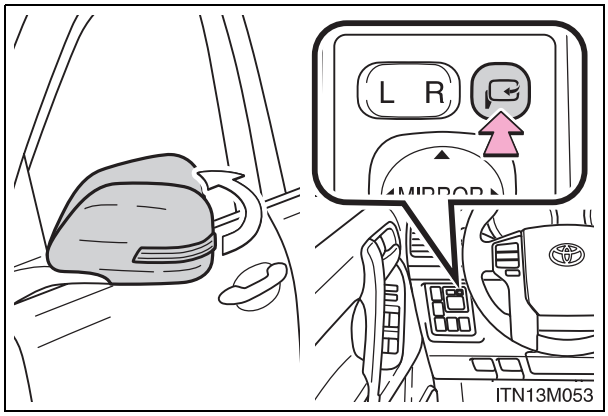

Aynaları katlamak için düğmeye basınız.

Aynaları açık konumuna getirmek için düğmeye tekrar basınız.

■ **Ayna açısının ayarlanabilmesi**

Akıllı giriş ve çalıştırma sistemine sahip olmayan araçlar
Kontak anahtarı AKSESUAR "ACC" ya da AÇIK "ON" konumunda olmalıdır.

Akıllı giriş ve çalıştırma sistemine sahip araçlar
Motor çalıştırma düğmesi AKSESUAR ya da KONTAK AÇIK konumunda olmalıdır.

■ **Aynalar buğulandığında (Buğu çözücü bulunan araçlar)**

Aynaların buğusunu gidermek için buğu çözücüleri çalıştırınız. (→S. 434)

DİKKAT

■ Sürüş esnasında

Sürüş esnasında aşağıda belirtilen uyarılara dikkat ediniz.
Bunlara uyulmaması, aracın sürücü hakimiyetinden çıkmasına ve yaralanmalı veya ölümlü bir kazaya sebep olmanıza yol açabilir.

- Sürüş esnasında aynaları ayarlamayınız.
- Aynaları katlanmış halde aracınızı kullanmayınız.
- Ön yolcu tarafı ve sürücü tarafı dış dikiz aynaları aracınızı sürmeye başlamadan önce açılıp ayarlanmış olmalıdır.

■ Ayna hareket ederken

Yaralanmayı ve aynanın arızalanmasını önlemek için, elinizin hareket eden aynaya sıkışmamasına dikkat ediniz.

■ Buğu çözücüleri çalışıyorsa (Buğu çözücü bulunan araçlar)

Dış dikiz ayna yüzeylerine dokunmayınız, yüzey sıcak olabilir ve yanıklara sebep olabilir.

UYARI

■ Ayna buz yüzünden sıkışırsa

Ayna kumanda mekanizmasını çalıştırmayınız ya da ayna yüzeyini kazımayınız. Aynanın hareket edebilmesi için buz çözücü bir sprey kullanınız.

Otomatik camlar

Düğmeler kullanılarak otomatik camlar açılabilir ve kapatılabilir.

Düğme ile camlar aşağıdaki şekilde hareket ettirilebilir:

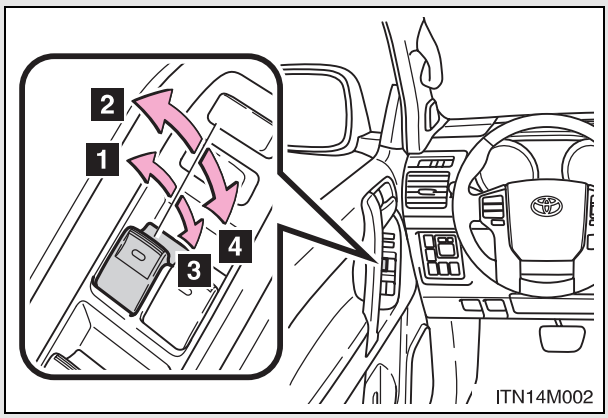

1 Kapatma

2 Tek dokunuşla kapatma*

3 Açma

4 Tek dokunuşla açma*

*: Düğmeye hareketin aksi yönünde hafifçe basılması, camın hareketini durduracaktır.

Otomatik cam kilitleme düğmesi

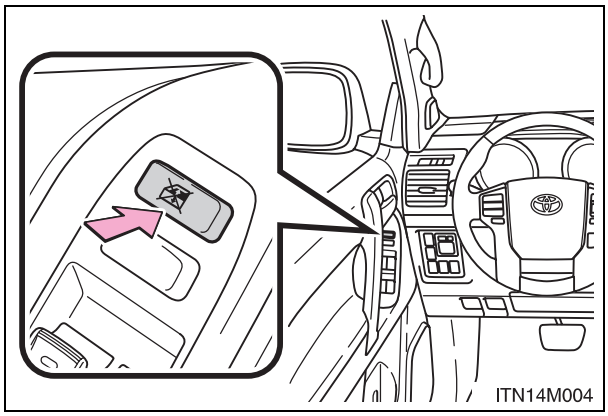

Yolcu camlarının kumandalarını kilitlemek için otomatik cam kilitleme düğmesine basınız.

Çocuk yolcuların kazara camları açmalarını veya kapatmalarını engellemek için bu düğmeyi kullanınız.

Otomatik camların kumandası

Akıllı giriş ve çalıştırma sistemine sahip olmayan araçlar
Kontak anahtarı AÇIK “ON” konumunda olmalıdır.

Akıllı giriş ve çalıştırma sistemine sahip araçlar
Motor çalıştırma düğmesi KONTAK AÇIK modunda.

Kontak anahtarı/motor çalıştırma düğmesinin KAPALI (OFF) konumuna alınmasından sonra otomatik camların çalıştırılması

Akıllı giriş ve çalıştırma sistemine sahip olmayan araçlar
Kontak anahtarı aksesuar (ACC) ya da kilit (LOCK) konumuna alındıktan sonra yaklaşık 45 saniye süresince otomatik camlara kumanda edilebilir. Ancak ön kapının açılması durumunda camlara kumanda edilemeyecektir.

Akıllı giriş ve çalıştırma sistemine sahip araçlar
Motor çalıştırma düğmesi AKSESUAR ve KONTAK KAPALI konumuna alındıktan sonra yaklaşık 45 saniye süresince otomatik camlara kumanda edilebilir. Ancak ön kapının açılması durumunda camlara kumanda edilemeyecektir.

Sıkışma koruması fonksiyonu

Kapanma hareketi sırasında cam ile çerçeve arasına herhangi bir cisim sıkışırsa cam hareketi durur ve cam bir miktar açılır.

Otomatik cam normal olarak kapanmadığında

Sıkışma koruma fonksiyonu düzgün çalışmıyorsa ve cam kapanmıyorsa, ilgili camın açma kapama düğmesini kullanarak aşağıda belirtilenleri yapınız.

- Aracınızı durdurduktan sonra, (akıllı giriş ve çalıştırma sistemi bulunmayan araçlarda) anahtar (ON) konumundayken, (akıllı giriş ve çalıştırma sistemi bulunan araçlarda) motor çalıştırma düğmesi (KONTAK AÇIK) konumundayken cam açma kapama düğmesinin tek dokunuşla kapama konumunu kullanarak camı kapatınız.
- Yukarıda belirtilenleri gerçekleştirmenize rağmen cam hala kapatılamıyorsa belirtilen adımı uygulayınız.

STEP 1 Cam açma kapama düğmesini tek dokunuşla kapama konumunda tutunuz. Cam kapandıktan sonra, düğmeyi belirtilen konumda tutmaya 6 saniye daha devam ediniz.

STEP 2 Cam açma kapama düğmesini tek dokunuşla açma konumunda tutunuz. Cam açıldıktan sonra, düğmeyi belirtilen konumda tutmaya 2 saniye daha devam ediniz.

STEP 3 Cam açma kapama düğmesini bir kez daha tek dokunuşla kapama konumunda tutunuz. Cam kapandıktan sonra, düğmeyi belirtilen konumda tutmaya 2 saniye daha devam ediniz.

Cam hareket ediyorken düğmeyi bıraktığınız takdirde belirtilen adımlara baştan başlayınız. Eğer yukarıdaki işlemi doğru bir şekilde gerçekleştirdikten sonra cam kapanıp akabinde hafifçe açılıyorsa, aracı incelemek üzere bir Toyota bayisine götürünüz.

Camların kapı kilidi ile birlikte çalışması

Otomatik camlar, Toyota yetkili servisinizde uyarlandıktan sonra uzaktan kumanda ya da anahtar kullanılarak açılabilir ya da kapatılabilir. (→S. 65, 73)

Kişiselleştirme

Ayarlar (e.g. bağlantılı kapı kilit fonksiyonu) değiştirilebilir.
(Kişiselleştirilebilen donanımlar →S. 837)

DİKKAT

Camların kapatılması

Aşağıda belirtilen uyarılara dikkat ediniz.
Bunlara uyulmaması, ciddi şekilde yaralanmalara veya ölüme sebep olabilir.

- Otomatik camları kapatırken, tüm yolcuların vücutlarının herhangi bir bölümünü camdan çıkartmadıklarından emin olunuz.
- Çocuk yolcuların otomatik camlara kumanda etmelerine izin vermeyiniz. Vücudun herhangi bir bölümünün kapatılmakta olan otomatik camın arasında kalması ciddi şekilde yaralanmalara ve ölüme sebep olabilir.

Sıkışma koruması fonksiyonu

- Sıkışma koruması fonksiyonunu denemek için vücudunuzun herhangi bir uzvunu kasten sıkıştırmaya çalışmayınız.
- Cam tamamen kapanma noktasına yakın olduğunda, sıkışma koruması fonksiyonu çalışmayabilir.

Açılır tavan*

Açılır tavanın açma-kapama ve kaldırma-indirme işlevleri için tavan düğmelerini kullanınız.

■ Açılması ve kapanması

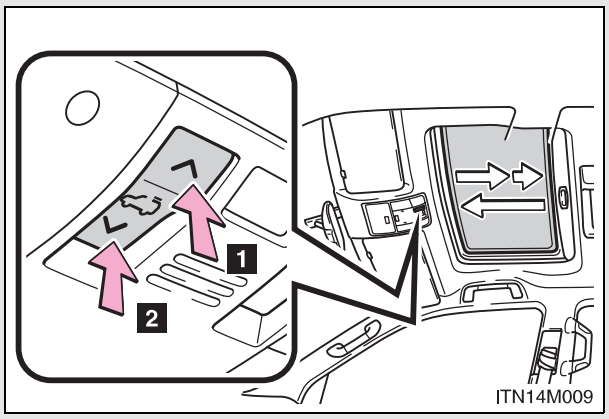

1 Açılır tavanın açılması*

Tam açık konumuna gelmeden önce açılır tavan rüzgar sesini azaltmak için hafifçe durur.

Açılır tavan tamamen açılıncaya kadar düğmeye tekrar basınız.

2 Açılır tavanın kapatılması*

*:Açılır tavanı hareket ederken durdurmak için, açılır tavan düğmelerinden herhangi birine hafifçe basınız.

■ Yukarı kaldırma ve aşağı indirme

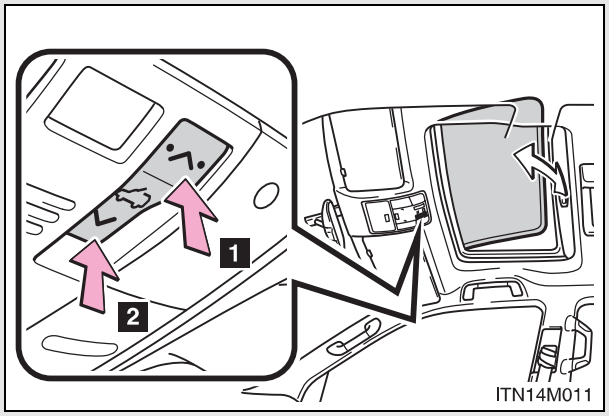

1 Açılır tavanı yukarı kaldırma*

2 Açılır tavanı aşağı indirme*

*:Açılır tavanı hareket ederken durdurmak için, açılır tavan düğmelerinden herhangi birine hafifçe basınız.

*: Bazı modellerde

■ **Açılır tavanın kumandası**

Akıllı giriş ve çalıştırma sistemine sahip olmayan araçlar
Kontak anahtarı AÇIK “ON” konumunda olmalıdır.

Akıllı giriş ve çalıştırma sistemine sahip araçlar
Motor çalıştırma düğmesi KONTAK AÇIK modunda.

■ **Kontak anahtarı/düğmesi kapalı (OFF) konumuna alındıktan sonra açılır tavan kumandası**

Akıllı giriş ve çalıştırma sistemine sahip olmayan araçlar
Kontak anahtarı aksesuar (ACC) ya da kilit (LOCK) konumuna alındıktan sonra yaklaşık 45 saniye süresince açılır tavana kumanda edilebilir. Ancak ön kapının açılması durumunda camlara kumanda edilemeyecektir.

Akıllı giriş ve çalıştırma sistemine sahip araçlar
Motor çalıştırma düğmesi ACCESSORY veya OFF konumuna alındıktan sonra yaklaşık 45 saniye süresince açılır tavana kumanda edilebilir. Ancak ön kapının açılması durumunda camlara kumanda edilemeyecektir.

■ **Sıkışma koruması fonksiyonu**

Kapanma veya aşağı inme hareketi sırasında açılır tavan ile çerçeve arasına herhangi bir cisim sıkışırsa açılır tavanın hareketi durur ve açılır tavan bir miktar açılır.

■ **Güneşlik**

Güneşlik manuel açılıp kapatılabilir. Ancak, açılır tavan ile birlikte otomatik olarak güneşlik de açılır.

■ **Açılır tavanın kapı kilidi ile birlikte çalışması**

Açılır tavan, Toyota yetkili servisinizde uyarlandıktan sonra uzaktan kumanda ya da anahtar kullanılarak açılabilir ve kapatılabilir. (→S. 65, 73)

■ Açılır tavan açık uyarı fonksiyonu

Akıllı giriş ve çalıştırma sistemine sahip olmayan araçlar
Kontak anahtarı/düğmesi kapalı (OFF) konumuna alındığında açılır tavan tam kapalı konumda değilse sesli uyarı duyulacaktır.

Akıllı giriş ve çalıştırma sistemine sahip araçlar
Motor çalıştırma düğmesi kapalı (OFF) konumuna alındığında açılır tavan tam kapalı konumda değilse sesli uyarı duyulacaktır.

■ Açılır tavan normal olarak kapanmadığında

Aşağıdaki talimatları uygulayınız:

● Açılır tavan kapanıp akabinde hafifçe açıldığında

STEP 1 Aracınızı durdurunuz.

STEP 2 .*1 üzerindeki "∨" düğmesini basılı tutunuz.

Açılır tavan kapanacak, tekrar açılacak ve yaklaşık 10 saniye boyunca duracaktır.*2 Daha sonra tekrar kapanarak, yukarı kalkacak ve yaklaşık 1 saniye boyunca duracaktır. Son olarak, aşağıya indirilip açılıp kapatılabilecektir.

STEP 3 Açılır tavanın tamamen kapalı olduğundan emin olunuz ve düğmeden elinizi çekiniz.

● Açılır tavan hafif açık konumdayken kapatıldığında, tekrar eski konumuna geri dönüyorsa

STEP 1 Aracınızı durdurunuz.

STEP 2 Açılır tavan yukarı kalkma pozisyonuna gelip durana kadar,

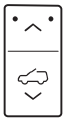 *1 düğmesinin "∧" tarafına basınız ve basılı tutunuz.

STEP 3 Düğmesinin "∧" tarafından elinizi bir defa çekiniz ve sonra düğmesi üzerindeki "∧" tarafına tekrar basınız ve basılı tutunuz.*1

Açılır tavan, yukarı kalkık pozisyonda yaklaşık 10 saniye boyunca duracaktır.*2Daha sonra hafifçe ayarlama yapacak ve 1 saniye boyunca duracaktır.
Son olarak aşağı inecek, açılacak ve kapanacaktır.

STEP 4 Açılır tavanın tamamen kapalı olduğundan emin olunuz ve düğmeden elinizi çekiniz.

*1:Eğer elinizi düğmeden yanlış zamanda çekerseniz, işleme baştan başlamak durumunda kalırsınız.

*2:Eğer elinizi düğmeden yukarıda belirtilen 10 saniyelik duraklamadan sonra çekerseniz, otomatik işleyiş devre dışı kalır. Bu durumda düğmesinin "∨" tarafına ya da düğmesinin "∧" tarafına basınız ve basılı tutunuz, açılır tavan yukarı kalkacak ve yaklaşık 1 saniye boyunca duracaktır. Daha sonra aşağıya inecek, açılacak ve kapanacaktır. Açılır tavanın tamamen kapalı olduğundan emin olunuz ve sonra anahtarı serbest bırakınız.

Eğer yukarıdaki işlemi doğru bir şekilde gerçekleştirdikten sonra açılır tavan tamamen kapanmazsa, aracı incelemek üzere bir Toyota bayisine götürünüz.

■ Kişiselleştirme

Ayarlar (e.g. bağlantılı kapı kilit fonksiyonu) değiştirilebilir.
(Kişiselleştirilebilen donanımlar →S. 837)

DİKKAT

Açılır tavanın açılması

Aşağıda belirtilen uyarılara dikkat ediniz.
Bunlara uyulmaması, ciddi şekilde yaralanmalara veya ölüme sebep olabilir.

- Araç hareket halindeyken yolcuların araç dışına ellerini veya başlarını çıkarmalarına engel olunuz.
- Açılır tavan boşluğu civarında aracınızın üzerine oturmayınız.

Açılır tavanın kapatılması

Aşağıda belirtilen uyarılara dikkat ediniz.
Bunlara uyulmaması, ciddi şekilde yaralanmalara veya ölüme sebep olabilir.

- Açılır tavanı kapatırken, tüm yolcuların vücutlarının herhangi bir bölümünü açılır tavandan çıkartmadıklarından emin olunuz.
- Çocuk yolcuların açılır tavana kumanda etmelerine izin vermeyiniz.
  Açılır tavanın birisinin üzerine kapatılması ciddi yaralanmalara ya da ölüme sebep olabilir.

Sıkışma koruması fonksiyonu

- Sıkışma koruması fonksiyonunu denemek için vücudunuzun herhangi bir uzvunu kasten sıkıştırmaya çalışmayınız.
- Açılır tavan tamamen kapanma noktasına yakın olduğunda, sıkışma koruması fonksiyonu çalışmayabilir.

Yakıt deposu iç kapağının açılması

Yakıt deposu iç kapağını açmak için aşağıdaki adımları uygulayınız.

■ Yakıt doldurmadan önce

Akıllı giriş ve çalıştırma sistemine sahip olmayan araçlar

Kontak düğmesini KAPALI (OFF) konumuna getiriniz, tüm cam ve kapıların kapalı olduğundan emin olunuz.

Akıllı giriş ve çalıştırma sistemine sahip araçlar

Motor çalıştırma düğmesini KAPALI (OFF) konumuna getiriniz, tüm cam ve kapıların kapalı olduğundan emin olunuz.

■ Yakıt deposu iç kapağının açılması

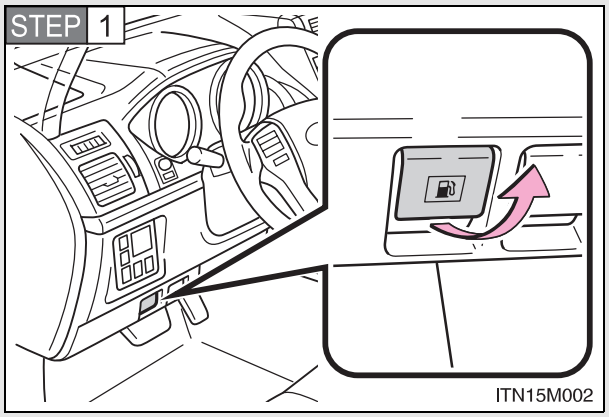

Yakıt depo kapağını açmak için açma kolunu yukarı çekiniz.

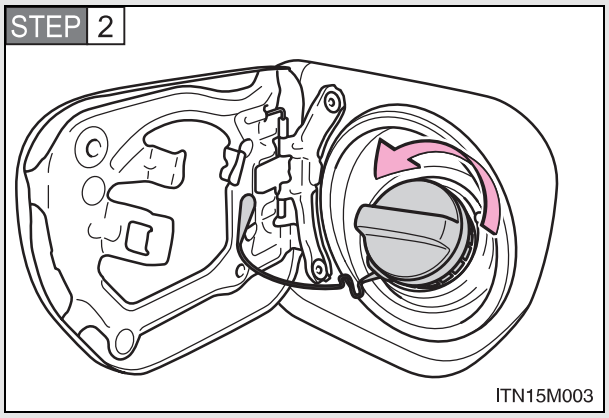

Yakıt deposu iç kapağını açma yönünde yavaşça döndürünüz.

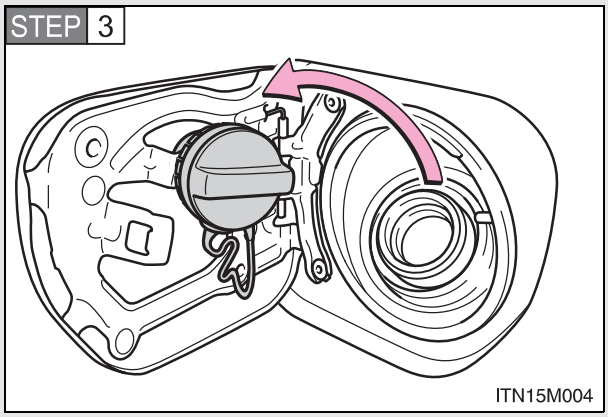

İç depo kapağını, dış depo kapağının arkasına asınız.

Yakıt deposu iç kapağının kapatılması

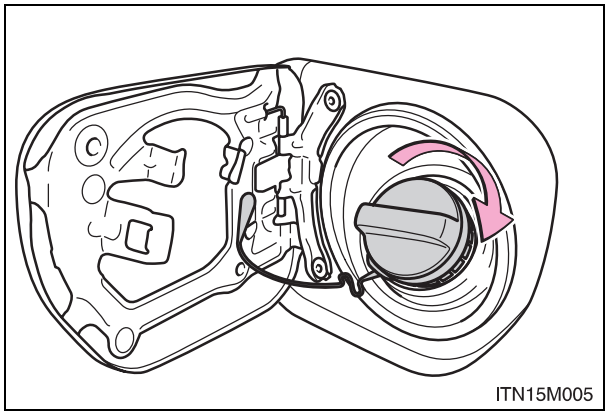

Yakıt doldurduktan sonra, kapağı klik sesini duyana kadar çeviriniz. Bıraktıktan sonra kapak aksi yönde bir miktar dönecektir.

Yakıt tipleri

1GR-FE motor
EU bölgesi:
Yalnızca Avrupa standardı EN228'e uygun kurşunsuz benzin kullanınız.

Yüksek motor performansı için oktan sayısı 95 ya da üzeri olan kurşunsuz benzin kullanınız.

Eğer bu tip yüksek kaliteli yakıt bulunamazsa, geçici olarak oktan sayısı en düşük 91 olan kurşunsuz benzin kullanabilirsiniz.

EU bölgesi hariç:
Yalnızca kurşunsuz benzin kullanınız.

Yüksek motor performansı için oktan sayısı 95 ya da üzeri olan kurşunsuz benzin kullanınız.

Eğer bu tip yüksek kaliteli yakıt bulunamazsa, geçici olarak oktan sayısı en düşük 91 olan kurşunsuz benzin kullanabilirsiniz.

2TR-FE motor
EU bölgesi:
Yalnızca Avrupa standardı EN228'e uygun kurşunsuz benzin kullanınız.

Yüksek motor performansı için oktan sayısı 90 ya da üzeri olan kurşunsuz benzin kullanınız.

EU bölgesi hariç:
Yalnızca kurşunsuz benzin kullanınız.

Yüksek motor performansı için oktan sayısı 90 ya da üzeri olan kurşunsuz benzin kullanınız.

1KD-FTV motor
EU bölgesi:
Yalnızca Avrupa standardı EN590'a uygun dizel yakıt kullanınız.

EU bölgesi hariç:
DPF katalitik konvertörsüz*1
350 ppm ya da daha düşük kükürt içeren, setan sayısı 48 ya da üzeri olan dizel yakıtı kullanınız.

DPF katalitik konvertörlü*2
50 ppm ya da daha düşük kükürt içeren, setan sayısı 48 ya da üzeri olan dizel yakıtı kullanınız.

*1: Rusya, Ukrayna, Sırbistan, Karadağ, Makedonya ve Hırvatistan için ya da KDJ150-GKFEY ve KDJ150L-GKAEY modeller*3

*2: KDJ150R-GKFEYW, KDJ150R-GKAEYW, KDJ150L-GKFEYW, KDJ150L-GKAEYW, KDJ155R-GJFEYW, KDJ155R-GJAEYW, KDJ155L-GJFEYW ve KDJ155L-GJAEYW modeller*3
Rusya, Ukrayna, Sırbistan, Karadağ, Makedonya ve Hırvatistan hariç

*3: Model kodu, aracınızın isim plakasında belirtilmektedir. (→S. 803)

■ Benzinli motorda etanol karıştırılmış benzin kullanılması (1GR-FE motor)

Toyota, benzin içerisinde etanol oranının %10'u geçmemesi durumunda kullanılmasına izin verir. Etanol içeren benzinin oktan sayısının yukarıda belirtilen değerlerde olduğundan emin olunuz.

■ Yakıt deposu kapasitesi

Yedek yakıt depo sistemine sahip olmayan araçlar
Deponuzun kapasitesi yaklaşık 87 litredir.

Yedek yakıt depo sistemine sahip olman araçlar
Deponuzun kapasitesi yaklaşık 150 litredir.

⚠ DİKKAT

■ Araca yakıt doldurduğunuzda

Aracınıza yakıt doldururken aşağıda belirtilen uyarılara dikkat ediniz. Bunlara uyulmaması, ciddi şekilde yaralanmalara veya ölüme sebep olabilir.

- Aracın içinden çıktıktan sonra ve yakıt depo kapağını açmadan önce, üzerinizdeki statik elektriği boşaltmak için boyanmamış bir metal yüzeyine dokununuz. Yakıt doldurmadan önce statik elektriği boşaltmak önemlidir çünkü statik elektriğin neden olduğu kıvılcımlar yakıt buharlarının tutuşmasına sebep olabilir.
- Her zaman yakıt deposu iç kapağının tutacaklarından tutunuz ve yavaşça döndürerek açınız.
  Yakıt deposu iç kapağı gevşetildiğinde ıslık sesine benzer bir ses duyabilirsiniz. İç kapağı çıkarmadan önce bu ses kesilene kadar bekleyiniz. Sıcak havalarda, basınçlı yakıt depo ağzından dışarıya fışkırarak yaralanmalara neden olabilir.
- Yakıt deposu iç kapağı açıkken, üzerindeki statik elektriği boşaltmamış kişilerin depoya yaklaşmalarına izin vermeyiniz.
- Yakıt buharını solumayınız.
  Yakıt buharı, içeriğindeki bazı maddeler sebebiyle, solunması halinde zararlıdır.
- Yakıt doldururken sigara içmeyiniz.
  Aksi takdirde, yakıtın tutuşmasına ve yangına sebep olabilirsiniz.
- Statik elektrik yüklü olabileceği için aracınıza dönmeyiniz veya başka bir kişiye ya da cisme dokunmayınız.
  Bu durum, üzerinizde statik elektrik birikmesi sonucu tutuşmaya sebep olabilir.

DİKKAT

■ Yakıt doldurulurken

Pompa ucunu yakıt depo ağzının içine güvenli bir şekilde sokunuz. Eğer yakıt doldururken pompa ucu ile depo ağzı arasında hafif bir boşluk olursa, otomatik durdurma fonksiyonu çalışmayabilir ve depodan yakıt taşmasına sebep olabilir.

■ Yakıt deposu iç kapağının değiştirilmesi

Yakıt deposu kapağını değiştirmeniz gerekirse sadece Toyota orjinal depo kapağını kullanınız. Aksi takdirde, ciddi şekilde yaralanmalarla veya ölümle sonuçlanabilecek bir yangına veya başka bir olaya sebep olabilirsiniz.

UYARI

■ Yakıt doldurma

Yakıt doldururken taşırmamaya dikkat ediniz.
Aksi takdirde, emisyon kontrol sisteminin çalışmasında anormallik veya yakıt sistemi parçalarında ya da boyalı yüzeylerde tahribat gibi hasarlara sebep olabilirsiniz.

Motor blokaj sistemi (immobilizer)

Aracınızın anahtarlarında radyo vericisi işlevi gören çipler bulunmaktadır. Aracınızın motoru sadece anahtarınızdaki vericinin gönderdiği elektronik kod araç hafızasına kayıtlı kimlik koduyla aynı ise çalışacaktır.

Aracınızı terk ederken, anahtarlarınızı asla araç içinde bırakmayınız.

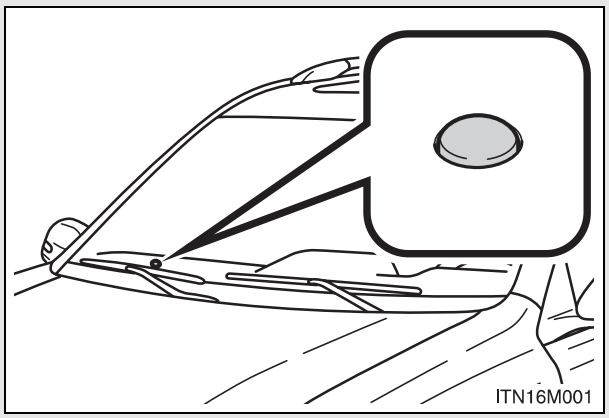

Akıllı giriş ve çalıştırma sistemine sahip olmayan araçlar

Kontak anahtarı yuvasından çıkarıldığında, uyarı ışığı yanıp sönmeye başlayarak sistemin devreye girdiğini gösterir.

Kontak anahtarı yuvasından çıkarıldığında, uyarı ışığı yanıp sönmeyi durdurarak sistemin iptal edildiğini gösterir.

Akıllı giriş ve çalıştırma sistemine sahip araçlar

Motor çalıştırma düğmesi KAPALI (OFF) konumuna getirildiğinde, uyarı ışığı yanıp sönmeye başlayarak sistemin devreye girdiğini gösterir.

Motor çalıştırma düğmesi AKSESUAR ya da KOTNAK AÇIK konumuna getirildiğinde, uyarı ışığı yanıp sönmeyi durdurarak sistemin devreden çıktığını gösterir.

Sistemin bakımı

Araç bakım gerektirmeyen tipte bir motor blokaj sistemine sahiptir.

Sistemin çalışmamasına sebep olabilecek durumlar

- Anahtarınız metal bir cisimle temas ediyorsa
- Anahtarınız, başka bir aracın güvenlik sisteminde kullanılan çipli anahtara çok yakınsa veya temas ediyorsa

⚠ UYARI

Sistemin doğru çalışması için

Sistemi sökmeyiniz veya üzerinde değişiklik yapmayınız. Sistemde değişiklik yapılması ya da sökülmesi durumunda, sistemin düzgün çalışması garanti edilemez.

Çift kilit sistemi*

Araca izinsiz girişleri engellemek amacıyla kapı kilitlerini açma fonksiyonu hem araç içinden hem de araç dışından devre dışı bırakılmaktadır.

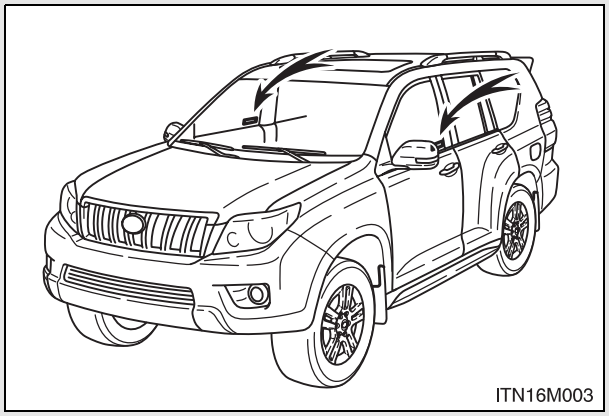

Bu sisteme sahip olan araçların ön kapı camlarında etiket bulunur.

*: Bazı modellerde

Çift kilit sisteminin devreye alınması

Motor çalıştırma düğmesini KAPALI (OFF) konumuna getiriniz, bütün yolcuların araçtan çıktığından ve tüm cam ve kapıların kapalı olduğundan emin olunuz.

Giriş fonksiyonunun kullanılması:
Ön kapı dış kolu üzerindeki sensörlü alana 5 saniye içerisinde iki defa dokununuz.

Uzaktan kumanda kullanılarak:
Düğmesine 5 saniye içerisinde iki defa basınız.

Çift kilit sisteminin iptal edilmesi

Giriş fonksiyonunun kullanılması:
Sürücü kapısı dış kolunu tutunuz.
Uzaktan kumanda kullanılarak: düğmesine basınız.

DİKKAT

Çift kilit sistemi (bazı modellerde)

Araç kapıları içeriden herhangi bir müdahaleyle açılamayacağı için aracınızda yolcu bulunuyorken çift kilit sistemini devreye sokmayınız.

Alarm*

Araca zor kullanarak girilmesi durumunda alarm çalacak ve dörtlü flaşörler yanıp sönecektir.

■ Alarmın tetiklenmesi

Alarm devreye alındığında, aşağıdaki durumlarda alarm tetiklenir:

- Giriş fonksiyonu (akıllı giriş ve çalıştırma sistemi olan araçlar) veya uzaktan kumanda kilitleme fonksiyonu dışında herhangi bir şekilde kilitli bir kapı ya da arka kapı camı (bazı modellerde) açılırsa. (Kapılar tekrar otomatik olarak kilitlenir.)
- Motor kaputu açık olmalıdır
- Hareket sensörü araç içerisinde hareketli bir nesne tespit ederse. (Aracınıza yabancı biri girmiş olabilir.) (bazı modellerde)
- Eğim sensörü aracın eğiminde bir değişiklik hissettiğinde. (İngiltere araçları için)

*: Bazı modellerde

■ Alarm sisteminin devreye alınması

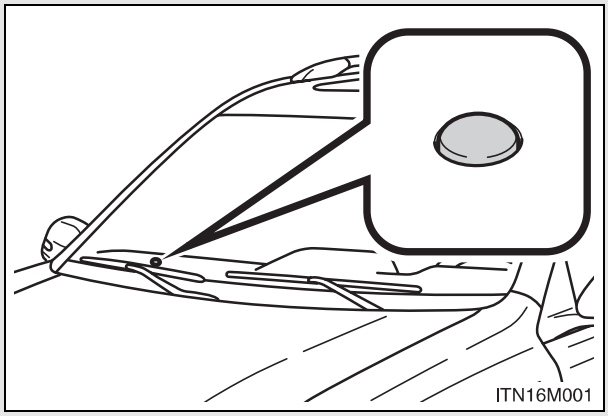

Tüm kapıları, arka kapı camını ve motor kaputunu kapatınız ve giriş fonksiyonunu veya uzaktan kumanda sistemini kullanarak tüm kapıları kilitleyiniz. Sistem 30 saniye sonra otomatik olarak devreye girecektir.

Sistem devreye girdiğinde gösterge ışığı yanıp sönmeye başlar.

■ Alarmın devre dışı bırakılması veya durdurulması

Alarmı devre dışı bırakmak ya da durdurmak için aşağıdakilerden herhangi birisini yapınız.

- Giriş fonksiyonunu veya uzaktan kumanda kilitleme fonksiyonunu kullanarak kapı kilitlerini açınız.
- Motoru çalıştırınız. (Alarm birkaç saniye sonra devre dışı kalır ya da durur.)

Hareket sensörü ve eğim sensörü (bazı modellerde)

- Hareket sensörü araç içerisindeki yabancıyı ya da hareketi tespit eder.
- Eğim sensörü araç çekildiği zaman olduğu gibi araç eğimindeki değişikliği algılar.

Bu sistem, aracı hırsızlığa karşı caydırma ve koruma sağlar fakat bütün teşebbüslere karşı tam güvenliği garanti etmez.

Hareket sensörü ve eğim sensörü iptal düğmesi kullanılarak devre dışı bırakılabilir.

Hareket sensörünün ve eğim sensörünün devre dışı bırakılması

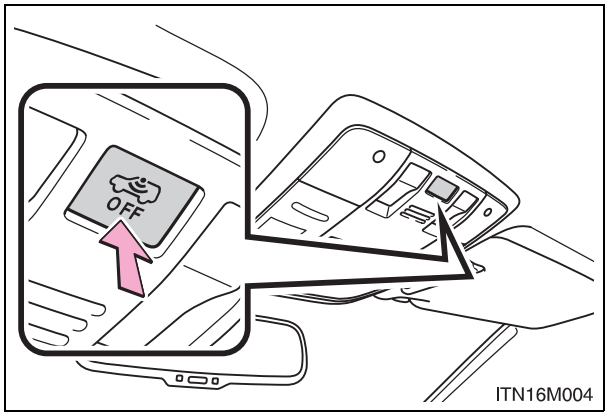

Motor çalıştırma düğmesini kapalı (OFF) konumuna getiriniz ve hareket sensörünü ve eğim sensörünü devre dışı bırakan iptal düğmesine basınız.

Sistem devre dışı bırakıldığında, uyarı ışığı hızlıca yanıp söner.

Sistemin bakımı

Araç bakım gerektirmeyen tipte bir alarm sistemine sahiptir.

■ Aracınızı kilitlemeden önce kontrol edilmesi gerekenler

Alarmın beklenmedik şekilde tetiklenmesini veya aracınızın çalınmasını engellemek için aşağıdakilere dikkat ediniz.

- Aracınızda hiç kimse bulunmamalıdır.
- Alarm devreye alınmadan önce camlar ve açılır tavan kapatılmalıdır.
- Araç içerisinde değerli eşya bırakılmamalıdır.

■ Alarmın tetiklenmesi

Aşağıdaki durumlarda alarm tetiklenebilir:
(Alarmı durdurmak, alarm sistemini devre dışı bırakır.)

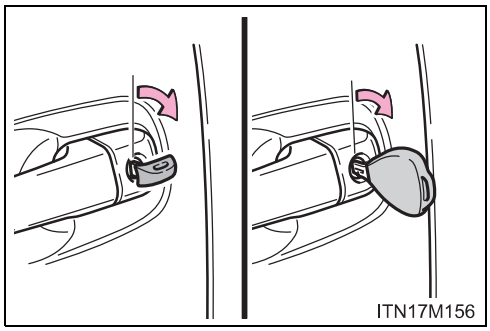

- Anahtar ile kapı kilitleri açıldığında.

- Araç içinde biri kapıyı ya da kaputu açtığında.

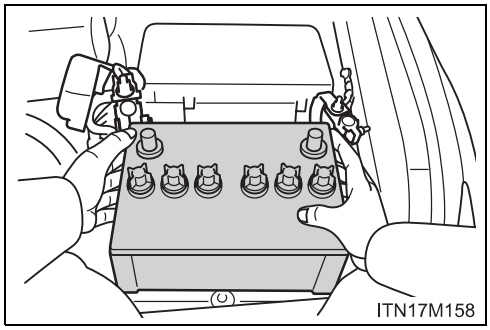

- Akü bağlantısı kesildiğinde.

Alarm tetikli-merkezi kilit

- Alarm devreye girdiğinde, merkezi kilit otomatik olarak devreye girecektir.
- Alarm devreye girdiğinde anahtarı içeride bırakmayınız ve akünün değişimi veya şarjı esnasında anahtarın araç içerisinde olmadığından emin olunuz.

Hareket sensörünün ve eğim sensörünün iptal edilmesi ve otomatik olarak yeniden etkinleştirilmesi

- Hareket sensörü ve eğim sensörü iptal edildiğinde de alarm etkinleştirilebilir.
- Hareket ve eğim sensörü iptal edildikten sonra, kontak düğmesine basılması ya da akıllı giriş veya uzaktan kumanda kullanılarak kapı kilitlerinin açılması, hareket ve eğim sensörünü tekrar devreye alacaktır.
- Hareket sensörü ve eğim sensörü kurulduğunda alarm yeniden etkinleştirilir.

■ Hareket sensörü için dikkat edilmesi gerekenler.

Aşağıdaki durumlarda sensör alarmı tetikleyebilir.

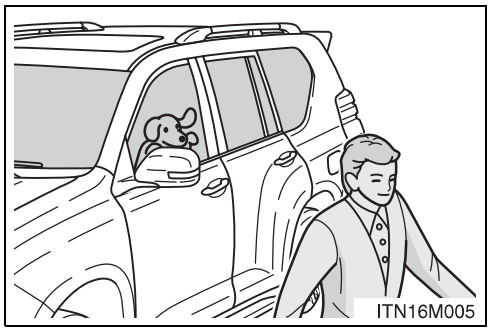

● Aracınızda insan ya da hayvan bulunuyorsa

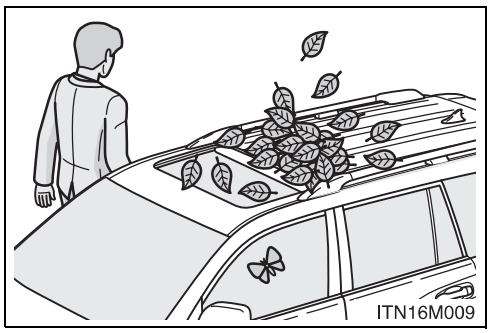

● Cam ya da açılır tavan açıksa. (Sensör aracın dışındaki insanların ve aracın içine giren yaprak ve böcek gibi nesnelerin hareketini algılayabilir.)

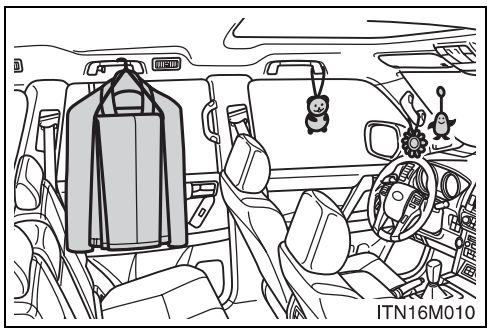

● Araç içerisinde sallanan aksesuarlar ya da askı kancalarına asılmış kıyafetler gibi hareketli eşyalar bulunuyorsa.

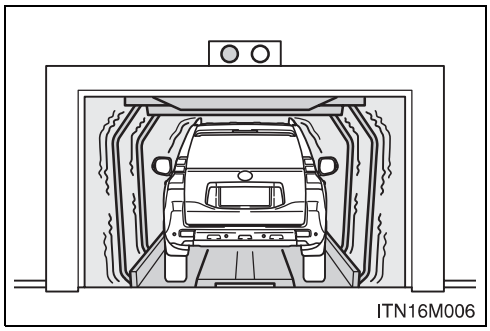

- Aracınız, garaj gibi aşırı titreşimli ve gürültülü bir yere park edilirse.

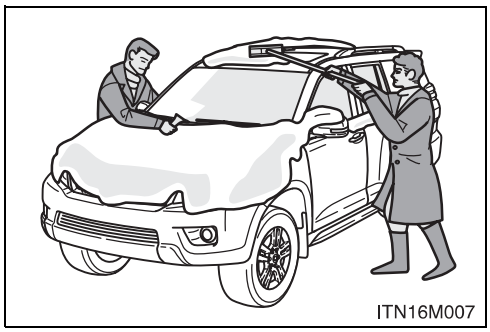

- Araç üzerinden buz veya kar temizlenirken tekrarlı olarak darbelere ya da titreşimlere neden olunursa.
- Aracınıza otomatik ya da yüksek basınçlı yıkama yapılıyorsa.
- Aracınız, dolu veya gök gürültüsü gibi tekrarlı darbelere ya da titreşimlere maruz kalıyorsa

■ Eğim sensörü için dikkat edilmesi gerekenler

Aşağıdaki durumlarda sensör alarmı tetikleyebilir.

- Araç feribot, tır ya da trenle taşınıyorsa
- Araç garaja park edilirse.
- Araç, aracı hareket ettirecek bir araba yıkayıcısının içindeyse.
- Lastiklerden herhangi birisinin basıncı düşerse.
- Araç kriko ile kaldırılırsa.
- Deprem olur ya da araç çökerse.
- Araç üzerine yük yerleştirilir ya da üzerinden yük alınırsa.

UYARI

■ **Hareket sensörünün ve eğim sensörünün doğru çalışmasını sağlamak için**

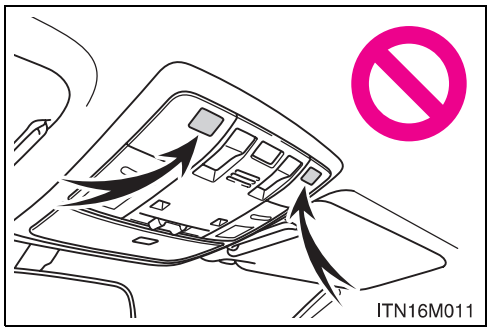

● Düzgün çalışmaları için sensörlere dokunmayınız ve üzerlerini kapamayınız.

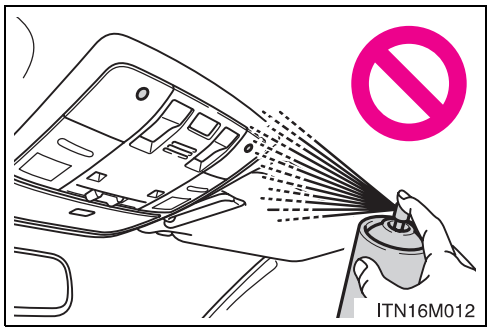

● Spray kokuları ve diğer ürünleri doğrudan sensör yuvalarına sıkmayınız.

■ **Sistemin doğru çalışması için**

Sistemi sökmeyiniz veya üzerinde değişiklik yapmayınız. Sistemde değişiklik yapılması ya da sökülmesi durumunda, sistemin düzgün çalışması garanti edilemez.

Doğru oturma pozisyonu

Doğru oturma pozisyonunda sürüş için aşağıda belirtilen hususlara dikkat ediniz:

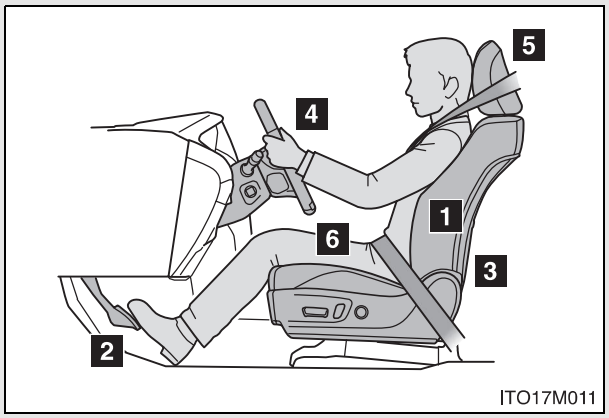

1. Dik oturunuz ve geriye yaslanınız. (→S. 89)
2. Koltuğunuzu ileri veya geri hareket ettirerek, pedallara rahatlıkla erişebileceğiniz ve gerektiğinde sonuna kadar basabileceğiniz konuma ayarlayınız. (→S. 89)
3. Koltuk arkalığını, kumandalara rahatlıkla erişebileceğiniz şekilde ayarlayınız.
4. Yükseklik ayarlı ve teleskopik direksiyon simidini, hava yastığı göğsünüze doğru yönelecek şekilde ayarlayınız. (→S. 125)
5. Baş dayamasını, dayamanın merkezi kulağınızın üst hizasına denk gelecek şekilde ayarlayıp sabitleyiniz. (→S. 115)
6. Emniyet kemerinizi düzgün bağlayınız. (→S. 118)

DİKKAT

■ **Sürüş esnasında**

- Sürücü koltuğunun konumunu ayarlamayınız.
  Bu durum, aracın sürücü hakimiyetinden çıkmasına sebep olabilir.
- Koltuk arkalığı ile sürücü veya yolcu arasına yastık vs. koymayınız.
  Yastık kullanılması durumunda doğru oturma pozisyonunu alamayabilirsiniz. Bu durum, emniyet kemerinin ve baş dayamasının etkinliği azaltarak, sürücünün ya da yolcunun ciddi şekilde yaralanma veya ölüm riskini artırabilir.
- Ön koltukların altına eşya koymayınız.
  Ön koltukların altına yerleştirilen eşyalar koltuk raylarına sıkışarak, koltuğun kilitlenmesine engel olabilir. Bu durum, ciddi yaralanmalara veya ölümle sonuçlanabilecek kazalara sebep olabilir. Ayrıca ayarlama mekanizması hasar görebilir.

■ **Koltuk ayarı esnasında**

- Koltuğu hareket ettirirken diğer yolculara zarar vermediğinize dikkat ediniz.
- Ellerinizi koltuğun altına veya hareketli parçaların yakınına koymayınız, aksi takdirde yaralanabilirsiniz.
  Parmaklar veya eller koltuk mekanizmasının arasına sıkışabilir.

SRS hava yastıkları

SRS hava yastıkları, aracın maruz kaldığı belirli hız ve açılarla gerçekleşen darbelerde açılarak sürücünün ya da yolcuların yaralanmalarını önler veya asgariye indirir. Emniyet kemeriyle birlikte hava yastığı kullanımı, yaralanma veya ölüm riskini azaltmaktadır.

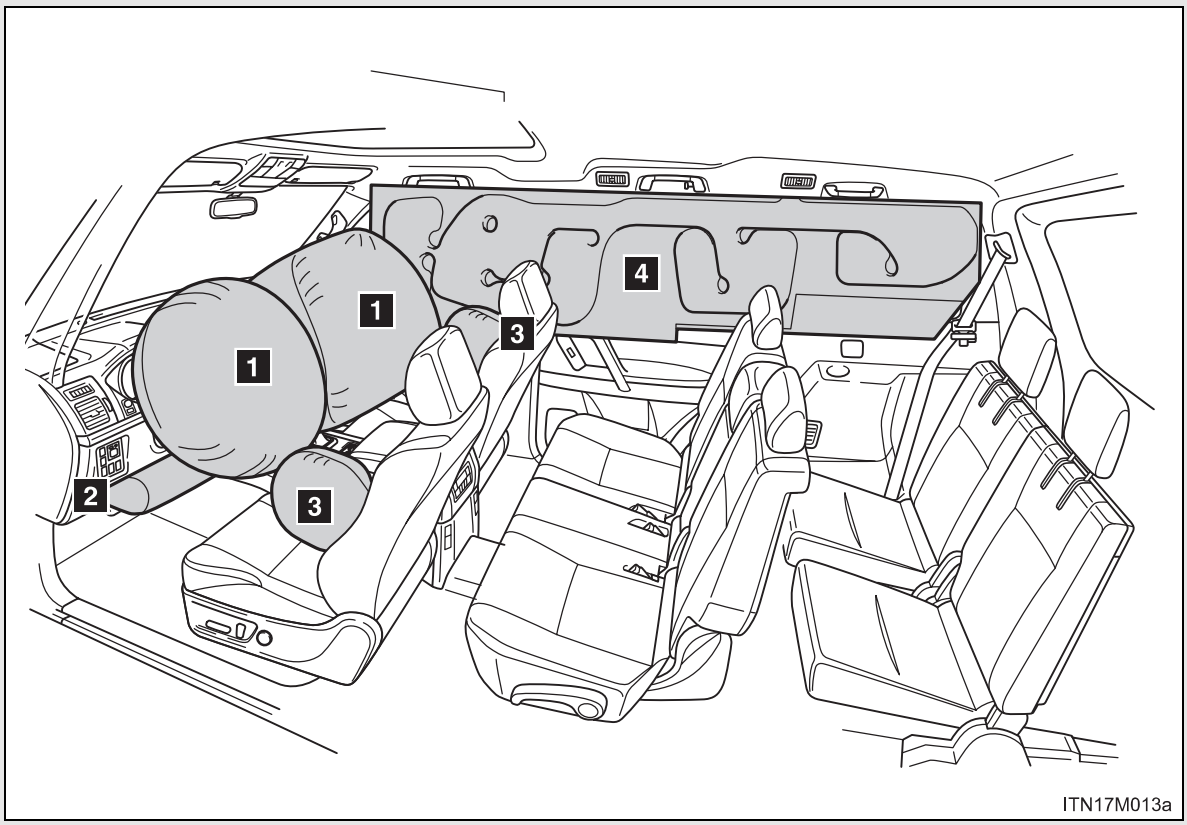

SRS ön hava yastıkları

1 SRS Sürücü hava yastığı/Ön yolcu hava yastığı
Sürücünün ve ön yolcunun başını ve göğsünü darbelere karşı korumaktadır.

2 SRS sürücü diz hava yastığı (bazı modellerde)
Sürücünün dizlerini korumaktadır.

SRS yan ve perde hava yastıkları

3 SRS yan hava yastıkları (bazı modellerde)
Sürücünün ve ön yolcunun gövdelerini korumaktadır.

4 SRS Perde hava yastıkları (bazı modellerde)
İlk olarak dış koltuklarda oturan yolcuların başlarını korumaktadır.

Hava yastığı sistem parçaları

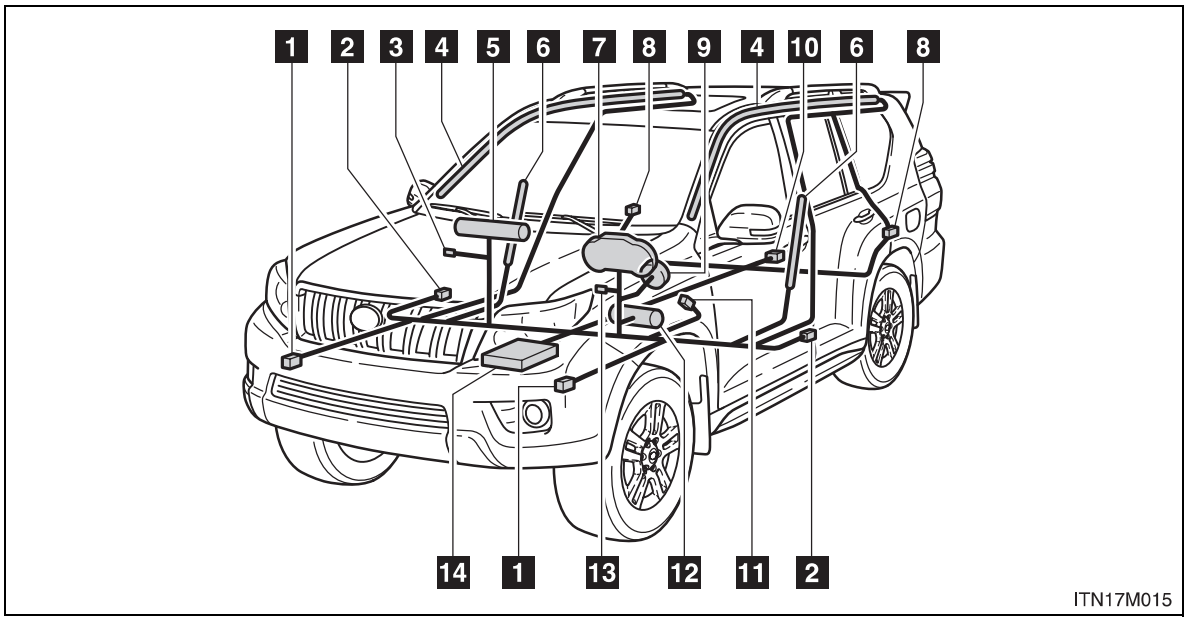

1. Ön hava yastığı sensörleri
2. Yan ve perde hava yastığı sensörleri (bazı araçlarda)
3. Hava yastığı manuel iptal düğmesi (bazı modellerde)
4. Perde hava yastıkları (bazı modellerde)
5. Ön yolcu hava yastığı
6. Yan hava yastıkları (bazı modellerde)
7. SRS hava yastığı uyarı ışığı
8. Perde hava yastığı (bazı modellerde)
9. Sürücü hava yastığı
10. Zemin sensörü (bazı modellerde)
11. Sürücü emniyet kemeri tokası
12. Sürücü diz hava yastığı (bazı modellerde)
13. Hava yastığı manuel devre dışı göstergesi (bazı modellerde)
14. Hava yastığı sensör grubu

SRS hava yastığı sisteminin temel parçaları yukarıda belirtilmiştir. SRS hava yastığı sistemi, hava yastığı sensör grubu ile kontrol edilir. Hava yastığı sensör grubu, emniyet sensörü ve ana sensörden oluşur.

SRS hava yastığı sistemi, belirli hız ve açılarla gerçekleşen önden veya yanal darbelerde hava yastığı şişiricilerini tetikler. Şişiricilerde gerçekleşen kimyasal bir reaksiyon, hava yastıklarını zehirli olmayan gazla bir anda şişirerek yolcuların darbe etkisiyle gerçekleşen hareketlerini kısıtlamaya yardımcı olur.

■ **Hava yastıkları açılırsa (patlarsa)**

- Açılan (patlayan) bir SRS hava yastığına temas edilmesi durumunda hafif yanık ve zedelenmeler oluşabilir.
- Şiddetli bir ses ve bir miktar duman ortaya çıkar.
- **SRS perde hava yastığı bulunan araçlar**
  Hava yastığı modülü parçaları (direksiyon simidi göbeği, hava yastığı kapağı ve şişirici), ön koltuklar, yan direkler ve tavan bölgesinin bir kısmı birkaç dakika süreyle sıcak kalabilir. Ayrıca hava yastığı da sıcak olabilir.

SRS perde hava yastığı bulunmayan araçlar
Hava yastığı modülü parçaları (direksiyon simidi göbeği, hava yastığı kapağı ve şişirici) ve ön koltuklar birkaç dakika süreyle sıcak kalabilir. Ayrıca hava yastığı da sıcak olabilir.

- Ön cam çatlayabilir.

■ SRS hava yastıklarının devreye girme koşulları (SRS ön hava yastıkları)

- Önden darbeler için (eşik değeri, yaklaşık 20-30 km/saat süratle tam önden, hareketsiz duran ve deforme olmayan sabitlenmiş bir bariyere çarpmaya eşdeğer olarak belirlenmiştir) gerçekleşen çarpışmanın şiddeti, eşik değerini aşacak olursa SRS ön hava yastıkları açılacaktır.

Bununla beraber, araç trafik işareti veya park halindeki diğer bir araç gibi çarpışmanın etkisiyle hareket edebilen ya da deforme olabilen bir nesneye çarpmışsa veya çarpışma bir kamyonun kasasının altına arkadan girmek şeklinde gerçekleşmişse, bu eşik hızı çok daha yüksek bir değer olacaktır.

- Bazı çarpışmalarda, aracın yavaşlaması eşik değerine çok yakın olabilir. Bu gibi durumlarda SRS ön hava yastıkları ve aktif gergili emniyet kemerleri birlikte devreye girmeyebilir.

■ SRS hava yastıklarının devreye girme koşulları (SRS yan hava yatıkları ve perde hava yastıkları)

SRS yan ve perde hava yastıkları, belirli bir eşik değerini aştığında (eşik değeri, çarpışma şiddeti yaklaşık 1500 kg'lık ağırlıkla ve araç yaklaşık 20-30 km/saat süratle hareket halindeyken dikey olarak çapmasıyla oluşan şiddete ulaştığında) açılacaktır.

■ SRS hava yastıklarının çarpışma dışında açılabileceği (patlayabileceği) diğer durumlar

Aracınızın altından sert bir darbe alınması SRS hava yastıklarının açılmasına (patlamasına) neden olabilir. Birkaç örnek resimde görülmektedir.

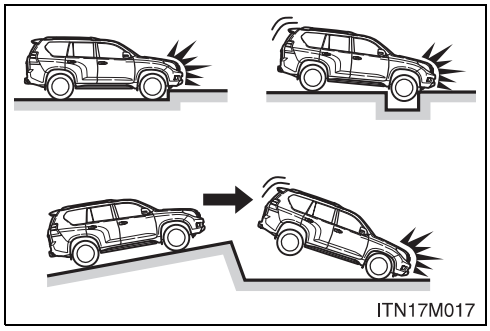

- Aracın kaldırıma, banket kenarına veya sert bir cisme çarpması halinde
- Aracın derin bir çukura düşmesi halinde
- Aracın yüksekten düşmesi halinde

■ SRS hava yastıklarının (SRS ön hava yastıkları) patlamayabileceği çarpışma tipleri

SRS ön hava yastıkları, yandan ya da arkadan çarpışmalarda, takla at-ma, yuvarlanma veya önden düşük hızlı çarpışmalarda devreye girecek şekilde tasarlanmamıştır. Fakat, aracın yeterli derecede yavaşlamasına sebep olacak çarpışmalarda SRS ön hava yastıkları açılabilir.

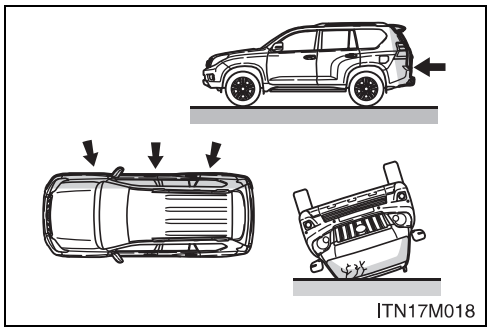

- Yandan çarpma
- Arkadan çarpma
- Takla atma

■ SRS hava yastıklarının açılamayabileceği çarpışma tipleri (SRS yan ve perde hava yastıkları)

SRS yan ve perde hava yastığı sistemi, aracın yandan açılı bir darbe alması durumunda veya yolcu bölümlerinin dışında kalan bölümlerden darbe alınması halinde patlamayabilir.

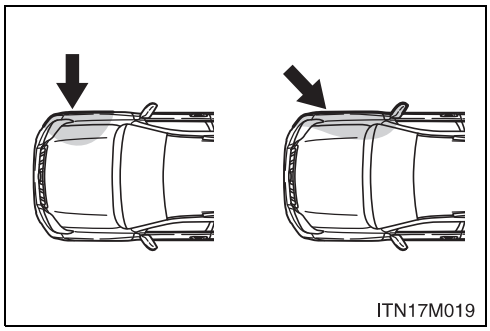

- Yolcu bölümlerinin dışında kalan bölümlerden darbe alınması halinde
- Yandan açılı bir darbe alınması halinde

SRS yan ve perde hava yastıkları önden ya da arkadan çarpışmalarda takla atma ya da yandan düşük hızlı çarpışmalarda devreye girecek şekilde dizayn edilmemişlerdir.

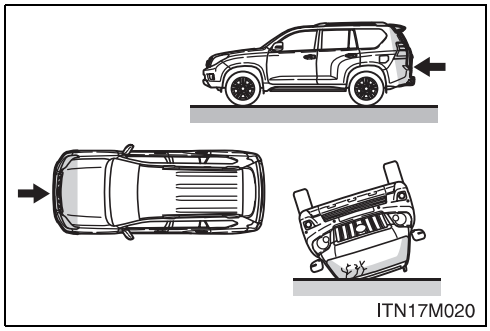

- Önden çarpma
- Arkadan çarpma
- Takla atma

Ne zaman Toyota bayisini aramalısınız?

Aşağıdakilerden herhangi birisinin gerçekleşmesi durumunda, en kısa sürede Toyota bayisine başvurunuz.

- Herhangi bir SRS hava yastığı açıldığında

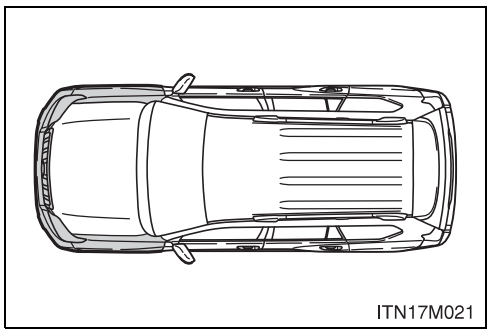

- Aracınızın ön tarafı hasarlandığında veya aracınız SRS hava yastıklarının açılmasına sebep olmayacak şiddette bir kaza yaptığında.

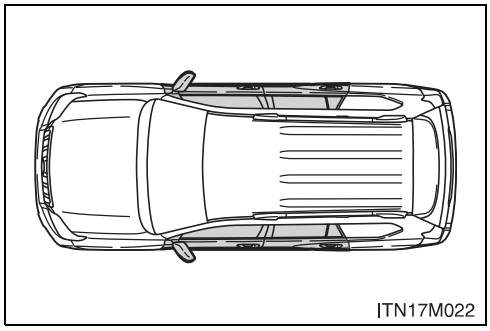

- Aracınızın herhangi bir kapısı hasarlandığında veya aracınız SRS yan ve perde hava yastıklarının patlamasına sebep olmayacak şiddette bir kaza yaptığında.

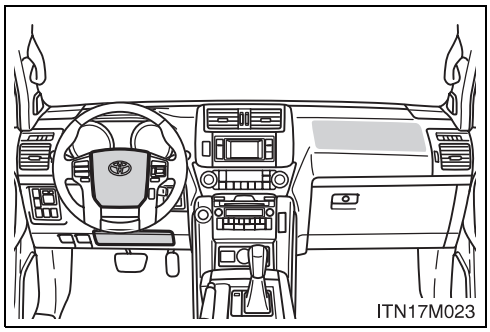

- **SRS diz hava yastığı olmayan araçlar**
  Direksiyon simidinin göbek kısmı veya ön yolcu hava yastığı kapağı çevresi çizilmiş, çatlamış ya da başka bir şekilde hasar görmüş ise

  SRS diz hava yastığı olman araçlar
  Direksiyon simidinin göbek kısmı, ön yolcu hava yastığı çevresi veya gösterge panelinin alt kısımları çizilmiş, çatlamış ya da başka bir şekilde hasar görmüş ise

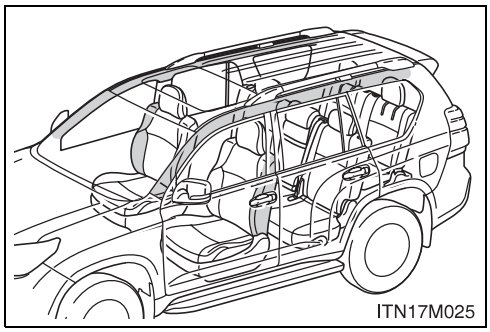

- Yan hava yastıklı koltukların yüzeyleri kesilmiş, çatlamış ya da başka bir şekilde hasar görmüş ise
- Ön direklerin, orta direklerin, arka direklerin veya tavan yan saclarının perde hava yastığı ihtiva eden iç kısımları çizilmiş, çatlamış ya da başka bir şekilde hasar görmüş ise

DİKKAT

SRS hava yastığı uyarıları

SRS hava yastıklarıyla ilgili aşağıda belirtilen uyarılara dikkat ediniz. Bunlara uyulmaması, ciddi şekilde yaralanmalara veya ölüme sebep olabilir.

- Sürücü ve tüm yolcular emniyet kemerlerini düzgün şekilde bağlamalıdır.
  SRS hava yastıkları, emniyet kemerleriyle birlikte kullanılan destekleyici donanımlardır.
- SRS sürücü hava yastığı oldukça büyük bir hız ve kuvvetle açılır. Sürücü, hava yastığına çok yakınsa ciddi şekilde yaralanabilir veya ölebilir.

Sürücü hava yastığının açıldığı ilk 50 – 75 mm riskli bölgedir. Sürücü hava yastığından asgari 250 mm uzaklıkta durulması size yeterli güvenliği sağlayacaktır. Belirtilen bu değer, direksiyon simidinin merkeziyle göğüs kafesiniz arasında bırakmanız gereken mesafedir. Eğer 250 mm'den daha yakın oturuyorsanız, oturma pozisyonunuzu çeşitli şekillerde değiştirebilirsiniz:

- Pedallara rahatlıkla ulaşabildiğinize dikkat ederek koltuğunuzu mümkün olduğunca geriye itiniz.
- Koltuk arkalığını bir miktar geriye yatırınız. Araç tasarımlarındaki farklılığa rağmen, sürücülerin çoğu 250 mm mesafeyi, sürücü koltuğu en ileri konumda olsa bile, sadece koltuk arkalığını yatırarak sağlayabilmektedir. Koltuk arkalığını yatırdığınızda yolu görmekte zorlanıyorsanız, altınıza sert ve kaymayan bir yastık koyun veya koltuğunuzu yükseltin (belirtilen özellik bazı modellerde bulunmaktadır).
- Direksiyon simidi ayarlanabiliyorsa, aşağıya doğru eğiniz. Böylece hava yastığını başınıza veya boynunuza değil, göğsünüze doğru yönlendirmiş olursunuz.

Pedallara veya direksiyon simidine olan hakimiyetinizi ve gösterge paneli görüş alanınızı yitirmeden koltuğunuzu yukarıda belirtildiği şekilde ayarlayınız.

DİKKAT

SRS hava yastığı uyarıları

- SRS ön yolcu hava yastığı oldukça büyük bir hız ve kuvvetle açılır. Ön yolcu, hava yastığına çok yakınsa ciddi şekilde yaralanabilir veya ölebilir. Ön yolcu koltuğu, hava yastığından mümkün olduğunca uzak olmalıdır ve koltuk arkalığı yolcunun dik oturabileceği şekilde ayarlanmalıdır.
- Düzgün oturtulmamış ve/veya bağlanmamış bebekler veya çocuklar, hava yastığı açılırken ciddi şekilde yaralanabilir veya ölebilir. Eğer çocuk veya bebek emniyet kemeri kullanamayacak kadar küçükse çocuk koltuğu sistemi kullanılmalıdır. Toyota, bebeklerin ve çocukların araçta arka koltukta oturtulmalarını ve doğru şekilde bağlanmalarını şiddetle tavsiye etmektedir. Arka koltuklar, bebek ve çocuk için ön yolcu koltuğundan daha emniyetlidir. (→S. 177)

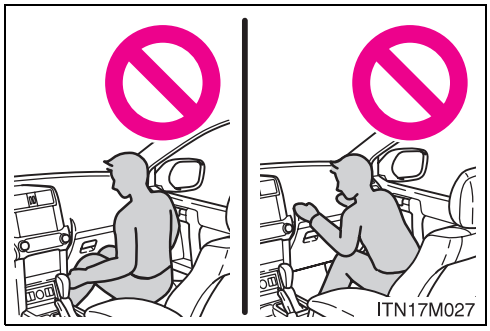

- Koltuğun ön ucuna doğru oturmayınız veya ön göğüs üzerine eğilmeyiniz.

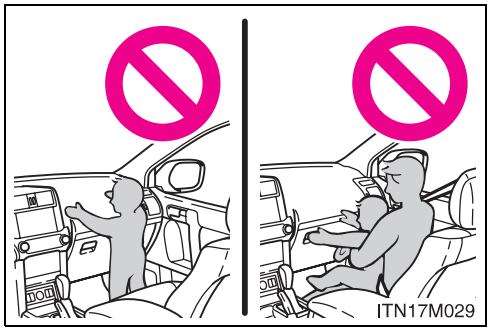

- Araç hareket halindeyken çocuğun SRS ön yolcu hava yastığının önünde ayakta durmasına veya çocuğun ön yolcunun kucağında oturmasına izin vermeyiniz.
- Önde oturan yolcuların kucaklarında eşya taşımalarına izin vermeyiniz.

DİKKAT

SRS hava yastığı uyarıları

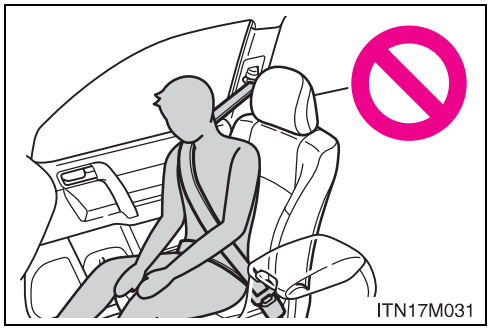

- **SRS perde hava yastığı bulunmayan araçlar**
  Ön kapının üzerine eğilmeyiniz.

  SRS perde hava yastığı bulunan araçlar
  Kapının ya da tavan yan saclarının ya da ön, orta ve arka direklerin üzerine eğilmeyiniz.

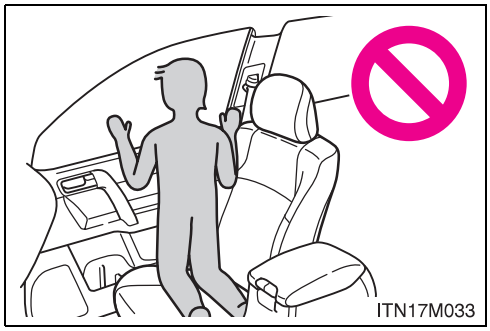

- Yolcuların yolcu koltuklarında kapıya dönük halde dizleri üzerinde durmalarına ve başlarını ya da ellerini camlara dayamalarına izin vermeyiniz.

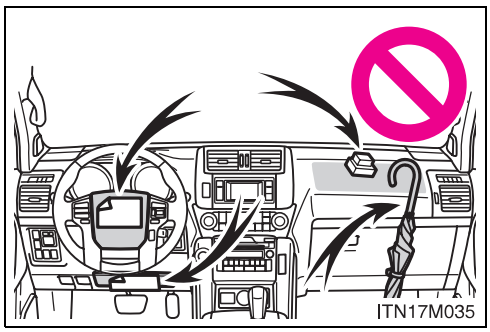

- Ön göğüs, direksiyon simidinin göbek kısmı ve gösterge panelinin alt kısmı gibi bölümlere eşya dayamayınız veya üzerlerine eşya koymayınız.
  SRS sürücü, yolcu ve diz hava yastıkları açıldığında, bu cisimler tehlikeli şekilde yolculara doğru fırlayabilir.

DİKKAT

SRS hava yastığı uyarıları

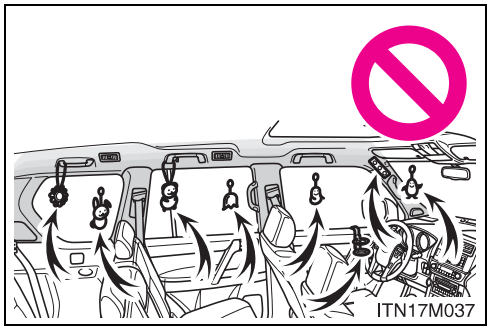

- Kapılar, ön cam, kapı camları, ön, orta veya arka direkler, tavan yan sacları ve tutunma kolu gibi bölümlere eşya dayamayınız veya üzerlerine eşya koymayınız.

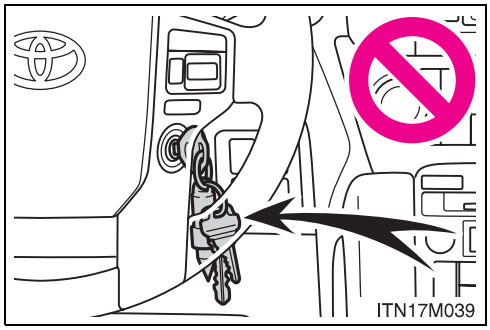

- **Akıllı giriş ve çalıştırma sistemine sahip olmayan araçlar**
  Kontak anahtarına ağır, keskin veya sert bir cisim takmayınız. Bu cisimler, SRS diz hava yastığının açılmasını kısıtlayabilir veya diz hava yastığının açılması durumunda sürücüye doğru fırlayabilir ve yaralanmalara sebep olabilir.

- Ceket kancalarına, elbise askısı ya da sert cisimler asmayınız. Bu gibi cisimler, hava yastığı açıldığında ciddi şekilde yaralanmalara ya da ölüme sebep olabilir.
- SRS diz hava yastığı ve çevresi üzerinde şeffaf vinil kaplama bulunuyorsa sökünüz.

DİKKAT

■ SRS hava yastığı uyarıları

- SRS yan hava yastıklarının açılacağı bölgeyi örtecek şekilde, koltuk kılıfı gibi koltuk aksesuarları kullanmayınız. Bu aksesuarlar, yan hava yastıklarının düzgün çalışmasını engelleyebilir. Bu tip aksesuarlar yan hava yastıklarının düzgün çalışmasını engelleyebilir, sistemi devre dışı bırakabilir veya yan hava yastıklarının ölüm ve ciddi yaralanmaya sebep olacak şekilde açılmasına sebep olabilir.
- SRS hava yastığı sistem parçalarının bulunduğu bölgelere vurmayınız veya güç uygulamayınız.
  Aksi takdirde, SRS hava yastığı arızasına sebep olabilirsiniz.
- SRS hava yastığının açılması durumunda, hava yastığının herhangi bir parçasına dokunmayınız, sıcak olabilir.
- SRS hava yastığı açıldıktan sonra soluk almakta zorlanıyorsanız, kapıyı veya camı açarak içeriye temiz havanın girmesini sağlayınız veya yeterince güvenli ise aracınızı terkediniz. Cilt tahrişlerini önlemek için mümkün olan en kısa sürede cildinizde kalan artıkları yıkayarak temizleyiniz.
- Direksiyon simidi göbeği veya ön, orta ve arka direkler gibi SRS hava yastıklarının bulunduğu bölümler hasar görmüş veya çatlamış ise bunların Toyota yetkili servisiniz tarafından değiştirilmesini sağlayınız.

DİKKAT

■ SRS hava yastığı sistem parçalarının tadilatı ve hurdaya atılması

Toyota bayisine danışmadan aşağıda belirtilenlerden herhangi birisini yapmayınız veya aracınızı hurdaya çıkarmayınız. SRS hava yastıkları arızalanabilir veya kazara patlayarak ciddi şekilde yaralanmalara veya ölüme sebep olabilir.

- SRS hava yastıklarının takılması, sökülmesi, parçalarına ayrılması ve tamiri
- Direksiyon simidinin, gösterge panelinin, ön göğsün, koltukların veya koltuk döşemelerinin, ön, orta ve arka direklerin veya tavan yan saclarının tamiri, tadilatı, sökülmesi veya yenisiyle değiştirilmesi
- Ön çamurluğun, ön tamponun veya yolcu bölümünün yan taraflarının tamiri veya tadilatı
- Aracınızın önüne kar küreyici, vinç gibi parçaların takılması
- Aracınızın süspansiyon sisteminde tadilat
- Aracınıza radyo frekanslı verici telsiz cihazı ve CD çalar takılması
- Fiziksel engelli bir kişi için aracınıza tadilat yapılması

Çocuk koltuğu sistemleri

Toyota, çocuk koltuğu sistemlerinin kullanılmasını şiddetle tavsiye etmektedir.

Önemli uyarılar

Araştırmalar, arka koltuğa bağlanmış bir çocuk koltuğunun, ön koltuğa bağlı çocuk koltuğuna göre daha yüksek güvenlik sağladığını göstermektedir.

- Çocuğun yaşına, bedenine ve aracınıza uygun bir çocuk koltuğu kullanınız.
- Çocuk koltuğunu, üreticisi tarafından verilen talimatlara uygun olarak bağlayınız.
  Bu kullanıcı el kitabında, çocuk koltuğu için genel bağlama talimatları verilmektedir.
  (→S. 189)
- Ülkemizdeki çocuk koltuğu sistemi ile ilgili yasalar çerçevesinde, çocuk koltuğu sisteminin değiştirilmesi ya da montajı hususunda Toyota yetkili servisinize başvurunuz.
- Toyota, “ECE No.44" yönetmeliğine uygun bir çocuk koltuğu kullanmanızı tavsiye etmektedir.

Çocuk koltuğu tipleri

ECE No.44 yönetmeliğine göre, çocuk koltuğu sistemleri 5 grupta sınıflandırılmaktadır.

Grup 0: 10 kg'dan az (0–9 ay)

Grup 0^+:13 kg'dan az (0–2 yaş)

Grup 1 9 - 18 kg arası (9 ay–4 yaş)

Grup II 15-25 kg arası (4–7 yaş)

Grup III: 22-36 kg arası (6-12 yaş)

Bu kullanıcı el kitabında, en yaygın olarak kullanılan, emniyet kemeri ile bağlanmış üç tip çocuk koltuğu sistemi açıklanmaktadır.

Bebek koltuğu

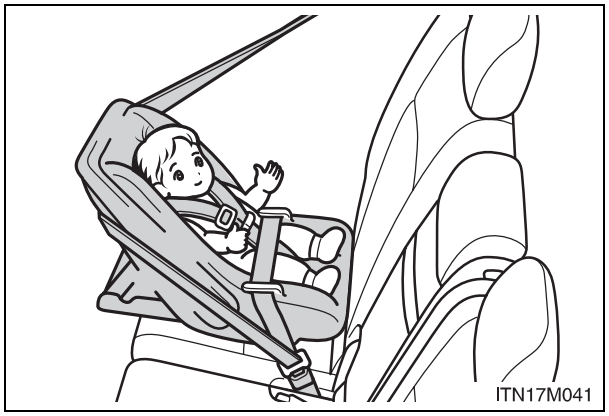

ECE No.44 yönetmeliğine uygun Grup 0 ve Grup 0 + koltuklar

Küçük çocuk koltuğu

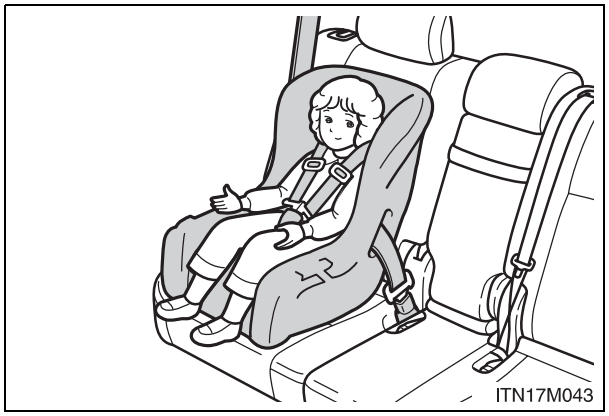

ECE No.44 yönetmeliğine uygun Grup 0+, ve Grup I koltuklar

Büyük çocuk koltuğu

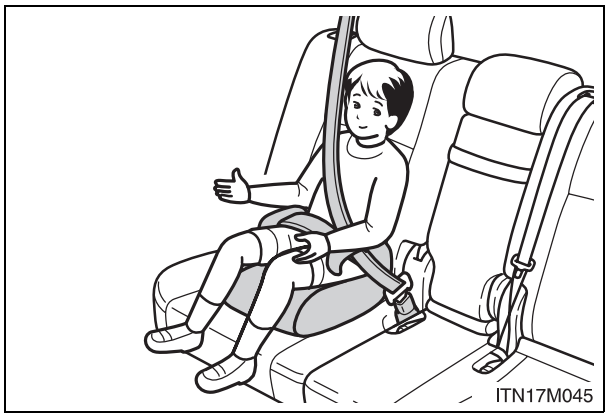

ECE No.44 yönetmeliğine uygun Grup II ve Grup III koltuklar

Çeşitli oturma pozisyonları için uygun çocuk koltuğu sistemi

Aşağıdaki tablo, çeşitli oturma pozisyonları için çocuk koltuğu sisteminizin uygunluğunu göstermektedir.

3 kapılı modeller

Oturma pozisyonu / Ağırlık grubu	Ön yolcu koltuğu			İkinci koltuk	
	Standart	Hava yastığı manuel iptal düğmesi			
		ON (açma)	OFF (kapama)	Yan koltuk	Orta koltuk
0 10 kg'dan az (0–9 ay)	X Asla oturtma yınız	X Asla oturtma yınız	U	U	U
0+ 13 kg'dan az (0–2 yaş)	X Asla oturtma yınız	X Asla oturtma yınız	U	U	U
I 9 - 18 kg arası (9 ay- 4 yaş)	Yüzü arkaya dönük — X Asla oturtmayı nız	Yüzü arkaya dönük — X Asla oturtmayı nız	U	U	U
	Yüzü öne dönük — UF*	Yüzü öne dönük — UF*			
II, III 15 - 36 kg arası (4 -12 yaş)	UF*	UF*	U	U	U

Tablodaki harflerin anlamları:

U: Bu ağırlık grubu için kullanım izinli uluslararası kategoriye uygun çocuk koltuğu sistemi

UF: Bu ağırlık grubu için kullanım izinli yüzü öne dönük uluslararası kategoriye uygun çocuk koltuğu sistemi

X: Bu ağırlık grubundaki çocuklar için uygun olmayan koltuk oturma pozisyonu

NOT:

*: Koltuk sırtlığını en dik konuma getiriniz.

Tabloda belirtilen çocuk koltuğu sistemi, AB dışında bulunmayabilir.

Tabloda açıklanan çocuk koltuğu sistemlerinin dışındaki çocuk koltukları da kullanılabilir fakat bu koltukların uygun olup olmadığı üretici firmanın açıklamaları ve ürünü satan kişiden alınacak bilgilerle teyit edilmelidir.

5 kapılı modeller

Oturma pozisyonu / Ağırlık grubu	Ön yolcu koltuğu			İkinci koltuk		Üçüncü koltuk (bazı model-lerde)
	Standart	Hava yastığı manuel iptal düğmesi				
		ON (açma)	OFF (kapama)	Yan koltuk	Orta koltuk	
0 10 kg'dan az (0-9 ay)	X Asla oturtm ayınız	X Asla oturtm ayınız	U	U	L1	L1
0^+ 13 kg'dan az (0 -2 yaş)	X Asla oturtm ayınız	X Asla oturtm ayınız	U	U	L1	L1
I 9 - 18 kg arası (9 ay-4 yaş)	Yüzü arkaya dönük — X Asla oturtma yınız	Yüzü arkaya dönük — X Asla oturtma yınız	U	U	L2*2	L2*3
	Yüzü öne dönük — UF*1	Yüzü öne dönük — UF*1				
II, III 15 - 36 kg arası (4 -12 yaş)	UF*1	UF*1	U	U	L3*2	L3*4

Tablodaki harflerin anlamları:

U: Bu ağırlık grubu için kullanım izinli uluslararası kategoriye uygun çocuk koltuğu sistemi

UF: Bu ağırlık grubu için kullanım izinli yüzü öne dönük uluslararası kategoriye uygun çocuk koltuğu sistemi

L1: Bu ağırlık grubu için kullanım izinli "TOYOTA BABY SAFE" (0-13 kg arası)" kategoriye uygun çocuk oturma sistemi

L2: Bu ağırlık grubu için kullanım izinli "TOYOTA DUO" (ISOFIX olmayan, 9-18 kg arası)" kategoriye uygun çocuk oturma sistemi

L3: Bu ağırlık grubu için kullanım izinli "TOYOTA KID (15-36 kg arası)" kategoriye uygun çocuk oturma sistemi

X: Bu ağırlık grubundaki çocuklar için uygun olmayan koltuk oturma pozisyonu

NOT:

*1: Çocuk koltuğu sistemini bu konumda kullanmanız gerekiyorsa, koltuk arkalığını en dik konuma ayarlayınız.

*2: Çocuk koltuğu sistemini bu konumda kullanmanız gerekiyorsa, baş dayamalarını en alt konuma getiriniz.

*3: Çocuk koltuğu sistemini bu konumda kullanmanız gerekiyorsa, baş dayamalarını en üst konuma getiriniz. (üçüncü manual koltuklu araçlar)

*4: Çocuk koltuğu sistemini bu konumda kullanmanız gerekiyorsa, baş dayamalarını çıkarınız. (üçüncü manual koltuklu araçlar)

Tabloda belirtilen çocuk koltuğu sistemi, AB dışında bulunmayabilir.

Tabloda açıklanan çocuk koltuğu sistemlerinin dışındaki çocuk koltukları da kullanılabilir fakat bu koltukların uygun olup olmadığı üretici firmanın açıklamaları ve ürünü satan kişiden alınacak bilgilerle teyit edilmelidir.

Çeşitli oturma pozisyonları için uygun çocuk koltuğu sistemi (ISOFIX sabit bağlama sistemiyle bağlama)

Aşağıdaki tablo, çeşitli oturma pozisyonları için çocuk koltuğu sisteminizin uygunluğunu göstermektedir.

Ağırlık grubu	Boyut sınıfı	Bağlama	Araç ISOFIX pozisyonları
			İkinci koltuk
			Yan koltuk
Taşınabilir bebek yatağı	F	ISO/L1	X
	G	ISO/L2	X
		(1)	X
0 10 kg'dan az (0-9 ay)	E	ISO/R1	X
		(1)	X
0^+ 13 kg'dan az (0 -2 yaş)	E	ISO/R1	X
	D	ISO/R2	X
	C	ISO/R3	X
		(1)	X
I 9 - 18 kg arası (9 ay -4 yaş)	D	ISO/R2	X
	C	ISO/R3	X
	B	ISO/F2	IUF
	B1	ISO/F2X	IUF
	A	ISO/F3	IUF
		(1)	X
II, III 15 - 36 kg arası (4 -12 yaş)		(1)	X

(1)ISO/XX boyut sınıfı (A-G arası) bulunmayan çocuk koltuğu sistemlerinde, uygun ağırlık grubu için imalatçı aracın her pozisyon için tavsiye edilen özel ISOFIX çocuk koltuğu sistemini belirtmelidir.

Tablodaki harflerin anlamları:

IUF:Bu ağırlık grubu için kullanım izinli ISOFIX yüzü öne dönük uluslararası kategoriye uygun çocuk koltuğu sistemi

X: Bu ağırlık grubu ve/veya boyut sınıfındaki ISOFIX çocuk koltuğu sistemleri için uygun olmayan ISOFIX pozisyonu

Tabloda belirtilen çocuk koltuğu sistemi, AB dışında bulunmayabilir.

Tabloda açıklanan çocuk koltuğu sistemlerinin dışındaki çocuk koltukları da kullanılabilir. Ancak bu koltukların uygunluğu, üretici firmadan ve ürünü satan kişiden alınacak bilgilerle teyid edilmelidir.

Çocuk koltuğu sisteminin ön yolcu koltuğunda ya da ikinci sıra koltukta (3 sıra manual/elektrikli koltuklu 5 kapılı modeller) kullanılması durumunda

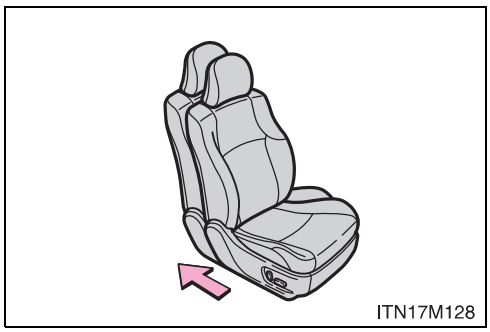

Çocuk koltuğunu kullanmak zorunda kaldığınızda, koltuk minderini en arka konuma ayarlayınız..

Uygun çocuk koltuğu sisteminin seçimi

- Yeteri kadar büyüyüp gerektiği şekilde aracın emniyet kemerini takabilene kadar, çocuk için uygun bir çocuk koltuğu sistemi kullanılmalıdır.
- Eğer çocuk, çocuk koltuğunu kullanamayacak kadar büyükse, çocuğu arka koltukta ve emniyet kemeri takılı olarak oturtunuz. (→S. 118)

DİKKAT

■ **Çocuk koltuğu sisteminin kullanımı**

Araç için uygun çocuk koltuğu sisteminin kullanılmaması, bebek ya da çocuğun güvenliğini sağlayamayabilir. Ani frenleme, ani dönüş veya kaza durumunda ciddi şekilde yaralanmalara veya ölüme sebep olabilir.

■ **Çocuk koltuğu uyarıları**

- Ani frenleme veya kaza durumunda en etkin koruma için, yaşına ve kilosuna bağlı olarak, çocuklar emniyet kemeri veya çocuk koltuğu kullanılarak güvenceye alınmalıdır. Çocuğu kollarınız arasında tutmak yeterli bir emniyet sağlamaz. Kaza durumunda, çocuk ön cama çarpabilir ya da sizinle ön cam arasında ezilebilir.
- Toyota, çocuğun yaşına uygun bir çocuk koltuğunun, arka koltuğa bağlanarak kullanılmasını şiddetle tavsiye etmektedir. Kaza istatistikleri, çocukların arka koltukta düzgün şekilde güvenceye alınmasının, ön koltuğa göre daha yüksek güvenlik sağladığını göstermektedir.
- Hava yastığı manuel iptal düğmesi AÇIK (ON) konumundayken asla yüzü arkaya dönük tip çocuk koltuğu sistemini ön koltuğa bağlamayınız. (→S. 204)
  Kaza durumunda, ön yolcu hava yastığının açılmasıyla ortaya çıkan darbe, çocuğun ciddi şekilde yaralanmasına veya ölümüne sebep olabilir.
- Ön koltuğa yerleştirilecek çocuk koltuğu sitemi, yüzü öne dönük tipte ve ancak zorunlu hallerde kullanılmalıdır. SRS ön yolcu hava yastığı oldukça büyük bir hız ve kuvvetle açılır. Bu sebeple her zaman ön yolcu koltuğunu mümkün olduğunca geriye itiniz. Aksi takdirde, çocuğun ciddi şekilde yaralanmasına veya ölümüne sebep olabilir.

DİKKAT

■ **Çocuk koltuğu uyarıları**

- Çocuğunuzun başını veya gövdesini, kapıya veya SRS yan ve SRS perde hava yastıklarının bulunduğu koltuğun yan tarafına, ön, orta ve arka direklere ya da tavan yan saclarına dayamasına, çocuk koltuğunda oturuyor olsa bile, izin vermeyiniz. SRS yan ve perde hava yastıkları açılmaları halinde tehlikeli olabilir. Ortaya çıkan darbe çocuğun ciddi şekilde yaralanmasına veya ölümüne sebep olabilir.
- Çocuk koltuğunun, üreticisinin tüm bağlama talimatlarına uygun olarak monte edildiğinden ve emniyete alındığından emin olunuz. Çocuk koltuğunun düzgün ve güvenli şekilde bağlanmaması, ani frenleme, ani dönüş veya kaza durumunda çocuğun ciddi şekilde yaralanmasına veya ölümüne sebep olabilir.

■ **Kilitleme fonksiyonlu çocuk koltuğu kemeri uyarıları**

Çocuğun, çocuk koltuğu kilitleme fonksiyonlu kemer ile oynamasına izin vermeyiniz. Kemer çocuğun boynu etrafında bükülmüş ise, boğulmaya ya da ölüme sebep olabilecek ciddi yaralanmalara neden olabileceğinden kemeri çekmeyiniz.
Kemer tokasının çıkarılamadığı durumlarda, makas kullanarak kemeri kesiniz.

■ **Çocuk koltuğu sistemi kullanılmadığında**

- Çocuk koltuğu sistemi kullanılmasa bile, sıkıca koltuğa bağlayınız. Çocuk koltuğu sistemi bağlı değilken araç içerisinde bulundurmayınız.
- Çocuk koltuğu sistemini ayırmanız gerekiyorsa, araçtan çıkarınız ya da bagaja koyunuz. Bu ani bir duruş, ani dönüş ya da kaza halinde, çocuk koltuğunun yolculara zarar vermesini engeller.

Çocuk koltuklarının bağlanması

Çocuk koltuğu sistemi üreticisinin talimatlarına uyunuz. Çocuk koltuklarını, emniyet kemerini veya ISOFIX çocuk koltuğu sabit bağlantı sistemini kullanarak koltuklara sıkıca bağlayınız. Çocuk koltuğunu bağlarken üst bağlama kayışını takınız.

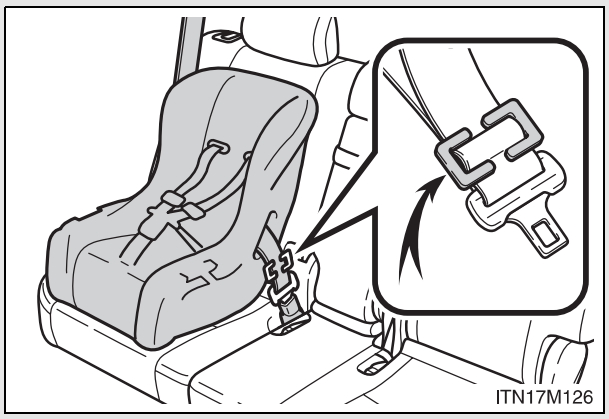

Emniyet kemeri (ELR kemerinde kilitleme klipsine ihtiyaç vardır)

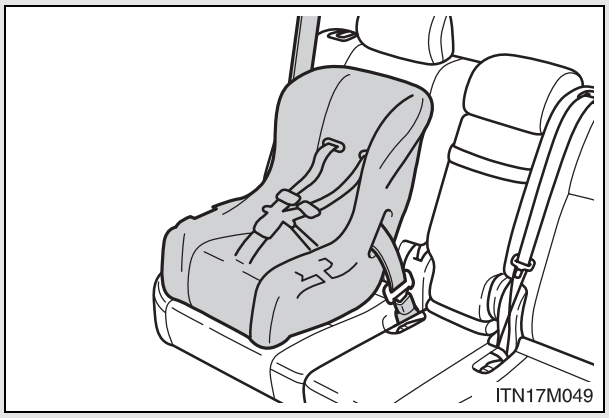

Ukrayna, Kazakistan, Azerbaycan ve Gürcistan için: Çocuk koltuğu kilitleme mekanizmalı emniyet kemerleri (ikinci sıra dış koltuk ALR/ELR emniyet kemerleri)

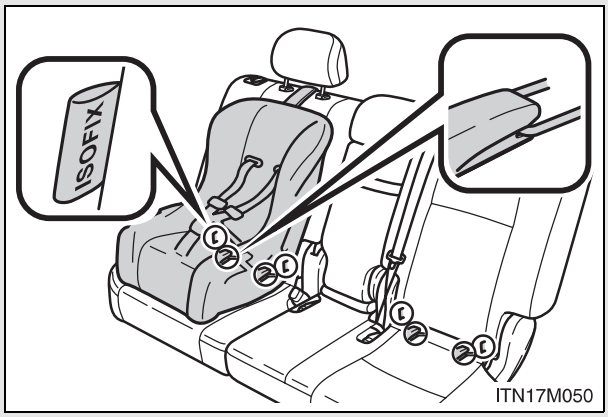

ISOFIX sabit bağlantı sistemi (ISOFIX çocuk koltuğu sistemi)

Dıştaki ikinci koltuklar için daha alçakta bulunan bağlantılar sağlanmıştır. (Koltuklardaki etiketler bu bağlantı yerlerini göstermektedir.)

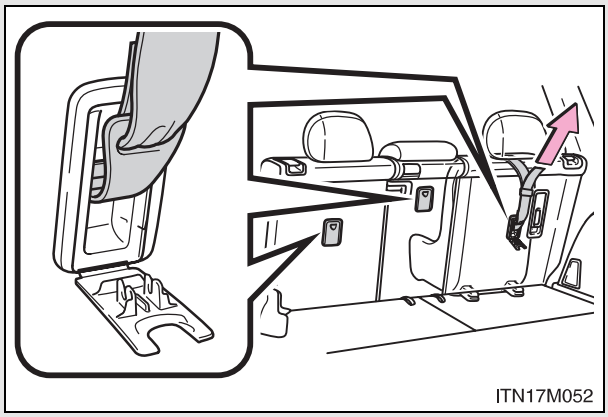

Bağlantı braketi (üst bağlama kayışı)

Tüm ikinci koltuklar için bağlantı braketi bulunmaktadır.

Çocuk koltuklarının emniyet kemeri kullanılarak bağlanması (çocuk koltuğu kilitleme fonksiyonlu kemer)

■ Yüzü arkaya dönük— bebek/küçük çocuk koltuğu

3 kapılı modeller

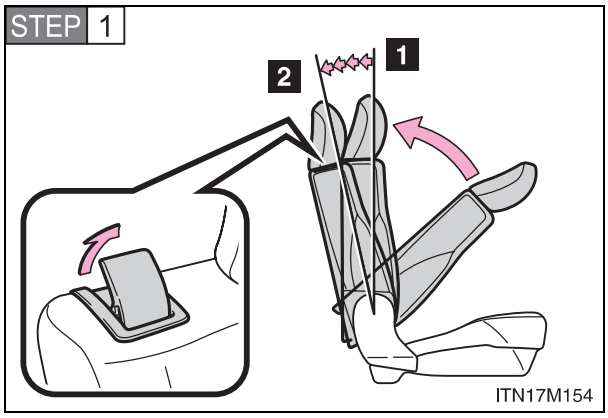

1 1. kilit konumu

2 5. kilit konumu

Koltuk sırtlığını öne doğru katlayınız ve daha sonra birinci kilit kısmına geri getiriniz (en dik konum.) Koltuk sırtlığını 5. kilit konumuna ayarlayınız.

5 kapılı modeller

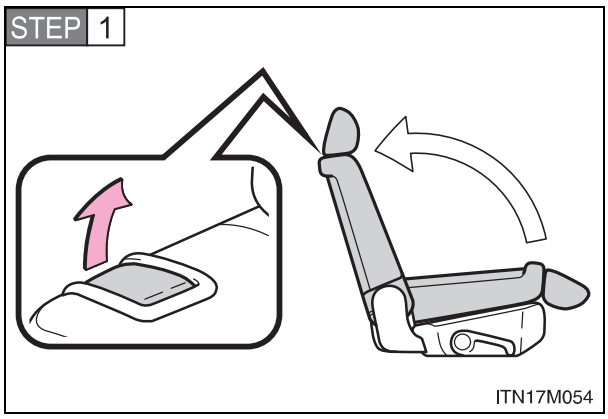

Koltuk sırtlığını öne doğru katlayınız Daha sonra koltuk arkalığını kaldırınız ve birinci kilitleme konumunda sabitleyiniz (en dik konum). (→S. 93)

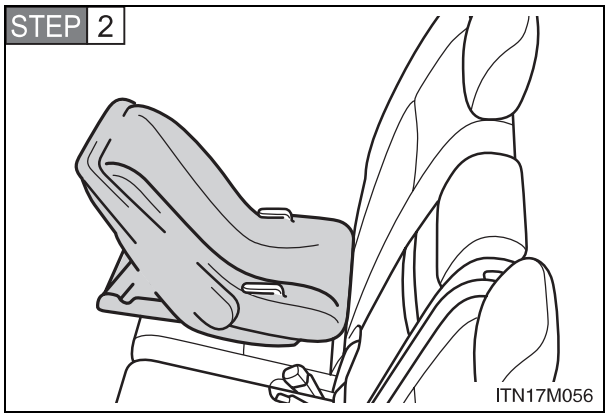

Çocuk koltuğu sistemini ikinci sıra koltuğa, ön tarafı aracınızın arkasına bakacak şekilde yerleştiriniz.

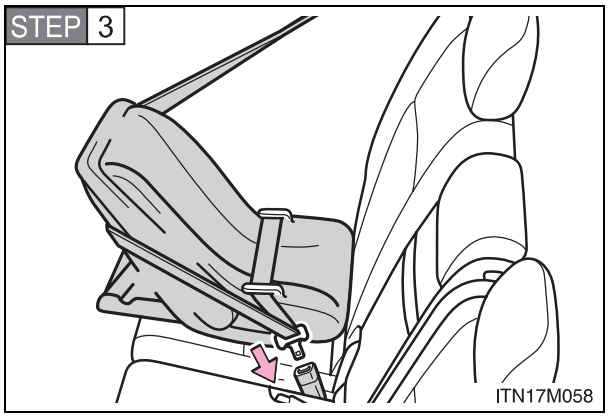

Emniyet kemerini çocuk koltuğu sisteminden geçiriniz ve dili tokaya takınız. Emniyet kemerinin kıvrılmadığından emin olunuz.

■ Yüzü öne dönük — küçük çocuk koltuğu

3 kapılı modeller

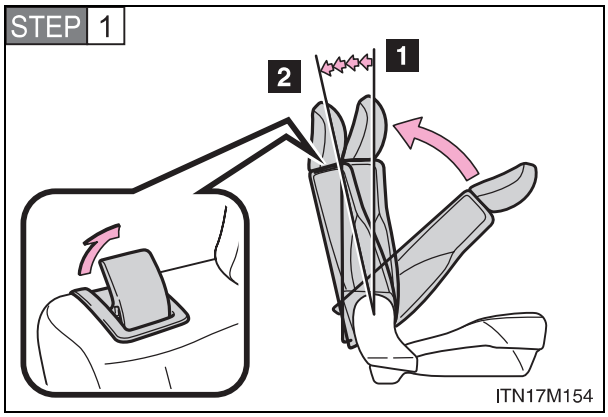

1 1. kilit konumu

2 5. kilit konumu

Koltuk sırtlığını öne doğru katlayınız ve daha sonra birinci kilit kısmına geri getiriniz (en dik konum.) Koltuk sırtlığını 5. kilit konumuna ayarlayınız.

5 kapılı modeller

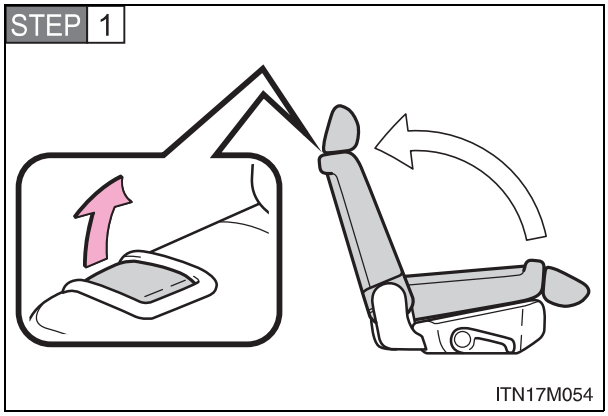

Koltuk sırtlığını öne doğru katlayınız Daha sonra koltuk arkalığını kaldırınız ve birinci kilitleme konumunda sabitleyiniz (en dik konum). (→S. 93)

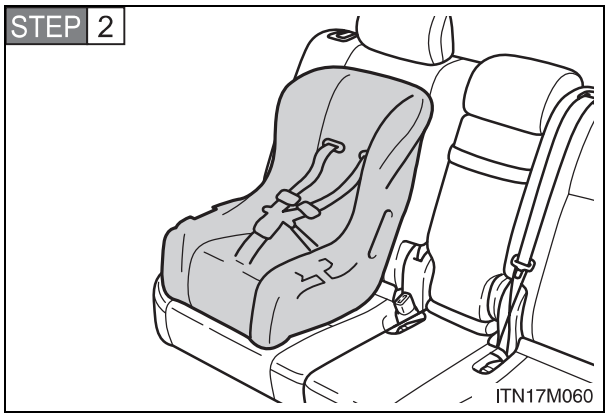

Çocuk koltuğu sistemini koltuğa, ön tarafı aracınızın önüne bakacak şekilde yerleştiriniz.

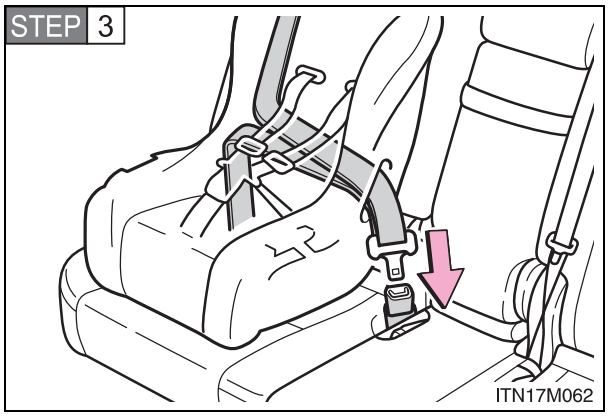

Emniyet kemerini çocuk koltuğu sisteminden geçiriniz ve dili tokaya takınız. Emniyet kemerinin kıvrılmadığından emin olunuz.

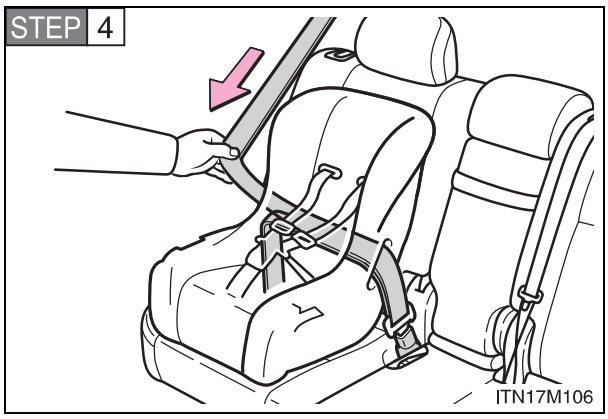

Kilitlenme özelliğini kullanmak üzere emniyet kemerini sonuna kadar çekip uzatınız. Kilitli konumunda iken, kemer uzatılamaz.

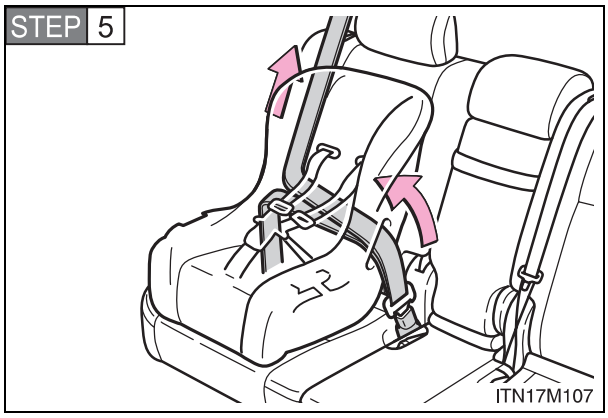

Çocuk koltuğu sistemini ikinci sıra koltuğa doğru iterken omuz kemerinin, çocuk koltuğu sistemini düzgün ve güvenli bir şekilde yerleşene kadar geri toplamasını sağlayınız.

Herhangi bir serbestlik kalmayacak şekilde geri toplandıktan sonra omuz kemerinin çekerek uzamadığını kontrol ediniz.

■ Büyük çocuk koltuğu

3 kapılı modeller

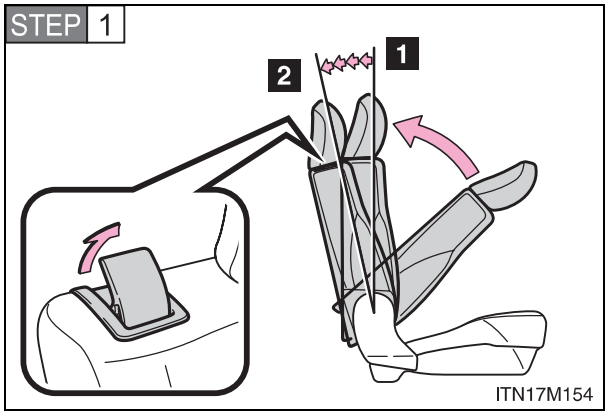

1 1. kilit konumu

2 5. kilit konumu

Koltuk sırtlığını öne doğru katlayınız ve daha sonra birinci kilit kısmına geri getiriniz (en dik konum.) Koltuk sırtlığını 5. kilit konumuna ayarlayınız.

5 kapılı modeller

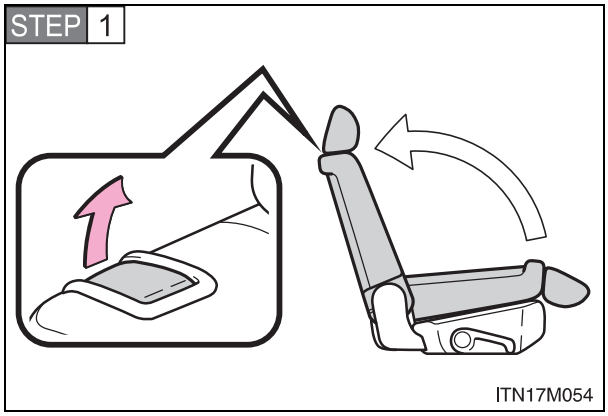

Koltuk sırtlığını öne doğru katlayınız. Daha sonra koltuk arkalığını kaldırınız ve birinci kilitleme konumunda sabitleyiniz (en dik konum).

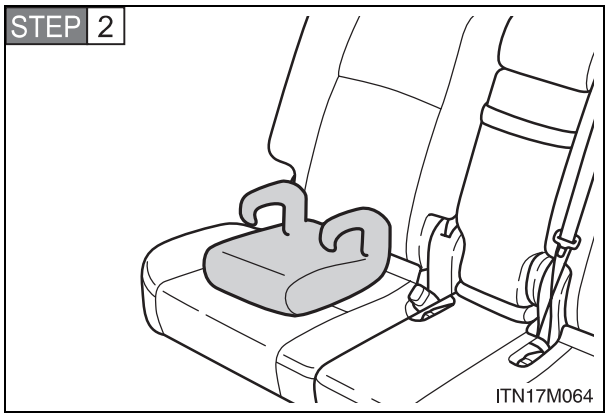

Çocuk koltuğu sistemini koltuğa, ön tarafı aracınızın önüne bakacak şekilde yerleştiriniz.

Çocuğu, çocuk koltuğuna oturtunuz. Emniyet kemerini üreticinin talimatlarına uygun şekilde çocuk koltuğu sistemine bağlayınız ve dili tokaya takınız. Emniyet kemerinin kıvrılmadığından emin olunuz.

Omuz kemerinin çocuğun omzuna düzgün yerleştirildiğini ve bel kemerinin mümkün olduğunca aşağıdan bağlandığını kontrol ediniz.
(→S. 118)

Emniyet kemeriyle bağlanan çocuk koltuğunun çıkarılması

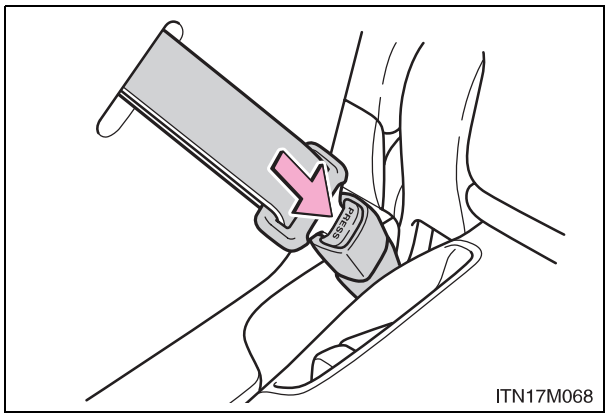

Kilit açma düğmesine basınız ve emniyet kemerinin tamamen geri toplanmasını sağlayınız.

ISOFIX sabit bağlantı sistemiyle bağlama (ISOFIX çocuk koltuğu sistemi)

3 kapılı modeller

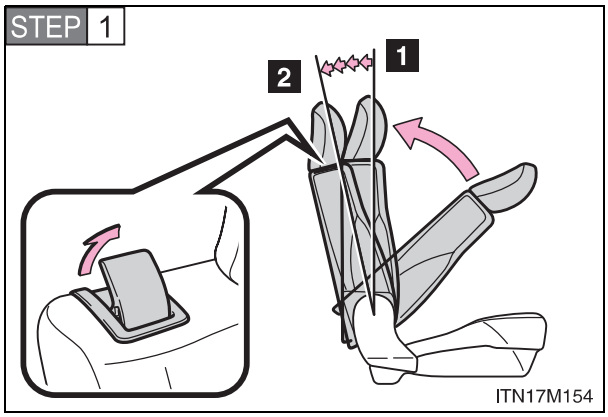

1 1. kilit konumu

2 5. kilit konumu

Koltuk sırtlığını öne doğru katlayınız ve daha sonra birinci kilit kısmına geri getiriniz (en dik konum.) Koltuk sırtlığını 5. kilit konumuna ayarlayınız.

5 kapılı modeller

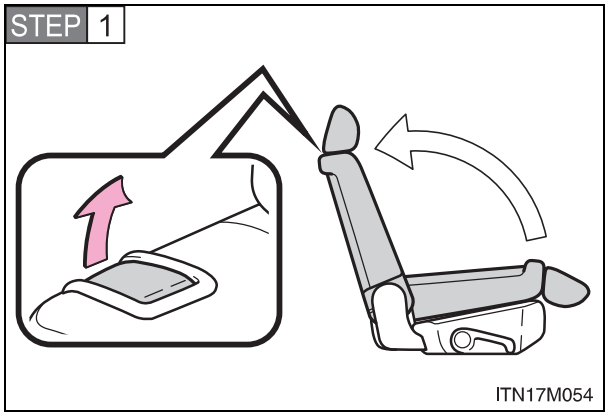

Koltuk sırtlığını öne doğru katlayınız Daha sonra koltuk arkalığını kaldırınız ve birinci kilitleme konumunda sabitleyiniz (en dik konum).

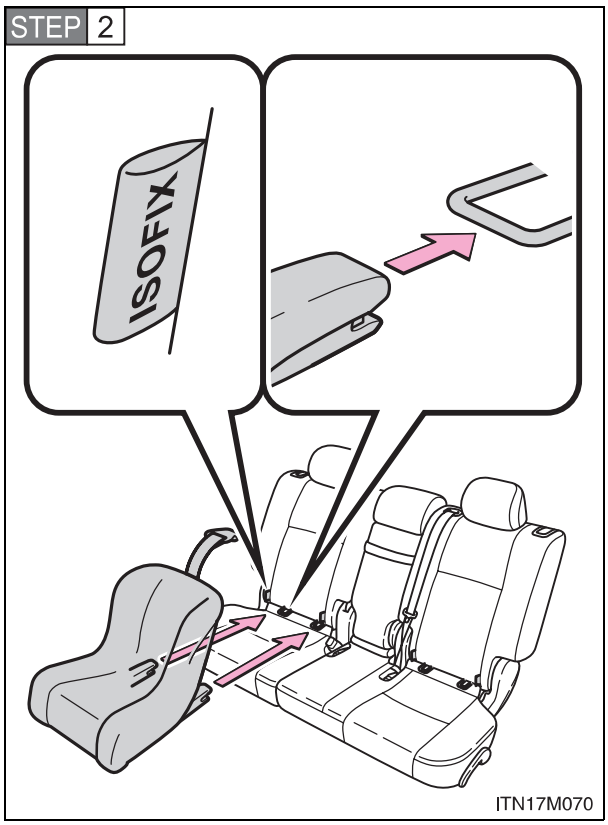

Döşemeyi sıyırınız (3 kapılı modeller ve üçüncü sıra elektrikli/manual koltuklu 5 kapılı araçlar) ve tokaları bağlantı parçalarına tutturunuz.

Çocuk koltuğunun üst bağlama kayışı bulunuyorsa, bağlantı yerine tutturulmalıdır.

Üst bağlama kayışı bulunan çocuk koltuğu sistemleri

STEP 1 Çocuk koltuğunu, emniyet kemeri veya ISOFIX sabit bağlantı sistemiyle bağlayınız ve aşağıda belirtilenleri uygulayınız.

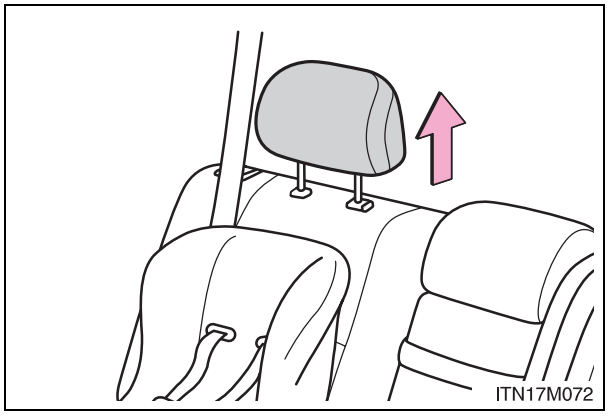

Baş dayamasını en üst konuma getiriniz.

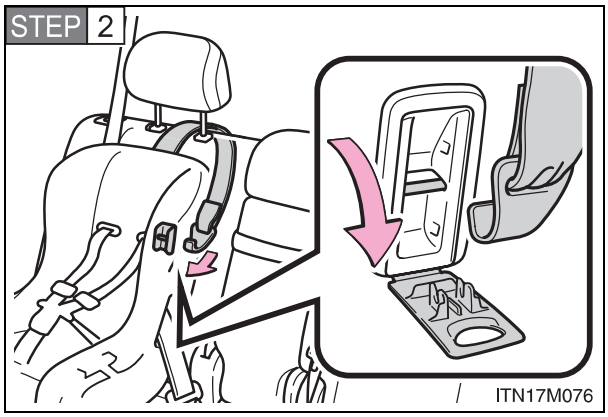

Bağlantı braketi kapağını çıkarınız. Kancayı bağlantı braketine bağlayınız ve üst bağlama kayışını sıkınız.

Üst bağlama kayışının düzgün ve güvenli bir şekilde bağlandığından emin olunuz.

■ Çocuk koltuğu sisteminin ELR tip kemer bulunan koltukta kullanılması durumunda

(→S. 189)

Çocuk koltuğu sistemini bağlamak için kilitleme klipsi gerekmektedir. Çocuk koltuğu sistemi üreticisinin talimatlarını uygulayınız. Eğer çocuk koltuğunuz kilitleme klipsi ile beraber verilmemişse, Toyota yetkili servisinizden kilitleme klipsini satın alabilirsiniz.

Çocuk koltuğu için kilitleme klipsi
(Parça No. 73119-22010)

DİKKAT

Büyük çocuk koltuğu bağlarken

ALR kilitleme konumuna girmemesi için omuz kemerini tamamen çekmeyiniz. ALR modu kemerin sadece sıkılaşmasına neden olur. Bu çocukta yaralanmaya veya rahatsızlığa sebep olabilir. (→S. 121)

Çocuk koltuğu sistemi bağlarken

Çocuk koltuğu sistemi montaj el kitabında yer alan talimatları uygulayınız ve çocuk koltuğu sistemini düzgün ve güvenli bir şekilde sabitleyiniz.
Çocuk koltuğu sistemi doğru şekilde bağlanmazsa, ani frenleme, ani dönüş veya kaza durumunda çocuk ya da yolcular ciddi şekilde yaralanabilir veya ölebilirler.

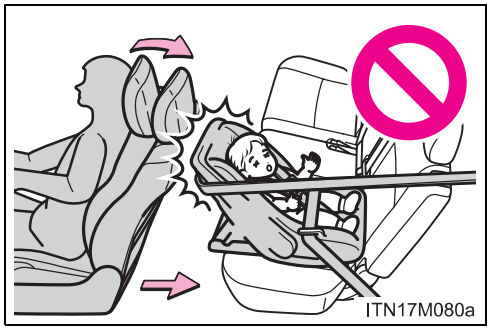

- Sürücü koltuğu, çocuk koltuğuna temas ediyorsa ve sistemin düzgün şekilde bağlanmasını engelliyorsa, sistemi sürücü koltuğunun hizasında olmayan ikinci yan koltuğa bağlayınız.
- Ön yolcu koltuğunu çocuk koltuğu sistemine temas etmeyecek şekilde ayarlayınız.
- Çocuk koltuğu üçüncü sıra koltuklarına bağlandığında, ikinci sıra koltuklarına temas etmemelidir.

DİKKAT

■ **Çocuk koltuğu sistemi bağlarken**

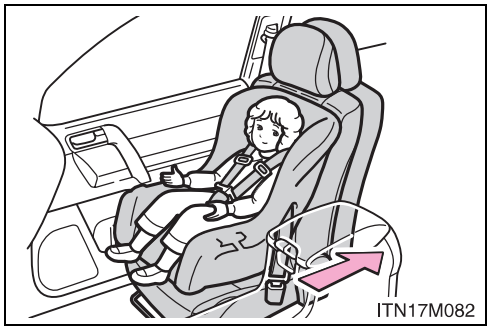

- **Hava yastığı manuel iptal düğmesi olmayan araçlar**
  Yüzü öne dönük çocuk koltuğu sistemini, sadece zorunlu durumlarda ön koltuğa bağlayınız.
- Yüzü öne dönük küçük çocuk koltuğunu ön yolcu koltuğuna bağlarken, koltuğu mümkün olduğunca geriye itiniz.
  Bunlara uyulmaması, hava yastıklarının açılması durumunda ciddi şekilde yaralanmalara veya ölüme sebep olabilir.

DİKKAT

Çocuk koltuğu sistemi bağlarken

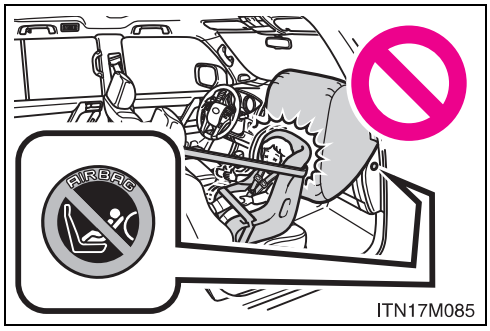

Hava yastığı manuel iptal düğmesi olmayan araçlar

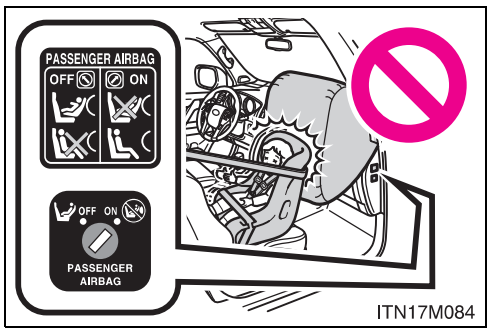

Hava yastığı manuel iptal düğmesi olan araçlar

- **Hava yastığı manuel iptal düğmesi olmayan araçlar**
  Asla yüzü arkaya dönük bir tip çocuk koltuğunu ön yolcu koltuğuna takarak kullanmayınız.

  Hava yastığı manuel iptal düğmesi olan araçlar
  Hava yastığı manuel iptal düğmesi açık (ON) konumundayken asla yüzü arkaya dönük tip çocuk koltuğu sistemini ön koltuğa bağlayarak kullanmayınız. (→S. 204)

  Kaza durumunda, ön yolcu hava yastığının açılmasıyla ortaya çıkan darbe, çocuğun ciddi şekilde yaralanmasına veya ölümüne sebep olabilir.
- Gösterge panelinin yolcu tarafında, ön yolcu koltuğuna yüzü arkaya dönük çocuk koltuğu sistemi bağlanmaması gerektiğini hatırlatan bir uyarı etiketi bulunmaktadır.

DİKKAT

■ Çocuk koltuğu sistemi bağlarken

- Ülkemizdeki çocuk koltuğu sistemi ile ilgili yasalar çerçevesinde, çocuk koltuğu sisteminin değiştirilmesi ya da montajı hususunda Toyota yetkili servisinize başvurunuz.
- İkinci orta koltuğa çocuk koltuğu sistemi bağlarken, bitişik koltuk minderlerini ayni hizaya (üçüncü sıra manual/elektrikli koltuklu araçlar) ve koltuk arkalıklarını aynı açıya ayarlayınız. Koltuk arkalıkları aynı açıda ayarlanmış olmalıdır. Aksi takdirde, çocuk koltuğu güvenli biçimde bağlanamaz ve kaza durumunda ciddi yaralanmalara ya da ölüme sebep olabilir.
- Büyük çocuk koltuğu kullanıyorken, her zaman omuz kemerinin çocuğun omzunu ortalayacak şekilde bağlandığından emin olunuz. Kemer çocuğun boynundan uzak olmalı, ancak omzundan da aşağı düşmemelidir. Bunlara uyulmaması, ani frenleme, ani dönüş veya kaza durumunda ciddi şekilde yaralanmalara veya ölüme sebep olabilir.
- Kemerin ve askının sabitlenmiş olduğundan ve kemerin kıvrılmadığından emin olunuz.
- Sıkıca yerine tespit edildiğini kontrol etmek üzere çocuk koltuğunu öne-arkaya-yanlara doğru çekip itiniz.
- Çocuk koltuğu sistemi güvenli bir şekilde yerine tespit edildikten sonra asla koltuğu ayarlamayınız.
- Çocuk koltuğunu, üreticisi tarafından verilen talimatlara uygun olarak bağlayınız.

DİKKAT

Çocuk koltuğu sisteminin bağlantı çubuklarına düzgün bağlanması

- Bağlantı çubuklarını kullanırken çubukların civarında yabancı cisimlerin olmadığına ve emniyet kemerinin çocuk koltuğu sistemine sıkışmadığına emin olunuz. Çocuk koltuğunun düzgün ve güvenli bir şekilde bağlandığına emin olunuz. Çocuk koltuğunun düzgün bağlanmaması, ani frenleme, ani dönüş veya kaza durumunda çocuğun ya da yolcuların ciddi şekilde yaralanmasına veya ölümüne sebep olabilir.

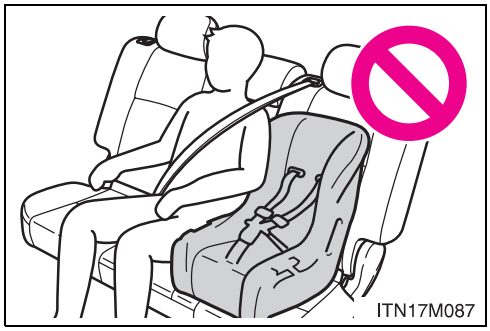

- Çocuk koltuğu sistemi sol tarafa (soldan direksiyonlu araçlar) ya da sağ tarafa (sağdan direksiyonlu araçlar), takıldığı zaman orta koltuğa kimseyi oturtmayınız.
  Emniyet kemeri fazla sıkı ya da gevşek olabilir ve düzgün çalışmayabilir ve ani frenleme, ani dönüş ve çarpışmalarda ciddi yaralanmalara veya ölüme sebep olabilir.

Hava yastığı manual iptal sistemi*

Bu sistem ön yolcu hava yastığını iptal eder.
Hava yastığını sadece ön yolcu koltuğuna çocuk koltuğu sistemi bağladığınız takdirde devredışı bırakınız.

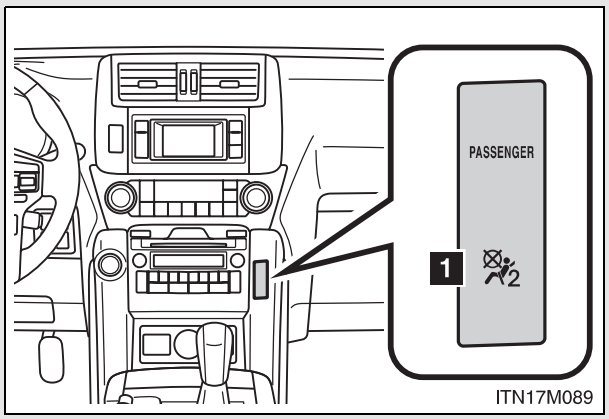

1 Hava yastığı devre dışı göstergesi

Motor çalıştırma düğmesi KONTAK AÇIK konumunda iken bu uyarı ışığı yanar.

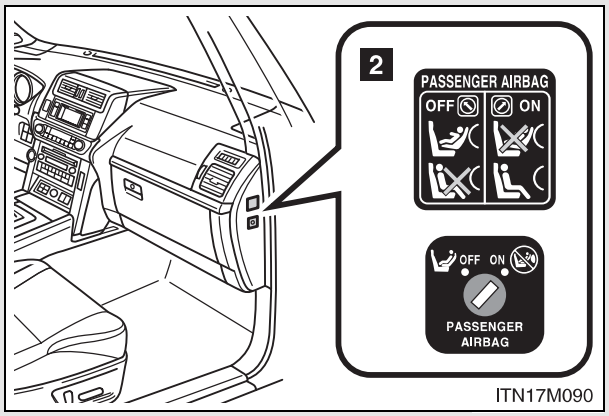

2 Hava yastığı manual iptal düğmesi

*: Bazı modellerde

Ön yolcu koltuğu hava yastığının iptal edilmesi

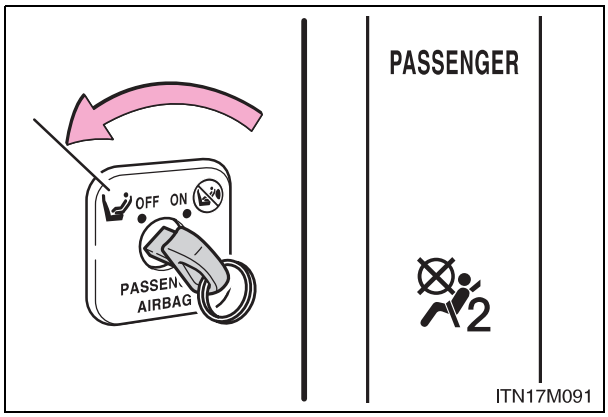

Mekanik anahtarı yuvaya yerleştiriniz ve kapalı (OFF) konumuna getiriniz.

Bu uyarı ışığı yanar (sadece motor çalıştırma düğmesi KONTAK AÇIK konumunda iken).

Hava yastığı devre dışı göstergesi

Aşağıdaki durumlardan biri meydana geldiğinde, sistemde arıza olması muhtemeldir. Aracınızı Toyota Yetkili Servisinize kontrol ettiriniz.

- Hava yastığı manuel iptal düğmesi kapalı konuma getirildiğinde uyarı ışığı yanmaz.
- Hava yastığı manual iptal düğmesi açık konuma getirildiğinde uyarı ışığı sönmez.

DİKKAT

■ **Çocuk koltuğu sistemi bağlarken**

Güvenlik sebebiyle, çocuk koltuğu sistemini her zaman arka koltuğa bağlayınız. Arka koltuğun uygun olmaması durumunda, hava yastığı manuel iptal sisteminin KAPALI (OFF) konumuna alınması şartıyla ön yolcu koltuğu kullanılabilir.
Hava yastığı manual iptal sistemi açık (ON) konumunda bırakılırsa, hava yastığının patlamasıyla ortaya çıkan darbe çocuğun ciddi şekilde yaralanmasına veya ölümüne sebep olabilir.

■ **Ön yolcu koltuğuna çocuk koltuğu sistemi bağlı değilse**

Hava yastığı manuel iptal sisteminin AÇIK “ON” konumuna getirildiğinden emin olunuz.
Kapalı (OFF) konumunda bırakılırsa, kaza durumunda hava yastığının açılmaması ciddi şekilde yaralanmalara veya ölüme sebep olabilir.

2-1. Sürüş talimatları

Aracın kullanılması 210
Motor çalıştırma düğmesi (Akıllı giriş ve çalıştırma sitemine sahip araçlar) .. 227
Motor çalıştırma düğmesi (Akıllı giriş ve çalıştırma sistemine sahip araçlar) 231
Otomatik şanzıman..... 241
Düz şanzıman 250
Sinyal kolu 255
Park freni..... 256
Korna 257

When driving 2

2-2. Gösterge paneli

Göstergeler ve sayaçlar... 258

Gösterge ve uyarı ışıkları 262

Araç bilgi ekranı (Optitron göstergeli olmayan) 268

Araç bilgi ekranı (Optitron göstergeli)..... 274

Araç bilgi ekranı (Aksesuar göstergeleri). 284

2-3. Işıkların ve sileceklerin çalışması

Far anahtarı..... 292

Sis farı anahtarı..... 304

Ön cam silecekleri ve yıkayıcıları 306

Arka cam silecek ve yıkayıcısı..... 312

Far yıkama anahtarı 314

2-4. Diğer sürüş sistemlerinin kullanılması

Sabit hız kontrol sistemi.. 316

Dinamik radar sabit hız kontrol sistemi..... 320

Toyota park destek sensörü 335

Geri görüntüleme sistemi (Aksesuar göstergeli araçlar) 346

Geniş görüşlü ön ve yan monitör (Aksesuar göstergeli araçlar) 351

Sürüş destek sistemleri... 363

PCS (Çarpma Öncesi Güvenlik Sistemi) 370

Dizel Partikül Filtre sistemi (sadece dizel motor)..... 379

2-5. Sürüş talimatları

Yük ve eşya taşınması..... 382

Kış şartlarında araç kullanım ipuçları 386

Römork çekerken 390

"Dört tekerden çekiş sistemi gibi arazi sürüşü ile ilgili sistemler hakkında detaylı bilgi için "Arazi sürüşü kullanıcı kitabı" 'na bakınız.

Güvenli sürüş için aşağıdaki talimatlara uyunuz:

■ Aracın çalıştırılması

→S. 227, 231

■ Sürüş

Otomatik şanzıman

STEP 1 Fren pedalına basarak vites kolunu D konumuna getiriniz. (→S. 241)

STEP 2 Park frenini indiriniz. (→S. 256)

STEP 3 Yavaşça fren pedalını bırakınız ve aracı hareket ettirmek için gaz pedalına basınız.

Düz şanzıman

STEP 1 Debriyaj pedalına sonuna kadar basarak aracı 1. vitese alınız.
(→S. 250)

STEP 2 Park frenini indiriniz. (→S. 256)

STEP 3 Yavaşça debriyaj pedalını bırakınız. Aracı hareket ettirmek için, aynı anda gaz pedalına yavaşça basınız.

■ Durdurma

Otomatik şanzıman

STEP 1 Vites kolu D konumundayken, fren pedalına basınız.

STEP 2 Gerekirse, park frenini çekiniz.

Araç uzun süreliğine durdurulduysa vites kolunu P ya da N (boş) konumuna alınız (→S. 241)

Düz şanzıman

STEP 1 Debriyaj pedalına basarken, fren pedalına basınız.

STEP 2 Gerekirse, park frenini çekiniz.

Araç uzun süreliğine durdurulduysa vites kolunu N (boş) konumuna alınız. (→S. 250)

■ Aracı park etme

Otomatik şanzıman

STEP 1 Vites kolu D konumundayken, fren pedalına basınız.

STEP 2 Park frenini çekiniz. (→S. 256)

STEP 3 Vites kolunu P konumuna alınız. (→S. 241)

Yokuş yukarı ya da aşağı park ettiğinizde, gerekirse tekerlekleri takozla destekleyiniz.

STEP 4 **Akıllı giriş ve çalıştırma sistemine sahip olmayan araçlar**
Kontak anahtarını KİLİT "LOCK" konumuna getiriniz ve motoru durdurunuz.
Akıllı giriş ve çalıştırma sistemine sahip araçlar
Motor çalıştırma düğmesine basarak motoru durdurunuz.

STEP 5 Anahtarı yanınıza aldığınızdan emin olunuz ve kapıları kilitleyiniz.

Düz şanzıman

STEP 1 Debriyaj pedalına basarken, fren pedalına basınız.

STEP 2 Park frenini çekiniz. (→S. 256)

STEP 3 Vites kolunu N konumuna alınız. (→S. 250)

Yokuş yukarı ya da aşağı park ederseniz, vitesi 1.vitese ya da geri vitese alınız ve gerekirse tekerlekleri takozla destekleyiniz.

STEP 4 **Akıllı giriş ve çalıştırma sistemine sahip olmayan araçlar**
Kontak anahtarını KİLİT "LOCK" konumuna getiriniz ve motoru durdurunuz.
Akıllı giriş ve çalıştırma sistemine sahip araçlar
Motor çalıştırma düğmesine basarak motoru durdurunuz.

STEP 5 Anahtarı yanınıza aldığınızdan emin olunuz ve kapıları kilitleyiniz.

Dik yokuşta aracı durdurma

Otomatik şanzıman

STEP 1 Park frenini çektiğinizden emin olunuz ve vites kolunu D konumuna getiriniz.

STEP 2 Yavaşça gaz pedalına basınız.

STEP 3 Park frenini indiriniz.

Düz şanzıman

STEP 1 Park freni çekili durumdayken, debriyaj pedalına sonuna kadar basarak, aracı 1. vitese alınız.

STEP 2 Hafifçe gaz pedalına basınız ve aynı anda debriyaj pedalını yavaş yavaş bırakınız.

STEP 3 Park frenini indiriniz.

■ **Yağmurda araç kullanımı**

- Görüş mesafesi azalacağı, camlar buğulanacağı ve yol kayganlaşacağı için yağmurda aracınızı dikkatli kullanınız.
- Yağmurun yağmaya başladığı ilk anlarda yol aşırı kaygan olacağı için aracınızı özellikle dikkatli kullanınız.
- Yağmurda aracınızı yüksek hızlarda sürmekten kaçınınız. Lastikler ve yol arasında, direksiyon hakimiyetini yitirmenize sebep olabilecek ve düzgün frenleme yapmanıza engel olabilecek bir su katmanı oluşabilir.

Yeni Toyotanız ile fren yapma

Aracınızın ömrünü arttırmak için, aşağıdaki uyarıları dikkate alınız.

- İlk 300 km için:
  Ani duruşlardan kaçınınız.
- İlk 800 km için:
  Römork çekmeyiniz.
- İlk 1000 km için:
  - Aracınızı çok yüksek süratlerde kullanmayınız.
  - Ani hızlanmalardan kaçınınız.
  - Devamlı, düşük viteslerde aracınızı kullanmayınız.
  - Aracınızı, uzun süre sabit hızlarda kullanmayınız.
  - Düz vitesli araçlarda düşük hızda büyük vites ile sürmeyiniz.

Kampanalı disk tip park freni

Aracınız kampanalı disk tipi park frenine sahiptir.
Bu tip el freni sistemi ya periyodik olarak ya da balata veya kampana değiştirildiğinde alıştırılmalıdır.
Alıştırma işini Toyota bayilerinde yaptırınız.

■ Motoru durdurmadan önceki rölanti süresi (dizel motor)

Turboşarjın zarar görmemesi için, hızlı kullanım sonrası ya da rampa çıkışı sonrası, aracı rölantide çalıştırınız.

Sürüş koşulları		Rölanti süresi
Şehir trafiğinde kullanım		Gerekli değil
Yüksek hızda kullanım	Yaklaşık sabit 80 km/saat	Yaklaşık 20 saniye
	Yaklaşık sabit 100 km/saat	Yaklaşık 1 dakika
Yokuş yukarı ya da 100 km/saat veya daha yüksek hızda kullanım		Yaklaşık 2 dakika

■ Aracın başka bir ülkede kullanılması

İlgili aracın tescil kanununa uyunuz ve uygun yakıtın bulunabilirliğinden emin olunuz. (→S. 806)

Çevre dostu sürüş (Otomatik şanzımanlı araçlar)

Optitron gösterge paneli bulunmayan araçlar

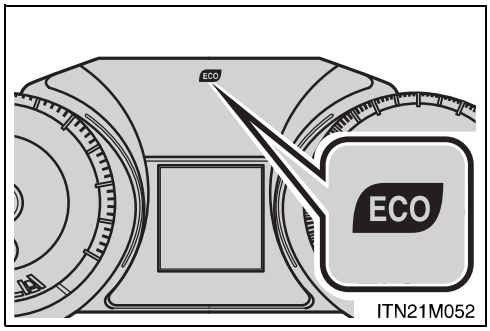

Optitron gösterge paneli bulunan araçlar

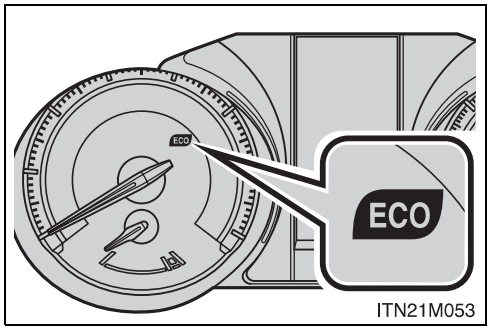

Eğer Eco-sürüş uyarı ışığı yanarsa, çevre dostu bir sürüş yaptığınızı belirtir. Aracın gaz pedalının fazla kullanılmasının sebep olduğu Eco-sürüş bölgesinin aşılması durumunda Eco-sürüş ışığı sönecektir.

(Bu durumda araç, vites kolu “D” konumunda olduğu gibi çalışacaktır.)
Araç hızı yaklaşık 130 km/saat ya da daha düşük olduğunda Eco sürüş gösterge ışığı yanar.
Araç ikinci viteste kalkış modunda iken Eco Sürüş göstergesi çalışmayacaktır.

DİKKAT

Araç çalıştırıldığında

Otomatik şanzımana sahip araçlarda, araç çalışıyor fakat duruyorken, ayağınızın her zaman fren pedalında olmasına özen gösteriniz. Böylece aracınızın kendiliğinden yavaş yavaş ilerlemesini önlersiniz.

DİKKAT

Sürüş esnasında

- Yanlış pedala basmayı önlemek için, fren ve gaz pedalının yerlerine alışık değilseniz, aracı kullanmayınız.
  - Yanlışlıkla fren pedalı yerine gaz pedalına basılması ani hızlanmaya ve bunun sonucunda ciddi yaralanma ya da ölümle sonuçlanabilecek kazalara sebep olacaktır.
  - Geri geri giderken, vücudunuzu döndürebilir ve bunun sonucunda pedallara basmakta zorluk çekebilirsiniz. Pedallara düzgün bir şekilde bastığınızdan emin olunuz.
  - Araç içerisinde düzgün bir sürüş pozisyonda oturduğunuzdan emin olunuz. Bu, fren ve gaz pedallarına düzgün basmanızı sağlayacaktır.
  - Fren pedalına basarken sağ ayağınızı kullanınız. Acil bir durumda fren pedalına sol ayağınızla basmanız gecikmeye neden olabilir ve kaza meydana gelebilir.
- Yanıcı maddelerin üzerinden geçmeyiniz ya da yanında aracınızı durdurmayınız.
  Egzoz sistemi ve egzoz gazları aşırı derecede sıcak olurlar. Bu sıcak parçalar, çevrede yanıcı maddelerin bulunması durumunda yangına sebep olabilir.
- Otomatik şanzımana sahip araçlarda, vites ileri viteslerdeyken, aracın geriye doğru; geri vitesteyken ise ileriye doğru hareket etmesine izin vermeyiniz.
  Aksi takdirde aracın motoru durabilir ya da frenleme ve direksiyon kullanımı zorlaşabilir ve aracın zarar görmesine sebep olacak kazalar olabilir.

DİKKAT

Sürüş esnasında

- Araç içinde egzoz kokusu alırsanız, camları açınız ve arka kapının kapalı olduğunu kontrol ediniz. Araç içindeki egzoz gazı sürücüyü etkiler ve ciddi yaralanmalara ya da ölüme sebep olacak kazalar meydana gelebilir. Aracınızı hemen Toyota bayisine götürünüz.
- Otomatik şanzıman bulunan araçlarda, hiç bir durumda araç hareket halindeyken, vites kolunu P konumuna getirmeyiniz.
  Aksi takdirde aracınızın aktarma sistemleri zarar görebilir ve aracın kontrolü kaybedilebilir.
- Hiç bir durumda araç ileri hareket halindeyken, vites kolunu R konumuna getirmeyiniz.
  Aksi takdirde aracınızın aktarma sistemleri zarar görebilir ve aracın kontrolü kaybedilebilir.
- Araç hareket halindeyken, vites kolunu N konumuna getirmeyiniz.
  Aksi takdirde, motor frenlemesi yetersiz olabilir ve bu kazaya sebep olabilir.
- Araç hareket halindeyken, motoru durdurmayınız.
  Direksiyon ve fren servosu motor çalışmadığı takdirde düzgün çalışmaz.
- Yokuş aşağı gidişlerde, güvenli sürüş için motor frenini (vites küçültme) kullanınız.
  Devamlı frenlerin kullanılması, frenlerin fazla ısınmasına ve verimliliğinin azalmasına sebep olur. (→S. 243)

⚠ DİKKAT

■ Sürüş esnasında

- Araç kullanırken, direksiyon konumunu, koltuğu ya da aynaları ayarlamayınız.
  Aksi takdirde, aracın kontrolünü kaybedebilir ve ciddi yaralanma ya da ölümle sonuçlanacak kazalara sebep olabilirsiniz.
- Ciddi yaralanmalara ya da ölüme sebebiyet vereceğinden yolcuların kollarının, kafalarının ya da vücutlarının diğer kısımlarının aracın dışında olmamasına dikkat ediniz.

■ Kaygan yüzeylerde araç kullanırken

- Ani frenleme, ivmelenme ve direksiyonun çevrilmesi lastiklerin kaymasına neden olabilir. Bu durum bir kazayla sonuçlanacak şekilde araç hakimiyetini yitirmenize yol açabilir.
- Vites büyütme-küçültme ile yapılan motor freni gibi motor devrinde meydana gelen ani değişimler, bir kazayla sonuçlanacak şekilde aracınızın kaymasına sebep olabilir.
- Su birikintilerinden geçtikten sonra fren pedalına hafifçe basarak frenlerin düzgün şekilde çalıştığından emin olunuz. Islak fren balataları, frenlerin düzgün çalışmasını engelleyebilir. Sadece bir taraftaki frenlerin ıslak olması ve düzgün çalışmaması durumunda, direksiyon hakimiyeti bozulabilir ve kazaya sebebiyet verebilir.

■ Vites kolu konumunu değiştirirken

Otomatik şanzımana sahip araçlarda, gaz pedalına basılıyken vites kolu konumunu değiştirmemeye dikkat ediniz. Vitesin P ya da N dışında bir konuma alınması, beklenmedik ani hızlanmalara neden olabilir ve ciddi yaralanma veya ölümle sonuçlanabilecek bir kazaya yol açabilir.

DİKKAT

■ **Sürtme sesi duyarsanız (balata aşıntı göstergeleri)**

En kısa sürede fren balatalarınızı Toyota bayisine kontrol ettiriniz.
Balatalar gerektiğinde değiştirilmezse diskte hasar meydana gelebilir.

Fren balataları ve/veya disk aşıntısı limitin üzerinde olduğunda araç kullanmak tehlikelidir.

■ **Araç durduğunda**

- Motor devrini yükseltmeyin.
  Vites “P” (park) (sadece otomatik şanzımanlı araçlar) ya da “N" (boş) konumunda değilse, araç ani ve beklenmedik bir şekilde hızlanabilir ve kazaya neden olabilir.
- Aracınızı, motor çalışır durumdayken uzun süreliğine terk etmeyiniz.
  Mecbur kalınırsa, aracı açık alana park ediniz ve egzoz gazlarının aracın içerisine girmediğini kontrol ediniz.
- Aracın kendiliğinden hareket etmesinden kaynaklanacak kazaları önlemek için motor çalışıyorken her zaman fren pedalını basılı tutunuz ve gerektiğinde park frenini uygulayınız.
- Araç eğimli yüzeyde durduğunda ileri veya geri kayarak kazaya sebep olmasını önlemek için her zaman fren pedalına basınız ve park frenini sıkıca uygulayınız.
- Motor devrini yükseltmekten kaçınınız.
  Araç duruyorken motor devrinin yükseltilmesi egzoz sisteminin aşırı ısınmasına neden olabilir ve araç etrafında yanıcı madde bulunması halinde yangına neden olabilir.

DİKKAT

■ Araç park edildiğinde

- Araç güneş altındayken, araç içerisinde gözlük, çakmak, sprey ya da içecek teneke kutuları bırakmayınız.
  Aksi takdirde aşağıdaki durumlar oluşabilir.
  - Çakmaktan ya da sprey kutusundan gaz sızabilir ve yangına neden olabilir.
  - Araç içindeki sıcaklık artışı plastik lenslerin ya da gözlüklerin plastik kısımlarının deforme olmasına ya da kırılmasına neden olabilir.
  - İçecek kutuları kırılıp, içindekiler aracın içerisine dökülebilir ve aracın elektrik parçalarının kısa devre yapmasına neden olabilir.
- Çakmağınızı araçta bırakmayınız. Eğer torpido veya zemin döşemesi gibi yerlerde çakmak bulunursa, bir yük yüklendiğinde veya koltuk ayarlandığında kazara alev alarak yangına sebep olabilir.
- Ön cama ya da camlara herhangi bir şey yapıştırmayınız. Gösterge paneli veya ön konsolun üzerine oda spreyi gibi eşyalar koymayınız. Yapışkan diskler veya kutular lens gibi davranarak, aracın içinde yangın çıkmasına sebep olabilirler.
- Eğer kavisli cam gümüş renkli gibi bir metalize film ile kaplı ise kapıyı veya camı açık bırakmayınız. Yansıyan güneş ışığı lens gibi davranarak yangına sebep olabilir.
- Her zaman park frenini çekiniz, vites kolunu P (sadece otomatik şanzımanlı araçlar) konumuna getiriniz, motoru durdurunuz ve aracı kilitleyiniz.
  Araç çalışır durumdayken aracınızı terk etmeyiniz.

DİKKAT

■ Araç park edildiğinde

- Araç çalışırken ya da motoru durdurduktan hemen sonra, egzoz borularına dokunmayınız.
  Aksi takdirde yanıklar oluşabilir.
- Motor çalışır durumdayken aracınızı, kar yığınlarının yanında ya da kar yağarken terk etmeyiniz. Motor çalışır durumdayken aracınızın etrafında kar birikirse, egzoz gazları toplanıp aracın içine girer. Bu durum ciddi sağlık sorunlarına ya da ölüme sebep olabilir.

■ Egzoz gazları

Egzoz gazları kokusuz ve renksiz olan çok zararlı karbonmonoksit (CO) içerir. Egzoz gazlarını solumak ölüme ya da ciddi sağlık sorunlarına sebep olabilir.

- Aracınız havalandırmanın kötü olduğu bir yerde ise, motoru durdurunuz. Garaj gibi kapalı bir alanda egzoz gazları toplanıp arabanın içerisine girebilir. Bu durum ciddi sağlık sorunlarına ya da ölüme sebep olabilir.
- Egzoz sistemi belli periyodlarda kontrol edilmelidir. Korozyondan kaynaklan bir delik ya da çatlak olduğunda, bağlantılarda hasar ya da anormal bir ses olduğunda aracınızı Toyota bayisine gösteriniz. Sistemde bir arıza olduğunda egzoz gazları araç içerisine girip ölüme ya da ciddi sağlık sorunlarına neden olabilir.

DİKKAT

■ **Araç içinde kısa süreli uyunduğunda**

Her zaman motoru durdurunuz. Aksi takdirde, yanlışlıkla vites kolunu hareket ettirmeniz ya da gaz pedalına basmanız sonucunda kazaya ya da motor ısınmasından dolayı yangına neden olabilirsiniz. Ayrıca havalandırmanın kötü olduğu bir yerde, egzoz gazları araç içerisine girerek ölüme ya da ciddi sağlık sorunlarına neden olabilir.

■ **Frenleme esnasında**

- Frenler ıslakken, aracı daha dikkatli kullanınız.
  Frenler ıslak olduğunda fren mesafesi artar ve aracın bir tarafı diğer tarafından farklı bir şekilde frenlemeye maruz kalabilir. Ayrıca, park freni de güvenli bir şekilde aracı tutamayabilir.
- Fren destek fonksiyonu çalışmadığında, diğer araçları çok yakın takip etmeyiniz ve frenleme gerektiren yokuş aşağı inişlerden ya da keskin virajlardan kaçınınız. Bu durumda, frenleme hala mümkündür fakat fren pedalına daha güçlü basılmalıdır. Ayrıca duruş mesafesi de artacaktır.
- Motor durması veya bayılması durumunda fren pedalını pompalamayınız.
  Fren pedalına her basışınızda, fren destek fonksiyonunun rezervini kullanmış olursunuz.
- Fren sistemi 2 ayrı hidrolik sistemden oluşur: Bir tanesi arızalandığında, diğer sistem çalışmaya devam eder. Bu durumda fren pedalına daha güçlü basılmalıdır ve fren mesafesi de artar.
  Böyle bir durumda, aracınızı sürmeye devam etmeyiniz. Derhal frenlerinizin onarımını yaptırınız.

UYARI

■ **Sürüş esnasında**

- Otomatik şanzımanlı araçlarda, aracınızı eğimde tutmak için gaz pedalına veya gaz pedalı ile fren pedalına aynı anda basmayınız.
- Düz şanzımanlı araçlarda, debriyaj pedalına tam basmadan vites değiştirmeyiniz. Vites değiştirdikten sonra, debriyaj pedalını hızlıca bırakmayınız. Aksi takdirde debriyaj, şanzıman ve dişliler zarar görebilir.
- Düz şanzımanlı araçlarda, debriyajın zarar görmesini engellemek için aşağıdaki unsurlara dikkat ediniz.
  - Sürüş sırasında ayağınızı debriyaj pedalı üzerinde tutmayınız.
    Aksi takdirde debriyaj zarar görebilir.
  - Birinci vites haricinde bir viteste kalkış yapmayınız.
    Aksi takdirde debriyaj zarar görebilir.
  - Yokuş yukarı duruşlarda aracı tutmak için debriyaj pedalını kullanmayınız.
    Aksi takdirde debriyaj zarar görebilir.
- Düz şanzımanlı araçlarda, araç hareket halindeyken, vites kolunu R konumuna getirmeyiniz. Aksi takdirde debriyaj, şanzıman ve dişliler zarar görebilir.

⚠ UYARI

■ **Aracı park ettiğinizde**

Otomatik şanzımanlı araçlarda vitesi daima P konumuna alınız.Aksi takdirde, aracınız hareket edebilir ya da gaz pedalına yanlışlıkla basıldığında aniden hızlanabilir.

■ **Aracın parçalarının hasar görmesini engellemek için**

- Direksiyonu her iki yönde tam çevrili durumda uzun süre tutmayınız. Aksi takdirde, direksiyon pompası zarar görebilir.
- Tümseklerden geçişlerde, aracın tekerleklerine ve alt kısmına zarar vermemek için mümkün olduğunca yavaşlayınız.
- Sadece dizel motor: Yüksek hızlarda kullandıktan ya da rampa yukarı çıktıktan sonra motoru durdurmadan önce bir süre rölantide bekleyiniz. Turboşarj soğuduktan sonra motoru durdurunuz.
  Aksi takdirde turboşarj zarar görebilir.

■ **Araç kullanırken lastik patlarsa**

Patlamış ya da hasarlanmış lastik aşağıdaki durumlara sebep olabilir. Direksiyonu sıkıca tutunuz ve yavaşlamak için yavaş yavaş frene basınız.

- Aracınızı kontrol etmek güç olabilir.
- Araçtan anormal sesler ve titreşimler gelecektir.
- Araç anormal davranacaktır.

Lastiğiniz patladığında yapılması gerekenler hakkında bilgi. (→S. 731, 752)

UYARI

Derin su birikintileriyle karşılaşırsanız.

Şiddetli yağmur sonrası ortaya çıkabilecek derin su birikintilerinden aracınızı geçirmeyiniz. Aksi takdirde aracınızda belirtilen hasarlar ortaya çıkabilir:

- Motorun bayılması
- Elektriksel elemanlarda kısa devre
- Suya batma sebebiyle oluşabilecek motor hasarı

Sürüş esnasında derin su birikintilerine girmeniz ve aracın suya batması halinde Toyota yetkili servisinizin aracınızda aşağıda belirtilen hususları kontrol etmesini sağlayınız:

- Frenleme işlevi
- Motor, şanzıman, aktarma organları, diferansiyel vb için kullanılan yağ ya da sıvının kalitesi ve miktarı
- Kardan milinde, yataklarda ve süspansiyon bağlantılarında (mümkün olan yerlerde) yağın durumu ve tüm bağlantıların ve yatakların işlevselliği.

■ Aracın çalıştırılması

Otomatik şanzıman

STEP 1 Park freninin çekili olduğunu kontrol ediniz.

STEP 2 Vitesin "P" park konumunda olduğunu kontrol ediniz.

STEP 3 Fren pedalına basınız.

STEP 4 Aracı çalıştırma için kontak anahtarını “START” konumuna getiriniz.

Düz şanzıman

STEP 1 Park freninin çekili olduğunu kontrol ediniz.

STEP 2 Vitesin boşta olduğunu kontrol ediniz.

STEP 3 Debriyaj pedalına basınız.

STEP 4 Aracı çalıştırma için kontak anahtarını “START” konumuna getiriniz.

■ Kontak anahtarı konumunu değiştirme

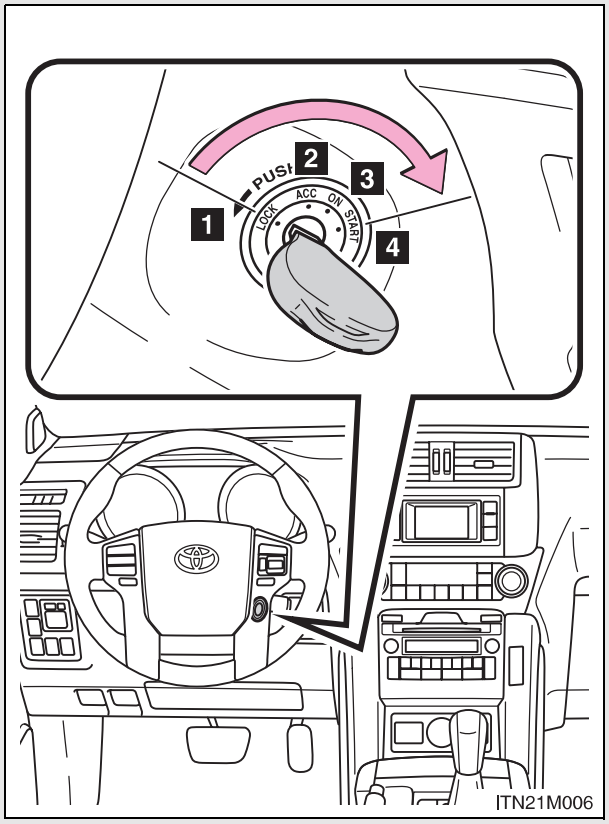

1 “LOCK” (kilit)

Direksiyon kilitlidir ve anahtar kontaktan çıkarılabilir. (Otomatik şanzımanlı araçlar: Kontak anahtarı ancak vites kolu “P” konumunda iken çıkartılabilir.)

2 “ACC”

Müzik sistemi gibi bazı elektrikli parçalar kullanılabilir.

3 ON (açma)

Bütün elektrikli parçalar kullanılabilir.

4 “START”

Motoru çalıştırmak içindir.

Anahtarı “ACC” konumundan “LOCK” konumuna çevirme

STEP 1 Vites kolunu P konumuna (Otomatik şanzıman) ya da N konumuna (düz şanzıman) getiriniz. (→S. 241, 250)

STEP 2

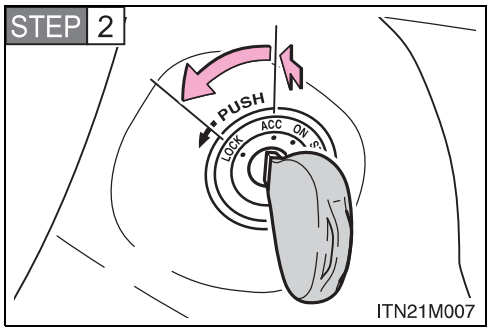

Anahtarı itip "LOCK” konumuna çeviriniz.

Motorunuz çalışmıyorsa

Motor blokaj sistemi (immobilizer) iptal edilmemiş olabilir. (→S. 148)

Direksiyon kilidi çözülmediğinde

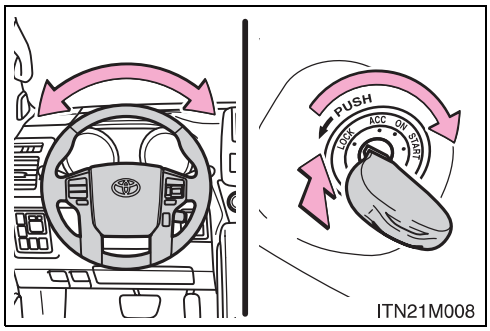

Aracı çalıştırırken kontak anahtarı “LOCK” konumunda sıkışmış olabilir. Çözmek için, direksiyonu herhangi bir yöne çevirirken anahtarı hafifçe çeviriniz.

Anahtar hatırlatma fonksiyonu

Kontak anahtarı “LOCK” ya da “ACC” konumundayken sürücü kapısı açıldığında bir uyarı sesi duyulur.

DİKKAT

■ Araç çalıştırılırken

Aracı, her zaman sürücü koltuğunda otururken çalıştırınız. Hiç bir koşulda aracı çalıştırırken gaz pedalına basmayınız.
Aksi takdirde, ciddi yaralanmalara veya ölüme neden olabilecek kazalar meydana gelebilir.

■ Sürüş esnasında dikkat edilmesi gerekenler

Araç kullanılırken kontak anahtarını "LOCK-KİLİT" konumuna getirmeyiniz.
Acil durumda, araç hareket ederken motoru durdurmak zorunda kaldığınızda, motoru durdurmak için kontak anahtarını "ACC" konumuna getiriniz. Sürüş esnasında motorun durdurulması bir kazaya sebep olabilir.

UYARI

■ Akünün boşalmasını önlemek için

Motor çalışmıyor durumda, kontak anahtarını uzun süre "ACC" (aksesuar) ya da "ON" (açık) konumunda tutmayınız.

■ Araç çalıştırılırken

- Bir defada 30 saniyeden daha uzun süreli olarak marşa basmayınız. Aksi takdirde marş motoru ve elektrik kabloları aşırı ısınabilir.
- Soğuk motorun devrini aşırı yükseltmeyiniz.
- Motor çok zor çalışıyor ya da sık sık duruyorsa, aracınızı bir an önce kontrol ettiriniz.

Motor düğmesi (Akıllı giriş ve çalıştırma sistemine sahip araçlar)

Anahtar yanınızdayken, aşağıdaki durumlar gerçekleştiğinde, motor çalışır ya da motor çalıştırma düğmesi modu değişir.

■ Kontak (MOTOR ÇALIŞTIRMA DÜĞMESİ) düğmesinin yeri.

Soldan direksiyonlu araçlar

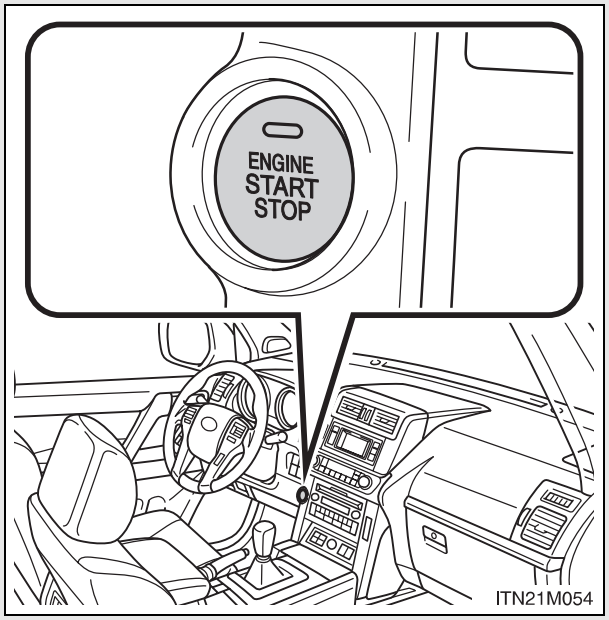

Sağdan direksiyonlu araçlar

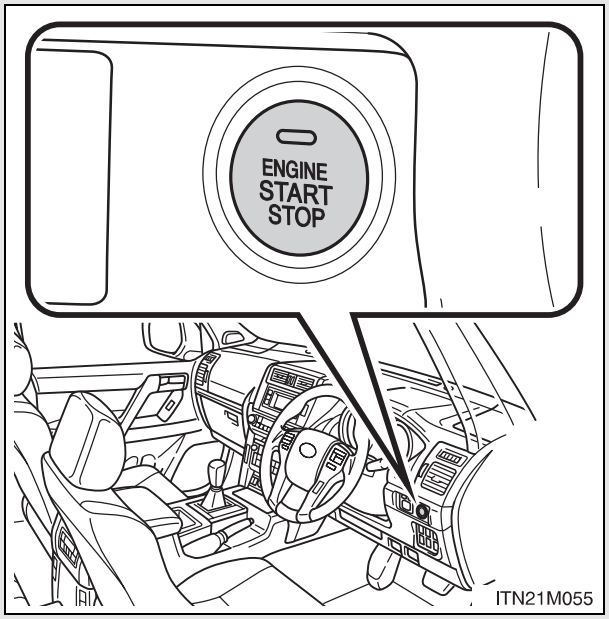

■ Aracın çalıştırılması

Otomatik şanzıman

STEP 1 Park freninin çekili olduğunu kontrol ediniz.

STEP 2 Vitesin "P” park konumunda olduğunu kontrol ediniz.

STEP 3 Fren pedalına basınız.

Motor çalıştırma düğmesi gösterge ışığı yeşil renkli olacaktır. Gösterge ışığı yeşile dönmüyorsa, motor çalıştırılamaz

STEP 4 Motor çalıştırma düğmesine basınız.

Motor, çalışana kadar ya da 30 saniye (hangisi kısa sürerse) marş yapacaktır.

Motor tamamen çalışana kadar fren pedalına basmayı sürdürünüz.

Sadece dizel motor: göstergesi yanar. Gösterge ışığı söndükten sonra motor çalışacaktır.

Motor her modda çalıştırılabilir.

Düz şanzıman

STEP 1 Park freninin çekili olduğunu kontrol ediniz.

STEP 2 Vitesin boşta olduğunu kontrol ediniz.

STEP 3 Debriyaj pedalına basınız.

Motor çalıştırma düğmesi gösterge ışığı yeşil renkli olacaktır. Gösterge ışığı yeşile dönmüyorsa, motor çalıştırılamaz

STEP 4 Motor çalıştırma düğmesine basınız.

Motor, çalışana kadar ya da 30 saniye (hangisi kısa sürerse) marş yapacaktır.

Motor tamamen çalışana kadar debriyaj pedalına basmayı sürdürünüz.

göstergesi yanar. Gösterge ışığı söndükten sonra motor çalışacaktır.

Motor her modda çalıştırılabilir.

■ Motorun durdurulması

Otomatik şanzıman

STEP 1 Aracınızı durdurunuz.

STEP 2 Vites kolunu “P” konumuna alınız.

STEP 3 Park frenini çekiniz. (→S. 256)

STEP 4 Motor çalıştırma düğmesine basınız.

STEP 5 Fren pedalından ayağınızı çekiniz ve motor çalıştırma düğmesi üzerindeki göstergenin kapalı olduğunu kontrol ediniz.

Düz şanzıman

STEP 1 Aracınızı durdurunuz.

STEP 2 Vites kolunu N konumuna alınız.

STEP 3 Park frenini çekiniz. (→S. 256)

STEP 4 Motor çalıştırma düğmesine basınız.

STEP 5 Fren pedalından ayağınızı çekiniz ve motor çalıştırma düğmesi üzerindeki göstergenin kapalı olduğunu kontrol ediniz.

■ Motor çalıştırma düğmesinin modunu değiştirmek

Mod, fren pedalı (otomatik şanzımanlı araçlarda) ya da debriyaj pedalı (düz şanzımanlı araçlarda) basılı değilken motor çalıştırma düğmesine basılarak değiştirilebilir. (Düğmeye her basışta mod değişir)

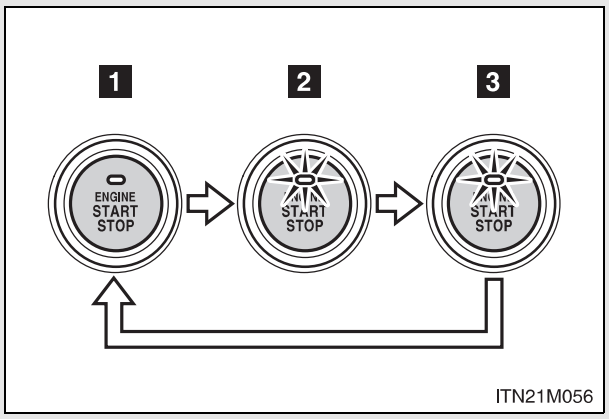

1 OFF (kapama)*

Dörtlü flaşörler kullanılabilir.

2 AKSESUAR modu

Müzik sistemi gibi bazı elektrikli parçalar kullanılabilir.

Motor çalıştırma düğmesi ışığı amber renkli olacaktır.

3 KONTAK AÇIK modu:

Bütün elektrikli parçalar kullanılabilir.

Motor çalıştırma düğmesi ışığı amber renkli olacaktır.

*:Motoru durdururken vites kolu “P” harici bir konumdaysa motor çalıştırma düğmesi “OFF” konumuna değil ACCESSORY (AKSESUAR) moduna geçer (sadece otomatik şanzımanlı araçlar).

Vites kolu P dışında bir konumdayken motoru durdurma esnasında (Otomatik şanzımanlı araçlar)

Vites kolu “P” dışında bir konumda iken motor durdurulursa, motor çalıştırma düğmesi kapalı (off) konumuna geçmeyecek, bunun yerine AKSESUAR konumuna geçecektir. Düğmeyi kapalı (off) konumuna almak için aşağıdaki adımları izleyiniz:

STEP 1 Park freninin çekili olduğunu kontrol ediniz.

STEP 2 Vites kolunu “P” konumuna alınız.

STEP 3 Motor çalıştırma düğmesi üzerindeki göstergenin amber rengi olduğunu kontrol ediniz ve motor çalıştırma düğmesine bir kez basınız.

STEP 4 Motor çalıştırma düğmesi üzerindeki göstergenin kapalı olduğunu kontrol ediniz.

■ **Otomatik güç kesme fonksiyonu**

Otomatik şanzımanlı araçlar:
Araç vites kolu P konumundayken ACCESSORY ya da KONTAK AÇIK modunda bir saatten fazla bırakılırsa, motor çalıştırma düğmesi otomatik olarak OFF moduna geçer. Buna rağmen bu fonksiyon akü boşalmasını tam olarak önleyemez. Motor çalıştırma düğmesini, motor çalışmıyorken, AKSESUAR ya da KONTAK AÇIK modunda uzun süre bırakmayınız.

Düz şanzımanlı araçlar:
Araç ACCESSORY ya da KONTAK AÇIK modunda (motor çalışmıyor) bir saatten fazla bırakılırsa, motor çalıştırma düğmesi otomatik olarak OFF moduna geçer. Buna rağmen bu fonksiyon akü boşalmasını tam olarak önleyemez. Motor çalıştırma düğmesini, motor çalışmıyorken, AKSESUAR ya da KONTAK AÇIK modunda uzun süre bırakmayınız.

■ **Motor çalıştırma düğmesinin çalışması.**

Motor çalıştırma düğmesini kullanırken, kısaca ve sertçe basmanız yeterlidir. Eğer düğmeye düzgün basılmazsa, motor çalışmayabilir veya motor çalıştırma düğmesi modu değişmeyebilir. Düğmeye basmak ve basılı tutmak gerekli değildir.

■ **Elektronik anahtar pilinin bitmesi**

→S. 55

■ **Sistemin çalışmasını etkileyebilecek durumlar**

→S. 50

■ **Giriş fonksiyonuyla ilgili not**

→S. 52

■ Motorunuz çalışmıyorsa

Motor blokaj sistemi (immobilizer) iptal edilmemiş olabilir. (→P. 148)

■ Direksiyon kilidi

Motor çalıştırma düğmesini KAPALI (off) konumuna getirdikten ve kapıları açıp kapattıktan sonra, direksiyon kilitleme fonksiyonu nedeniyle direksiyon simidi kilitlenecektir. Motor çalıştırma düğmesine tekrar basıldığında direksiyon kilidi otomatik olarak iptal olur.

■ Direksiyon kilidi çözülmediğinde

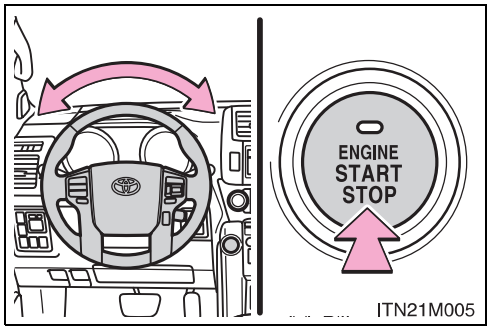

Motor çalıştırma düğmesi üzerindeki yeşil gösterge ışığı yanıp sönecek ve araç bilgi ekranında uyarı mesajı gözükecektir. Direksiyonu sağa ya da sola çevirirken motor çalıştırma düğmesine bir daha basınız.

■ Direksiyon kilidi motorunun aşırı ısınmasının önlenmesi

Direksiyon kilidi motorunun aşırı ısınmasını önlemek için motor kısa bir sure zarfında tekrar tekrar çalıştırılıp kapatıldığı takdirde motor duraklatılabilir. Böyle bir durumda, motoru çalıştırmaktan kaçınınız. Yaklaşık 10 saniye sonra, direksiyon kilitleme motoru çalışmaya devam edecektir.

■ Motor çalıştırma düğmesi ışığı amber renkli yanıp söndüğünde

Sistemde arıza olabilir. Aracınızı hemen Toyota bayisine götürünüz.

■ Elektronik anahtarın pili biterse

→S. 646

DİKKAT

■ **Araç çalıştırılırken**

Aracı, her zaman sürücü koltuğunda otururken çalıştırınız. Hiç bir koşulda aracı çalıştırırken gaz pedalına basmayınız.
Aksi takdirde, ciddi yaralanmalara veya ölüme neden olabilecek kazalar meydana gelebilir.

■ **Sürüş esnasında dikkat edilmesi gerekenler**

Motor hatası veya başka bir durum nedeniyle araç kaymaya başladığı takdirde, araç tamamen ve güvenli bir şekilde durmadan, kapıları kilitlemeyiniz veya açmayınız. Böyle bir durumda direksiyon kilidinin devreye alınması ölüm veya ciddi yaralanmaya sebep olacak bir kazaya yol açabilir.

■ **Acil durumda motorun durdurulması**

Aracı kullanırken, acil bir durumda motoru durdurmak isterseniz motor çalıştırma düğmesini 3 saniyeden fazla basılı tutunuz.
Acil durumlar dışında motor çalıştırma düğmesine dokunmayınız. Araç kullanılırken, motor durursa beklenmedik kazalar oluşabilir.

UYARI

■ **Akünün boşalmasını önlemek için**

- Motor çalıştırma düğmesini, motor çalışmıyorken, AKSESUAR ya da KONTAK AÇIK modunda uzun süre bırakmayınız.
- Motor çalıştırma düğmesi üzerindeki ışık yanarsa, düğme kapalı (off) konuma geçmemiştir. Aracı terk ederken motor çalıştırma düğmesinin kapalı konumda olduğunu her zaman kontrol ediniz.
- Otomatik şanzımanlı araçlarda, vites kolu "P" dışında bir konumda iken motoru durdurmayınız. Eğer motor farklı bir vites konumunda iken durdurulursa, motor çalıştırma düğmesi kapalı (off) konumuna geçmeyecek, bunun yerine AKSESUAR konumuna geçecektir. Eğer araç AKSESUAR konumunda bırakılırsa, akü boşalabilir.

■ **Araç çalıştırılırken**

- Soğuk motorun devrini aşırı yükseltmeyiniz.
- Motor çok zor çalışıyor ya da sık sık duruyorsa, aracınızı bir an önce kontrol ettiriniz.

■ **Motor çalıştırma düğmesinde arıza olduğunu belirten bulgular**

Eğer motor çalıştırma düğmesi bir şekilde normalden farklı işliyorsa, düğmenin takılı kalması gibi, bir arıza olabilir. Toyota bayisine başvurunuz.

Otomatik şanzıman *

Sürüş koşullarına uygun vites konumunu seçiniz.

■ Vites kolunun hareketi

Standart tip

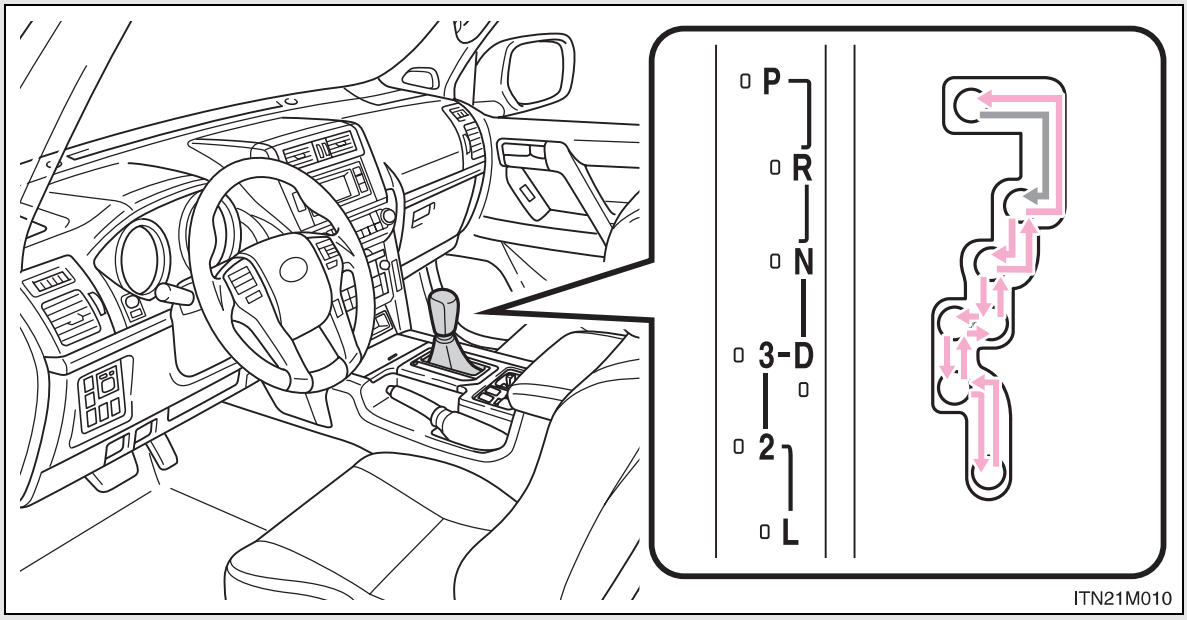

Kontak anahtarı “ON” (açık) konumundayken, fren pedalına basınız ve vites kolunu hareket ettiriniz.

Vites kolunu P ve D konumları arasında hareket ettireceğiniz zaman, aracın tamamen durduğundan emin olunuz.

*: Bazı modellerde

MultiMode tip

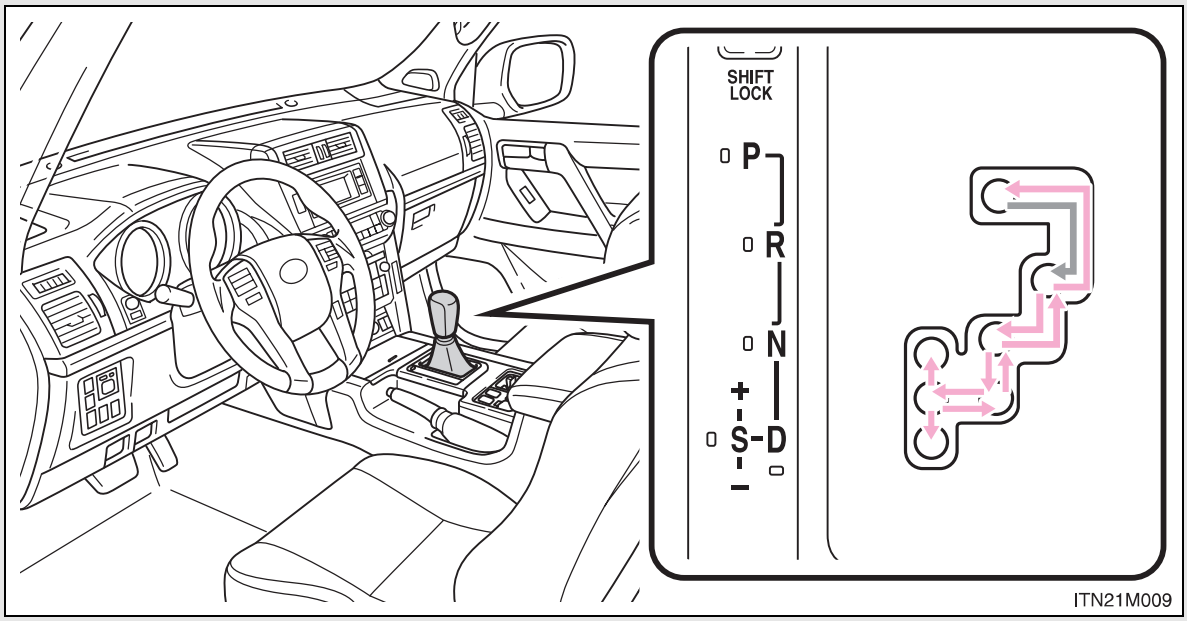

Motor çalıştırma düğmesi KONTAK AÇIK modundayken, fren pedalına basınız ve vites kolunu hareket ettiriniz.

Vites kolunu P ve D konumları arasında hareket ettireceğiniz zaman, aracın tamamen durduğundan emin olunuz.

Vites konumu işlevi

Vites konumu	Fonksiyon	
	Standart tip	MultiMode tip
P	Araç park halinde ya da aracı çalıştırırken	
R	Geri	
N	Boş konum	
D	Normal sürüş konumu*1	
S	—	"S" sürüş konumu*2 (→S. 246)
3	Motor frenli sürüş konumu	—
2	Daha güçlü motor frenli sürüş konumu	—
L	Maksimum motor frenli sürüş konumu	—

*1:Normal sürüş için yakıt tüketimini iyileştirmek ve sesi azaltmak için vites kolunu "D" konumuna alınız.

*2:Vites aralıklarının S konumu kullanılarak seçilmesi ile mümkün olan vites aralıklarının üst limitleri sınırlanır, motor frenlemesi kontrol edilir ve gereksiz vites yükseltme engellenir.

■ İkinci viteste kalkış konumunun seçilmesi

Kar gibi kaygan yol yüzeylerinde hızlanma ve sürüş için ikinci viteste kalkış konumunu seçiniz.

Optitron olmayan tip sayaçlar

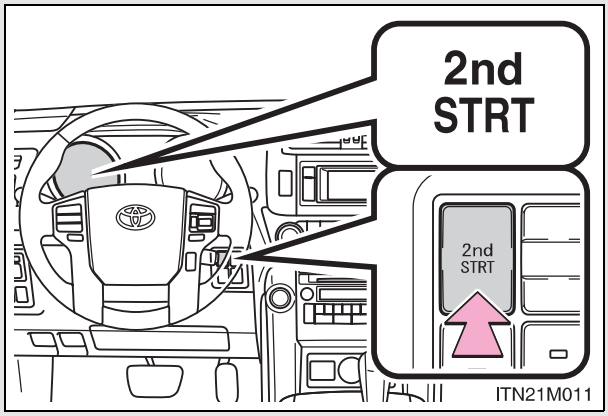

"2nd STRT" düğmesini ON konumuna getiriniz

İkinci viteste kalkış modunu iptal etmek için düğmeye bir kez daha basınız.

Optitron tip sayaçlar

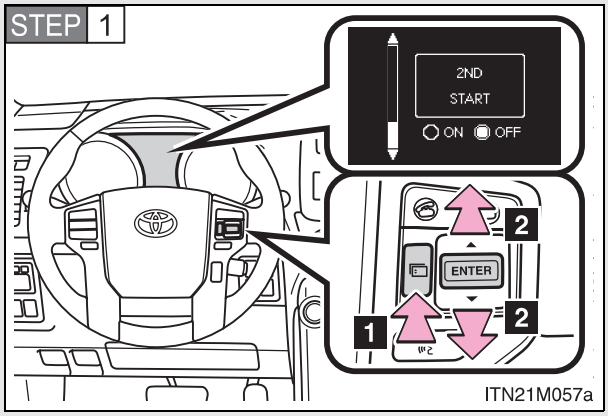

1 Menu düğmesine basınız.

Araç bilgi ekranı, modu elektronik özellikler kontrol moduna çevirir.

2 Ekranda “2ND START” görününceye kadar “ENTER” düğmesinin aşağı ya da yukarı yönüne basınız.

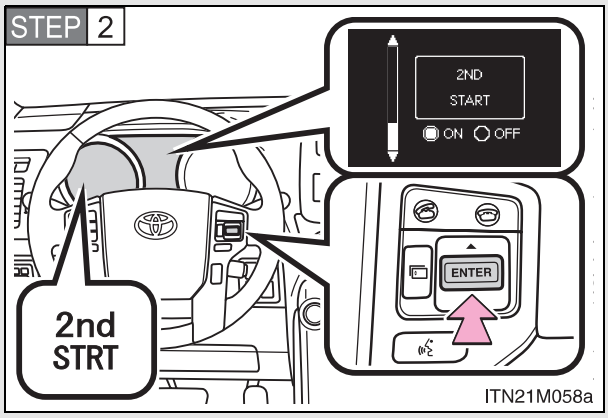

“ON" konumunu değiştirmek için “ENTER” düğmesine basınız.
“2nd STRT” gösterge ışığı görünür.

Düğmeye her basıldığında ikinci viteste kalkış konumu devreye girer ve devre dışı kalır.

Normal görüntüyü değiştirmek için menü düğmesine basınız.

“S” modunda vites değiştirme aralıkları (MultiMode tip)

Vites kolu “S” konumunda iken, vites kolu aşağıdaki şekilde kullanılabilir.

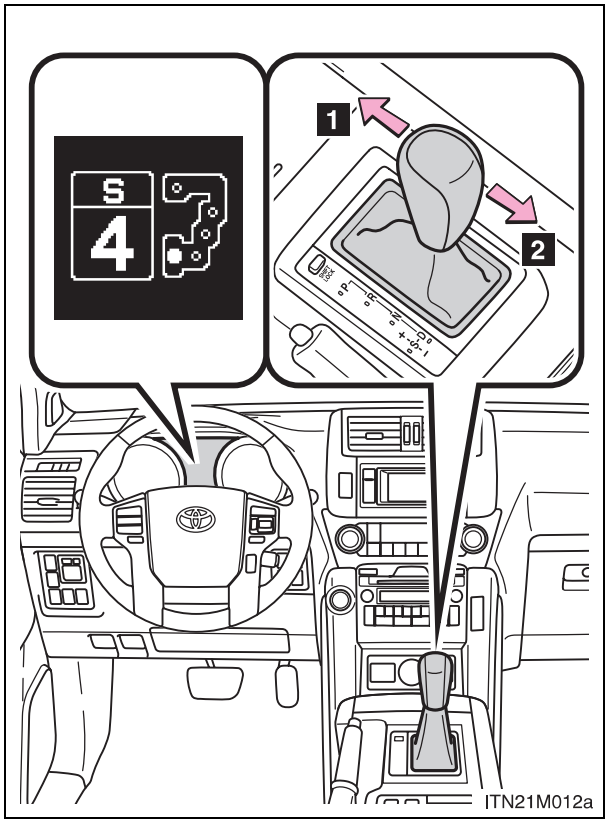

1 Vites yükseltmek için

2 Vites düşürmek için

S konumundaki temel vites aralığı otomatik olarak araç hızına bağlı olarak 4’e ayarlanmıştır. Ayrıca, başlangıç vitesi AI-SHIFT akıllı vites değiştirme, vites kolu “D” konumundayken aktif hale gelmiş ise “3” vitese ayarlanabilir.
(→S. 248)

Vites aralıkları ve fonksiyonları

- 5 kademe motor frenleme kuvveti arasından seçim yapabilirsiniz.
- Düşük vites, yüksek vitesten daha fazla motor freni yaratır ve motor hızı da artar.

Vites küçültme sınırlaması (standart tip)

İzin verilen en yüksek hızlar aşağıdaki gibidir.

Vites düşürme	Transfer konumu	Azami hız (km/s)
3 → 2	H4	105 (65)
	L4	36 (22)
2 → 1	H4	51 (32)
	L4	10 (6)

İkinci viteste çalıştırma modunun otomatik devre dışı kalması

İkinci viteste çalıştırma modu kullanıldıktan sonra motor durdurulursa, ikinci viteste çalıştırma modu otomatik olarak devre dışı kalır.

■ **“S” modu (MultiMode tip)**

Vites “4” ya da daha düşük olduğunda, vites kolu “+” yönünde tutulduğunda vites 5. vitese geçer.

■ **AI-SHIFT (Akıllı vites değiştirme)**

“AI-SHIFT” Akıllı vites değiştirme, sürücünün performansına ve sürüş koşullarına göre vitesi otomatik olarak uygun vitese ayarlar.
“AI SHIFT” Akıllı vites değiştirme, vites kolu D konumundayken otomatik olarak çalışır. (MultiMode tip: Vites kolu S konumuna alındığında bu özellik iptal olur.)

■ **Hız sabitleme veya dinamik hız sabitleme ile sürüş esnasında (MultiMode tip)**

4. vitese düşürüldüğünde bile, “S” modunda motor freni uygulanmayacaktır.
(→S. 316, 320)

■ **Vites kolu P konumundan çıkarılamazsa**

→S. 776

■ **Vites kolu “S” konumuna alınmasına rağmen, S gösterge ışığı yanmıyorsa (multimode tip)**

Bu durum otomatik şanzımanda bir arıza olduğu anlamına gelebilir. Aracınızı hemen Toyota bayisine götürünüz.
(Bu durumda şanzıman, vites kolu D konumundaymış gibi davranır.)

■ **Vites küçültme sınırlaması uyarı sesi (S modu Multimode tipte)**

Güvenliği ve sürüş performansını sağlamak açısından vites küçültmede bazı kısıtlamalar olabilir. Bazı durumlarda, vites kolu kullanılsa dahi vites küçültme mümkün olmayabilir. (Uyarı sesi iki kere duyulur.)

⚠ DİKKAT

■ **Kaygan yüzeylerde araç kullanırken**

Aniden hızlanmayınız ve vites değiştirmeyiniz.
Motor frenlemesindeki ani değişiklikler aracın dönmesine veya kaymasına, dolayısıyla kazaya sebep olabilir.

Düz şanzıman*

■ Vites değiştirme

5 vitesli şanzıman

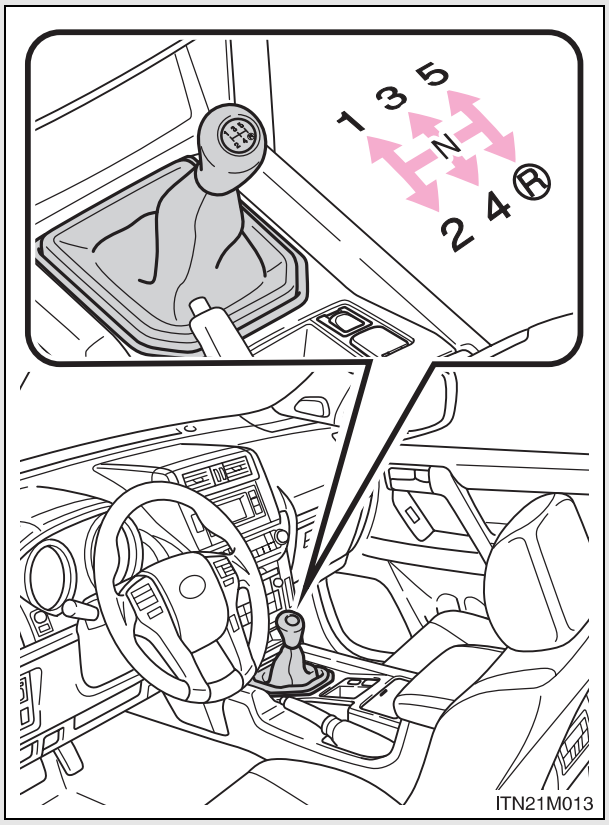

Vites kolunu hareket ettirmeden önce, debriyaj pedalına sonuna kadar basınız ve daha sonra yavaşça bırakınız.

Aracınızı geri vitese takmakta zorlanırsanız, vitesi ilk önce N konumuna alınız. Debriyaj pedalını bırakıp tekrar basınız ve tekrar deneyiniz.

*: Bazı modellerde

6 vitesli şanzıman

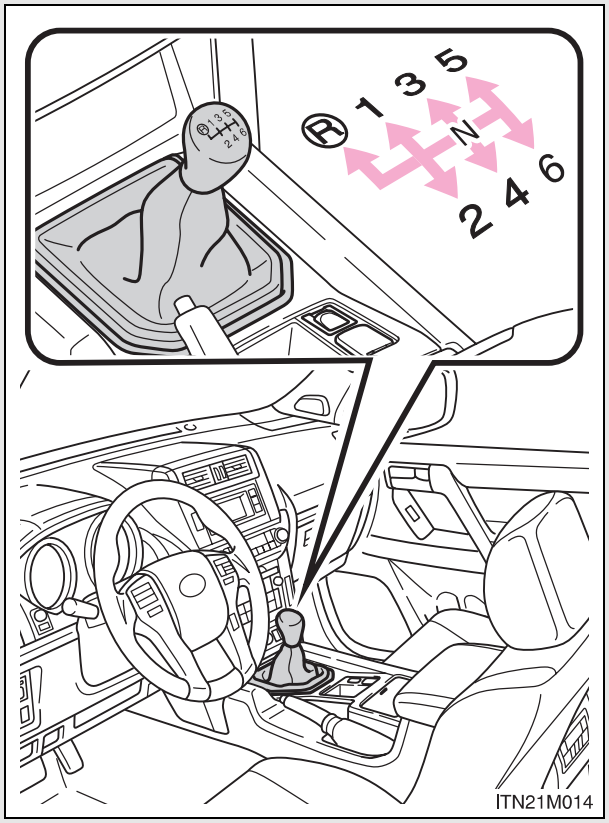

Vites kolunu hareket ettirmeden önce, debriyaj pedalına sonuna kadar basınız ve daha sonra yavaşça bırakınız.

Vites değiştirme uyarısı (bazı modellerde)

Vites değiştirme göstergesi motor performansı limitleri dahilinde sürücünün daha iyi yakıt ekonomisi sağlamasına ve egzoz emisyonlarını azaltmasına yardımcı olur.

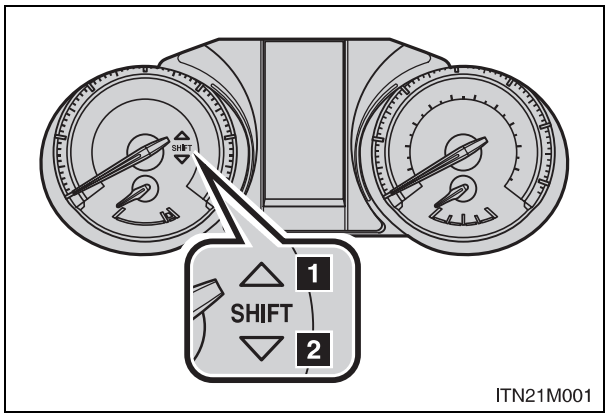

1 Vites yükseltme

2 Vites düşürme

Vites değiştirme göstergesi

- Dört tekerlekten çekiş kontrol düğmesi L4'de iken vites değiştirme uyarısı gösterilmez.
- Ayağınız debriyaj pedalının üzerinde olduğunda vites değiştirme uyarısı çalışmayabilir.

Maksimum vites düşürme hızları

Motor devrinin aşırı yükselmesini engellemek için aşağıdaki tabloda verilen vites düşürme hızlarını inceleyiniz.

5 vitesli şanzıman

Vites konumu	Azami hız (km/s)	
	Transfer konumu H4	Transfer konumu L4
1	45 (28)	17 (11)
2	112 (70)	44 (27)
3	119 (74)	46 (29)
4	165 (103)	67 (42)

6 vitesli şanzıman (5 kapılı modeller)

Vites konumu	Azami hız (km/s)	
	Transfer konumu H4	Transfer konumu L4
1	38 (24)	15 (9)
2	77 (48)	30 (19)
3	105 (65)	41 (25)
4	131 (81)	51 (32)
5	157 (98)	61 (38)

6 vitesli şanzıman (3 kapılı modeller)

Vites konumu	Azami hız (km/s)	
	Transfer konumu H4	Transfer konumu L4
1	38 (24)	15 (9)
2	102 (63)	40 (25)
3	105 (65)	41 (25)
4	131 (81)	51 (32)
5	157 (98)	61 (38)

■ **Geri vites uyarı sesi (6 hızlı düz şanzımanlı araçlar)**

Vites kolu R konumuna alınırsa, sürücüyü uyarmak için bir uyarı sesi duyulacaktır.

⚠ DİKKAT

■ **Vites değiştirme göstergesi**

Trafik ve yol durumuna göre göstergeyi referans alınız. Uyarının dikkate alınmaması kazaya neden olabilir.

Sinyal kolu

Sinyal kolu, sürücünün niyetini belirtmek için aşağıdaki şekillerde kullanılabilir:

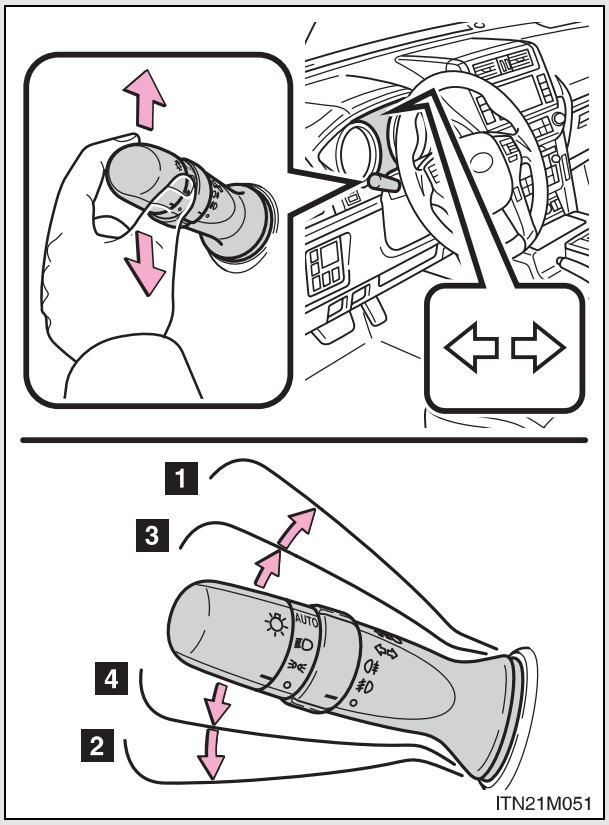

1 Sağa dönüş

2 Sola dönüş

3 Sağ şeride geçmek (kolu itiniz ve o konumda tutunuz)

Sağ sinyal, sinyal kolu serbest bırakılıncaya kadar yanıp sönecektir.

4 Sol şeride geçmek (kolu itiniz ve o konumda tutunuz)

Sol sinyal, sinyal kolu serbest bırakılıncaya kadar yanıp sönecektir.

■ **Sinyallerin çalışması**

Akıllı giriş ve çalıştırma sistemine sahip olmayan araçlar
Kontak anahtarı AÇIK “ON” konumunda olmalıdır.

Akıllı giriş ve çalıştırma sistemine sahip araçlar
Motor çalıştırma düğmesi KONTAK AÇIK modunda.

■ **Sinyaller normalden daha hızlı yanıp sönüyorsa**

Ön veya arka sinyal ampullerinin sağlam olup olmadığını kontrol ediniz.

Park freni

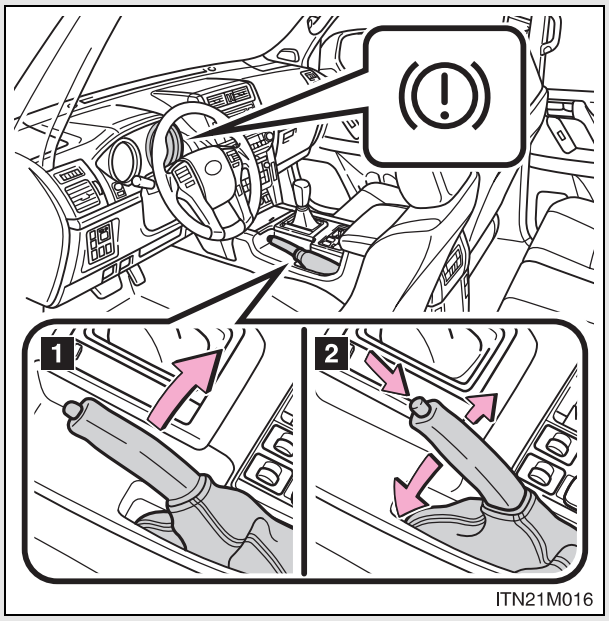

1 Fren pedalına basarken, park freni kolunu sonuna kadar çekiniz.

2 Park frenini bırakmak için, yavaşça kolu kaldırınız ve düğmeye basarak sonuna kadar indiriniz.

Kışın kullanım

Kış mevsiminde park freni kullanımı için kış şartlarında araç kullanım ipuçları kısmına bakınız. (→S. 386)

UYARI

Sürüş öncesi

Park frenini sonuna kadar indiriniz.
Park freni çekili konumda aracı kullanmak fren sisteminin aşırı ısınmasına sebep olacak ve fren performansı azalıp, fren aşıntısı da artacaktır.

Korna

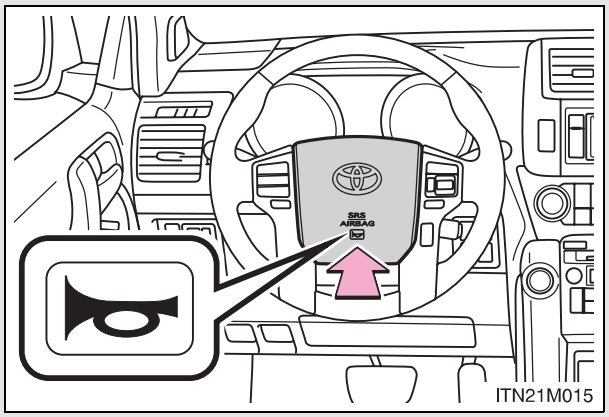

Kornayı çalmak için, işaretine ya da yakınına basınız.

■ **Direksiyon simidi ayarlandıktan sonra (Manual ayarlı tip direksiyon simidine sahip araçlar)**

Direksiyon simidinin tam olarak kilitlendiğini kontrol ediniz.
Direksiyon simidi tam olarak kilitlenmediyse, korna çalmayabilir.
(→S. 125)

Göstergeler ve sayaçlar

Optitron olmayan tip sayaçlar

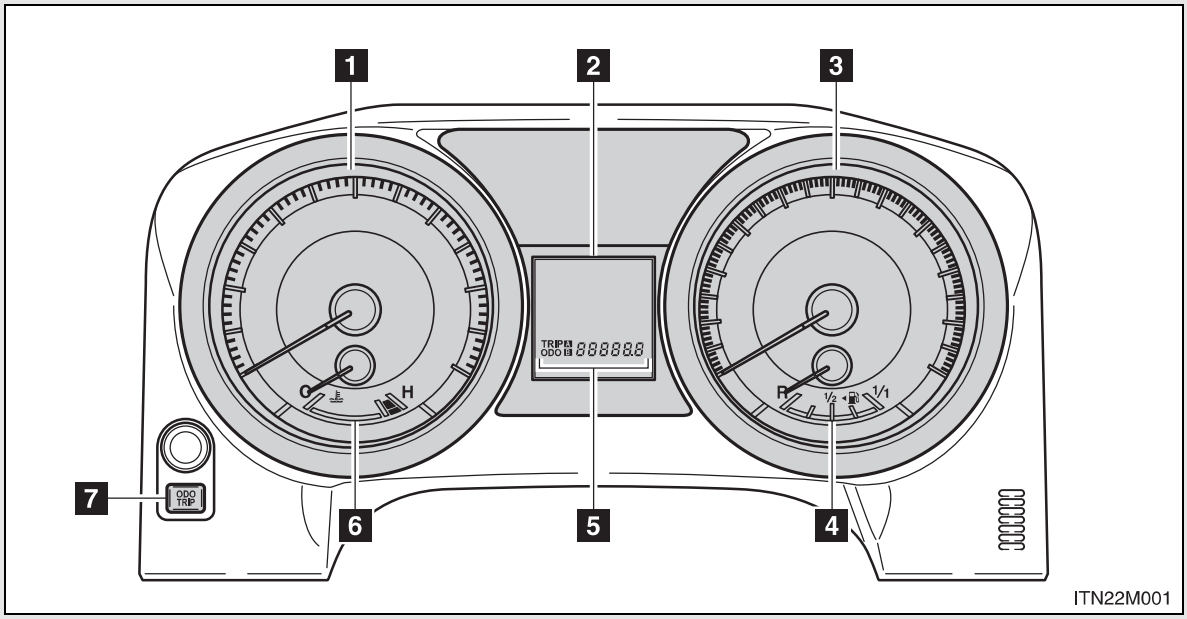

Optitron tip sayaçlar

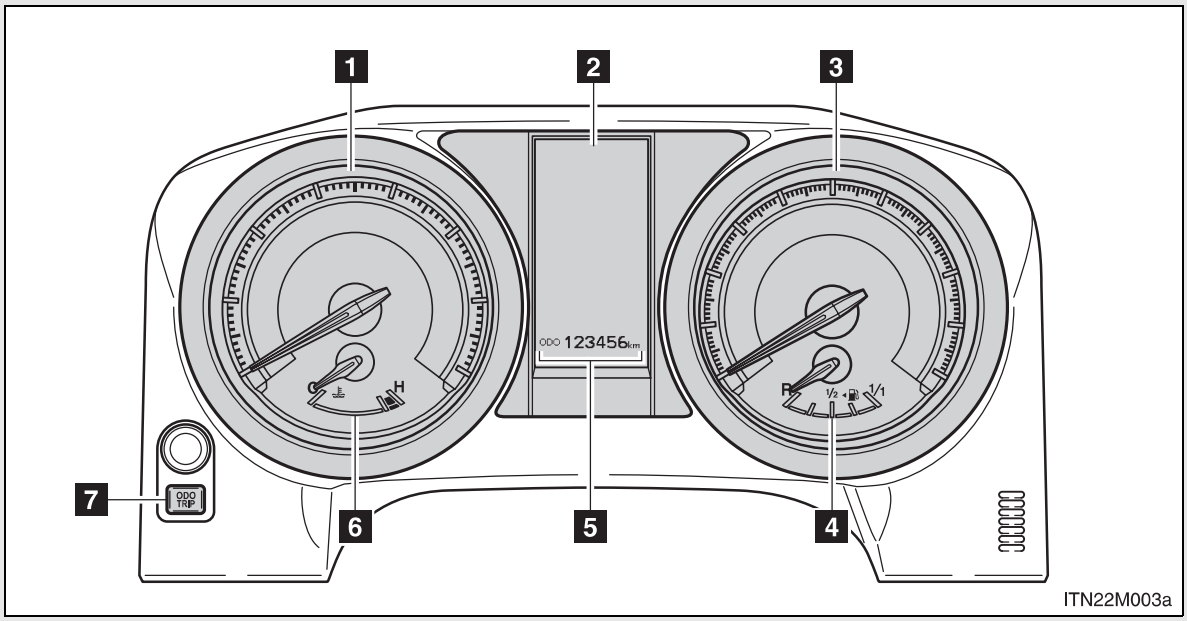

1 Devir saati

Dakikadaki motor dönüş hızını gösterir.

2 Araç bilgi ekranı

→S. 268, 274

3 Hız göstergesi

Araç hızını gösterir.

4 Yakıt göstergesi

Yakıt deposunda kalan yakıt miktarını gösterir.

5 Kilometre sayacı ve sıfırlanabilir kilometre sayacı göstergesi

Kilometre sayacı Aracın toplam yaptığı kilometreyi gösterir.

Sıfırlanabilir kilometre sayacı: Sayaç sıfırlandıktan sonra aracın yaptığı kilometreyi gösterir. Farklı iki mesafeyi kaydetmek amacıyla sayaç A ve B bağımsız olarak kullanılabilir.

6 Motor soğutma sıvısı sıcaklık göstergesi

Motor soğutma sıvısı sıcaklığını gösterir.

7 Kilometre sayacı/sıfırlanabilir kilometre sayacı gösterge değiştirme düğmesi

→S. 260

Ekranın değiştirilmesi

Optitron olmayan tip sayaç (→S. 268)

Optitron tip sayaçlar

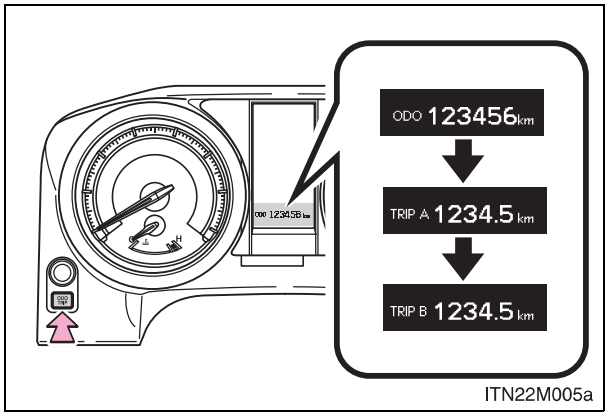

Kilometre sayacı ve sıfırlanabilir kilometre sayacı göstergesi arasında geçiş yapar. Ekranda sıfırlanabilir kilometre gözüktüğünde, düğmeye basılı tutulduğunda sayaç sıfırlanacaktır.

Gösterge paneli ışıklarının kontrolü

Düğmeyi çevirerek gösterge paneli ışıkları ve parlaklığı ayarlanabilir.

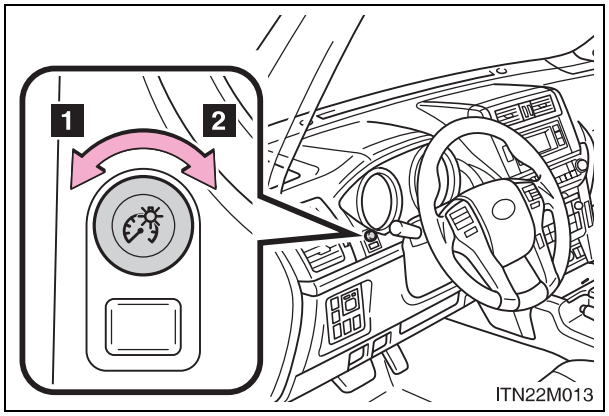

1 Koyu

2 Parlak

■ **Sayaç ve göstergelerin aydınlanması için**

Akıllı giriş ve çalıştırma sistemine sahip olmayan araçlar
Kontak anahtarı AÇIK “ON” konumunda olmalıdır.

Akıllı giriş ve çalıştırma sistemine sahip araçlar
Motor çalıştırma düğmesi KONTAK AÇIK modunda.

■ **Gösterge panelinin parlaklığı**

Optitron gösterge paneli bulunmayan araçlar
Far düğmesi açık konuma getirildiğinde, parlaklık bir miktar azalır.

Optitron gösterge paneli bulunan araçlar
Far düğmesi açık konuma getirildiğinde, kontrol düğmesi saat yönünde tam olarak döndürülmezse, parlaklık bir miktar azalır.

■ **Akü terminalleri ayrıldığında ya da bağlandığında**

Sıfırlanabilir kilometre sayacı bilgileri sıfırlanır.
Eğer son olarak sıfırlanabilir kilometre sayacı gösterilmişse, sıfırlandıktan sonra ODO ekranı görünür.

⚠ UYARI

■ **Motoru ve motor parçalarını korumak için**

- Devir saati ibresinin, maksimum motor devrini gösteren kırmızı bölgeye geçmesine izin vermeyiniz.
- Motor soğutma sıcaklığı ibresi kırmızı (H) bölgedeyse, motor hararet yapıyor olabilir. Bu durumda aracı güvenli bir yerde hemen durdurunuz ve soğuduktan sonra motoru kontrol ediniz. (→S. 790)

Gösterge ve uyarı ışıkları

Gösterge panelindeki ve ön paneldeki göstergeler ve uyarı ışıkları, araçtaki birçok sistem hakkında sürücüye bilgi verir.

Gösterge paneli (Optitron olmayan tip sayaçlar)

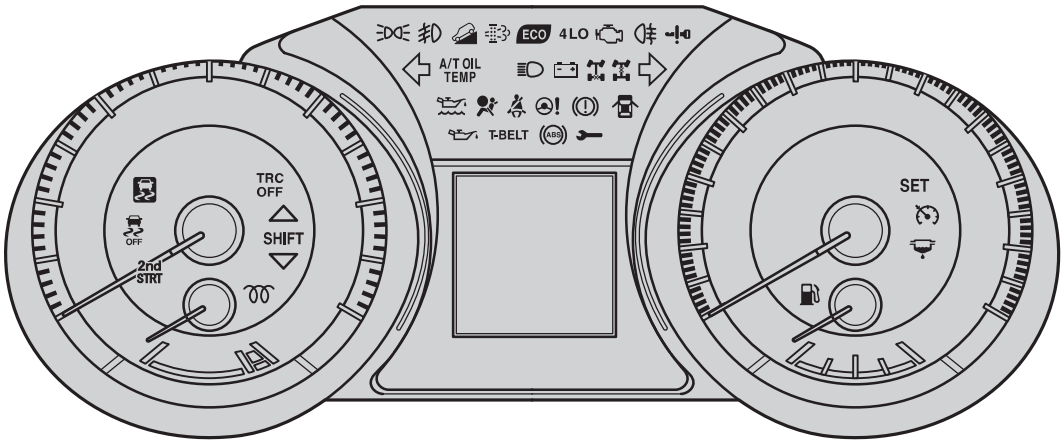

ITN22M097

Gösterge paneli (Optitron tip sayaçlar)

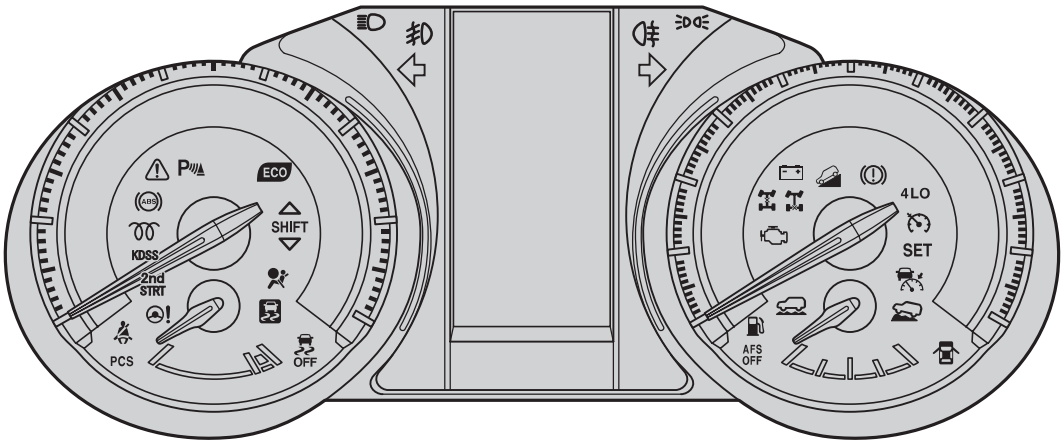

ITN22M004

Ön panel

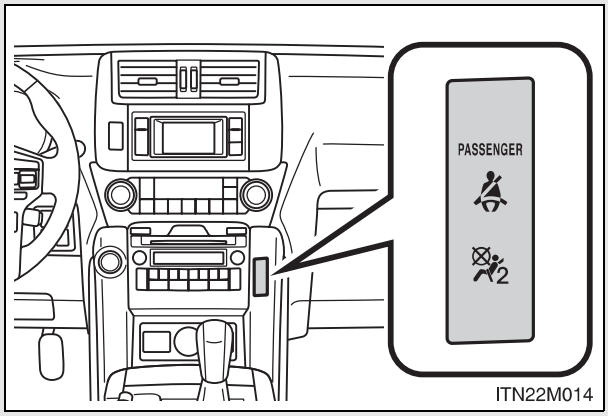

■ Göstergeler

Göstergeler araçtaki birçok sistemin çalışmasıyla ilgili sürücüye bilgi verir.

Sinyal gösterge ışıkları (→S. 255)

Uzun huzme far gösterge ışığı (→S. 292)

Park lambaları uyarı ışığı (→S. 292)

(bazı modeller) Ön sis farı gösterge ışığı (→S. 304)

(bazı modeller) Arka sis farı gösterge ışığı (→S. 304)

*1 ECO (otomatik şanzıman) Eko Sürüş Göstergesi Işığı (→S. 272, 281)

*1 SHIFT (bazı modeller) Vites değiştirme uyarısı (→S. 252)

(bazı modeller) Sabit hız kontrol sistemi uyarı ışığı (→S. 316, 320)

SET (bazı modeller) "SET" gösterge ışığı (→S. 316, 320)

(bazı modeller) Dinamik radar sabit hız kontrol sistemi uyarı ışığı (→S. 320)

*1 Kayma gösterge ışığı*2 (→S. 364)

*1 OFF VSC OFF düğmesi*2 (→S. 365)

*1 TRC OFF (bazı modeller) "TRC OFF" göstergesi*2 (→S. 365)

(dizel motor) Motor ön ısıtma gösterge ışığı(→S. 232)

(bazı modeller) Arazi yüzeyi seçme sistemi uyarı ışığı*2

*1 (bazı modeller) Arazi kullanım destek sistemi göstergesi*2

*1 (bazı modeller) — Eğim iniş destek kontrol (DAC) sistemi göstergesi*2

2nd STRT (otomatik şanzıman) — Otomatik şanzımanı ikinci viteste çalıştırma göstergesi (→S. 244)

4LO — Düşük hızda dört tekerlekten sürüş gösterge ışığı*2

(bazı modellerde) — Arka diferansiyel kilitleme göstergesi*2

Merkez diferansiyel kilitleme göstergesi*2

*1 (bazı modeller) — Hava yastığı manuel devre dışı göstergesi (→S. 204)

P (bazı modellerde) — Toyota park destek sensörü göstergesi (→S. 335)

*1 AFS OFF (bazı modellerde) — "AFS OFF" göstergesi (→S. 299)

*1 (bazı modeller) — DPF (Dizel partikül filtesi) sistemi uyarı ışığı(→S. 379)

*1: Bu ışıklar, kontak anahtarı ON konumuna (akıllı giriş ve çalıştırma sistemi olmayan araçlar) ya da motor çalıştırma düğmesi KONTAK AÇIK konumuna (akıllı giriş ve çalıştırma sistemi olan araçlarda) alındığında sistemin çalışma kontrolünün yapıldığını belirtmek için yanar. Bir kaç saniye sonra ya da motor çalıştırıldığında sönerler. Işığın yanmaması ya da yanıp sönmemesi, o sistemde arıza olabileceğini gösterir. Aracınızı Toyota Yetkili Servisinize kontrol ettiriniz.

*2: "Arazide sürüş Kullanıcı El Kitabı"na bakınız.

■ Uyarı ışıkları

Uyarı ışıkları, araçtaki sistemlerde oluşabilecek arızaları sürücüye bildirir. (→S. 691)

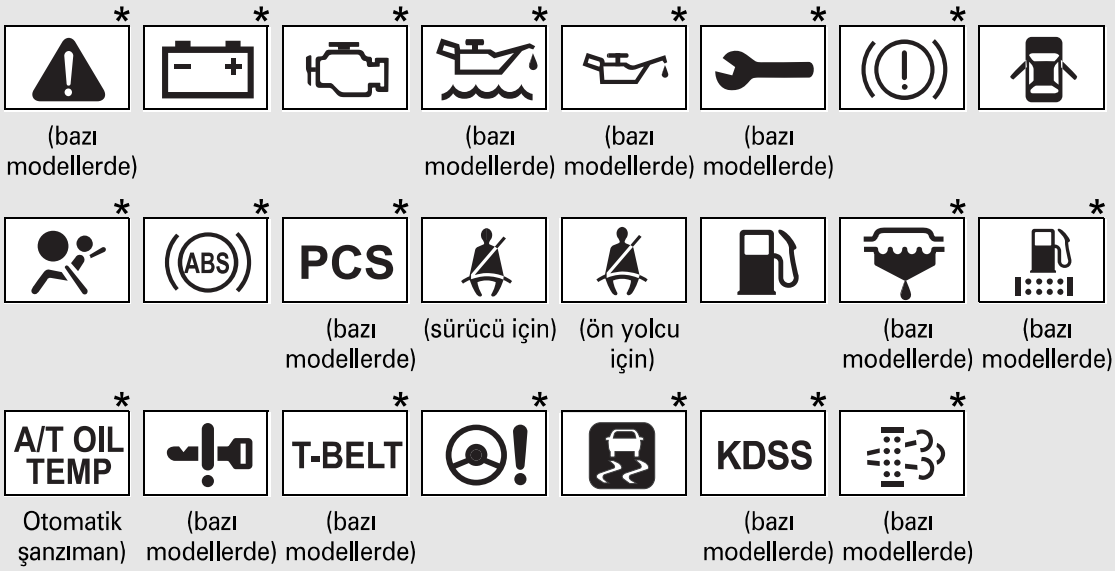

*: Bu ışıklar, kontak anahtarı ON konumuna (akıllı giriş ve çalıştırma sistemi olmayan araçlar) ya da motor çalıştırma düğmesi KONTAK AÇIK konumuna (akıllı giriş ve çalıştırma sistemi olan araçlarda) alındığında sistemin çalışma kontrolünün yapıldığını belirtmek için yanar. Bir kaç saniye sonra ya da motor çalıştırıldığında sönerler. Işığın yanmaması ya da yanıp sönmemesi, o sistemde arıza olabileceğini gösterir. Aracınızı Toyota Yetkili Servisinize kontrol ettiriniz.

DİKKAT

Güvenlik sistemi uyarı ışıkları yanmıyorsa

Aracı çalıştırdığınızda ABS/Yüzey Algılayıcı ABS ve SRS hava yastığı uyarı ışıkları gibi güvenlik sistemi ışıklarının yanmaması, bu sistemlerde arıza olduğu anlamına gelir ve bu sistemler, kaza anında devreye giremeyeceklerinden ciddi yaralanmalar yada ölümle sonuçlanabilecek kazalarda koruma sağlayamazlar. Böyle bir durumda aracınızı hemen Toyota bayisine kontrol ettiriniz.

Araç bilgi ekranı (Optitron tip olmayan sayaçlar)*

Araç bilgi ekranı, dış sıcaklık gibi sürüşle ilgili birçok veriyi sürücüye sunar.

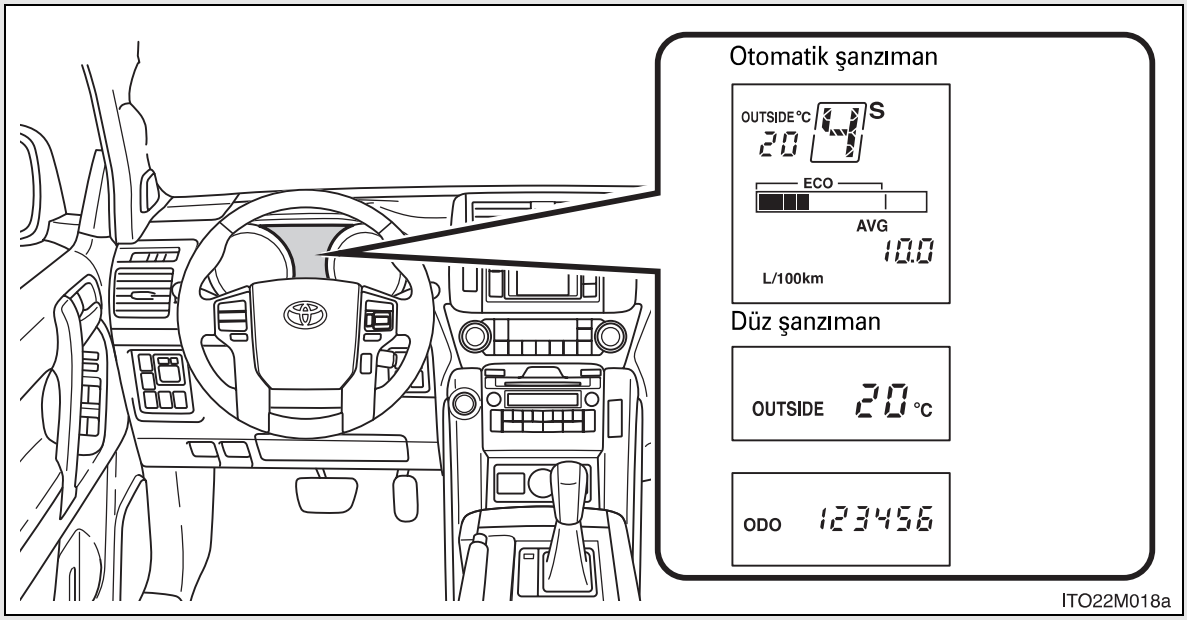

- Dış sıcaklık göstergesi (→S. 572)
- Kilometre sayacı göstergesi (→S. 269)
- Sürüş bilgisi (→S. 269)

  Sürüş menzilini, yakıt tüketimini ve sürüşle ilgili diğer bilgileri gösterir.
- Vites konumu ve vites aralığı (bazı modellerde) (→S. 241)
- Eko Sürüş Gösterge Işığı (bazı modellerde) (→S. 272)

*: Bazı modellerde

Ekranın değiştirilmesi

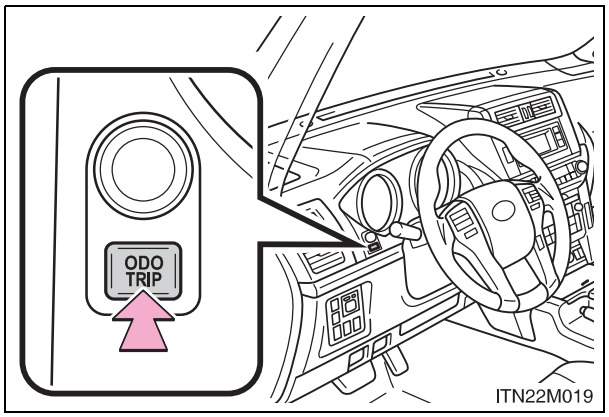

Ekrandaki bilgiler “ODO/TRIP" düğmesine basılarak değiştirilebilir.

Ekran

■ Kilometre sayacı

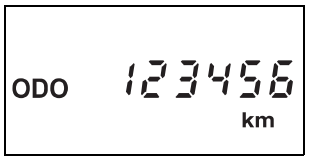

Aracın toplam yaptığı kilometreyi gösterir.

■ Sıfırlanabilir kilometre sayacı A ve B

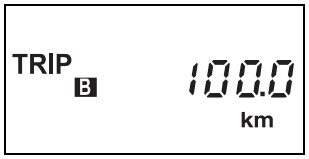

Sayaç sıfırlandıktan sonra aracın yaptığı kilometreyi gösterir. Farklı iki mesafeyi kaydetmek amacıyla sayaç A ve B bağımsız olarak kullanılabilir.

Sıfırlamak için düğmeye basınız ve basılı tutunuz.

■ Sürüş menzili

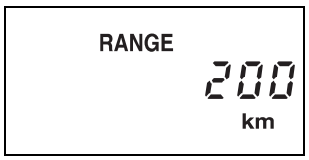

Kalan yakıt miktarına göre aracın gidebileceği maksimum mesafeyi gösterir.

- Mesafe, kullanıcının ortalama yakıt tüketimi baz alınarak hesaplanır. Sonuç olarak, gerçek mesafe, gösterilen mesafeden farklı olabilir.
- Yakıt deposuna çok az miktarda yakıt eklendiğinde, gösterge değişmeyebilir.

■ Anlık yakıt tüketimi

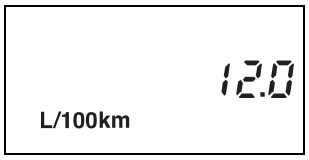

Anlık yakıt tüketimini gösterir.

■ Eko Sürüş Gösterge Işığı* (→S. 272) ve ortalama yakıt tüketimi

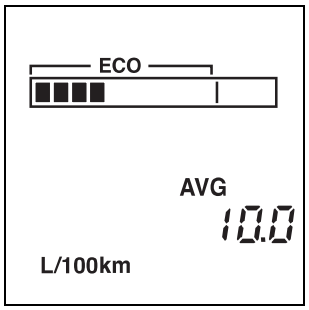

Sıfırlanmasından itibaren ortalama yakıt tüketimini gösterir.

Ekranda ortalama yakıt tüketimi bilgileri varken “ODO/TRIP” düğmesine 1 saniyeden fazla basarak bilgiler sıfırlanabilir.

■ Ortalama araç hızı

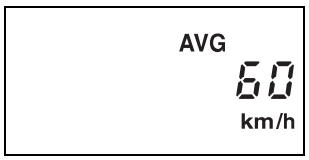

Sıfırlanmasından yada araç çalıştığından itibaren ortalama araç hızını gösterir.

Ekranda ortalama araç hızı bilgileri varken “ODO/TRIP” düğmesine 1 saniyeden fazla basarak bilgiler sıfırlanabilir.

■ Eko Sürüş Göstergesi Işığı ayar ekranı*

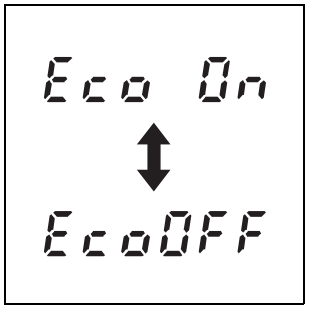

Eco Sürüş gösterge ışığı açık veya kapalı olarak ayarlanabilir.

Eko-sürüş göstergesi ışık ayarı, ekranı görün-düğünde “ODO/TRIP” düğmesine 1 saniyeden fazla basılarak bu fonksiyon devrede ya da devre dışı (ON/OFF) konumuna getirilebilir.

*: Sadece otomatik şanzımanlı araçlarda görüntülenir

Eko Sürüş Göstergesi

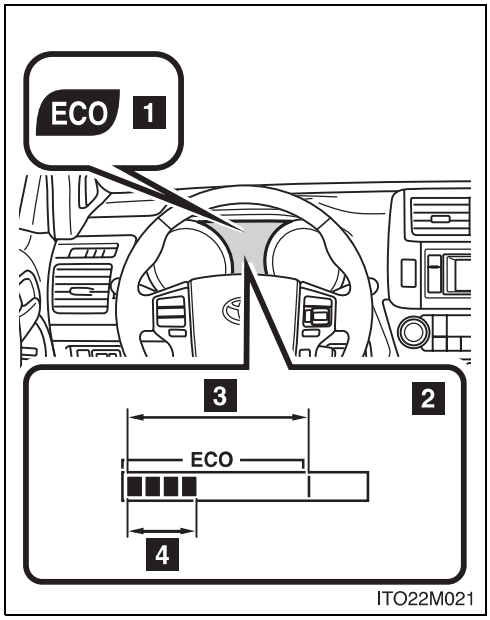

1 Eko Sürüş Göstergesi Işığı
Eco sürüş sırasında, Eco sürüş gösterge ışığı yanar

2 Eko Sürüş Göstergesi
Gaz'a bağlı olarak mevcut Eco sürüş oranı ile birlikte Eco-sürüş bölgesini gösterir.

3 Eko sürüş bölgesi

4 Gaz pedalı kullanımına bağlı Eko sürüş oranı
Eğer araç Eco-sürüş bölgesini aşarsa, Eco-sürüş göstergesi bölge ekranı yanıp sönecek ve Eco-sürüş göstergesi ışığı sönecektir.

(Bu durumda araç, vites kolu “D” konumunda olduğu gibi çalışacaktır.)
Araç hızı yaklaşık 130 km/saat ya da daha düşük olduğunda Eco sürüş gösterge ışığı yanar.
Araç ikinci çalıştırma modunda iken Eco Sürüş göstergesi çalışmayacaktır.

Akü terminalleri ayrıldığında ya da bağlandığında

Aşağıdaki bilgiler sıfırlanır:

- Sıfırlanabilir kilometre sayacı
- Ortalama yakıt tüketimi
- Ortalama araç hızı

Eğer son olarak sıfırlanabilir kilometre sayacı gösterilmişse, sıfırlandıktan sonra ODO ekranı görünür.

DİKKAT

Düşük sıcaklıklarda bilgi ekranı (otomatik şanzımanlı araçlar)

Bilgi ekranını kullanmadan önce aracın içerisinin ısınmasını sağlayınız. Çok düşük sıcaklıklarda bilgi ekranı tepkisi yavaşlayabilir ve görüntü değişimi gecikebilir.
Örnek olarak sürücünün vites değiştirmesi ile yeni vites numarasının ekranda gözükmesi arasında bir gecikme vardır. Bu gecikme sürücünün tekrar vites düşürüp, ani ve aşırı motor frenlemesine sebep olmasına ve ölüm veya ciddi yaralanma ile sonuçlanabilecek muhtemel bir kaza yapmasına yol açabilir.

UYARI

Düşük sıcaklıklarda araç bilgi ekranı

Bilgi ekranını kullanmadan önce aracın içerisinin ısınmasını sağlayınız. Çok düşük sıcaklıklarda bilgi ekranı tepkisi yavaşlayabilir ve görüntü değişimi gecikebilir.

Araç bilgi ekranı (Optitron tip sayaçlar)*

Araç bilgi ekranı, dış sıcaklık gibi sürüşle ilgili birçok veriyi sürücüye sunar.

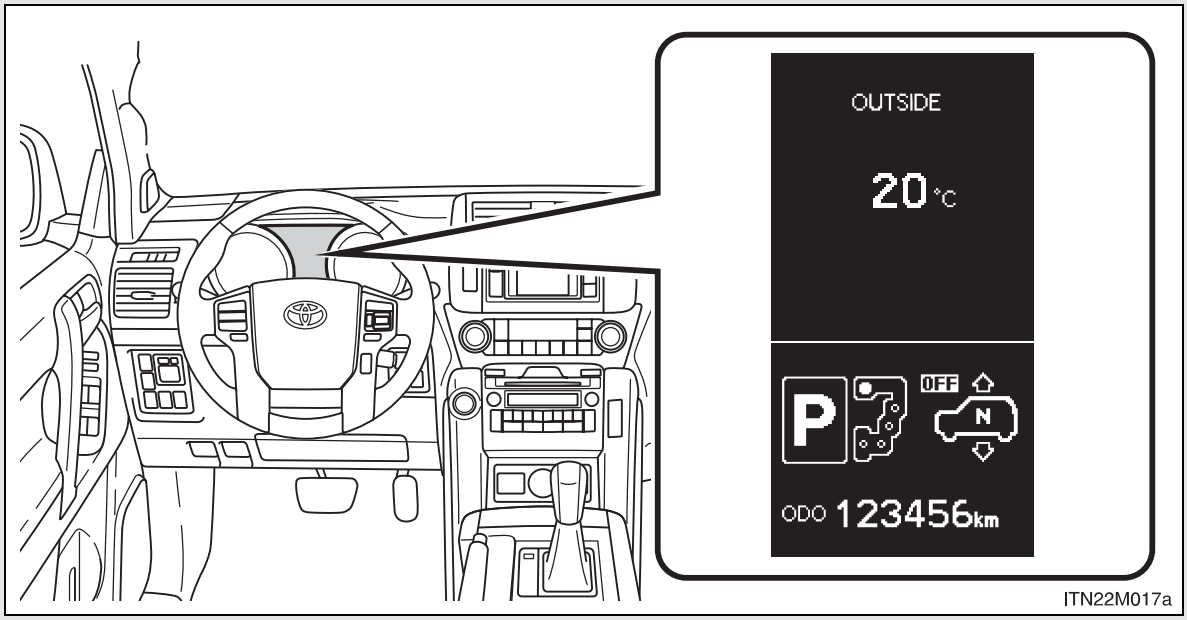

- Sürüş bilgisi içeriği (→S. 275)

  Sürüş menzilini, yakıt tüketimini ve sürüşle ilgili diğer bilgileri gösterir.

- Elektronik özellikler kontrol içerikleri (→S. 278)
- Diğer içerikler (→S. 279)

*: Bazı modellerde

Ekranın değiştirilmesi

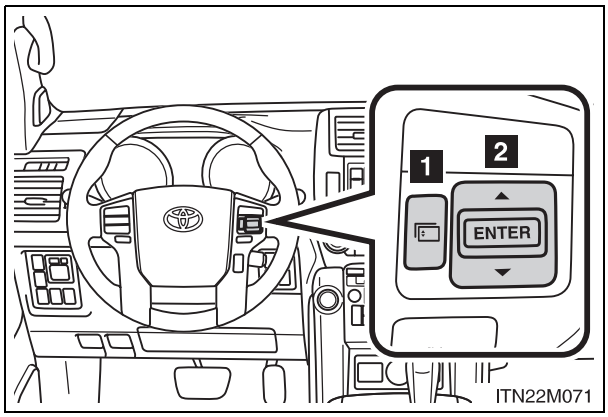

1 Menü düğmesi

Modu, elektronik özellikler kontrol moduna, kişiselleştirme moduna veya yeniden normal görüntü moduna çeviriniz.

2 “ENTER” düğmesi

Sürüş bilgilerinin değiştirilmesi Bu düğme elektronik özellik kontrolleri ve kişiselleştirme ayarlarını açıp kapatmak için kullanılabilir.

Ekran

Sürüş bilgisi içeriği

Ekrandaki bilgiler “ENTER" düğmesinin yukarı ya da aşağı tuşlarına basılarak değiştirilebilir.

- Ön lastik açısı:

Ön lastiklerin yönü görüntülenir.

Lastik açısına uygun olarak lastik yönü sağa ve sola 3 farklı kademede görüntülenir.

Sürüş menzili

Kalan yakıt miktarına göre aracın gidebileceği maksimum mesafeyi gösterir.

- Mesafe, kullanıcının ortalama yakıt tüketimi baz alınarak hesaplanır. Sonuç olarak, gerçek mesafe, gösterilen mesafeden farklı olabilir.
- Yakıt deposuna çok az miktarda yakıt eklendiğinde, gösterge değişmeyebilir.

Ortalama yakıt tüketimi

Araç yakıt aldıktan sonraki ortalama yakıt tüketimini gösterir.

Anlık yakıt tüketimi

Anlık yakıt tüketimini gösterir.

- Ortalama yakıt tüketimi

Sıfırlanmasından itibaren ortalama yakıt tüketimini gösterir.

Ekranda ortalama yakıt tüketimi bilgileri varken “ENTER” düğmesine bir saniyeden fazla basarak bilgiler sıfırlanabilir.

- Ortalama araç hızı

Sıfırlanmasından yada araç çalıştığından itibaren ortalama araç hızını gösterir.

Ekranda ortalama araç hızı bilgileri varken “ENTER” düğmesine bir saniyeden fazla basarak bilgiler sıfırlanabilir.

- Geçen süre

Son sıfırlamadan itibaren geçen süreyi gösterir.

Ekranda geçen süre bilgileri varken “ENTER” düğmesine bir saniyeden fazla basarak bilgiler sıfırlanabilir.

- Dış sıcaklık göstergesi

Dış sıcaklığı gösterir.

Ekranda gösterilebilen sıcaklık değeri -40°C ile 50°C arasındadır.

- Gösterge devre dışı

  Boş ekran gösterilir.

- Eko Sürüş Göstergesi

  →S. 281

■ Elektronik özellikler kontrol içerikleri

- Arazi yüzeyi seçme sistemi (bazı modellerde)

  →“Arazide sürüş Kullanıcı El Kitabı”na bakınız.

- Toyota park destek sensörü (Bazı modellerde) (→S. 335)
- AFS (Sürüşe duyarlı ön far sistemi) (bazı modellerde) (→S. 299)
- İkinci çalıştırma konumu (bazı modellerde) (→S. 244)

Diğer içerikler

- Vites konumu ve vites aralığı (bazı modellerde)(→S. 241)
- Arka yükseklik ayarlı havalı süspansiyon AHC göstergesi (bazı modellerde)

  →"Arazide sürüş Kullanıcı El Kitabı"na bakınız.
- Arazi yüzeyi seçme sistemi ekranı(bazı modellerde)

  →"Arazide sürüş Kullanıcı El Kitabı"na bakınız.
- Toyota park destek sensörü göstergesi* (bazı modellerde) (→S. 335)
- Arazi kullanım destek sistemi göstergesi* (bazı modellerde)

  →"Arazide sürüş Kullanıcı El Kitabı"na bakınız.
- Dinamik radar hız kontrol göstergesi* (bazı modellerde)(→S. 320)
- Uyarı mesajları (→S. 706)

  Araçtaki sistemlerde bir arıza olduğunda otomatik olarak ekranda gözükür.
- Kişiselleştirme

  Ayarlar (kullanılan lisan gibi) değiştirilebilir.
  (Kişiselleştirilebilen donanımlar →S. 837)

*: Sistem kullanıldığında otomatik olarak gösterilir.

■ **Elektronik özellikler kontrolünün açılıp kapanabilmesi için**

Motor çalıştırma düğmesi KONTAK AÇIK modunda.

■ **Sistem kontrol göstergesi**

Motor çalıştırma düğmesi KONTAK AÇIK moduna getirildikten sonra, sistem kontrolü yapılırken "TOYOTA" yazısı görülür. Sistem kontrolü tamamlandığında, normal ekran geri dönecektir.

■ **Elektronik özellikler kontrolünün sonlandırılması için koşullar**

Aşağıdaki durumlarda, elektronik özellikler kontrolü otomatik olarak sonlandırılacaktır.

- Menü düğmesine basınız
- Toyota park destek sensörü çalışmaya başlar
- Arazi kullanım destek sistemi çalışır
- Dinamik radar sabit hız kontrol sistemi çalışır
- Elektronik özellikler kontrol ekranı göründükten sonra bir uyarı mesajı çıktıktan sonra

Eko Sürüş Göstergesi

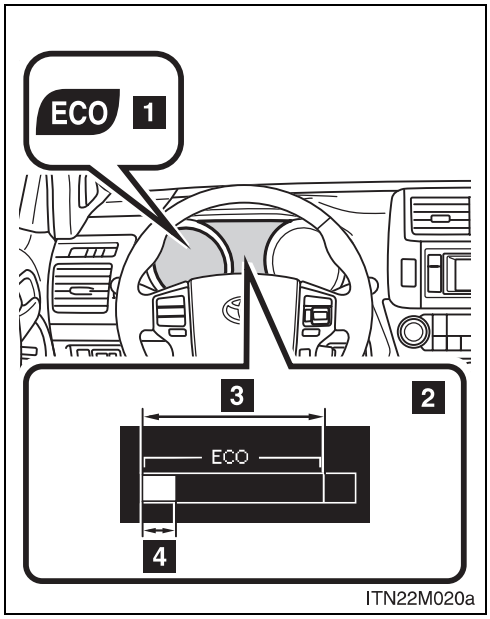

1 Eko Sürüş Göstergesi Işığı
Eco sürüş sırasında, Eco sürüş gösterge ışığı yanar

2 Eko Sürüş Göstergesi
Gaz'a bağlı olarak mevcut Eco sürüş oranı ile birlikte Eco-sürüş bölgesini gösterir.

3 Eko sürüş bölgesi

4 Gaz pedalı kullanımına bağlı Eko sürüş oranı
Eğer araç Eco-sürüş bölgesini aşarsa, Eco-sürüş göstergesi bölge ekranı yanıp sönecek ve Eco-sürüş göstergesi ışığı sönecektir.

(Bu durumda araç, vites kolu “D” konumunda olduğu gibi çalışacaktır.)
Araç hızı yaklaşık 130 km/saat ya da daha düşük olduğunda Eco sürüş gösterge ışığı yanar.
Araç ikinci çalıştırma modunda iken Eco Sürüş göstergesi çalışmayacaktır.

■ Dış sıcaklık göstergesi

Aşağıdaki durumlarda, doğru dış hava sıcaklığı gösterilmeyebilir ya da sıcaklık değişimi normalden daha uzun sürebilir:

- Araç durduğunda ya da düşük hızlarda (20 km/s'den daha az) gidildiğinde
- Dış sıcaklık aniden değiştiğinde (Garaj, tünel vb girişinde ya da çıkışında)

■ "--" ya da "E" görüntülendiğinde

Sistemde arıza olabilir. Aracınızı Toyota yetkili servisine götürünüz.

■ Akü terminalleri ayrıldığında ya da bağlandığında

Aşağıdaki bilgiler sıfırlanır:

- Ortalama yakıt tüketimi
- Ortalama yakıt tüketimi
- Ortalama araç hızı
- Geçen süre

DİKKAT

■ Düşük sıcaklıklarda bilgi ekranı (otomatik şanzımanlı araçlar)

Bilgi ekranını kullanmadan önce aracın içerisinin ısınmasını sağlayınız. Çok düşük sıcaklıklarda bilgi ekranı tepkisi yavaşlayabilir ve görüntü değişimi gecikebilir.
Örnek olarak sürücünün vites değiştirmesi ile yeni vites numarasının ekranda gözükmesi arasında bir gecikme vardır. Bu gecikme sürücünün tekrar vites düşürüp, ani ve aşırı motor frenlemesine sebep olmasına ve ölüm veya ciddi yaralanma ile sonuçlanabilecek muhtemel bir kaza yapmasına yol açabilir.

UYARI

■ Düşük sıcaklıklarda araç bilgi ekranı

Bilgi ekranını kullanmadan önce aracın içerisinin ısınmasını sağlayınız. Çok düşük sıcaklıklarda bilgi ekranı tepkisi yavaşlayabilir ve görüntü değişimi gecikebilir.

Araç bilgi ekranı (Aksesuar göstergeleri)*

Araç bilgi ekranı, dış sıcaklık gibi sürüşle ilgili birçok veriyi sürücüye sunar.

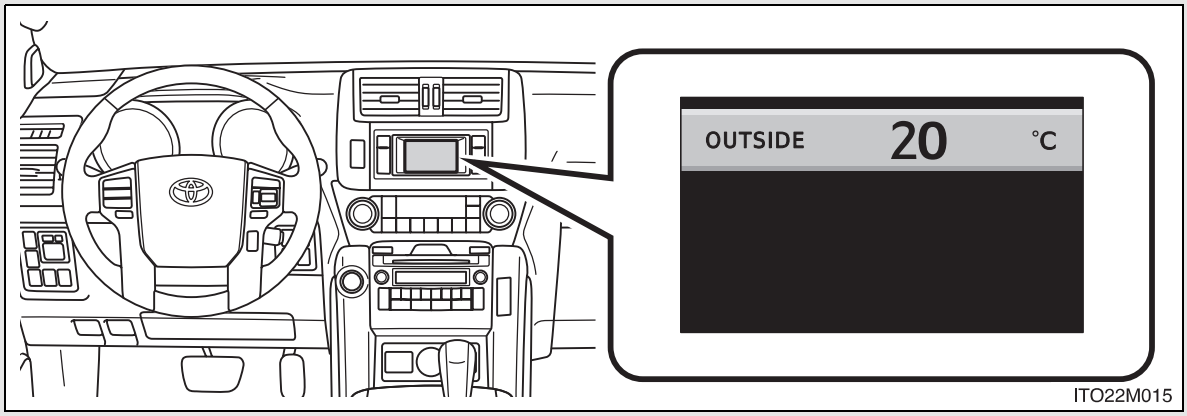

- Dış sıcaklık göstergesi (→S. 285)
- Geri görüntüleme ekranı (bazı modellerde) (→P. 346)

  Vites kolu “R” konumuna alındığında otomatik görüntülenir.
- Arazi yüzey görüntüleyici (bazı modellerde)
  → “Arazide sürüş Kullanıcı El Kitabı”na bakınız.
- Ön ve yan geniş görüntüleme ekranı (bazı modellerde (→S. 351)
- Sürüş bilgisi (→S. 285)

  Sürüş menzilini, yakıt tüketimini ve sürüşle ilgili diğer bilgileri gösterir.
- Toyota park destek sensörü (Bazı modellerde) (→S. 335)

*: Bazı modellerde

Ekranın değiştirilmesi

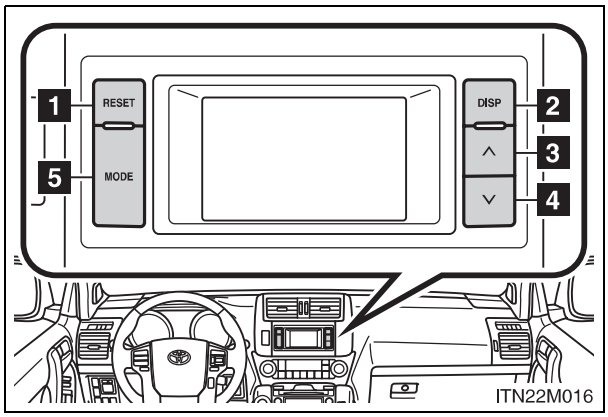

Ekrandaki bilgiler “MODE" düğmesine basılarak değiştirilebilir.

1 ”RESET” düğmesi
2 DISP düğmesi
3 “∧”düğmesi
4 “∨” düğmesi
5 ”MODE” düğmesi

Ekran

■ Dış sıcaklık göstergesi

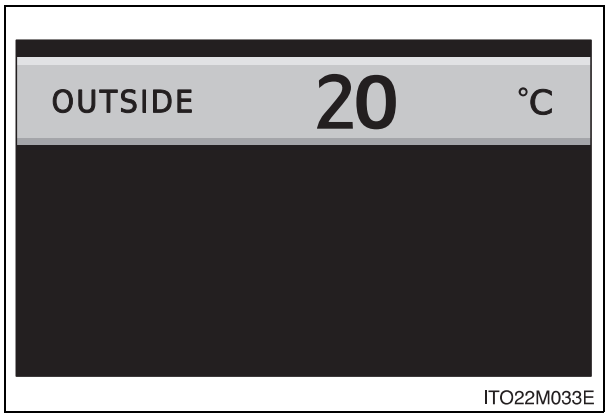

Dış sıcaklığı gösterir.

Ekranda gösterilebilen sıcaklık değeri -40°C ile 50°C arasındadır.

■ Sürüş menzili

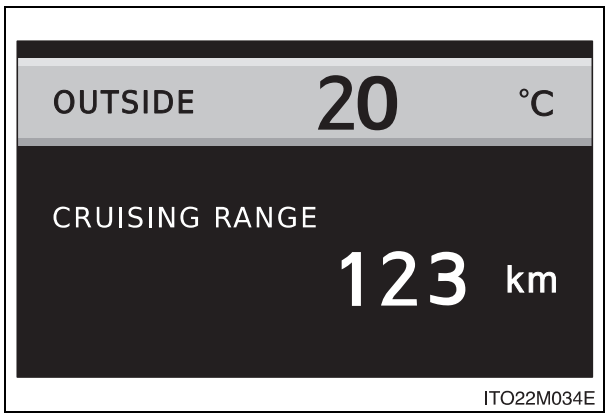

Kalan yakıt miktarına göre aracın gidebileceği maksimum mesafeyi gösterir.

Mesafe, kullanıcının ortalama yakıt tüketimi baz alınarak hesaplanır. Sonuç olarak, gerçek mesafe, gösterilen mesafeden farklı olabilir.

Yakıt deposuna çok az miktarda yakıt eklendiğinde, gösterge değişmeyebilir.

■ Araç yakıt aldıktan sonraki ortalama yakıt tüketimi ve anlık yakıt tüketimi

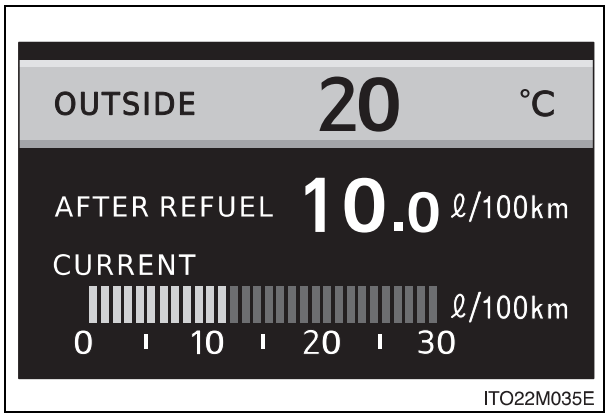

Araç yakıt aldıktan sonraki ortalama yakıt tüketimini ve anlık yakıt tüketimi oranını gösterir.

■ Ortalama yakıt tüketimi

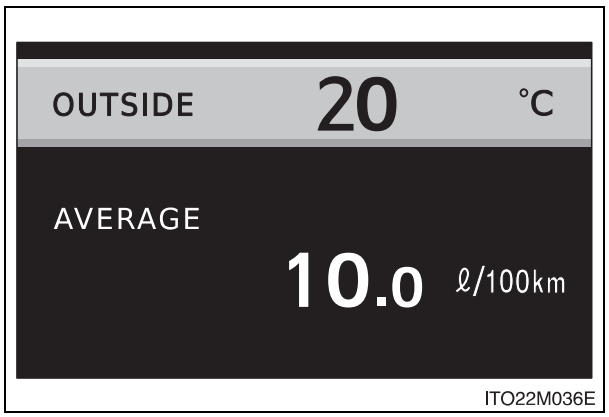

Sıfırlanmasından itibaren ortalama yakıt tüketimini gösterir.

Ekranda ortalama yakıt tüketimi bilgileri varken “RESET” düğmesine basıp tutarak bilgiler sıfırlanabilir.

■ Ortalama araç hızı

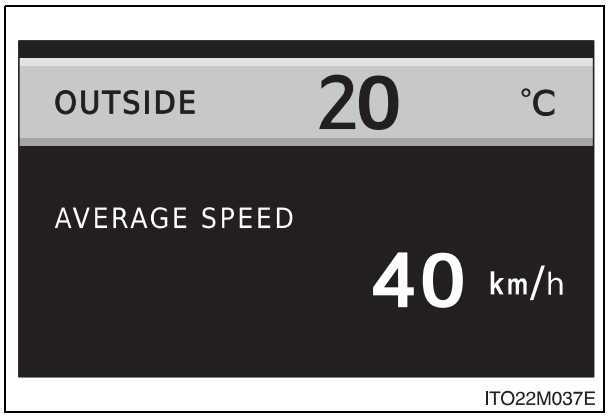

Sıfırlamadan itibaren ortalama araç hızını gösterir.

Ekranda ortalama araç hızı bilgileri varken “RESET” düğmesine basıp tutarak bilgiler sıfırlanabilir.

■ Geçen süre

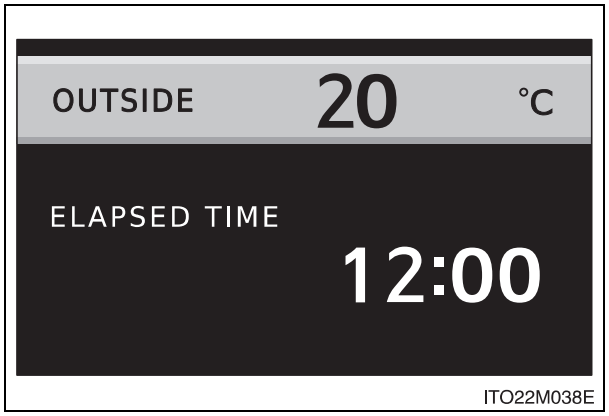

Son sıfırlamadan itibaren geçen süreyi gösterir.

Ekranda geçen süre bilgileri varken “RESET” düğmesine basıp tutarak bilgiler sıfırlanabilir.

Ayar ekranı

Bilgi ekranı ayarı

Ekranı ayarlamak için, istenen öğe görüntüleninceye kadar "DISP" düğmesine basınız.

Ekranı ayarlamak için, istenen öğe görününceye kadar "DISP" düğmesine basınız.

- Kontrast ayarı

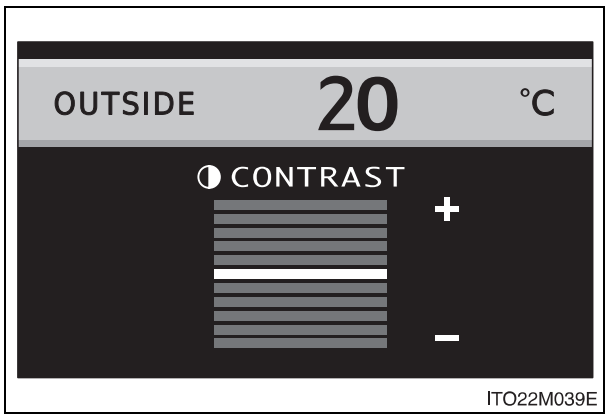

Kontrast ayarı yapmak için "∧" ya da "∨" düğmelerine basınız.

+: Artırma
-: Azaltma

- Parlaklığın ayarlanması

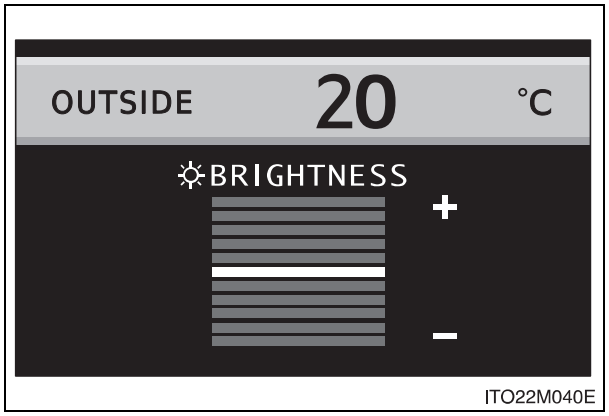

Parlaklık ayarı yapmak için "∧" ya da "∨" düğmelerine basınız.

+: Parlak
-: Koyu

- Gün modunun ayarlanması

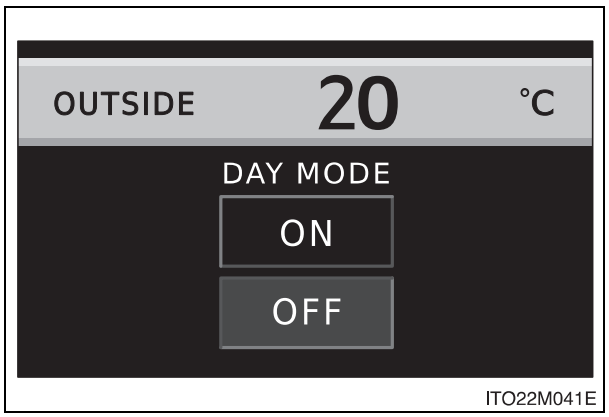

"∧" ya da "∨" düğmelerine basarak ON ya da OFF konumunu seçiniz.

■ Monitör ekranı ayarı

Ekranı ayarlamak için, kamera görüntüsü gözüktüğünde, istenen öğe görüntüleninceye kadar "DISP" düğmesine basınız.

Ekranı ayarlamak için, istenen öğe görününceye kadar "DISP" düğmesine basınız.

- Kontrast ayarı

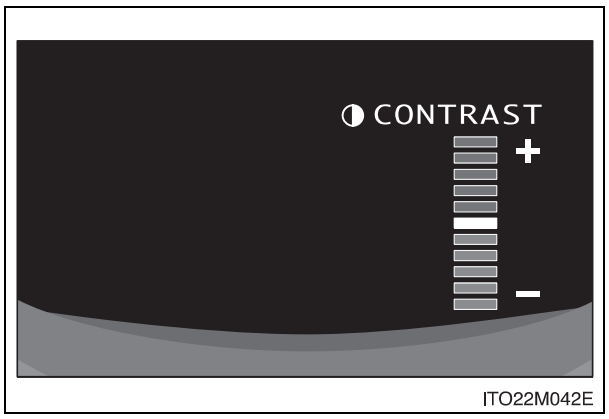

Kontrast ayarı yapmak için "∧" ya da "∨" düğmelerine basınız.

+: Artırma
-: Azaltma

● Parlaklığın ayarlanması

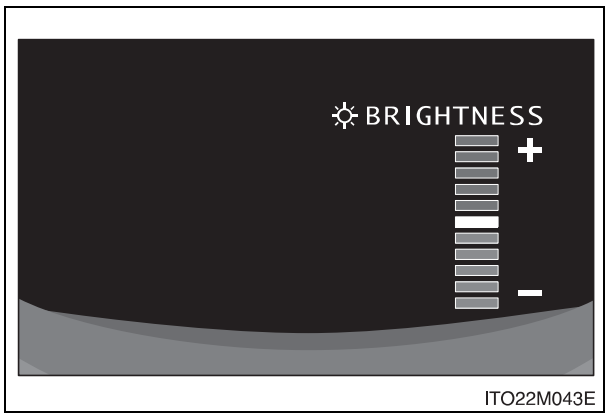

Parlaklık ayarı yapmak için "∧" ya da "∨" düğmelerine basınız.

+: Parlak
-: Koyu

■ **Likit kristal ekran**

Ekranda küçük noktalar belirebilir. Bu, likit kristal ekranın özelliğidir ve problem olduğu anlamına gelmez, ekranı kullanmaya devam edebilirsiniz.

■ **Dış sıcaklık göstergesi**

Aşağıdaki durumlarda, doğru dış hava sıcaklığı gösterilmeyebilir ya da sıcaklık değişimi normalden daha uzun sürebilir.

- Araç durduğunda ya da düşük hızlarda (20 km/s'den daha az) gidildiğinde
- Dış sıcaklık aniden değiştiğinde (Garaj, tünel vb girişinde ya da çıkışında)

■ **Dış sıcaklık göstergesinde "--" ya da "E" görüntülendiğinde**

Sistemde arıza olabilir. Aracınızı Toyota yetkili servisine götürünüz.

■ **Akü terminalleri ayrıldığında ya da bağlandığında**

Aşağıdaki bilgiler ayarlanır ve sıfırlanır:

- Ortalama yakıt tüketimi
- Ortalama yakıt tüketimi
- Ortalama araç hızı
- Geçen süre

■ **Kişiselleştirme**

Kullanılan lisan ayarları değiştirilebilir.
(Kişiselleştirilebilen donanımlar →S. 837)

⚠ UYARI

■ **Düşük sıcaklıklarda araç bilgi ekranı**

Likit kristal bilgi ekranını kullanmadan önce aracın içerisinin ısınmasını sağlayınız. Çok düşük sıcaklıklarda bilgi ekranı tepkisi yavaşlayabilir ve görüntü değişimi gecikebilir.

Far anahtarı

Farlar manuel ya da otomatik olarak çalışabilir.

Kolun uç kısmını çevirerek ışıkları aşağıdaki gibi yakabilirsiniz:

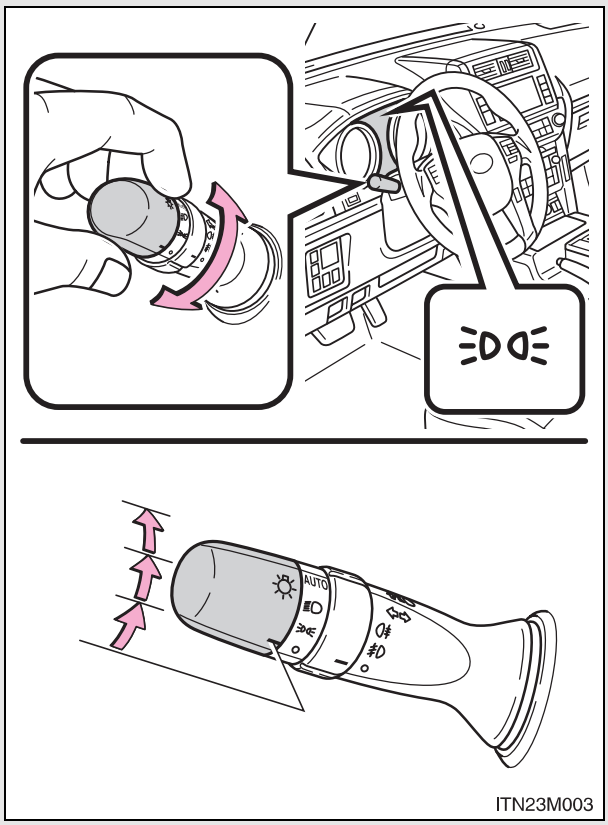

Park, plaka ve gösterge paneli aydınlatma lambaları yanar.

Farlar ve yukarıda belirtilen lambalar yanar.

AUTO (bazı modellerde) Akıllı giriş ve çalıştırma sistemine sahip olmayan araçlar Farlar ve diğer ışıklar otomatik olarak açılır ve kapanır. (Kontak anahtarı açık (ON) konumunda iken)

Akıllı giriş ve çalıştırma sistemine sahip araçlar: Farlar, ön konum farları ve diğer ışıklar otomatik olarak açılır ve kapanır (Motor çalıştırma düğmesi "KONTAK AÇIK" konumunda iken).

Uzun huzme farın yanması

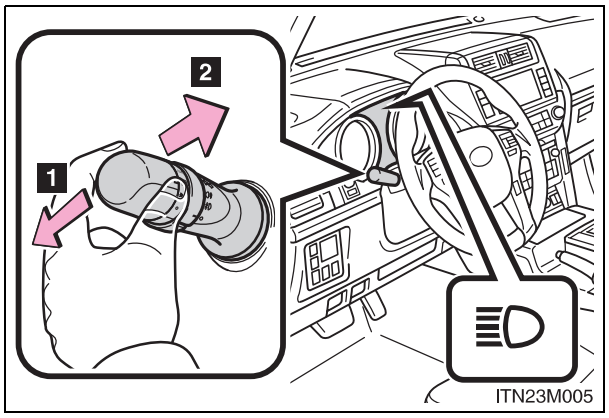

1 Farlar yanık konumdayken, uzun huzmeyi devreye sokmak için kolu ileriye doğru itiniz.

Uzun huzme farını söndürmek için kolu kendinize doğru orta konumuna çekiniz.

2 Uzun huzmeyi bir kez devreye sokmak için kolu kendinize doğru çekiniz ve bırakınız.

Kısa far yanık veya sönükken selektör yapabilirsiniz.

Manuel far huzme seviyesi ayar düğmesi (bazı modellerde)

Far huzme seviyesi, araçtaki yolcu sayısına ve aracın yüklü olmasına bağlı olarak ayarlanabilir.

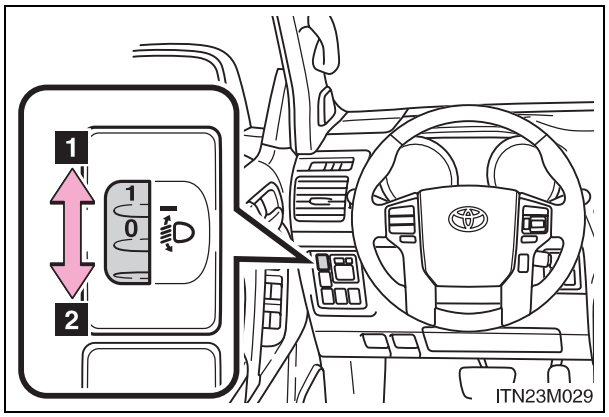

1 Far huzme seviyesi artar

2 Far huzme seviyesi azalır

■ Far huzme ayar tablosu

Araç kategorisi M1* elektronik modüleli süspansiyon olmadan

Yolcu ve yük durumu		Düğme konumu	
Sürücü ve yolcular	Bagaj yükü	9 koltuklu modeller	5-kapılı, 7 koltuklu modeller
Sadece sürücü, ya da sürücü ve ön koltukta bir yolcu	Yok	0	0
Sürücü, ön yolcu ve arkadaki yolcular arkaya en uzak noktada	Yok	1	1
Tüm koltuklar dolu	Yok	2.5	2
Tüm koltuklar dolu	Tam dolu bagaj	3.5	2.5*1 3*2 3.5*3
Sürücü	Tam dolu bagaj	3.5	2.5*1 3.5*2,3

*1:Aşağıdaki modellerden yedek yakıt deposu olan 18 inç lastikli araçlar:
KDJ150L-GKAEY, KDJ150L-GKFEY, GRJ150L-GKAEK

*2:Aşağıdaki modellerden 18 inç lastikli araçlar:
GRJ150R-GKAEKW, GRJ150L-GKAEKW, KDJ150R-GKFEYW, KDJ150R-GKAEYW, KDJ150L-GKFEYW, KDJ150L-GKAEYW, ve
Aşağıdaki modellerden yedek yakıt deposu olmayan 18 inç lastikli araçlar,
Aşağıdaki modellerden 17 inç lastikli araçlar:
KDJ150L-GKAEY, KDJ150L-GKFEY, GRJ150L-GKAEK

*3:Aşağıdaki modellerden 17 inç lastikli araçlar:
TRJ150L-GKPEK, TRJ150L-GKMEK, GRJ150R-GKAEKW, GRJ150L-GKAEKW, KDJ150R-GKFEYW, KDJ150R-GKAEYW, KDJ150L-GKFEYW, KDJ150L-GKAEYW

Model kodu, aracınızın isim plakasında belirtilmektedir. (→S. 803)

Araç kategorisi M1* elektronik modüleli süspansiyon olmadan

Yolcu ve yük durumu		Düğme konumu	
Sürücü ve yolcular	Bagaj yükü	5-kapılı, 5 koltuklu modeller	3-kapılı, 5 koltuklu modeller
Sadece sürücü, ya da sürücü ve ön koltukta bir yolcu	Yok	0	0
Sürücü, ön yolcu ve arkadaki yolcular arkaya en uzak noktada	Yok	1	1.5
Tüm koltuklar dolu	Yok	1	1.5
Tüm koltuklar dolu	Tam dolu bagaj	3*4 3.5*5,7 4*6	3*8 3.5*9
Sürücü	Tam dolu bagaj	3.5*4,7 4*5,6	3.5*8 4*9

*4:Aşağıdaki modellerden 18 inç lastikli araçlar:
KDJ150L-GKAEY, KDJ150L-GKFEY, GRJ150L-GKAEK

*5:Aşağıdaki modellerden 17 inç lastikli araçlar:
TRJ150L-GKPEK, TRJ150L-GKMEK, KDJ150L-GKAEY, KDJ150L-GKFEY, GRJ150L-GKAEK

*6:Aşağıdaki modellerden 17 inç lastikli araçlar:
GRJ150R-GKAEKW, GRJ150L-GKAEKW, KDJ150R-GKFEYW, KDJ150R-GKAEYW, KDJ150L-GKFEYW, KDJ150L-GKAEYW

*7:Aşağıdaki modellerden 18 inç lastikli araçlar:
GRJ150R-GKAEKW, GRJ150L-GKAEKW, KDJ150R-GKFEYW, KDJ150R-GKAEYW, KDJ150L-GKFEYW, KDJ150L-GKAEYW

*8:Yağmur sensörlü ön cam silecekli araçlar

*9:Fasıla ayarına sahip fasılalı ön cam silecekli araçlar

Model kodu, aracınızın isim plakasında belirtilmektedir. (→S. 803)

Araç kategorisi M1* elektronik modüleli süspansiyon olan

Yolcu ve yük durumu		Düğme konumu
Sürücü ve yolcular	Bagaj yükü	
Sadece sürücü, ya da sürücü ve ön koltukta bir yolcu	Yok	0
Sürücü, ön yolcu ve arkadaki yolcular arkaya en uzak noktada	Yok	0
Tüm koltuklar dolu	Yok	0
Tüm koltuklar dolu	Tam dolu bagaj	0.5
Sürücü	Tam dolu bagaj	0.5

Araç kategorisi N1* olan modeller

Yolcu ve yük durumu		Düğme konumu
Sürücü ve yolcular	Bagaj yükü	
Sadece sürücü, ya da sürücü ve ön koltukta bir yolcu	Yok	0
Sürücü	Tam dolu bagaj	4

*: Araç kategorisi için Toyota bayisine başvurunuz.

AFS (Sürüşe duyarlı ön far sistemi) (bazı modellerde)

AFS (Sürüşe duyarlı ön far sistemi) kavşaklarda ve virajlarda, direksiyondan kontrol edilen lastik açısı ve araç hızına göre farların seviyesini otomatik ayarlayarak görüşü en iyi duruma getirir.

AFS 10 km/s ya da üzerinde devreye girer.

■ AFS-(Sürüşe duyarlı ön far sistemi)'nin iptal edilmesi

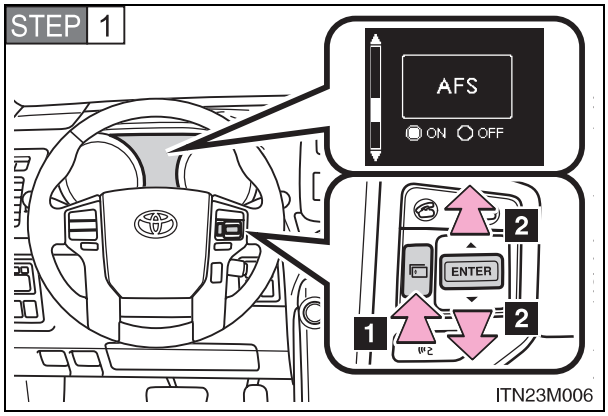

1 Menü düğmesine basınız.

Araç bilgi ekranı, modu elektronik özellikler kontrol moduna çevirir.

2 Ekranda "AFS" görününceye kadar "ENTER" düğmesinin aşağı ya da yukarı yönüne basınız.

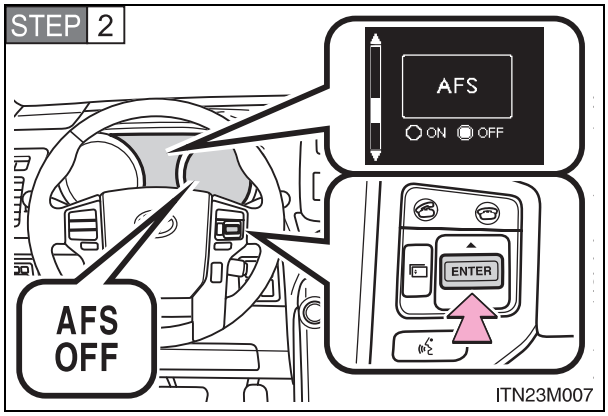

"OFF" konumunu değiştirmek için "ENTER" düğmesine basınız.
"AFS OFF" gösterge ışığı görünür.

Düğmeye her basıldığında "AFS" devreye girer ve devre dışı kalır.

Normal görüntüyü değiştirmek için menü düğmesine basınız.

Günboyu aydınlatma sistemi (Bazı modellerde)

Aracınızın herkes tarafından kolayca görülebilmesi için, araç çalıştırıldığında, farlar ve park lambaları otomatik olarak yanar. Gün boyu aydınlatma sistemi gece kullanımlar için dizayn edilmemiştir.

Far kontrol sensörü (bazı modellerde)

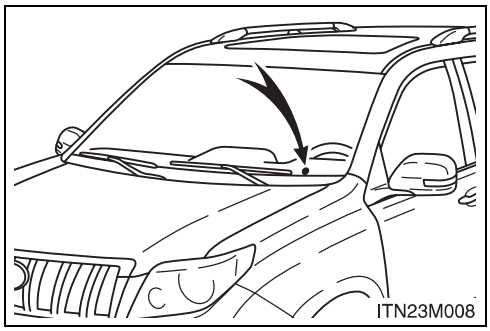

Sensör üzerine bir cisim koyulduğunda ya da ön cama sensörü kapatan bir cisim asıldığında, sensör düzgün çalışmayabilir.

Böyle bir durumda, sensör ortam aydınlatmasını tam olarak algılayamayabilir ve otomatik far siteminin arızalanmasına sebep olabilir.

Otomatik far söndürme sistemi

Tip A

Akıllı giriş ve çalıştırma sistemine sahip olmayan araçlar

Kontak anahtarı “ACCESSORY” ya da “LOCK-KİLİT" konumuna getirildiğinde ve sürücü kapısı açıldığında, farlar, ön konum lambaları, park lambaları, plaka lambaları, ön ve arka sis farları (bazı modellerde, ve gösterge paneli ışıkları otomatik olarak söner.

Işıkları tekrar açmak için, kontak anahtarını ON konumuna getiriniz yada far anahtarını OFF konumuna getirip tekrar ya da konumuna getiriniz.

Akıllı giriş ve çalıştırma sistemine sahip araçlar

Motor çalıştırma düğmesi ACCESSORY ya da OFF konumuna getirildiğinde ve sürücü kapısı açıldığında, farlar, ön konum lambaları, park lambaları, plaka lambaları, ön ve arka sis farları (bazı modellerde, ve gösterge paneli ışıkları söner.

Farları tekrar yakmak için motor çalıştırma düğmesini KONTAK AÇIK moduna alınız ya da far anahtarını kapatınız ve daha sonra ya da konumuna getiriniz.

Tip B

- Far anahtarı AUTO konumundayken: Motor çalıştırma düğmesi ACCESSORY ya da OFF konumuna getirildiğinde ve sürücü ya da arka kapı camı (bazı modellerde) açılıp kapatıldığında, farlar, ön konum lambaları, park lambaları, plaka lambaları, ön ve arka sis farları (bazı modellerde) ve gösterge paneli ışıkları otomatik olarak söner.

- Far anahtarı ya da konumundayken: Motor çalıştırma düğmesi ACCESSORY ya da OFF konumuna getirildiğinde, yukarıda listelenen park lambaları dışındaki lambalar otomatik olarak söner. (Aynı anda sürücü kapısı açılırsa uyarı sesi duyulur.)

Farları tekrar yakmak için motor çalıştırma düğmesini KONTAK AÇIK moduna alınız ya da far anahtarını kapatınız ve daha sonra ya da konumuna getiriniz.

Tip C

- Sadece park lambaları yandığında: Motor çalıştırma düğmesi ACCESSORY ya da OFF konumuna getirildiğinde ve sürücü kapısı açıldığında, ön konum lambaları, park lambaları, plaka lambaları, ön ve arka sis farları (bazı modellerde, ve gösterge paneli ışıkları söner.
- Farlar yandığında: Motor çalıştırma düğmesi ACCESSORY ya da OFF konumuna getirildiğinde ve sürücü ya da arka kapı camı (bazı modellerde) açılıp kapatıldığında, farlar, ön konum lambaları, park lambaları, plaka lambaları, ön ve arka sis farları (bazı modellerde) ve gösterge paneli ışıkları 30 saniye sonra söner.

Farları tekrar yakmak için motor çalıştırma düğmesini KONTAK AÇIK moduna alınız ya da far anahtarını kapatınız ve daha sonra ya da konumuna getiriniz.

Tip D

- Far anahtarı AUTO konumundayken: Motor çalıştırma düğmesi ACCESSORY ya da OFF konumuna getirildiğinde, farlar, ön konum lambaları, park lambaları, plaka lambaları, ön ve arka sis farları (bazı modellerde) ve gösterge paneli ışıkları 30 saniye sonra söner. Bütün kapılar kilitlendikten sonra eğer anahtarın üzerindeki tuşuna basılırsa, ışıklar hemen sönecektir.
- Far anahtar ya da konumundayken: Motor çalıştırma düğmesi ACCESSORY ya da OFF konumuna getirildiğinde, farlar ve ön sis farları otomatik olarak söner. (Aynı anda sürücü kapısı açılırsa uyarı sesi duyulur.)

Farları tekrar yakmak için motor çalıştırma düğmesini KONTAK AÇIK moduna alınız ya da far anahtarını kapatınız ve daha sonra ya da konumuna getiriniz.

Otomatik far seviyesi ayarı (bazı araçlarda)

Far huzme seviyesi, diğer sürücüleri rahatsız etmemek için, araçtaki yolcu sayısına ve aracın yüklü olmasına bağlı olarak otomatik ayarlanır.

"AFS OFF" gösterge ışığı yanıp sönerse

Sistemde bir arıza olduğunda ışık yanabilir. Toyota bayisine başvurunuz.

Açık far sesli uyarısı (bazı modellerde)

Park lambaları açıkken, motor çalıştırma düğmesi ACCESSORY ya da OFF konumuna getirilip sürücü kapısı açıldığında bir uyarı sesi duyulur.

Kişiselleştirme

Ayarlar (ışık sensörü hassasiyeti gibi) değiştirilebilir.
(Kişiselleştirilebilen donanımlar →S. 837)

UYARI

Akünün boşalmasını önlemek için

Motor çalışmıyorken, farları uzun süre açık bırakmayınız.

Sis farı anahtarı*

Sis farları, yağmurlu ve sisli havalar gibi görüş mesafesinin az olduğu zamanlarda, görülmeyi iyileştirir.

Ön ve arka sis farları

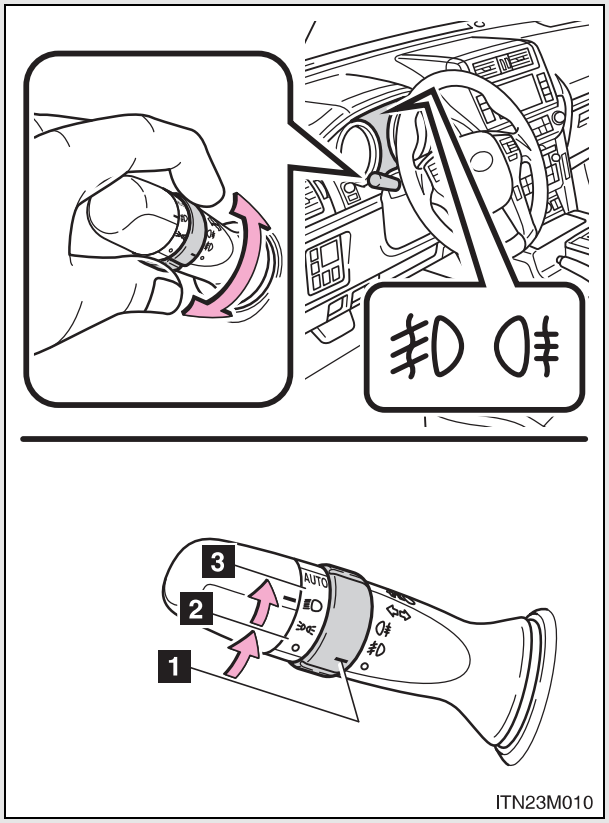

1 Ön ve arka sis lambalarını kapatınız.

2 Ön sis farları devrede

3 Ön ve arka sis farları devrede

Sis farı anahtarını bıraktığınızda konumuna geri dönecektir.

Bileziğin yeniden çalışması sadece arka sis farlarını OFF yapacaktır.

*: Bazı modellerde

Arka sis farı anahtarı

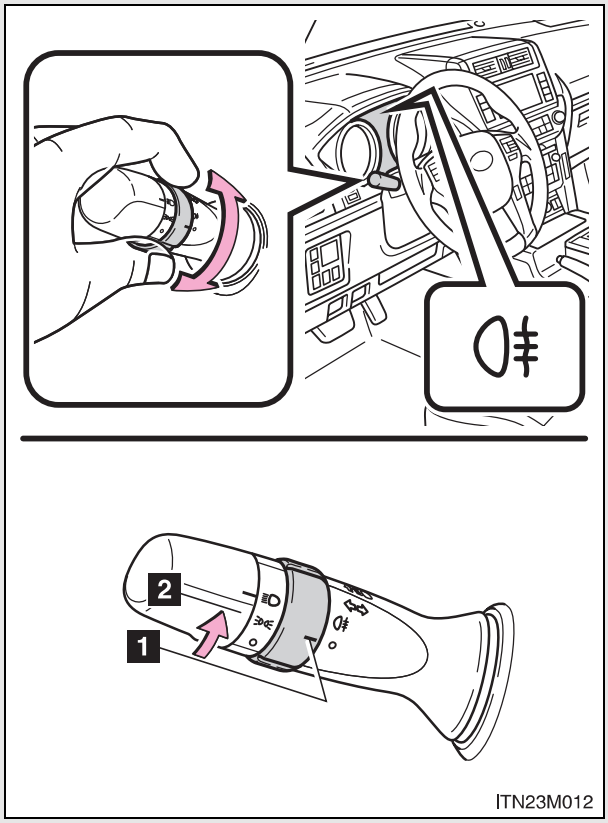

1 Arka sis lambalarını kapatınız.

2 Arka sis lambalarını açınız.

■ **Sis lambalarının kullanılabilmesi için**

Ön ve arka sis farına sahip araçlar
Ön sis lambaları: Farlar veya ön konum lambaları yanar.
Arka sis lambaları: Ön sis lambaları yanar.

Sadece arka sis lambası olan araçlar
Farlar veya ön konum lambaları yanar.

Fasıla ayarına sahip fasılalı ön cam silecekleri

Bileziği çevirerek, silecek çalışma şekli, aşağıdaki gibi seçilebilir. Fasılalı çalışma konumunda ön cam sileceklerinin çalışma aralığı ayarlanabilir.

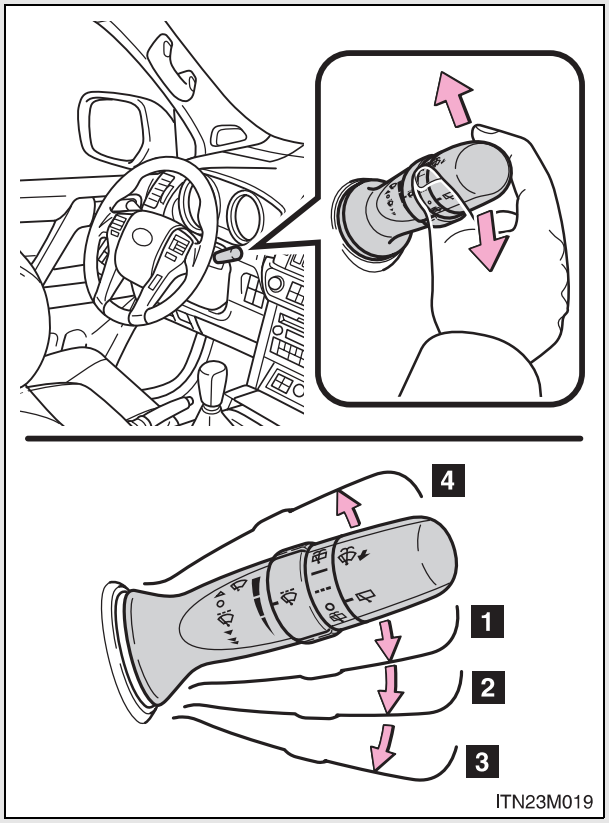

1 Fasılalı ön cam sileceğinin çalışması
2 Ön cam sileceğinin yavaş çalışması
3 Ön cam sileceğinin hızlı çalışması
4 Geçici çalışması

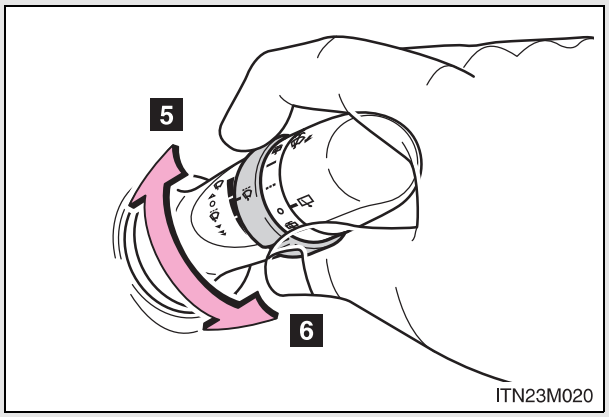

5 Ön cam sileceğinin hızlı çalışması

6 Ön cam sileceğinin yavaş çalışması

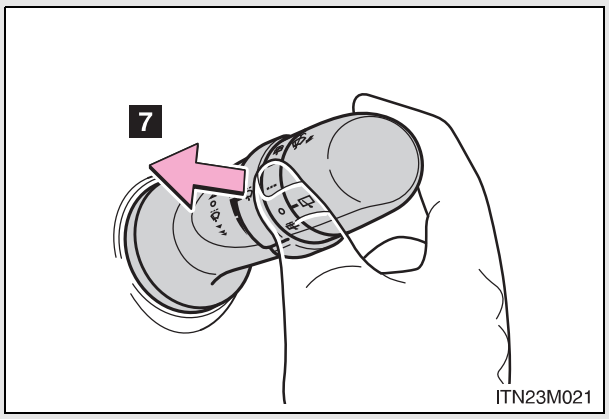

7 Yıkayıcı ve sileceğin beraber çalışması

Su püskürtüldüğü zaman silecekler otomatik olarak birkaç kez çalışacaklardır.

Far yıkayıcılı araçlar: Eğer farlar açılırsa, far yıkayıcılar sadece bir defa çalışacaktır.

Yağmur sensörlü ön cam silecekleri (Bazı modellerde)

AUTO konumu seçili durumdayken, sensör yağmuru algıladığında silecekler otomatik çalışır. Sistem araç hızına ve yağmurun şiddetine göre silecek zamanlamasını otomatik olarak ayarlar.

AUTO seçildiği zaman, bileziği çevirerek sensör hassasiyeti aşağıdaki gibi ayarlanabilir:

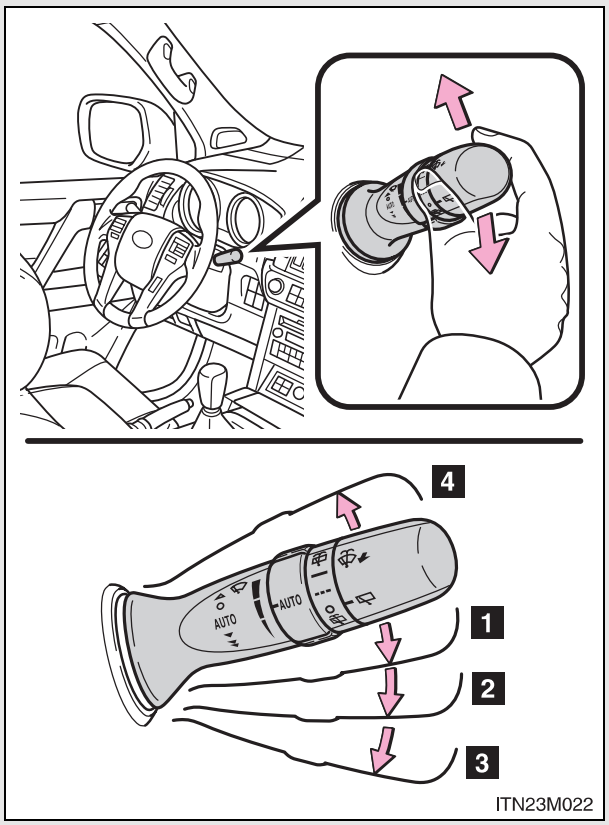

1. Yağmur sensörlü silecek çalışması (“AUTO”)
2. Ön cam sileceğinin yavaş çalışması
3. Ön cam sileceğinin hızlı çalışması
4. Geçici çalışması

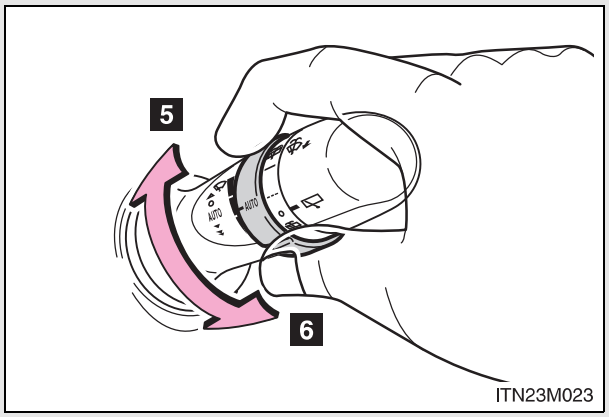

5 Sensör hassasiyeti (yüksek)

6 Sensör hassasiyeti (düşük)

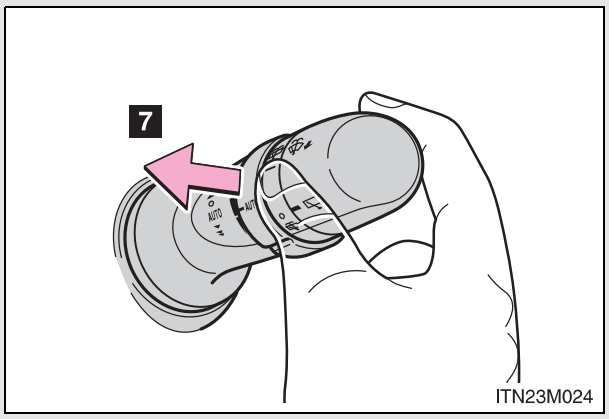

7 Yıkayıcı ve sileceğin beraber çalışması

Silecekler otomatik olarak çalışır. (Uzun süre çalıştıktan sonra, damlamayı önlemek için silecekler kısa bir ara verdikten sonra bir kere daha çalışır.

Far yıkayıcılı araçlar: Eğer farlar açılırsa, far yıkayıcılar sadece bir defa çalışacaktır.

■ **Ön cam silecekleri ne zaman çalıştırılabilir**

Akıllı giriş ve çalıştırma sistemine sahip olmayan araçlar: Kontak anahtarı AÇIK “ON” konumunda olmalıdır.

Akıllı giriş ve çalıştırma sistemine sahip araçlar: Motor çalıştırma düğmesi KONTAK AÇIK modunda.

■ **Yağmur sensörü (Yağmur sensörlü ön cam sileceklerine sahip araçlar)**

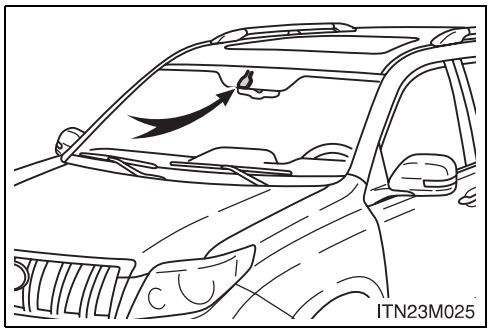

● Yağmur sensörü cama düşen yağmurun miktarını tespit eder.

Bir optik sensör kullanılmıştır. Güneş doğarken veya batarken güneş ışıkları ön cama kesik kesik gelirse veya ön camın üzerinde böcekler vs. var ise düzgün çalışmayabilir.

● Motor çalıştırma düğmesi KONTAK AÇIK modundayken, silecek anahtarı “AUTO” konumuna alınırsa, silecek “AUTO” modunun aktif olduğunu göstermek için bir kere çalışır.

● Yağmur sensörünün sıcaklığı 90°C veya daha fazla veya -15 °C veya daha az ise, otomatik çalışma olmayabilir. Böyle bir durumda, cam silecekleri “AUTO” dışında herhangi bir modda çalışacaktır.

■ **Araç hızının silecek çalışmasına etkileri (Yağmur hissetmeli ön cam sileceklerine sahip araçlar)**

“AUTO” dışındaki ayarlarda da, damlacık oluşumunu engelleyici silecek çalışması gecikmesi aracın hızına göre değişir.

Araç duruyorken “LO” seçildiğinde, silecek çalışması düşük hızda fasılalı çalışmaya geçiş yapar. (Ancak sensör hassasiyeti en yüksekteyken bu işlev gerçekleşmez.)

Cam silecek suyu püskürmezse

Cam suyu kabında cam suyu varsa yıkama memelerinin tıkanıp tıkanmadığını kontrol ediniz.

DİKKAT

Ön cam sileceklerinin "AUTO" modunda kullanılması ile ilgili uyarı

"AUTO" modundayken, sensöre temas edildiğinde ya da ön camda bir titreme olduğunda, silecekler beklenmedik bir şekilde çalışabilir. Parmaklarınızın ya da herhangi bir şeyin sileceklere sıkışmamasına dikkat ediniz.

UYARI

Ön cam kuru olduğunda

Ön cama zarar verebileceğinden, silecekleri kullanmayınız

Silecek suyu kabı boş olduğunda

Silecek suyu pompası aşırı ısınabileceğinden düğmeyi sürekli çalıştırmayınız.

Yıkama memesinden silecek suyu püskürmediğinde

Kol çekilip, sürekli çekili konumda tutulursa, silecek suyu motoru zarar görebilir.

Yıkama memesi tıkandığında

Pim gibi malzemelerle açmaya çalışmayınız. Yıkama memesi zarar görebilir.

Arka cam silecek ve yıkayıcısı

Silecek çalışması, kolu hareket ettirerek aşağıdaki şekillerde seçilir.

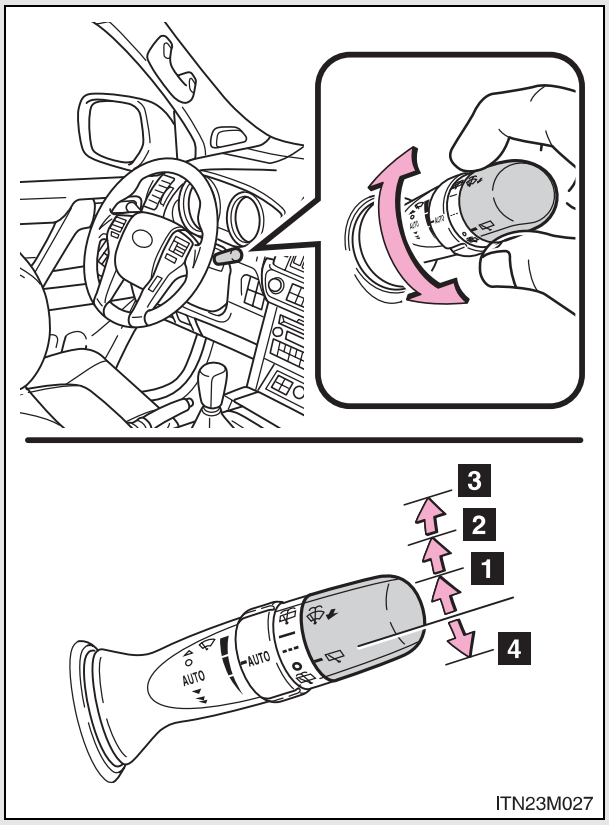

1 Arka cam sileceğinin fasılalı çalışması

2 Arka cam sileceğinin normal çalışması

3 Yıkayıcının çalışması

4 Yıkayıcı ve sileceğin beraber çalışması

■ **Arka cam silecek ve yıkayıcısı ne zaman çalıştırılabilir**

- Akıllı giriş ve çalıştırma sistemine sahip olmayan araçlar: Kontak anahtarı AÇIK “ON” konumunda olmalıdır.

  Akıllı giriş ve çalıştırma sistemine sahip araçlar: Motor çalıştırma düğmesi KONTAK AÇIK modunda.

- Arka kapı camı (bazı modellerde) kapalı olmalıdır.

■ **Cam silecek suyu püskürmezse**

Cam suyu kabında cam suyu varsa yıkama memelerinin tıkanıp tıkanmadığını kontrol ediniz.

⚠ UYARI

■ **Arka cam kuru olduğunda**

Arka cama zarar verebileceğinden, silecekleri kullanmayınız

■ **Silecek suyu kabı boş olduğunda**

Silecek suyu pompası aşırı ısınabileceğinden düğmeyi sürekli çalıştırmayınız.

Far yıkama anahtarı*

Yıkama suyu farlara püskürtülebilir.

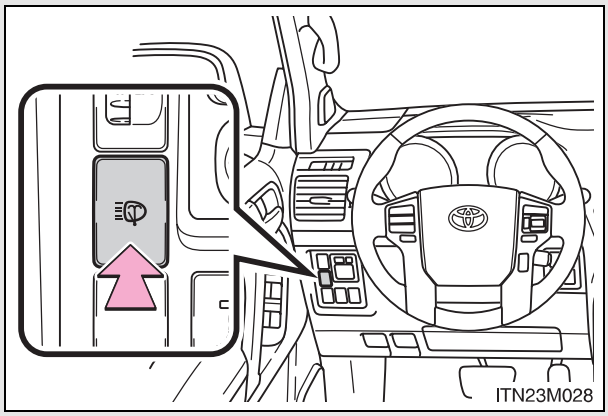

Farları yıkamak için düğmeye basınız.

■ Far yıkama anahtarının çalışması

Akıllı giriş ve çalıştırma sistemine sahip olmayan araçlar: Far yıkama anahtarı, kontak anahtarı, ON konumunda ve farlar yanıyorken çalışır.

Bazı modellerde, far anahtarı “AUTO” konumunda ve farlar yanarken

Akıllı giriş ve çalıştırma sistemine sahip araçlar: Far yıkama anahtarı, motor çalıştırma düğmesi KONTAK AÇIK konumunda ve farlar yanıyorken çalışır.

Bazı modellerde, far anahtarı “AUTO” konumunda ve farlar yanarken

*: Bazı modellerde

Ön cam yıkayıcısına bağlı çalışma

Akıllı giriş ve çalıştırma sistemine sahip olmayan araçlar: Kontak anahtarı ON konumunda ve farlar açıkken ön cam yıkayıcıları kullanıldığında, far yıkayıcısı da bir sefer çalışacaktır. (→S. 306)

Akıllı giriş ve çalıştırma sistemine sahip araçlar: Motor çalıştırma düğmesi KONTAK AÇIK konumunda ve farlar açıkken ön cam yıkayıcıları kullanıldığında, far yıkayıcısı da bir sefer çalışacaktır. (→S. 306)

UYARI

Silecek suyu kabı boş olduğunda

Silecek suyu pompası aşırı ısınabileceğinden düğmeye sürekli basmayınız.

Sabit hız kontrol sistemi *

Gaz pedalına basmadan sabit hız kontrol sistemini kullanarak araç hızının ayarlanması.

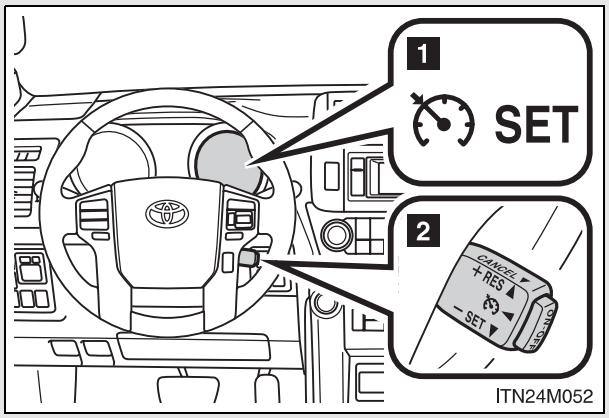

1 Göstergeler

2 Sabit hız kontrol anahtarı

■ Araç hızının ayarlanması

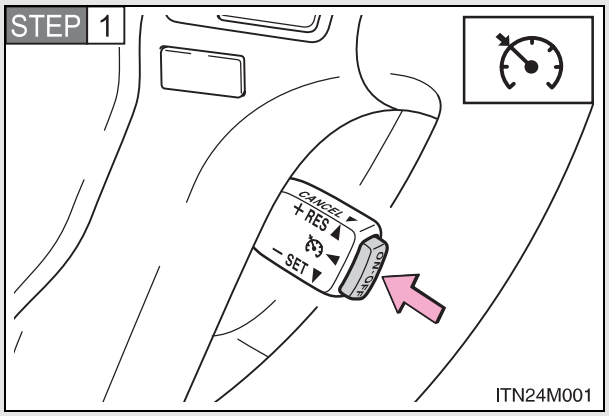

Sabit hız kontrol sistemini aktif etmek için "ON-OFF" düğmesine basınız.

İptal etmek için düğmeye tekrar basınız.

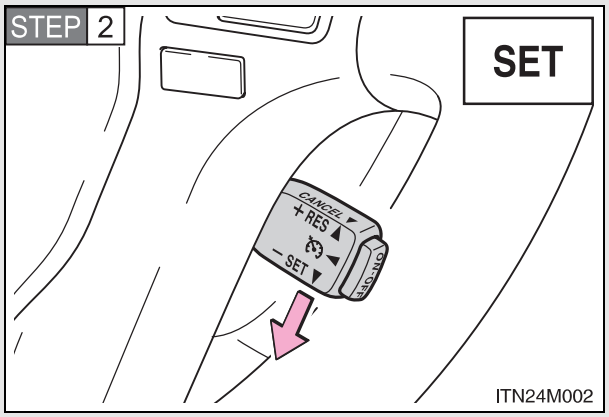

Aracın hızı istediğiniz değere ulaştığında, kolu aşağıya doğru itiniz.

“SET" uyarı ışığı yanacaktır.

*: Bazı modellerde

Hızın ayarlanması

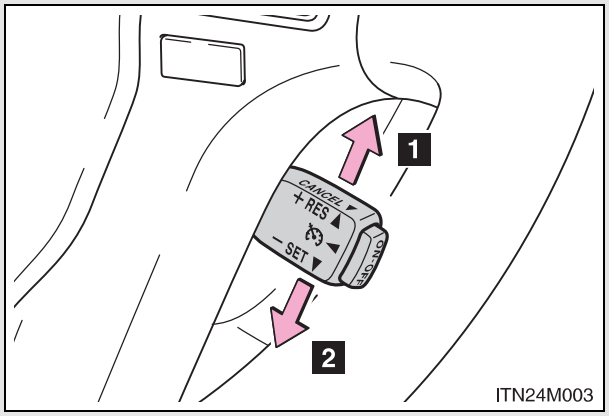

1 Hızın artırılması

2 Hızın düşürülmesi

İstenilen hıza ulaşıncaya kadar kolu tutunuz.

Hızın hassas ayarlanabilmesi için, kolu yavaşça aşağıya ya da yukarı doğru itip bırakınız.

Hız sınırlayıcıyı iptal etme ve eski ayarına geri dönme

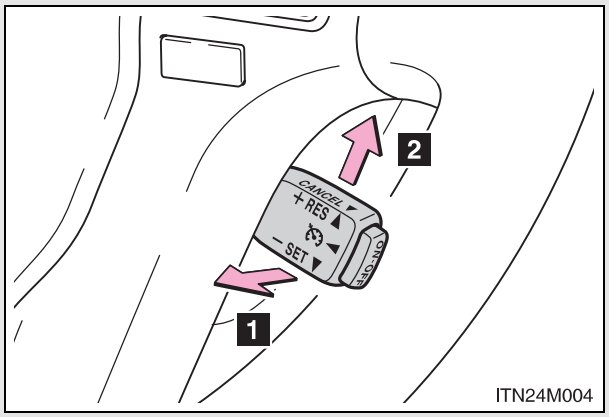

1 Hız sınırlayıcıyı iptal etmek için kolu kendinize doğru çekiniz.

Ayrıca frene ya da debriyaj pedalına (sadece düz vitesli modeller) basıldığında da sabit hız sistemi iptal olur.

2 Hız sınırlayıcıyı eski ayarına geri getirmek için kolu itiniz.

■ **Sabit hız kontrol sisteminin devreye alınabilmesi için**

- Vites kolu D konumunda ya da S'nin 4 veya 5 konumunda olmalıdır (otomatik şanzımanlı araçlar)
- Araç hızı yaklaşık 40 km/saat'in üzerinde olmalıdır.

■ **Hızlanma**

Araç normal olarak hızlanabilir. Hızlanmanın ardından önceden ayarlanmış hıza geri dönülür.

■ **Sabit hız kontrol sisteminin otomatik iptali**

Aşağıdaki durumların herhangi birinde sabit hız kontrol sistemi araç hızını korumayı durduracaktır:

- Araç hızının, ayarlanmış hızın yaklaşık 16 km/saat veya daha aşağısına düşmesi.
  Bu durumda, ayarlanmış hız hafızadan silinir.
- Araç hızının yaklaşık 40 km/saat değerinin altına düşmesi
- VSC sisteminin devreye girmesi.

■ **Sabit hız kontrol göstergesinin yanıp sönmesi**

Sistemi devreden çıkarmak için "ON-OFF" düğmesine bir defa basınız ve daha sonra düğmeye tekrar basarak sistemi tekrar devreye alınız.
Sabit hız kontrol sistemi devreye alınamıyorsa ya da sistem ayarlandıktan hemen sonra devre dışı kalıyorsa, sabit hız kontrol sisteminde arıza olabilir. Aracınızı Toyota bayisine kontrol ettiriniz.

DİKKAT

■ **Sabit hız kontrol sistemini yanlışlıkla etkinleştirmemek için**

Kullanmadığınız zaman, sabit hız kontrol sistemini “ON-OFF” düğmesini kullanarak kapatınız.

■ **Sabit hız kontrol sisteminin kullanılmasının uygun olmadığı durumlar**

Aşağıdaki durumlarda sabit hız kontrol sistemini kullanmayınız.
Bu durum, aracın sürücü hakimiyetinden çıkmasına ve yaralanmalı veya ölümlü bir kazaya sebep olmanıza yol açabilir.

- Sıkışık trafikte
- Yüksek kasisli yollarda
- Virajlı yollarda
- Kaygan zeminde (Yağmurlu, buzlu ya da karlı)
- Dik rampalarda
  Yokuş aşağı gidişlerde, araç hızı ayarlanmış değerin üzerine çıkabilir.
- Römork çekerken veya acil durumda araç çekerken

Dinamik radar hız kontrolü*

Dinamik radar hız kontrolü, klasik sabit hız kontrol sisteminin yanında araç-araca mesafeyi de kontrol eder. Araç-araca kontrol modunda, araç öndeki aracı takip mesafesini ayarlamak için otomatik olarak hızlanır ya da yavaşlar.

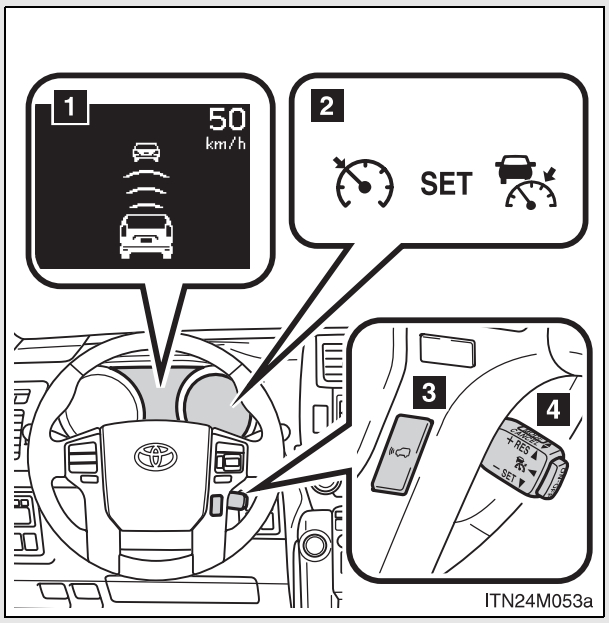

1 Ekran

2 Göstergeler

3 Araç takip mesafesi düğmesi

4 Sabit hız kontrol anahtarı

■ Sabit hız modunun seçilmesi

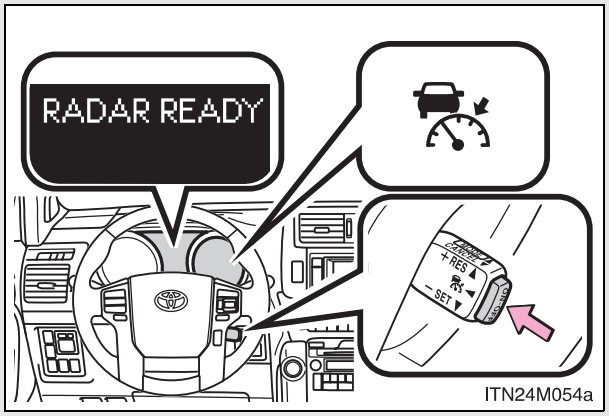

Araç takip mesafesi kontrol modunun seçilmesi:

Sabit hız kontrol sistemini aktif etmek için "ON-OFF" düğmesine basınız.

İptal etmek için düğmeye tekrar basınız.

*: Bazı modellerde

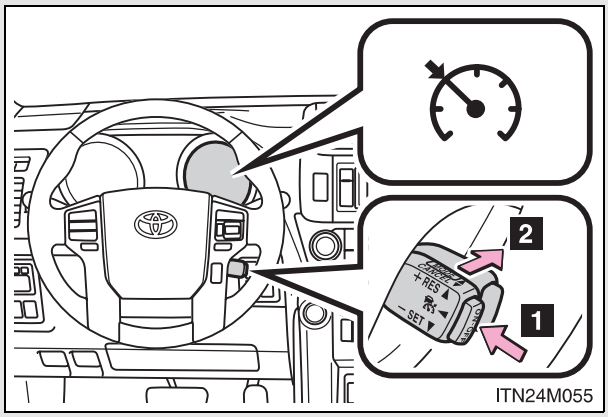

Klasik sabit hız kontrol modunun seçilmesi

1 Sabit hız kontrol sistemini aktif etmek için "ON-OFF" düğmesine basınız.

İptal etmek için düğmeye tekrar basınız.

Motor çalıştırma düğmesi “KONTAK AÇIK” konumuna alındığı her zaman araçlar arası mesafe kontrol modu sıfırlanır.

2 Sabit hız kontrol moduna geçilmesi.
(Kolu ileri itiniz ve yaklaşık 1 saniye tutunuz.)

Sabit hız kontrol gösterge ışığı yanar.

■ Seçilmiş sabit hız kontrol sistemi modunda sürüş için

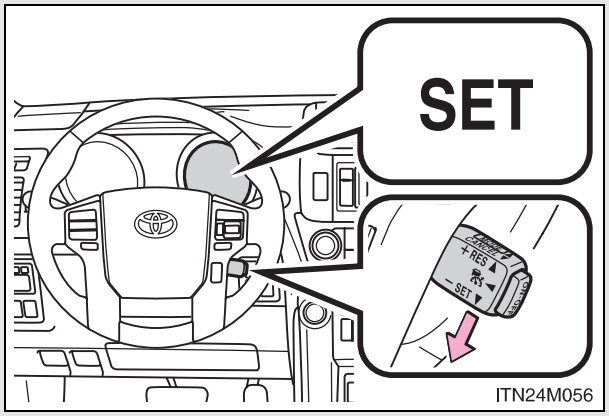

Aracın hızı istediğiniz değere ulaştığında, kolu aşağıya doğru itiniz.

"SET" uyarı ışığı yanacaktır.

■ Hızın ayarlanması

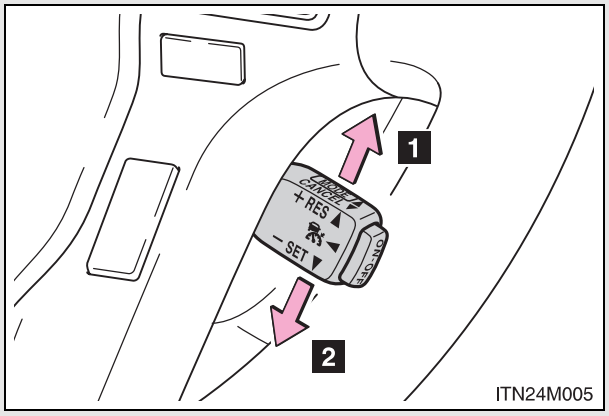

1 Hızın artırılması

2 Hızın düşürülmesi

Yukarı/aşağı iterek ve kolu serbest bırakarak sabit hız ayarlanabilir.

Hız sınırlayıcıyı iptal etme ve eski ayarına geri dönme

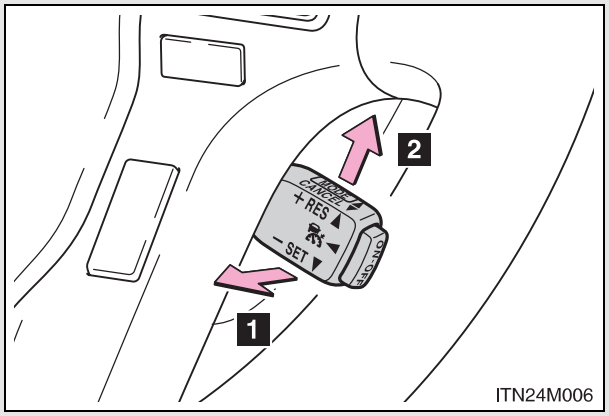

1 Hız sınırlayıcıyı iptal etmek için kolu kendinize doğru çekiniz.

Ayrıca frene basıldığında sabit hız kontrol sistemi iptal olur.

2 Hız sınırlayıcıyı eski ayarına geri getirmek için kolu itiniz.

Araç takip mesafesinin değiştirilmesi

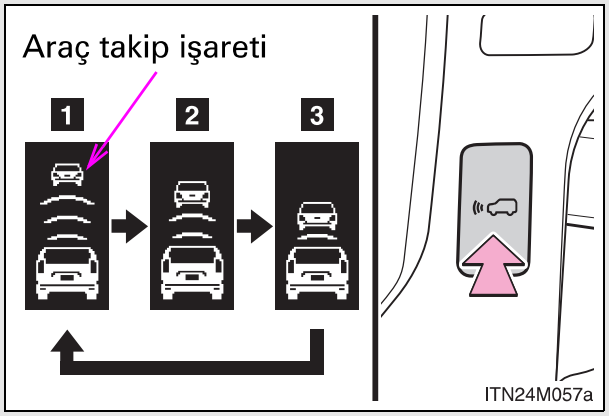

Düğmeye basarak, araç takip mesafesi aşağıdaki gibi değiştirilebilir:

1 Uzun

2 Orta

3 Kısa

Motor çalıştırma düğmesi "KONTAK AÇIK" konumuna alındığında otomatik olarak uzun moda ayarlanır.

Eğer önünüzde giden bir araç varsa, ayrıca araç takip işareti de görünecektir.

Araç takip mesafesi sürüş modu

Bu mod için araçta, öndeki yaklaşık 120m uzaklıktaki aracı algılayacak bir sensör bulunur. Bu sensör, aracınız ile önünüzdeki aracın arasındaki mesafeyi belirler.

Yokuş aşağı sürüşlerde araç takip mesafesi kısalacaktır

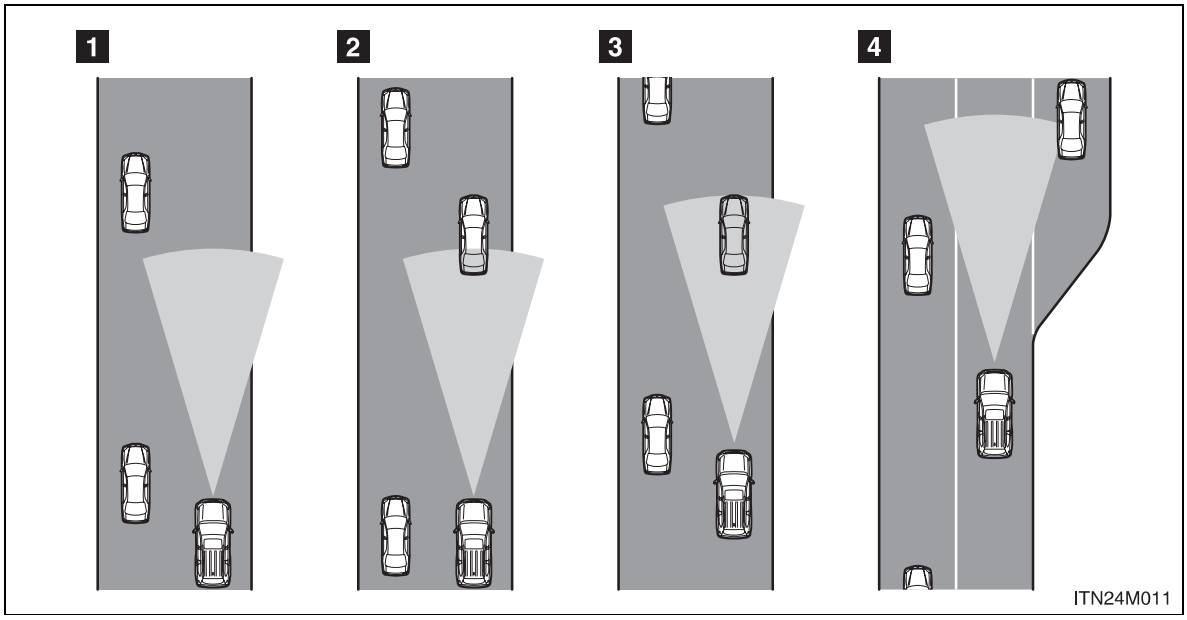

1 Sabit hız kontrol örneği

Önünüzde araç yokken

Araç, sürücü tarafından ayarlanılan hızda gider. İstenilen araç takip mesafesi, araç takip mesafesi kontrolü kullanılarak da ayarlanabilir.

2 Yavaşlama

Önünüzdeki araç sizin ayar hızınızdan daha yavaş gidiyorsa

Önünüzde, aynı şeritte bir araç algılandığında, sistem otomatik olarak aracınızı yavaşlatır. Hızda daha fazla azalma gerekirse, sistem frenleri çalıştırır. Sistem aracı yeterince yavaşlatamazsa, uyarı sesi duyulur.

3 Takip hızı örneği

Ayar hızından daha düşük hızda giden bir aracı takip ederken

Sistem takip etmeye devam eder, sürücü tarafından ayarlanmış araç takip mesafesini korumak için öndeki araç hızındaki değişikliklere göre çalışır.

4 Hızlanma

Aynı şeritte, önde ayar hızından daha yavaş giden bir araç olmadığında

Önünüzdeki araç şerit değiştirdiğinde, sistem ayar hızına ulaşıncaya kadar yavaşça hızlanır. Daha sonra sistem sabit hız kontrolüne geri döner.

Yaklaşma uyarısı

Aracınız, önünüzdeki araca çok yaklaştığında ve sabit hız kontrol sistemi üzerinde otomatik yavaşlama yeterli değilse, gösterge paneli yanıp sönecek ve sürücüyü uyaran uyarı sesi duyulacaktır. Başka bir sürücünün önünüze aniden çıkması bu duruma örnek olarak gösterilebilir. Uygun araç takip mesafesini sağlamak için frenleme yapınız.

Dinamik radar hız kontrol sisteminin devreye alınabilmesi

- Vites kolu “D” konumunda olmalıdır. (Önerilen)
  Vites kolu “S” konumunda iken, 4 veya 5 aralığı seçildiğinde de dinamik radar sabit hız kontrolü ayarlanabilir.
- Araç hızı yaklaşık 50 km/saat’in üzerinde olmalıdır.

Değiştirme modları

Araç takip mesafesi kontrol modu kullanılıyorsa, sistem sabit hız kontrol sistemine geçiş yapamaz. Ayrıca sabit hız kontrol sisteminden, araç takip mesafesi kontrol moduna geçiş yapılamaz. “ON-OFF” düğmesine basarak sistemi kapatınız ve daha sonra tekrar açınız.

Hızlanma

Araç normal olarak hızlanabilir. Hızlanmanın ardından önceden ayarlanmış hıza geri dönülür. Buna rağmen, araç takip mesafesi kontrol konumu esnasında, öndeki araçla mesafeyi korumak için araç hızı ayarlanmış hızın altına düşebilir..

Araç takip mesafesi kontrolünün otomatik iptal edilmesi

Araç takip mesafesi kontrol sistemi aşağıdaki durumlarda otomatik iptal olur:

- Araç hızının yaklaşık 40 km/saat değerinin altına düşmesi.
- VSC sisteminin devreye girmesi.
- Sensörlerin üzeri bir şekilde kapandığı için, düzgün çalışamaması
- Ön cam sileceklerinin hızlı çalışması.
- Sürüş modu olarak ikinci vites kalkış konumu seçili olmamalıdır.
- Kötü hava koşullarının, algılama fonksiyonunun son derece kararsız çalışmasına neden olması.

Araç takip mesafesi sistemi başka sebepten dolayı otomatik iptal olursa sistemde bir arıza meydana gelmiş olabilir. Aracınızı Toyota Yetkili Servisinize götürünüz.

Sabit hız kontrol sisteminin otomatik iptal edilmesi

Aşağıdaki durumlarda sabit hız kontrol sistemi araç hızını korumayı durduracaktır:

- Araç hızının, önceden ayarlanmış hızın yaklaşık 16 km/saat veya daha aşağısına düşmesi.
  Bu durumda, ayarlanmış hız hafızadan silinir.
- Araç hızının yaklaşık 40 km/saat değerinin altına düşmesi.
- VSC sisteminin devreye girmesi.

Araç takip mesafesi ayarları

Aşağıdaki tablodan bir mesafe seçiniz. Aşağıdaki mesafelerin 80 km/s hıza göre verildiğini dikkate alınız. Araç takip mesafesi araç hızına göre artar ya da azalır.

Mesafe seçenekleri	Araç takip mesafesi
Uzun	Yaklaşık 50 m
Orta	Yaklaşık 40 m
Kısa	Yaklaşık 30 m

Radar sensörü ve ızgara kapağı

Araç takip mesafe kontrolünün düzgün çalışması için sensörü ve ızgara kapağını temiz tutunuz. (Kar, buz ve plastik maddeler gibi engeller, engelleme sensörü tarafından algılanmayabilir.)
Bir engel algılandığında dinamik radar hız kontrol sistemi iptal edilir.

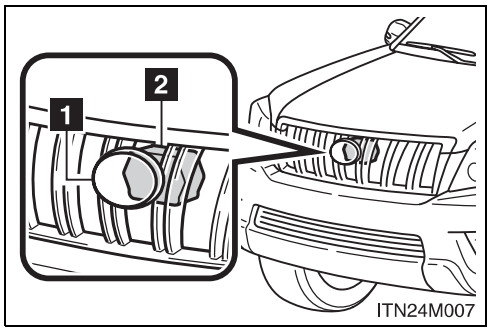

1 Izgara kapağı

2 Radar sensörü

Dinamik radar hız kontrol sisteminin uyarı ışıkları ve mesajları

Uyarı ışıkları ve mesajları, sistem arızalarını bildirmek ya da sürüş esnasında sürücüyü, önlem almasını bildirmek için kullanılır. (→S. 706)

Yaklaşma uyarısı

Aşağıdaki durumlarda uyarıların çalışmama ihtimali vardır:

- Önünüzdeki araç hızı, sizin araç hızınızla aynıysa ya da fazlaysa
- Önünüzdeki araç çok düşük hızla gidiyorsa
- Sabit kontrol hızı ayarlandıktan hemen sonra
- Gaz pedalına basıldıktan ve hemen bırakıldıktan sonra

Sertifika

Hereby, DENSO CORPORATION declares that this DNMWR005 is in compliance with the essential requirements and other relevant provisions of Directive 1999/5/EC.
Hér með lýsir DENSO CORPORATION yfir því að DNMWR005 er í samræmi við grunnkröfur og aðrar kröfur, sem gerðar eru í tilskipun 1999/5/EC.
Con la presente DENSO CORPORATION dichiara che questo DNMWR005 è conforme ai requisiti essenziali ed alle altre disposizioni pertinenti stabilite dalla direttiva 1999/5/CE.
Käesolevaga kinnitab DENSO CORPORATION seadme DNMWR005 vastavust direktiivi 1999/5/EÜ põhinõuetele ja nimetatud direktiivist tulenevatele teistele asjakohastele sätetele.
Hierbij verklaart DENSO CORPORATION dat het toestel DNMWR005 in overeenstemming is met de essentiële eisen en de andere relevante bepalingen van richtlijn 1999/5/EG.
ΜΕ ΤΗΝ ΠΑΡΟΥΣΑ DENSO CORPORATION ΔΗΛΩΝΕΙ ΟΤΙ DNMWR005 ΣΥΜΜΟΡΦΩΝΕΤΑΙ ΠΡΟΣ ΤΙΣ ΟΥΣΙΩΔΕΙΣ ΑΠΑΙΤΗΣΕΙΣ ΚΑΙ ΤΙΣ ΛΟΙΠΕΣ ΣΧΕΤΙΚΕΣ ΔΙΑΤΑΞΕΙΣ ΤΗΣ ΟΔΗΓΙΑΣ 1999/5/ΕΚ.
Härmed intygar DENSO CORPORATION att denna DNMWR005 står I överensstämmelse med de väsentliga egenskapskrav och övriga relevanta bestämmelser som framgår av direktiv 1999/5/EG.
Por medio de la presente DENSO CORPORATION declara que el DNMWR005 cumple con los requisitos esenciales y cualesquiera otras disposiciones aplicables o exigibles de la Directiva 1999/5/CE.
DENSO CORPORATION týmto vyhlasuje, že DNMWR005 spĺňa základné požiadavky a všetky príslušné ustanovenia Smernice 1999/5/ES.
DENSO CORPORATION izjavlja, da je ta DNMWR005 v skladu z bistvenimi zahtevami in ostalimi relevantnimi določili direktive 1999/5/ES.
DENSO CORPORATION tímto prohlašuje, že tento DNMWR005 je ve shodě se základními požadavky a dalšími příslušnými ustanoveními směrnice 1999/5/ES.

Undertegnede DENSO CORPORATION erklærer herved, at følgende udstyr DNMWR005 overholder de væsentlige krav og øvrige relevante krav i direktiv 1999/5/EF.
Hiermit erklärt DENSO CORPORATION, dass sich das Gerät DNMWR005 in Übereinstimmung mit den grundlegenden Anforderungen und den übrigen einschlägigen Bestimmungen der Richtlinie 1999/5/EG befindet.
DENSO CORPORATION erklærer herved at utstyret DNMWR005 er i samsvar med de grunnleggende krav og øvrige relevante krav i direktiv 1999/5/EF.
Alulírott, DENSO CORPORATION nyilatkozom, hogy a DNMWR005 megfelel a vonatkozó alapvető követelményeknek és az 1999/5/EC irányelv egyéb előírásainak.
DENSO CORPORATION vakuuttaa täten että DNMWR005 tyyppinen laite on direktiivin 1999/5/EY oleellisten vaatimusten ja sitä koskevien direktiivin muiden ehtojen mukainen.
Par la présente DENSO CORPORATION déclare que l'appareil DNMWR005 est conforme aux exigences essentielles et aux autres dispositions pertinentes de la directive 1999/5/CE.
Niniejszym DENSO CORPORATION oświadcza, że DNMWR005 jest zgodny z zasadniczymi wymogami oraz pozostałymi stosownymi postanowieniami Dyrektywy 1999/5/EC.
DENSO CORPORATION declara que este DNMWR005 está conforme com os requisitos essenciais e outras disposições da Directiva 1999/5/CE.
Hawnhekk, DENSO CORPORATION, jiddikjara li dan DNMWR005 jikkonforma mal-ħtiġijiet essenzjali u ma provvedimenti oħrajn relevanti li hemm fid-Dirrettiva 1999/5/EC.
Ar šo, DENSO CORPORATION, deklarē, ka DNMWR005 atbilst Direktīvas 1999/5/EK būtiskajām prasībām un citiem ar to saistītajiem noteikumiem.
Šiuo DENSO CORPORATION deklaruoja, kad šis DNMWR005 atitinka esminius reikalavimus ir kitas 1999/5/EB Direktyvos nuostatas.

DİKKAT

■ Dinamik radar hız sistemini kullanmaya başlamadan önce

Araç takip mesafesi kontrol sistemine aşırı derecede güvenmeyiniz.
Ayar hızını her zaman kontrol ediniz. Otomatik hızlanma/yavaşlama uygun değilse, araç hızını ve önünüzdeki araçlarla aranızdaki mesafeyi fren vb. kullanarak ayarlayınız.

■ Sürüş destek sistemleri ile ilgili uyarılar

Aşağıda belirtilen uyarılara dikkat ediniz.
Aksi takdirde, ciddi yaralanmalara veya ölüme neden olabilecek kazalar meydana gelebilir.

- Sürücünün takip mesafesinin belirlenmesine destek
  Dinamik radar hız sistemi sadece sürücünün önündeki araçla takip mesafesini belirleyebilmesine yardımcı olmayı amaçlamaktadır. Dikkatsiz ve dalgın bir sürüşe müsaade eden bir mekanizma veya düşük görüş mesafesinde sürüşe yardımcı olan bir sistem değildir. Her halükarda sürücünün aracın etrafındakilere dikkat emesi gerekmektedir.
- Sürücünün uygun takip mesafesini sağlamasına destek
  Dinamik radar hız sistemi sürücü ve önündeki araç arasındaki takip mesafesinin uygun olup olmadığını belirler. Bunun dışında herhangi bir hükümde bulunamaz. Dolayısıyla sürücünün kesinlikle ihtiyatlı olması ve herhangi bir tehlike ihtimali olup olmadığını belirlemesi gerekmektedir.
- Sürücünün aracı kullanmasına destek
  Dinamik radar hız sistemi aracınızın önünde giden bir araçla olabilecek bir çarpışmayı engelleyemez. Dolayısıyla herhangi bir tehlike durumunda sürücünün aracın kontrolünü hemen üstlenmesi ve güvenlik sağlanana kadar uygun şekilde davranması gerekmektedir.

DİKKAT

■ **Sabit hız kontrol sisteminin yanlışlıkla devreye alınmasını engellemek için**

Kullanmadığınız zaman, sabit hız kontrol sistemini “ON-OFF” düğmesini kullanarak kapatınız.

■ **Dinamik radar hız kontrol sisteminin uygun olmadığı durumlar**

Aşağıdaki durumlarda dinamik radar sabit hız kontrol sistemini kullanmayınız.

Aksi takdirde hız kontrolü uygunsuz olabilir ve ciddi yaralanmalara ya da ölümle sonuçlanabilen kazalara neden olabilir.

- Sıkışık trafikte
- Yüksek kasisli yollarda
- Virajlı yollarda
- Kaygan zeminde (Yağmurlu, buzlu ve karlı)
- Ani ve keskin eğimlerin bulunduğu dik yokuş aşağı inişlerde.
- Çevreyoluna girişlerde
- Sensörlerin düzgün çalışmasını engelleyecek derecede (sis, kar, kum fırtınası, şiddetli yağış vb.) kötü hava koşullarında
- Sinyal sesi çok duyulduğunda
- Römork çekerken veya acil durumda araç çekerken
- Sık aralıklarla aracın hızının devamlı artırılıp azaltıldığı trafik koşullarında

DİKKAT

■ **Sensör öndeki aracı doğru algılamadığında**

Aşağıdaki araç çeşitleri önünüzdeyken, frene basınız.
Bu tip araçları, sensör doğru algılayamayacağı için, yaklaşma uyarısı (→S. 328) aktif olmayacak ve bu durum ciddi ya da ölümle sonuçlanacak kazaya sebep olabilecektir.

- Aniden önünüze çıkan araçlar
- Düşük hızla giden araçlar
- Hareket etmeyen araçlar
- Arkaları küçük olan araçlar (Yüksüz römork vb)
- Aynı şeritteki motorsikletler

■ **Araç takip mesafesi kontrolünün doğru çalışmayabileceği durumlar**

Radar sensörü öndeki aracı doğru algılayamayacağından ve ciddi ölümcül bir kazaya sebep olabileceğinden, aşağıdaki durumlarda frene basınız:

- Çevredeki araçlardan su ya da kar gelmesi sonucu sensörün çalışmasının engellendiği durumlar
- Aracınızın önü yukarı baktığında (bagajdaki ağır yük vb. sebebiyle)
- Virajlı yollarda ya da şeritler darsa
- Direksiyon ya da aracın konumu sabit değilse
- Önünüzdeki araç aniden yavaşlarsa
- Ön görüş alanınızı kapatan, önünüzdeki ve çevrenizdeki diğer araçlardan gelen fazla miktardaki egzoz gazı (kara duman)
- Aracın arka kısmı aşırı kirliyse
- Önünüzdeki aracın yerden yüksekliği sizin aracınızdan fazlaysa

DİKKAT

■ Sensörün doğru çalışmasını sağlamak için

Sensöre ve ızgaraya aşağıdaki işlemleri yapmayınız, aksi takdirde sensör doğru çalışmayabilir ve kazaya sebep olabilir:

- Herhangi bir şey yapıştırılması veya takılması
- Kirli olmaları
- Sökülmesi ya da sert şoklara maruz kalması
- Değiştirilmesi ya da boyanması
- Orijinal olmayan parçalarla değiştirilmesi

■ Radar sensörünün kullanımı

Sabit hız kontrol sisteminin verimli çalışabilmesi için aşağıdaki uyarıları dikkate alınız.

Aksi takdirde, sistem düzgün çalışmayabilir ve bir kazaya sebep olabilir.

- Sensörün ve ön ızgara kapağının her zaman temiz olduğundan emin olunuz.
  Sensörü ve ön ızgara kapağını çizmemek ya da zarar vermemek için yumuşak bir bez kullanınız.
- Sensöre ya da çevresine sert bir darbe gelmesine izin vermeyiniz.
  Sensör çok az hareket etse bile, sistem arızalanabilir. Sensöre ya da çevresine sert bir darbe geldiğinde, her zaman sensörü Toyota yetkili servisine kontrol ettiriniz.
- Sensörü sökmeyiniz.
- Sensöre, ızgara kapağına ya da çevresine hiçbir şey yapıştırmayınız, takmayınız.
- Sensörü ve ızgara kapağını değiştirmeyiniz ya da boyamayınız
- Orijinal olmayan parçalarla değiştirmeyiniz.

Toyota park destek sensörü*

Paralel park yaparken veya bir garaja girerken araca yakın olan engeller ile aracınız arasındaki mesafe sensörler tarafından ölçülür ve gösterge (optitron tip gösterge paneline sahip olmayan araçlar), araç bilgi ekranı (optitron gösterge paneline sahip araçlar), aksesuar göstergesi (bazı modellerde) ve bir uyarı sesi vasıtasıyla size aktarılır. Bu sistemi kullanırken her zaman çevreyi kontrol ediniz.

Navigasyon sistemi olan araçlar

"Navigasyon Sistemi Kullanıcı El Kitabı"na bakınız.

Navigasyon sistemi olmayan araçlar

■ Sensör tipleri

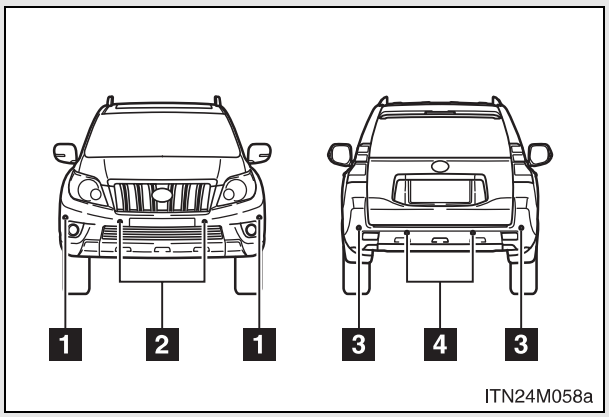

1. Ön köşe sensörleri (bazı modellerde)
2. Ön orta sensörler (bazı modellerde)
3. Arka köşe sensörleri
4. Arka orta sensörler

*: Bazı modellerde

■ Toyota park destek sensörü düğmesi

4 sensörlü tipi

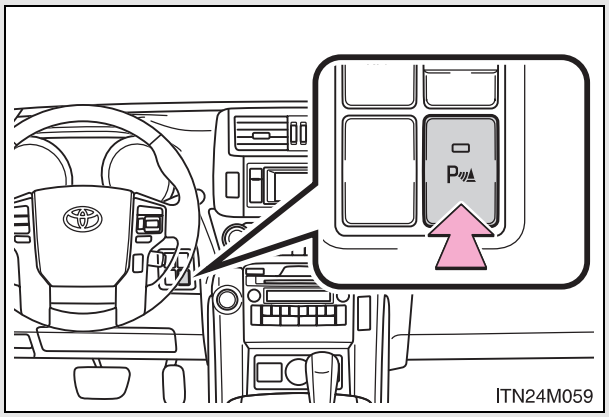

Toyota park destek sensörü açıma/kapama

Açıldığında, uyarı ışığı yanar ve sistemin devrede olduğunu sürücüye bildirmek için bir uyarı sesi duyulur.

8 sensörlü tipi

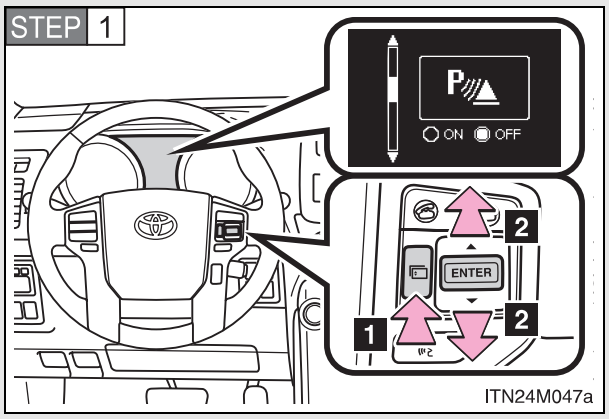

1 Menu düğmesine basınız. Araç bilgi ekranı, modu elektronik özellikler kontrol moduna çevirir.

2 Araç bilgi ekranında Toyota park destek sensörü işareti görününceye kadar “ENTER” düğmesinin aşağı ya da yukarı yönüne basınız.

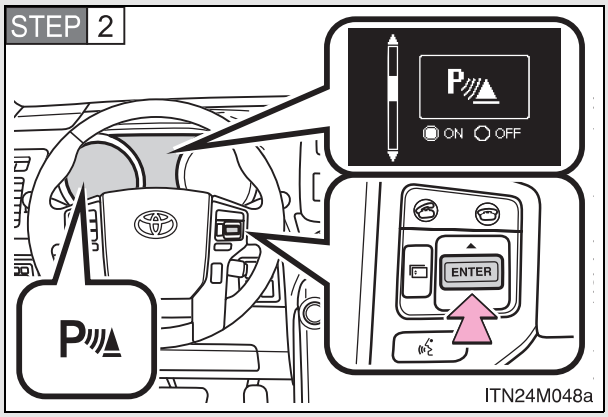

"ON" konumunu değiştirmek için "ENTER" düğmesine basınız.

Toyota park destek sensörü göstergesi görüntülenir.

Düğmeye her basıldığında Toyota park destek sistemi açılır ve kapanır.

Açıldığında, göstergenin devrede olduğunu sürücüye bildirmek için bir uyarı sesi duyulur.

Normal görüntüyü değiştirmek için menü düğmesine basınız.

Ekran

Sensörler bir engel algıladığında, aracın konumu ve engele olan uzaklığına bağlı olarak Toyota park yardımı sensör göstergesi bir LED tarafından aydınlatılır (optitron gösterge bulunmayan araçlar), veya araç bilgi ekranı üzerinde bir grafik şeklinde (optitron tip ve aksesuar göstergeleri) gösterilir.

■ 4 sensörlü tipi

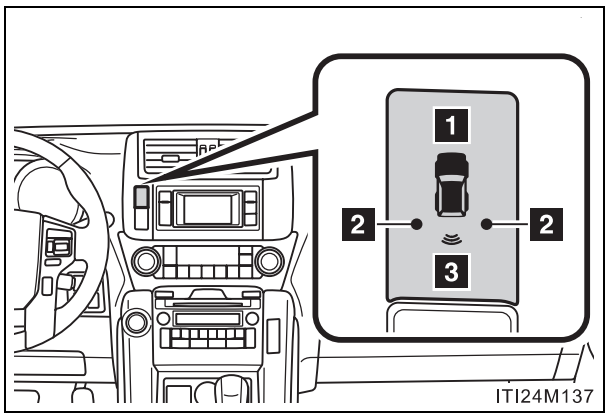

1 Araç göstergesi
2 Arka köşe göstergesi
3 Arka orta göstergesi

■ 8 sensörlü tip (optitron gösterge paneli bulunan araçlar)

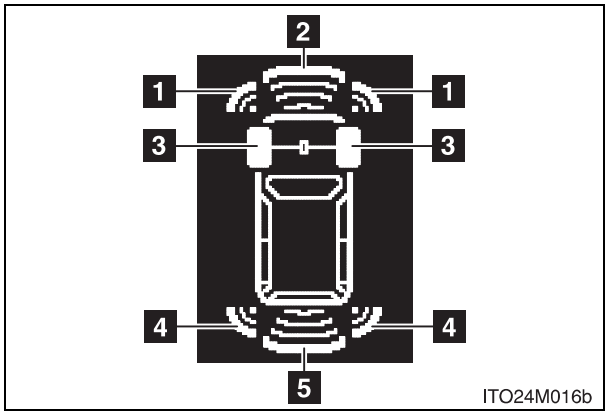

1 Ön köşe sensörü çalışması
2 Ön orta sensörün çalışması
3 Ön lastik açısı
4 Arka köşe sensörün çalışması
5 Arka orta sensörün çalışması

■ 8 sensörlü tip (aksesuar göstergeli araçlar)

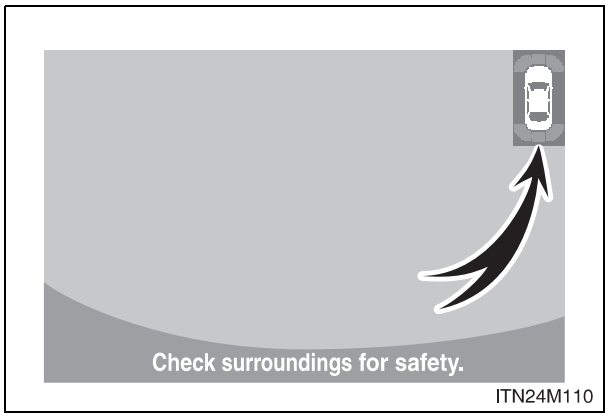

Araç ileriye ya da geriye doğru hareket ediyorken

Herhangi bir nesne ile karşılaşıldığında basitleştirilmiş bir resim olarak görüntülenir.

Mesafe görüntüsü ve uyarı sesi

Bir sensör bir engel algıladığında, engelin yönü ve yaklaşık uzaklığı gösterilir ve bir uyarı sesi duyulur.

■ Mesafe göstergesi

Köþe sensörleri

Nesneye yaklaşık olarak uzaklık*	4 sensörlü tipi	8 sensörlü tipi	
		Optitron tip sayaçlar	Aksesuar sayaç (İlave gösterge)
Ön: 60 cm – 47.5 cm arası Arka: 55 cm – 37.5 cm arası	 (yanıp sönme)	 (sürekli)	 (yanıp sönme)
Ön: 47,5 cm – 35 cm arası Arka: 37,5 cm – 25 cm arası	 (hızlıca yanıp sönme)	 (sürekli)	 (hızlıca yanıp sönme)
Ön: 35 cm'den az Arka: 25 cm'den az	 (sürekli)	 (yanıp sönme)	 (sürekli)

*: 4 sensörlü tip sadece arka sensörleri içerir

Orta sensörler

Nesneye yaklaşık olarak uzaklık*	4 sensörlü tipi	8 sensörlü tipi	
		Optitron tip sayaçlar	Aksesuar sayaç (İlave gösterge)
Ön: 100 cm – 50 cm arası Arka: 150 cm – 65 cm arası	(yavaşça yanıp sönme)	(sürekli)	(yavaşça yanıp sönme)
Ön: 50 cm – 37,5 cm arası Arka: 65 cm – 50 cm arası	(yanıp sönme)	(sürekli)	(yanıp sönme)
Ön: 37.5 cm – 30 cm arası Arka: 50 cm – 40 cm arası	(hızlıca yanıp sönme)	(sürekli)	(hızlıca yanıp sönme)
Ön: 30 cm'den az Arka: 40 cm'den az	(sürekli)	(yanıp sönme)	(sürekli)

*: 4 sensörlü tip sadece arka sensörleri içerir

■ Sesli uyarının çalışması ve nesneye olan uzaklık

Köşe sensörleri ve orta sensörler devredeyken sesli uyarı etkinleşir.

- Araç nesneye yaklaştığı takdirde sesli uyarı daha hızlı duyulur. Aracın nesneye aşağıda belirtilen mesafelerde yaklaşması durumunda sesli uyarı sürekli olarak duyulur.
  - Ön köşe sensörleri: Yaklaşık 35 cm
  - Ön orta sensörler: Yaklaşık 30 cm
  - Arka köşe sensörleri: Yaklaşık 25 cm
  - Arka orta sensörler: Yaklaşık 40 cm
- Aynı anda iki veya daha fazla nesnenin tespit edilmesi durumunda sesli uyarı sistemi en yakındaki nesneye tepki verir.

■ Çalışan sensörler

4 sensörlü tipi

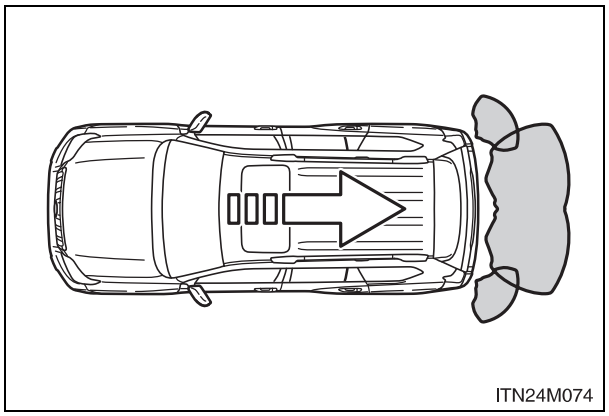

8 sensörlü tipi

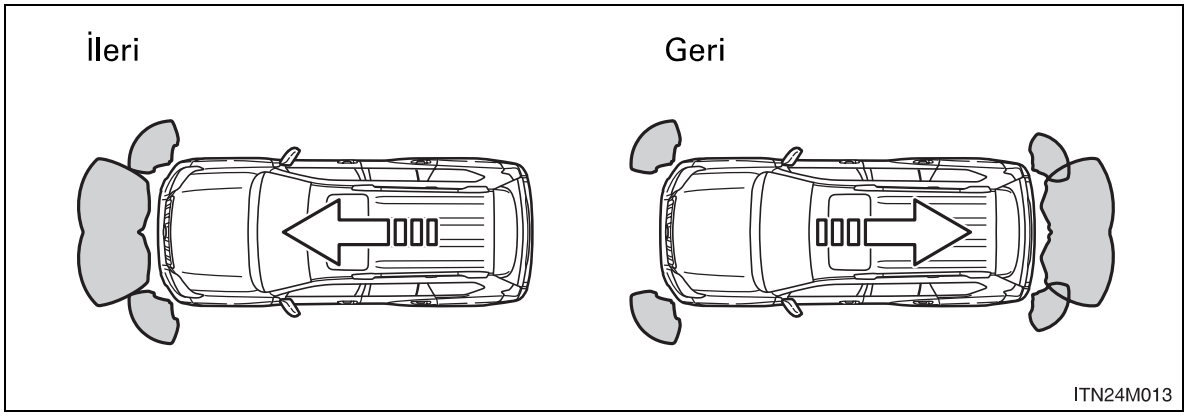

■ Sensörlerin algılama aralığı

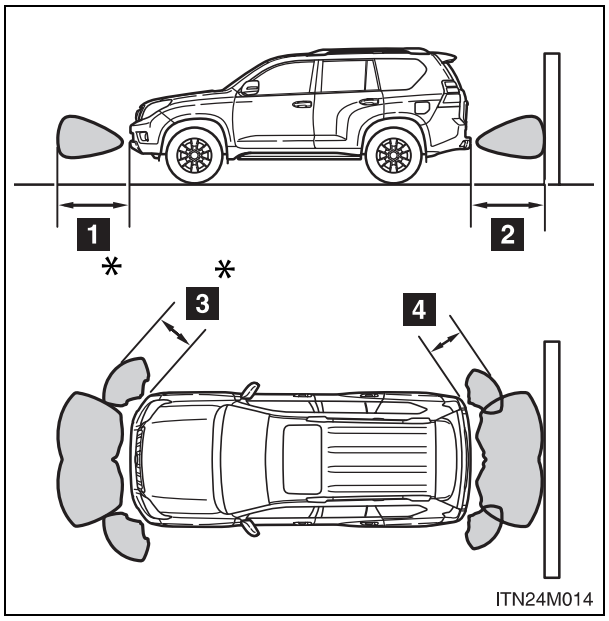

1 Yaklaşık 100 cm

2 Yaklaşık 150 cm

3 Yaklaşık 60 cm

4 Yaklaşık 55 cm

Şekilde sensörlerin algılama aralığı gösterilmiştir. Sensörlerin araca çok yakın engelleri algılamayabileceğini dikkate alınız.

Cismin şekline vs. bağlı olarak sensörlerin menzili değişebilir.

*:Bazı modellerde

Sensör tespit bilgisi

- Aracınızla ve çevreyle ilgili belirli şartlar sensörün düzgün bir şekilde nesneleri tespit etmesini etkileyebilir. Bu durumun ortaya çıkabileceği belirli haller aşağıda listelenmiştir.
  - Sensör yüzeyinde kir, kar veya buz olması durumunda.
  - Sensör donmuşsa.
  - Sensör herhangi bir şekilde kaplanmışsa.
  - Araç belirgin bir şekilde bir tarafa doğru yatmışsa.
  - Çok engebeli, eğimli, çakıllı yollarda ya da çim üzerinde kullanılmışsa.
  - Araç çevresinde, araç kornası, motorsiklet motoru, büyük araçların havalı frenleri veya ultrasonik dalgalar yayan diğer yüksek sesli gürültüler varsa.
  - Çevrede park sensörlü başka bir araç varsa
  - Sensör üzerinde sprey tabakası varsa veya sağanak yağmur yağıyorsa
  - Aracınıza tampon çubuğu veya radyo anteni takılıysa.
  - Çeki kancaları takılmışsa
  - Tampon veya sensör sert bir darbeye maruz kaldıysa.
  - Araç yüksek veya dik bir kaldırım taşına yaklaşırken.
  - Şiddetli güneş ışığına ya da şiddetli soğuk havaya maruzsa.
  - Aracınıza orijinal olmayan süspansiyon (alçaltılmış süspansiyon vb.) takılıysa.

Belirtilenlere ek olarak sensörler, şekillerinden dolayı bazı nesneleri olduklarından daha yakın algılayabilir.

- Cismin şekli sensörün bu cismi algılamasını engelleyebilir. Belirtilen cisimlere özellikle dikkat ediniz:
  - Teller, çitler, halatlar vb.
  - Ses dalgalarını sönümleyen pamuk, kar ve diğer malzemeler
  - Keskin kenarlı nesneler
  - Alçak engeller
  - Üst kısımları aracınıza doğru çıkıntılı olan yüksek engeller

■ **Arka köşe ve arka orta göstergeleri yanıp söndüğünde ve arıza uyarı sesi yaklaşık 8 saniye boyunca duyulduğunda, araç göstergesi açık kalıyorsa. (Optitron gösterge paneli bulunmayan araçlar)**

Aracınızı Toyota Yetkili Servisinize kontrol ettiriniz.

■ **Eğer araç göstergesi, arka köşe ve arka orta göstergeler yanıp sönüyorsa ve arıza uyarı sesi 8 saniye boyunca duyulursa. (Optitron gösterge paneli bulunmayan araçlar)**

Sensörleri yumuşak bir bezle temizleyiniz.

■ **Mesaj görünüyorsa (Optitron gösterge paneline sahip araçlar)**

→S. 706

■ **Toyota yetkili servisinde yapılabilecek kişiselleştirmeler**

Sesli uyarının ses seviyesi değiştirilebilir.
(Kişiselleştirilebilen donanımlar →S. 837)

DİKKAT

■ Toyota park destek sensörünü kullanırken dikkat etmeniz gerekenler

Aşağıda belirtilen uyarılara dikkat ediniz.
Dikkate alınmadığı takdirde, aracın kontrolü kaybedilebilir ve bu durum bir kazaya sebep olabilir.

- 10 km/saat'i aşan hızlarda sensörü kullanmayınız.
- Sensörlerin algılama alanı içine herhangi bir aksesuar bağlamayınız.

UYARI

■ Araç yıkama uyarıları

Sensör kısmına şiddetli buhar veya su darbeleri uygulamayınız.
Aksi takdirde sensör arızası oluşabilir.

Geri görüntüleme sistemi (aksesuar göstergeli araçlar)*

Geri görüntüleme destek sistemi, sürücüye aracın arkasındaki görüntüyü göstererek yardımcı olur. Görüntü ekranda ters olarak görüntülenir. Ters çevrilmiş görüntü, iç dikiz aynasından gözüken görüntüye benzerdir.

Navigasyon sistemi olan araçlar

Gelişmiş park destek sistemi için “Navigasyon Sistemi Kullanıcı El Kitabı”na bakınız.

Navigasyon sistemi olmayan araçlar

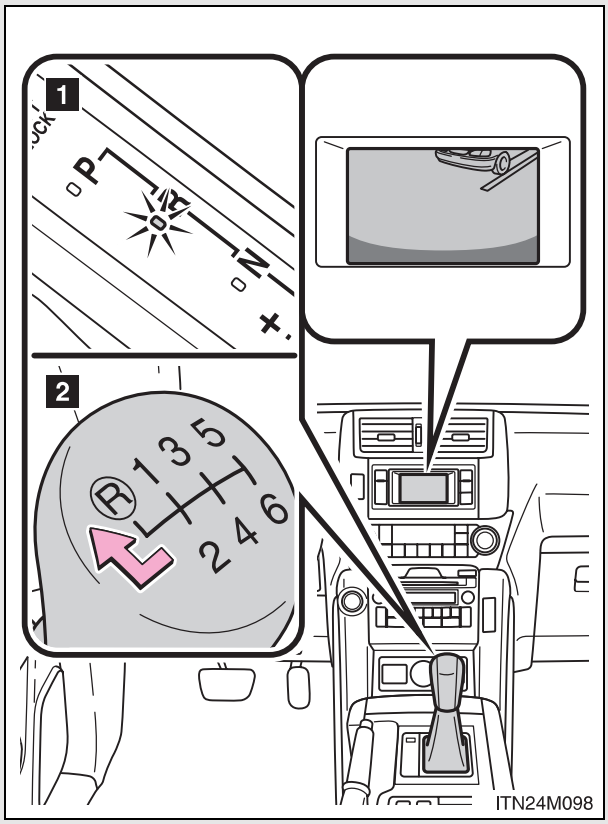

Geri görüntüleme ekranı vites kolu R konumuna alındığında görüntülenir.

1 Otomatik şanzımanlı araçlar:

2 Düz şanzımanlı araçlar:

Eğer vites kolu R dışında bir konuma alınırsa, ekran bir öncekine geri dönecektir.

*: Bazı modellerde

Görüntülenen alan

Yedek lastiği arka kapı üzerinde bulunan araçlar

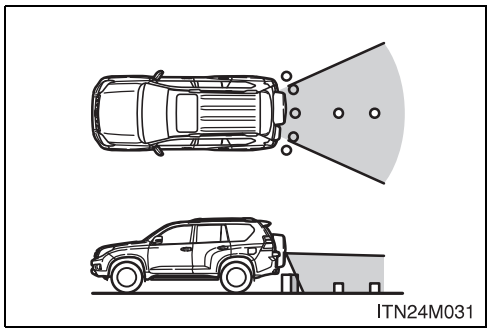

Geri görüntüleme kamerasının görüş alanı kısıtlıdır. Arka tampon köşelerinde veya yedek lastik örtüsü altında bulunan cisimler ekranda görüntülenemez.

Ekranda görüntülenen alan araç ve yol durumuna bağlı olarak değişkenlik gösterebilir.

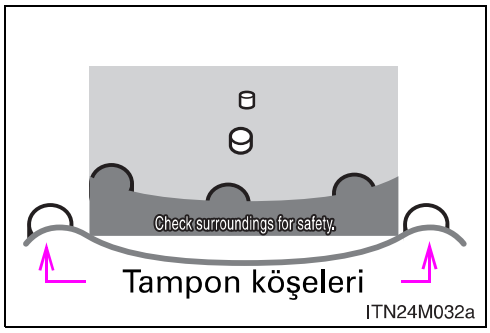

Yedek lastiği arka kapı üzerinde bulunmayan araçlar

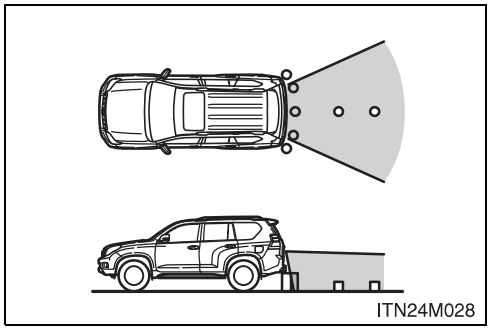

Geri görüntüleme kamerasının görüş alanı kısıtlıdır. Arka tampon köşelerinde veya tamponun altında bulunan cisimler ekranda görüntülenemez.

Ekranda görüntülenen alan araç ve yol durumuna bağlı olarak değişkenlik gösterebilir.

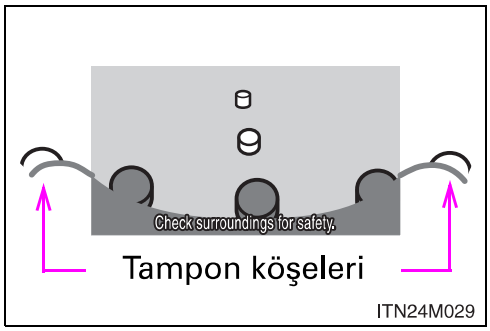

■ Geri görüntüleme kamerası

Yedek lastiği arka kapı üzerinde bulunan araçlar

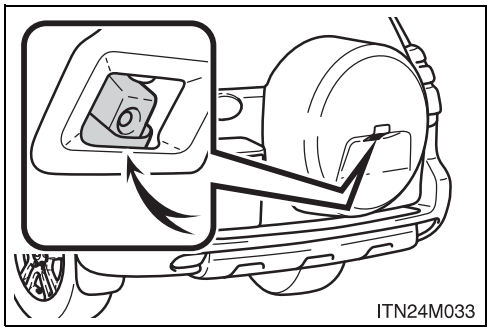

Yedek lastiği arka kapı üzerinde bulunmayan araçlar

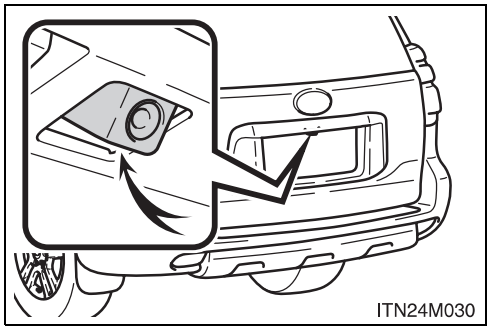

Aşağıdaki durumlarda, sistem düzgün çalışıyorken bile ekranda görüntüyü görmek mümkün olmayabilir:

- Aracın karanlık bir bölgede bulunması (gece, vb).
- Lensin etrafı çok sıcak ya da çok soğuk.
- Kamera üzerinde su damlaları var ya da hava çok nemli (yağmurlu günler vb.)
- Lens yüzeyi kar ve çamur gibi yabancı maddeler ile kaplı
- Güneş ışığı ya da diğer aracın farları direk olarak kameraya geliyorsa.

■ Arka kapıyı açıldığında

Bir mesaj görüntülendiği için ekran kullanılamaz.
Geri viteste giderken, arka kapının tamamen kapalı olduğundan emin olunuz.

Smear etkisi

ITN24M034

Parlak bir ışık (örnek, araç yüzeyinden yansıyan güneş ışığı), kamera tarafından algılanırsa, kameraya mahsus, smear*etkisi oluşabilir.

*: Smear etkisi — Parlak ışık (araç yüzeyinden yansıyan ışık) kamera tarafından algılanır ve daha sonra da iletilirse ışık kaynağının altında ve üstüne dik bir çizgi görünür.

DİKKAT

Geri görüntüleme sistemi kullanılırken

Ciddi yaralanmaları ve ölümlerle sonuçlanabilecek kazaları önlemek için aşağıdaki hususlara dikkat ediniz.

- Geri yönde hareket ederken sadece geri görüntüleme sistemini dikkate almayın.
- Geri geri giderken, aracın arkasını görsel olarak ve aynaları kullanarak kontrol ediniz.
- Cisimler ve düz yüzeyler arasındaki tarif edilen mesafeler ile gerçek mesafeler farklılık gösterebilir.

DİKKAT

Geri görüntüleme sistemini etkileyebilecek durumlar

- Aracın arkasına bir darbe geldiğinde, kamera konumu ve montaj açışı değişmiş olabilir. Aracınızı Toyota Yetkili Servisinize kontrol ettiriniz.
- Kamera ani ısı değişimlerine (soğuk havada sıcak su dökmek gibi) maruz kaldığında sistem düzgün çalışmayabilir.
- Kamera lens yüzeyi aşırı kirlendiğinde net görüntü elde edilemez. Suyla yıkayınız ve yumuşak bir bezle kurulayınız. Kamera lens yüzeyi çok kirlendiğinde, hafif deterjan ile yıkayınız ve durulayınız.
- Dış hava sıcaklığı çok düşük olduğunda, görüntü soluk olabilir ve hareket eden cisimler deforme olabilir.

Geniş görüşlü ön ve yan monitör (aksesuar göstergeli araçlar)*

Bu sistem geniş görüşlü ön ve yan monitörü görüntüleyebilir.
Geniş görüşlü ön monitör, aracın sağında ve solundaki bölgeleri ve aracın önündeki kör noktaları ekranda görüntülemek için süper geniş açılı bir lens kullanır. Bu sistem sürücünün yaklaşan arabaları görebilmesini ve görünürlüğün düşük olduğu kavşaklarda bisikletleri ve yayaları fark edebilmesini sağlar.
Yan monitör, ekranda aracın sağ tarafının (soldan direksiyonlu araçlarda) veya sol tarafının (sağdan direksiyonlu araçlarda) ekranda görüntülenerek, sürücünün bu bölgeleri kontrol edebilmesini sağlamak için yolcu tarafının dış kısmındaki dikiz aynasına yerleştirilmiş bir kamera kullanır.

Navigasyon sistemi olan araçlar

“Navigasyon Sistemi Kullanıcı El Kitabı”na bakınız.

Navigasyon sistemi olmayan araçlar

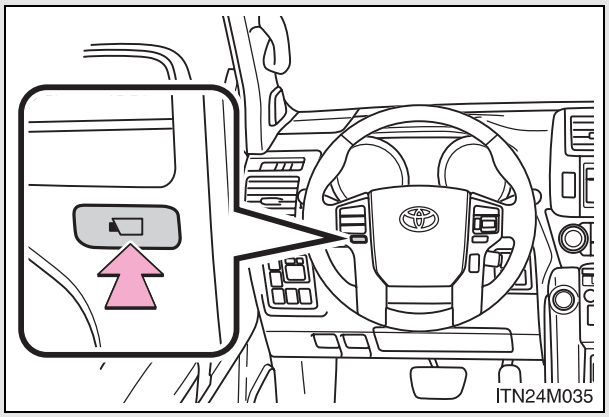

Açma/Kapama

Geniş görüşlü ön ve yan monitör düğmesine basıldığında, kamera görüntüsü görülür.

*: Bazı modellerde

Ekranın değiştirilmesi

Geniş görüşlü ön ve yan monitör düğmesine her basıldığında, ekran aşağıdaki gibi değişir.

→ Geniş görüşlü ön monitör (yan monitör) → Yan monitör (Geniş görüşlü ön monitör) → Sürüş bilgisi →

Vites kolu R konumunda iken, geniş görüşlü ön monitor ekranı ve sürüş bilgisine ulaşılamaz.

Arazi yüzeyi seçme sistemi olan araçlarda, sistem çalışırken geniş görüşlü ön ve yan monitör düğmesine basılarak ekranlar arası geçiş yapılabilir.

Ekran

■ Geniş görüşlü ön monitör

Ön kamera görüntüsü gösterilir. Görünürlüğün düşük olduğu kavşaklar gibi noktalarda araç güvenliği için aracın önündeki alanı kontrol etmek amacıyla bu monitörü kullanır.

ITN24M036a

■ Yan monitör

Yan kamera görüntüsü gösterilir. Kalkış yaparken veya duracakken, sağa dönerken (soldan direksiyonlu araçlar) veya sola dönerken (sağdan direksiyonlu araçlar), aracın sağındaki (soldan direksiyonlu araçlar) veya solundaki (sağdan direksiyonlu araçlar) bölgeyi kontrol etmenize yardımcı olması için bu monitörü kullanınız.(→S. 354)

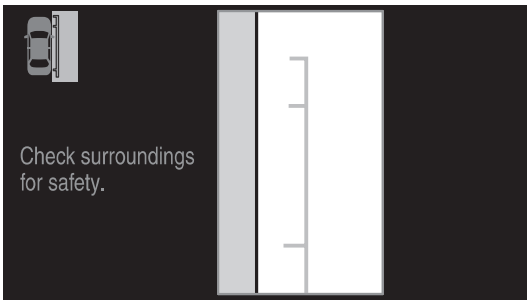

ITN24M037a

Yan monitörün kullanımı

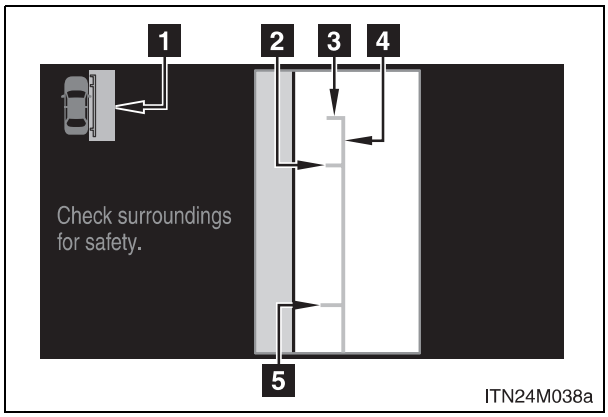

1 Araç simgesi

Yan monitör tarafından gösterilen görüntüyü görüntüler.

2 Ön tekerlek temas noktası

Aracın ön lastiğinin konumunu gösterir.

3 Araç ön köşe çizgisi

Aracın öndeki köşesinin konumunu gösterir.

4 Araç genişlik çizgisi

Dış dikiz aynalarını da dahil ederek aracın genişliğini belirtir.

5 Arka tekerlek temas noktası

Aracın arka lastiğinin konumunu gösterir.

■ Araç genişlik çizgisinin kullanımı

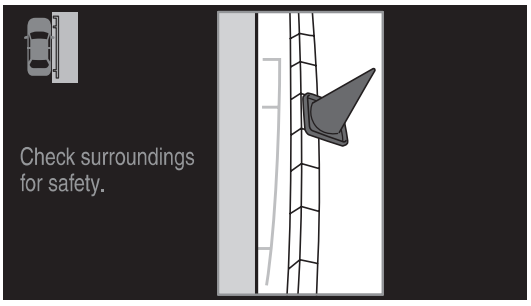

ITN24M039a

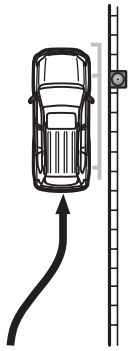

ITN24M040

Kaldırım taşları gibi nesnelerle araç arasındaki mesafeyi kontrol etmek için araç genişlik çizgisini kullanınız. Resimde gösterildiği gibi, araç genişlik çizgisinin nesne ile üst üste gelmemesine dikkat ediniz. Eğer aracı, araç genişlik çizgisi ve nesne paralel olacak şekilde yaklaştırırsanız, nesneye paralel olarak park edebilirsiniz.

■ **Geniş görüşlü ön ve yan monitörün çalıştırılması**

- Motor çalıştırma düğmesi KONTAK AÇIK modunda.
- Araç hızı yaklaşık 10 km/saat'den daha az olmalıdır.

■ **Sistemin otomatik iptali**

Aşağıdaki durumlarda sistem otomatik olarak iptal edilir.

- Araç hızı yaklaşık 12 km/saat'i geçtiğinde.
- Vites kolu R konumuna alındığında.
- Vites kolu P konumundayken (Otomatik şanzımanlı araçlar)

■ **Dış dikiz aynası katlanmışken**

Dış dikiz aynaları katlanmış olsa bile, yan monitor ekranı görüntülenebilir. Bu durumda, dış dikiz aynaları açık olduğu haldeki görüntüden biraz daha farklı bir görüntü görülür.

Eğer dış dikiz aynaları katlıyken, yan monitör görüntülenirse, dış dikiz aynalarının tabanı kameranın önünde olacağından aracın ön köşesini kontrol etmek mümkün olmaz.

Görüntülenen alan

Geri görüntüleme kamerasının görüş alanı kısıtlıdır. Arka tampon köşelerinde veya tamponun altında bulunan cisimler ekranda görüntülenemez.

Ekranda görüntülenen alan araç ve yol durumuna bağlı olarak değişkenlik gösterebilir.

Ön kamera

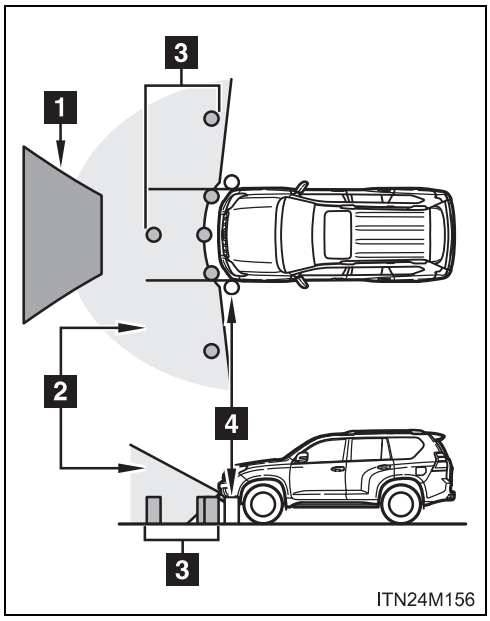

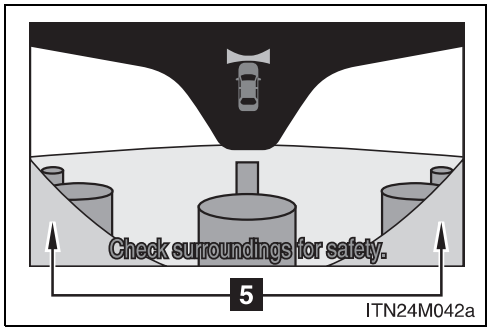

1 Maskeleme

Bu bölüm, sürücünün sadece geniş görüşlü ön monitor ekranına bakarken aracı hareket ettirmesini engellemek amacıyla maskelenmiştir. Sürücü, bu bölgeyi direkt olarak gözüyle kontrol etmelidir.

2 Kameranın görüş alanı

3 Kamerada görünen nesneler

4 Kamerada görünmeyen nesneler

5 Aracın parçaları (tampon, ızgara vs.)

Yan kamera

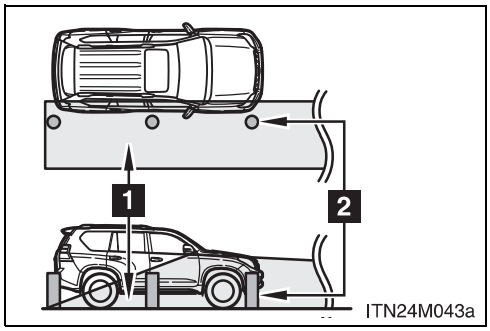

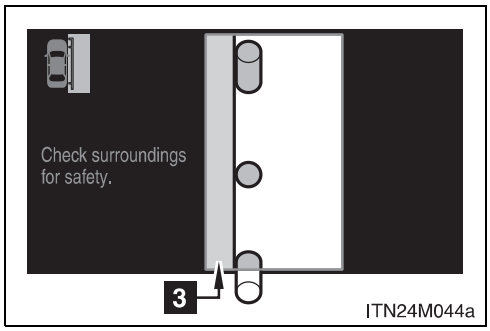

1 Kameranın görüş alanı

2 Kamerada görünen nesneler

3 Yolcu tarafında

Yukarıdaki şekil soldan direksiyonlu araçlar içindir. Sağdan direksiyonlu araçlarda görüntülenen alan tam tersidir.

Geniş görüşlü ön ve yan monitör kameraları

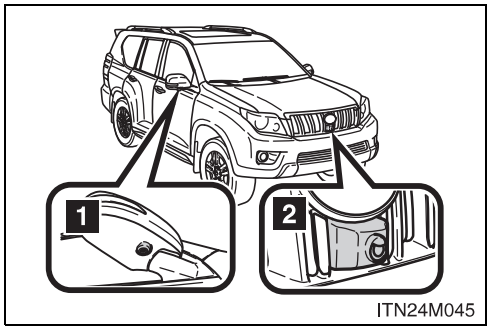

1 Yan kamera

2 Ön kamera

Yukarıdaki şekil soldan direksiyonlu araçlar içindir. Sağdan direksiyonlu araçlarda yan kamera tam tersidir.

Aşağıdaki durumlarda, sistem düzgün çalışıyorken bile ekranda görüntüyü görmek mümkün olmayabilir:

- Aracın karanlık bir bölgede bulunması (gece, vb).
- Lensin etrafı çok sıcak ya da çok soğuk.
- Kamera üzerinde su damlaları var ya da hava çok nemli (yağmurlu günler vb.)
- Lens yüzeyi kar ve çamur gibi yabancı maddeler ile kaplı
- Güneş ışığı ya da diğer aracın farları direk olarak kameraya geliyorsa.
- Kameranın lensi fırlayan taşlar tarafından zarar görürse.

Smear etkisi

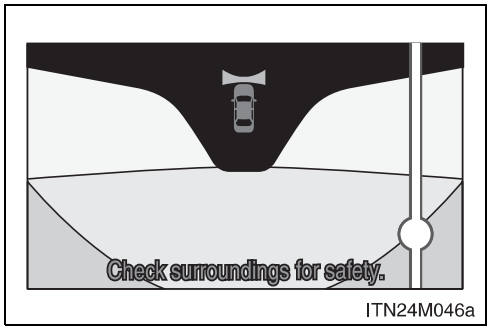

Parlak bir ışık (örnek, araç yüzeyinden yansıyan güneş ışığı), kamera tarafından algılanırsa, kameraya mahsus, smear* etkisi oluşabilir.

*: Smear etkisi — Parlak ışık (araç yüzeyinden yansıyan ışık) kamera tarafından algılanır ve daha sonra da iletilirse ışık kaynağının altında ve üstüne dik bir çizgi görünür. Dik çizgi maskelenmiş bölgelerde de gözükür.

DİKKAT

Geniş görüşlü ön ve yan monitör sistemi kullanılırken

Ciddi yaralanmaları ve ölümlerle sonuçlanabilecek kazaları önlemek için aşağıdaki hususlara dikkat ediniz.

- Asla sadece geri görüntüleme sistemini dikkate almayın.
- Geri geri giderken, aracın arkasını görsel olarak ve aynaları kullanarak kontrol ediniz.
- Cisimler ve düz yüzeyler arasındaki tarif edilen mesafeler ile gerçek mesafeler farklılık gösterebilir.
- Motor kaputu ya da kapılar açıksa sistemi kullanmayınız.

DİKKAT

Geniş görüşlü ön ve yan monitör sistemini etkileyebilecek durumlar

- Aracın önüne ya da yolcu tarafı dış dikiz aynasına bir darbe geldiğinde, kamera konumu ve montaj açışı değişmiş olabilir. Aracınızı Toyota Yetkili Servisinize kontrol ettiriniz.
- Kamera ani ısı değişimlerine (soğuk havada sıcak su dökmek gibi) maruz kaldığında sistem düzgün çalışmayabilir.
- Kamera lens yüzeyi aşırı kirlendiğinde net görüntü elde edilemez. Suyla yıkayınız ve yumuşak bir bezle kurulayınız. Kamera lens yüzeyi çok kirlendiğinde, hafif deterjan ile yıkayınız ve durulayınız.
- Dış hava sıcaklığı çok düşük olduğunda, görüntü soluk olabilir ve hareket eden cisimler deforme olabilir.
- Geniş görüşlü ön ve yan monitör için uygun olmayan durumlar
  - Buzlu veya kaygan yol zemini, veya kar.
  - Lastik zinciri veya acil durum lastiği kullanımı.
  - Virajlı ve eğimli yollar
- Eğer lastikler değiştirilirse, ekranda gösterilen kılavuz çizgisi konumları yanlış olabilir. Lastikler değiştiği zaman Toyota yetkili servisinize danışınız.
- Araç durumuna göre (yolcu sayısı, yük miktarı), ekranda gösterilen kılavuz çizgileri değişebilir. Devam etmeden önce aracın arkasını ve çevresini görsel olarak kontrol ediniz.

UYARI

Geniş görüşlü ön ve yan monitör kullanılırken

Yan monitorde artık bir engel görünmüyor olsa bile araç engeli tamamen geride bırakmadan once, direksiyonu aracın döndüğü yöne doğru daha fazla çevirmeyiniz. Eğer direksiyon simidi bir yöne sonuna kadar çevrilirse, araç mümkün olabilecek en küçük daire çevresinde dönüp, engele çarpabilir.

Sürüş destek sistemleri

Sürüş güvenliğini ve performansını sağlamak için, birçok sürüş koşulunda, aşağıdaki sistemler otomatik olarak devreye girer. Ancak unutulmamalıdır ki bu sistemler yardımcı sistemlerdir ve araç kullanırken sadece bu sistemlere güvenmek doğru değildir.

■ ABS (Kilitlenme önleyici fren sistemi)

Ani frenlemelerde ya da kaygan yüzeyli yollarda yapılan frenlemelerde lastiklerin kilitlenmesini önlemeye yardımcı olur.

■ Yüzey Algılayıcı ABS (Kilitlenmeyi önleyici fren sistemi) (arazi yüzeyi seçme sistemine sahip araçlar)

→"Arazide sürüş Kullanıcı El Kitabı"na bakınız.)

■ BA (Fren destek sistemi)

Sistem panik frenleme yapıldığını algıladığında, uygulanan fren kuvvetini artırır.

■ VSC (Araç denge kontrol sistemi)

Ani direksiyon kırılmasında ya da kaygan yüzeylerde dönüş yapıldığında, sürücünün aracın savrulmasını kontrol edebilmesine yardımcı olur.

■ 2TR-FE motorlar için TRC (Patinaj kontrol) ve 1GR-FE ve 1KD-FTV motorlarda H4 modu

İlk kalkışta ya da kaygan yüzeylerde hızlanmalarda, çekiş kuvvetini kontrol etmeye yardımcı olur ve 4 tekerleğin patinaja düşmesini engeller.

■ 1GR-FE ve 1KD-FTV motorlarda* L4 modunda Aktif TRC (Çekiş kontrol)

→"Arazide sürüş Kullanıcı El Kitabı"na bakınız.)

■ **Eğimde kalkış destek kontrol (bazı modellerde)**

→"Arazide sürüş Kullanıcı El Kitabı"na bakınız.)

■ **KDSS (Kinetik dinamik süspansiyon sistemi) (Bazı modellerde)**

→"Arazide sürüş Kullanıcı El Kitabı"na bakınız.)

■ **PCS (Çarpma Öncesi Güvenlik Sistemi) (Bazı modellerde)**

→S. 370

■ **Acil fren sinyali (bazı modellerde)**

Aniden frene basıldığında, fren lambaları arkadaki sürücüyü uyarmak için yanıp söner.

*: Bu fonksiyon yalnız arazi yüzeyi seçme sistemli araçlarda, arazi yüzeyi seçme sistemi devredeyken çalışır

TRC/VSC sistemleri çalışırken

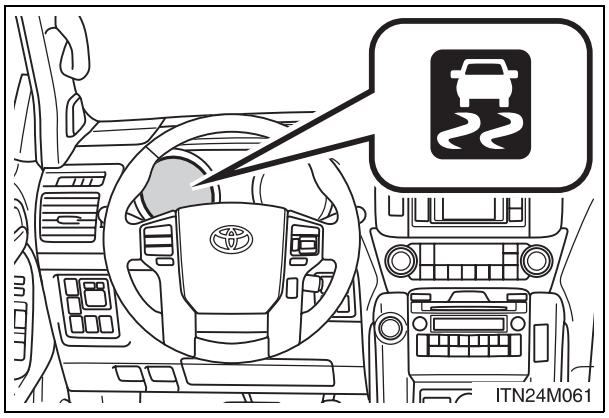

Araç kaymaya başladığında ya da tekerleklerden biri patinaja düştüğünde, TRC/VSC sistemlerinin devreye girdiğini bildirmek amacıyla, kayma uyarı ışığı yanıp söner.

VSC sisteminin devreye girdiğini belirtmek için uyarı sesi (aralıklı) duyulur.

TRC/VSC sistemleriinin devre dışı bırakılması

Araç yeni karın ya da çamurun içine saplandığında, TRC/VSC sistemi motordan tekerleklere giden kuvveti azaltabilir. Aracı bulunduğu yerden çıkarabilmek için bu sistemleri iptal etmeniz gerekebilir.

■ Sadece TRC sistemini iptal etmek

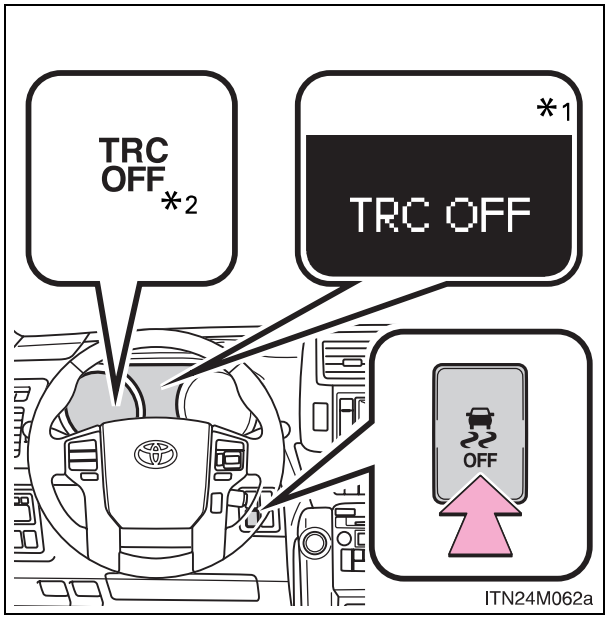

TRC sistemini iptal etmek için düğmeyi hızlıca basıp bırakınız.

"TRC OFF" uyarı ışığı yanar ve araç bilgi ekranında "TRC OFF" (TRC devre dışı) yazısı görünür.

Sistemi tekrar devreye almak için düğmeye bir daha basınız.

*1:Optitron gösterge paneli bulunan araçlar

*2:Optitron gösterge paneli bulunmayan araçlar

■ Hem TRC hem de VSC sisteminin iptal edilmesi

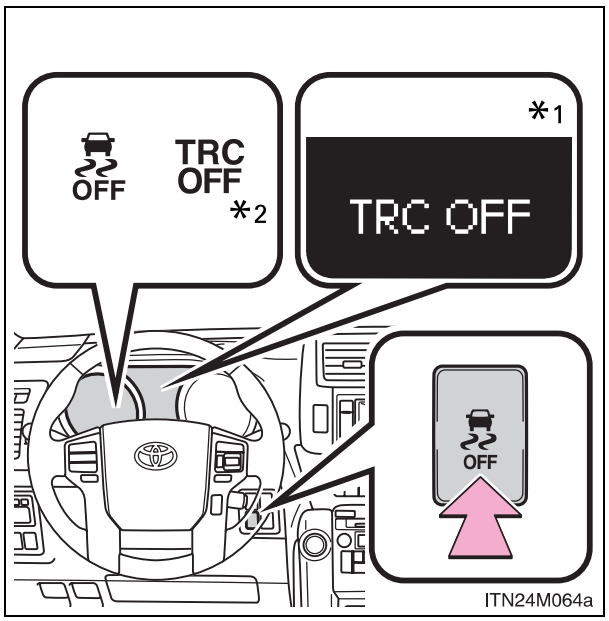

TRC ve VSC sistemini iptal etmek için, araç duruyorken, düğmeyi 3 saniyeden fazla basılı tutunuz.

VSC OFF gösterge ışığı yanar ve "TRC OFF" uyarı ışığı yanar veya araç bilgi ekranında "TRC OFF" (TRC devre dışı) yazısı görünür.

Sistemi tekrar devreye almak için düğmeye bir daha basınız.

*1:Optitron gösterge paneli bulunan araçlar

*2:Optitron gösterge paneli bulunmayan araçlar

■ ABS, BA, TRC ve VSC sistemlerinin sesli uyarıları

- Motor çalıştığında ya da araç hareket etmeye başladığında, motor bölümünden bir ses duyulabilir. Bu ses, sistemlerin herhangi birinde bir arıza olduğu anlamına gelmez.
- Yukarıda belirtilen sistemler çalışırken, aşağıdaki durumlar oluşabilir. Bu durumlardan herhangi birinin gerçekleşmesi bir arıza olduğu anlamına gelmez.
  - Araç gövdesinde ya da direksiyonda titreşimler meydana gelebilir.
  - Araç dururken bir motor sesi duyulabilir.
  - ABS devreye girdiğinde, fren pedalında titreme meydana gelebilir.
  - ABS devreye girdiğinde, fren pedalı biraz aşağıya hareket edebilir.

■ Motoru durdurduktan sonra TRC/VSC sisteminin yeniden aktif hale getirilmesi

TRC/VSC sistemlerini iptal ettikten sonra kontak anahtarı OFF konuma getirildiğinde TRC/VSC sistemi yeniden aktif olur.

■ Araç hızına göre TRC sisteminin yeniden etkinleştirilmesi

Sadece TRC sistemi iptal edildikten sonra araç hızı artarsa, TRC sistemi tekrar aktif olur. Fakat VSC ve TRC sistemleri birlikte iptal edildiğinde, araç hızı artsa dahi, sistemler aktif olmaz.

■ Fren sistemi devamlı çalıştırılırsa

Fren kumanda grubu aşırı ısınabilir. Bu durumda, TRC (2TR-FE motoru olmayan araçlar) çalışmayı durduracak, bir uyarı sesi duyulacak ve “TRC OFF” uyarısı yanacak (optitron tip göstergesi olmayan araçlar) veya “TRC OFF” yazısı araç bilgi ekranında görünecektir (optitron tip göstergeler). TRC OFF uyarısı sönene kadar (optitron tip göstergesi olmayan araçlar) veya mesaj yok olana kadar (optitron tip göstergeler) sistemi kullanmaktan kaçınınız. (Bu durumda normal sürüşe devam edebilirsiniz.)

Kayma uyarı ışığı yanarsa...

VSC ya da TRC sisteminde bir arıza olduğunda ışık yanabilir. Toyota bayisine danışınız.

DİKKAT

ABS aşağıdaki durumlarda düzgün çalışmaz.

- Kavraması yetersiz olan lastiklerin kullanılması (Karla kaplı bir yolda kullanılan aşınmış lastikler).
- Islak yada kaygan bir yolda, yüksek hızlarda aracın tekerleklerinin yolla temasının kesilmesi.

ABS çalışırken durma mesafesinin normal durumlardan daha fazla olacağı durumlar

ABS aracın durma mesafesini azaltmak için tasarlanmadı. Aşağıdaki durumlarda takip mesafesine dikkat ediniz:

- Toprak, çakıllı ya da karlı yollarda araç kullanırken
- Lastiklere zincir takılı halde araç kullanırken
- Tümseklerin üzerinden geçerken
- Bozuk, çukurlu ve düzgün olmayan yollarda araç kullanırken

TRC aşağıdaki durumda düzgün çalışmayabilir

Kaygan zeminde araç kullanırken, TRC devreye girmesine rağmen, doğrusal kararlılık ve güç kontrolü tam olarak yapılamayabilir.
Güç kontrolünün ve doğrusal kararlılığın sağlanamadığı durumlarda aracınızı kullanmayınız.

DİKKAT

■ **VSC devreye girdiğinde**

Kayma uyarı ışığı yanar ve sesli uyarı duyulur. Her zaman dikkatli araç kullanınız.
Tehlikeli araba kullanmak kazaya sebebiyet verebilir. Uyarı ışığı yandığında ve sesli uyarı duyulduğunda daha dikkatli olunuz.

■ **TRC/VSC sistemleri iptal olduğunda**

Daha dikkatli olunuz ve yol durumuna uygun hızda aracı kullanınız. Bu sistemler aracın dengesini ve doğrusal kararlılığını kontrol ettiğinden, gerekmedikçe TRC/VSC sistemlerini iptal etmeyiniz.

■ **Lastiklerin değiştirilmesi**

Bütün lastiklerin, aynı boyutta, aynı marka, aynı desen ve aynı taşıma kapasitesine sahip olduğundan emin olunuz. Ayrıca, lastiklerin önerilen lastik hava basıncına sahip olduğundan emin olunuz.

Araçta farklı lastikler kullanıldığında, ABS ve VSC düzgün çalışmaz.
Lastiklerinizi değiştirirken daha fazla bilgiye ihtiyacınız olduğunda, Toyota Yetkili Servisinize başvurunuz.

■ **Lastiklerin ve süspansiyonun modifikasyonu**

Lastiklerde herhangi bir problem olması ya da süspansiyon sisteminin modifiye edilmesi, sürüş destek sistemlerinin düzgün çalışmasına engel olacaktır.

PCS (Çarpma Öncesi Güvenlik Sistemi)*

Radar sensörü kaçınılmaz ön çarpışma algıladığında, fren ve emniyet kemeri gibi güvenlik sistemleri araç içindekilere uygulanacak şiddeti ve yaralanmaları ve aracın göreceği zararı azaltmak için otomatik devreye girer.

■ Çarpma öncesi emniyet kemeri

Çarpma öncesi sensörü kaçınılmaz bir çarpışma algılarsa, sistem emniyet kemerini, kaza oluşmadan geriye doğru çeker. Sürücü acil frenleme yaparsa ya da aracın kontrolünü kaybederse de sistem devreye girecektir. (→S. 120)

Ancak, VSC sistemi devre dışı bırakılırsa araç kaydığında sistem devreye girmeyecektir.

■ Çarpma öncesi fren destek sistemi

Önden çarpma ihtimali yüksek olduğunda, fren pedalına ne kadar güçlü basıldığına göre sistem daha fazla fren kuvveti uygular.

■ Çarpma Öncesi frenleme

Önden çarpma ihtimali yüksek olduğunda, sistem uyarı ışıkları, uyarı ekranı ve sesi ile sürücüyü uyarır. Sistem kazanın kaçınılmaz olduğunu algılarsa, çarpma hızını azaltmak için otomatik olarak frenleme yapar. Çarpma öncesi frenleme, çarpma öncesi frenleme OFF anahtarı kullanılarak iptal edilebilir.

■ AVS (Uyarlanabilir değişken süspansiyon) kontrol (Bazı modellerde)

Sistem yüksek olasılıklı bir önden çarpışma tespit ettiğinde AVS sistemi sönümleme etkisini en uygun seviyeye getirir.
(→"Arazide sürüş Kullanıcı El Kitabı"na bakınız.)

*: Bazı modellerde

Çarpma Öncesi frenlemenin iptal edilmesi

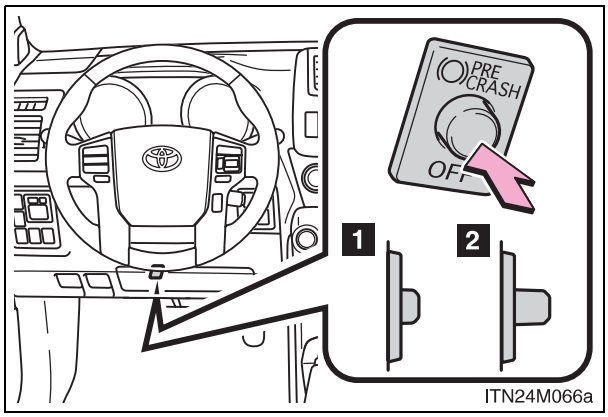

1 Çarpma Öncesi frenleme iptal

2 Çarpma Öncesi frenleme etkin

Çarpma öncesi frenleme iptal edildiğinde “PCS” uyarı ışığı yanar.

Radar sensörü

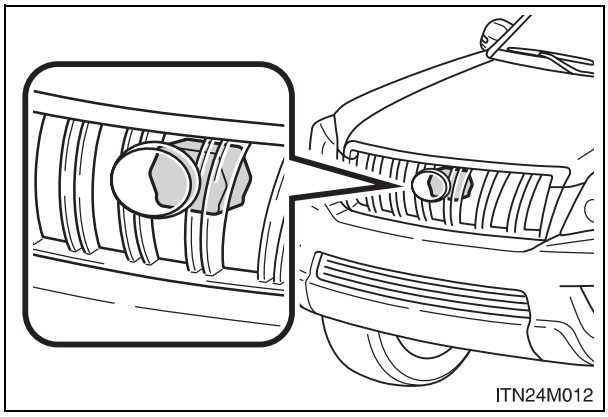

Radar sensörü yoldaki ya da yol kenarındaki araçları ve diğer cisimleri algılar ve konum, hız ve cisimlerin durumuna göre kazanın oluşup oluşmayacağını belirler.

Çarpma öncesi güvenlik sisteminin çalışması için

- Çarpma öncesi emniyet kemeri (radar sensoru kullanımına bağlı) :
  - Araç hızı 5 km/saat'den yüksek
  - Aracınızın engele veya öndeki araca yaklaşma hızı 30 km/s'den daha fazla.
  - Ön koltuklarda oturan yolcular emniyet kemeri takıyor olmalıdır.
- Çarpma öncesi emniyet kemeri(fren kullanımına bağlı):
  - Araç hızı 30 km/saat'ten yüksek.
  - Sistem ani frenleme veya kayma tespit etmelidir.
  - Ön koltuklarda oturan yolcular emniyet kemeri takıyor olmalıdır.
- Çarpma öncesi fren destek sistemi:
  - Araç hızı 30 km/saat'den yüksek
  - Aracınızın engele veya öndeki araca yaklaşma hızı 30 km/s'den fazla olmalıdır.
  - Fren pedalına basıldığında.
- Çarpma Öncesi frenleme:
  - Çarpma öncesi frenleme OFF anahtarına basılmamış ise.
  - Araç hızı 15 km/saat'den yüksek
  - Aracınızın engele veya öndeki araca yaklaşma hızı 15 km/s'den fazla olmalıdır.
- AVS (Uyarlanabilir değişken süspansiyon) kontrol (Bazı modellerde)
  - Araç hızı 5 km/saat'den yüksek
  - Aracınızın engele veya öndeki araca yaklaşma hızı 30 km/s'den fazla olmalıdır.

Çarpışma tehlikesi olmasa bile sistemi tetikleyebilen durumlar

- Viraj girişinde yol kenarında bir cisim olduğunda
- Virajda, gelen aracı geçtiğinizde
- Dar demir köprünün üzerinden geçerken
- Yolda metal bir cisim olduğunda
- Düzgün olmayan yolda giderken
- Sağa dönüşte (sağdan direksiyonlu araçlar) ya da sola dönüşte (soldan direksiyonlu araçlar) gelen aracı geçerken
- Aracınız öndeki araca hızla yaklaştığında
- Üst geçit, kavşak, trafik işareti, reklam panosu gibi bir cismin doğrudan aracın sürüş hattında tespit edilmesi durumunda
- Dik yokuşları çıkarken sürüş hattında asma pano veya herhangi başka bir metalik cisim tespit edildiğinde
- Aracın ağırlığında aşırı bir değişim olduğunda
- Radar ekseni ayarı bozulduğunda
- Bazı turnikelerden geçerken

Yukarıda anlatılan durumlarda sistem aktif olduğunda, emniyet kemerlerini geriye doğru hızlıca çekmesi ve normalden daha fazla bir kuvvetle frenleme yapması mümkün olabilir. Emniyet kemeri sınırlanmış pozisyonda kilitli kalırsa, aracınızı güvenli bir yerde durdurunuz, emniyet kemerinizi çözünüz ve tekrar bağlayınız.

Sistemin düzgün çalışmayacağı durumlar

Sistem, aşağıda belirtilen durumlarda etkin bir şekilde çalışmayabilir:

- Keskin virajlı ve düzgün olmayan yüzeyli yollarda
- Kaygan zeminde, buzlu ya da karlı
- Kavşak gibi yerlerde aracınızın önüne aniden başka bir araç çıkarsa
- Sollama gibi durumlarda aracınızın önüne aniden başka bir araç girerse
- Yoğun yağış, sis, kar, kum fırtınası gibi sert hava koşullarında
- VSC sistemi devre dışıyken aracınız kayıyorsa
- Aracın ağırlığında aşırı bir değişim olduğunda
- Radar ekseni ayarı bozulduğunda

Algılanmayan cisimler

Sensör trafik kukaları gibi plastik cisimleri algılayamaz. Radar sensörünün yayaları, hayvanları, bisikletleri, motorsikletleri, ağaçları ya da kar yığınlarını algılayamadığı durumlar olabilir.

Sistemde arıza oluşması durumunda

Uyarı ışıkları ve/veya uyarı mesajları belirecek ya da yanıp sönecektir. (→S. 706)

Sertifika

Hereby, DENSO CORPORATION declares that this DNMWR005 is in compliance with the essential requirements and other relevant provisions of Directive 1999/5/EC.
Hér með lýsir DENSO CORPORATION yfir því að DNMWR005 er í samræmi við grunnkröfur og aðrar kröfur, sem gerðar eru í tilskipun 1999/5/EC.
Con la presente DENSO CORPORATION dichiara che questo DNMWR005 è conforme ai requisiti essenziali ed alle altre disposizioni pertinenti stabilite dalla direttiva 1999/5/CE.
Käesolevaga kinnitab DENSO CORPORATION seadme DNMWR005 vastavust direktiivi 1999/5/EÜ põhinõuetele ja nimetatud direktiivist tulenevatele teistele asjakohastele sätetele.
Hierbij verklaart DENSO CORPORATION dat het toestel DNMWR005 in overeenstemming is met de essentiële eisen en de andere relevante bepalingen van richtlijn 1999/5/EG.
ΜΕ ΤΗΝ ΠΑΡΟΥΣΑ DENSO CORPORATION ΔΗΛΩΝΕΙ ΟΤΙ DNMWR005 ΣΥΜΜΟΡΦΩΝΕΤΑΙ ΠΡΟΣ ΤΙΣ ΟΥΣΙΩΔΕΙΣ ΑΠΑΙΤΗΣΕΙΣ ΚΑΙ ΤΙΣ ΛΟΙΠΕΣ ΣΧΕΤΙΚΕΣ ΔΙΑΤΑΞΕΙΣ ΤΗΣ ΟΔΗΓΙΑΣ 1999/5/ΕΚ.
Härmed intygar DENSO CORPORATION att denna DNMWR005 står I överensstämmelse med de väsentliga egenskapskrav och övriga relevanta bestämmelser som framgår av direktiv 1999/5/EG.
Por medio de la presente DENSO CORPORATION declara que el DNMWR005 cumple con los requisitos esenciales y cualesquiera otras disposiciones aplicables o exigibles de la Directiva 1999/5/CE.
DENSO CORPORATION týmto vyhlasuje, že DNMWR005 spĺňa základné požiadavky a všetky príslušné ustanovenia Smernice 1999/5/ES.
DENSO CORPORATION izjavlja, da je ta DNMWR005 v skladu z bistvenimi zahtevami in ostalimi relevantnimi določili direktive 1999/5/ES.
DENSO CORPORATION tímto prohlašuje, že tento DNMWR005 je ve shodě se základními požadavky a dalšími příslušnými ustanoveními směrnice 1999/5/ES.

Undertegnede DENSO CORPORATION erklærer herved, at følgende udstyr DNMWR005 overholder de væsentlige krav og øvrige relevante krav i direktiv 1999/5/EF.
Hiermit erklärt DENSO CORPORATION, dass sich das Gerät DNMWR005 in Übereinstimmung mit den grundlegenden Anforderungen und den übrigen einschlägigen Bestimmungen der Richtlinie 1999/5/EG befindet.
DENSO CORPORATION erklærer herved at utstyret DNMWR005 er i samsvar med de grunnleggende krav og øvrige relevante krav i direktiv 1999/5/EF.
Alulírott, DENSO CORPORATION nyilatkozom, hogy a DNMWR005 megfelel a vonatkozó alapvető követelményeknek és az 1999/5/EC irányelv egyéb előírásainak.
DENSO CORPORATION vakuuttaa täten että DNMWR005 tyyppinen laite on direktiivin 1999/5/EY oleellisten vaatimusten ja sitä koskevien direktiivin muiden ehtojen mukainen.
Par la présente DENSO CORPORATION déclare que l'appareil DNMWR005 est conforme aux exigences essentielles et aux autres dispositions pertinentes de la directive 1999/5/CE.
Niniejszym DENSO CORPORATION oświadcza, że DNMWR005 jest zgodny z zasadniczymi wymogami oraz pozostałymi stosownymi postanowieniami Dyrektywy 1999/5/EC.
DENSO CORPORATION declara que este DNMWR005 está conforme com os requisitos essenciais e outras disposições da Directiva 1999/5/CE.
Hawnhekk, DENSO CORPORATION, jiddikjara li dan DNMWR005 jikkonforma mal-ħtiġijiet essenzjali u ma provvedimenti oħrajn relevanti li hemm fid-Dirrettiva 1999/5/EC.
Ar šo, DENSO CORPORATION, deklarē, ka DNMWR005 atbilst Direktīvas 1999/5/EK būtiskajām prasībām un citiem ar to saistītajiem noteikumiem.
Šiuo DENSO CORPORATION deklaruoja, kad šis DNMWR005 atitinka esminius reikalavimus ir kitas 1999/5/EB Direktyvos nuostatas.

DİKKAT

■ Çarpma öncesi güvenlik sistemi için sınırlar

Tamamen çarpma öncesi güvenlik sistemine güvenerek hareket etmeyiniz. Aracınızı her zaman dikkatli kullanınız, çevrenizi kontrol ediniz ve yoldaki olası tehlikelere dikkat ediniz.

■ Destek sistemi özellikleri ile ilgili uyarýlar

Çarpma öncesi güvenlik sistemi, alarmlar ve fren kontrolü sayesinde BAK-KARAR VER-UYGULA çerçevesinde, sürücünün olası bir çarpışmayı engellemesini amaçlamaktadır. Sistemin sağlayacağı destek sınırlıdır, dolayısıyla aşağıda belirtilen hususları göz önünde bulundurunuz..

- Sürücünün yolu izlemesine destek
  Çarpışma öncesi güvenlik sistemi sadece belirli sınırlar dahilinde aracın önüne çıkan engelleri ve cisimleri belirlemektedir. Dikkatsiz ve dalgın bir sürüşe müsaade eden bir mekanizma veya düşük görüş mesafesinde sürüşe yardımcı olan bir sistem değildir. Her halükarda sürücünün aracın etrafındakilere dikkat emesi gerekmektedir.
- Sürücünün doğru karar vermesine yardım
  Çarpışma öncesi güvenlik sisteminin, çarpışma ihtimalini belirlerken kullandığı tek veri aracın doğrudan önünde tespit ettiği engeldir. Dolayısıyla sürücünün kesinlikle ihtiyatlı olması ve herhangi bir tehlike ihtimali olup olmadığını belirlemesi gerekmektedir.
- Sürücünün harekete geçmesine yardım
  Çarpışma öncesi güvenlik sistemi sadece sistem çarpışmanın kaçınılmaz olduğunu tespit ettiği durumlarda, çarpışmanın şiddetini azaltmak üzere fren destek özelliğini devreye sokmaktadır. Bu sistem otomatik olarak çarpışmayı engelleyemez ya da aracı güvenli bir şekilde durduramaz. Dolayısıyla herhangi bir tehlike durumunda sürücünün güvenliği sağlamak üzere doğrudan ve hızla gerekli aksiyonu alması gerekmektedir.

DİKKAT

Radar sensörünün kullanımı

Çarpma öncesi güvenlik sisteminin verimli çalışmasını sağlamak için aşağıdaki uyarıları dikkate alınız.

- Sensörün ve ön ızgaranın her zaman temiz olduğundan emin olunuz. Sensörü ve ön ızgarayı, çizmemek ve zarar vermemek için yumuşak bir bezle temizleyiniz.
- Sensöre ya da çevresine sert bir darbe gelmesine izin vermeyiniz. Sensör çok az hareket etse bile, sistem arızalanabilir. Sensöre ya da çevresine sert bir darbe geldiğinde, her zaman sensörü Toyota yetkili servisine kontrol ettiriniz.
- Sensörü sökmeyiniz.
- Sensöre, ızgaraya ya da çevresine hiçbir şey yapıştırmayınız, takmayınız.
- Sensörü ve ızgara kapağını değiştirmeyiniz ya da boyamayınız

Dizel Partikül Filtre sistemi (Sadece dizel motor) *

Filtrede toplanan kurum belirli bir miktarı aştığında otomatik olarak arınmaktadır.

■ **Arınma**

Arınma sürüş koşullarına göre gerçekleşmektedir.

■ **Sistem özellikleri**

DPF sistemi belirtilen özelliklere sahiptir:

- Arınma işlemi sırasında rölanti devri yükselir
- Egzoz gazının kokusu normal bir motora göre farklılık gösterir

DPF sistemi hata uyarısı

Optitron gösterge bulunmayan araçlarda DPF sistemi uyarı ışığı yanıp sönüyorsa veya optitron gösterge bulunan araçlarda göstergede DPF FULL ENGINE SERVICE REQUIRED (DOLU DPF MOTOR BAKIMI GEREKMEKTEDİR) uyarı mesajı görünüyorsa aracınızı hemen Toyota bayisine götürünüz. (→S. 695, 710)

*: Bazı modellerde

■ **Motor yağının değiştirilmesi**

Tavsiye edilen sınıfta ve uygun kalitede yağ kullandığınızdan emin olunuz. (→S. 815)

■ **DPF sistemi uyarısı**

Aşağıda belirtilen durumlarda DPF sistem uyarı ışığı ya da mesajı normalden daha önce yanabilir.*

- Sadece düşük hızlarda sürüş yapıldığında (20 km/s ve daha düşük hızlarda).
- Motor sık sık çalıştırılıp durduruluyorsa (motor bir kerede 10 dakikadan uzun olacak şekilde çalıştırılmadığında).

*: Hava, sürüş koşulları vs. göre değişkenlik gösterir.

⚠ DİKKAT

■ **Egzoz borusu**

Arınma işlemi esnasında egzoz borusu ve egzoz gazları özellikle sıcak olacağı için egzoz borusuna dokunmayınız. AAyrıca aracı durdurduğunuzda egzoz borusu yakınında insan veya alev alabilecek herhangi bir madde bulunmadığından emin olunuz.
Aksi takdirde yanık sonucu yaralanmalara veya yangına sebep olabilirsiniz.

■ **Arıza uyarı ışığı yanara**

Optitron gösterge bulunmayan araçlarda DPF sistemi uyarı ışığı yanıp sönüyor olmasına veya optitron gösterge bulunan araçlarda gösterge DPF FULL ENGINE SERVICE REQUIRED (DOLU DPF MOTOR BAKIMI GEREKMEKTEDİR) uyarı mesajı görünür olmasına rağmen aracınızı kullanmaya devam ettiğiniz takdirde arıza uyarı ışığı yanacaktır. Bu durumda aracınızda hasar olabilir veya bir kazaya neden olabilir. Aracınızı hemen Toyota bayisine kontrol ettiriniz.

UYARI

DPF sisteminin bozulmasını engellemek için

- Optitron gösterge paneli bulunmayan araçlar. DPF sistemi uyarı ışığı yanıp sönüyorken aracınızı uzun sürelerle kullanmayınız.
- Optitron gösterge paneli bulunan araçlar. DPF FULL ENGINE SERVICE REQUIRED (DOLU DPF MOTOR BAKIMI GEREKMEKTEDİR) uyarı mesajı görünüyorken aracınızı uzun sürelerle kullanmayınız.
- Belirtilen özelliklerden farklı yakıt kullanmayınız.
- Tavsiye edilen tipten farklı motor yağı kullanmayınız.
- Egzoz borusunda herhangi bir tadilat yapmayınız.

Yük ve eşya taşınması

Yükleme talimatları, yük kapasitesi ve yük ile ilgili aşağıdaki uyarıları dikkate alınız:

- Yükleri ve çantalarınızı mümkün olduğu sürece bagaja koyunuz.
- Eşyalarınızın düzgün bir şekilde sabitlendiğinden emin olunuz.
- Aracı sürerken araç dengesini korumak için, bagajınızı bagaj bölmesinde ağırlığı eşit yayacak bir şekilde yerleştiriniz.
- Yakıt ekonomisi açısından, gereksiz eşya taşımayınız.

Tavan bagaj taşıyıcısı (bazı modellerde)

■ Tavan bagaj taşıyıcısı parçaları

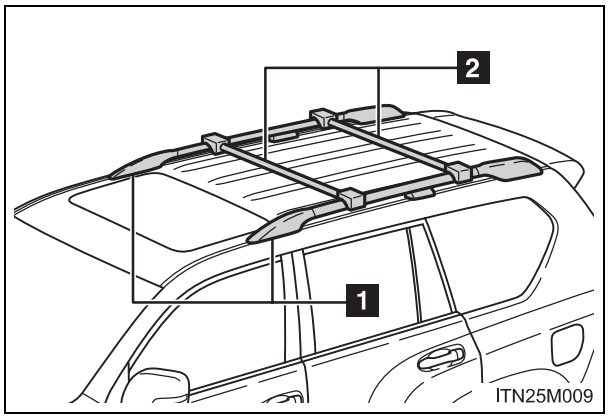

1 Tavan rayları

2 Ara gergi rayı

DİKKAT

■ **Bagajda taşınmaması gerekenler**

Aşağıdaki maddeler, bagajda taşındığı takdirde yangına sebep olabilir:

- Benzin bidonları
- Deodorant kutuları

■ **Yükleme uyarıları**

Aşağıda belirtilen uyarılara dikkat ediniz.
Bunlara uyulmaması, ciddi şekilde yaralanmalara veya ölüme sebep olabilir.

- Yükleri ve çantalarınızı mümkün olduğu sürece bagaja koyunuz.
- Bagaj bölmesine eşyaları, koltuk arkalıklarından daha yüksek olacak şekilde yerleştirmeyiniz.
  Ani bir duruş, ani dönüş ya da kaza halinde aracın içine fırlayabilecek olan cisimler yaralanmalara sebep olabilirler.
- Debriyaj, fren ve gaz pedalının altına sıkışıp pedallara basmayı engelleyeceğinden ya da sürücünün görüşünü kapatacağından ya da sürücü veya yolculara çarpacağından, aşağıda belirtilen yerlere eşya koymayınız:
  - Sürücünün ayaklarının altına
  - Ön yolcu koltuğu veya arka koltuklar (eşyaları istiflerken)
  - Bagaj örtüsüne
  - Gösterge paneline
  - Ön göğse

DİKKAT

■ Yükleme uyarıları

- Arabada bulunan eşyalarınızı düzgünce sabitleyiniz, aksi takdirde ani frenleme durumunda, ani dönüş ya da kaza durumunda hareket ederek yolculara zarar verebilirler.
- Arka koltukları katladığınızda uzun eşyalar direkt olarak ön koltukların arkasına koyulmamalıdır.
- Bagaj bölümünde kimsenin oturmasına izin vermeyiniz. Bu kısım yolcular için tasarlanmamıştır. Yolcular, emniyet kemerleri düzgün bağlanmış şekilde koltuklarında oturmalıdır. Aksi halde ani frenleme, ani dönüş durumunda veya aracın bir kazaya karışması halinde ölüme ya da ciddi şekilde bedensel yaralanmaya sebep olabilir.

■ Tavan bagaj taşıyıcısı uyarıları

Tavan raylarını tavan taşıyıcısı gibi kullanmak için iki veya daha fazla orijinal Toyota veya muadili ara gergi rayı kullanmalısınız.
Ara gergi raylarını veya muadillerini monte ederken üreticisinin montaj tavsiyelerine uyunuz.

■ Yükleme ve yerleştirme

- Aracınızı aşırı yüklemeyiniz.
- Yükleri dengesiz yüklemeyiniz.
  Dengesiz yükleme direksiyon hakimiyetinizin veya aracın frenlemesi ve yavaşlamasını olumsuz etkiler ve ciddi yaralanmalara veya ölüme neden olabilir.

DİKKAT

■ Eşya yüklenirken

Aşağıdaki uyarılara dikkat ediniz:

- Yükü ön ve arka akslara eşit paylaştırarak yerleştiriniz.
- Eğer uzun veya geniş yük taşıyacaksanız asla aracın toplam uzunluk ve genişliğini aşmasın. (→S. 800)
- Harekete geçmeden önce yükün bagaj taşıyıcısına emniyetli bir şekilde bağlandığından emin olunuz.
- Tavan bagaj taşıyıcısına yük koymakla birlikte aracınızın ağırlık merkezi yükselecektir. Dolayısı ile aracınızın yana devrilme riski artacaktır. Bu nedenle ciddi yaralanma ya da ölümle sonuçlanabilecek kazalara karşı yüksek hızlardan, ani kalkışlardan, keskin dönüşlerden, ani frenlemeden ve ani manevralardan kaçınınız.
- Eğer yüksek hızlarda veya engebeli yollarda uzun mesafe sürerseniz seyahat esnasında zaman zaman durup yükün yerinde emniyetli olarak durduğunu kontrol ediniz
- Tavan bagaj taşıyıcısı ile 80 kg'ı aşan yükleri taşımayınız.

UYARI

■ Eşya yüklenirken (Tavan penceresi olan araçlar)

Tavan penceresi yüzeyini çizmemeye dikkat ediniz.

Kış şartlarında araç kullanım ipuçları

Kış mevsiminde, araç kullanmadan önce gerekli incelemeleri ve hazırlıkları yapınız. Aracınızı her zaman hava koşullarının gerektirdiği şekilde sürünüz.

■ Kış mevsimine hazırlık

- Dış hava sıcaklığına uygun sıvılar kullanınız.
  - Motor yağı
  - Motor soğutma sıvısı
  - Cam yıkama sıvısı
- Servis teknisyenine, aracın aküsünün elektrolit yoğunluğunu ve seviyesini kontrol ettiriniz.
- Kış şartları için uygun dört adet kış lastiği kullanınız ya da arka tekerlekler için zincir seti bulundurunuz.

  Lastiklerin tümünün aynı marka ve aynı boyutta olduğuna ve zincirlerin ölçüsünün lastiğe uygun olduğuna dikkat ediniz.

■ **Aracı kullanmadan önce**

Sürüş koşullarına göre aşağıdakileri uygulayınız:

- Güç uygulayarak buz tutmuş bir camı açmaya çalışmayınız ya da donmuş silecekleri hareket ettirmeyiniz. Donmuş kısma buzu çözmek için ılık su dökünüz. Dökülen suyun donmaması için suyu hemen temizleyiniz.
- Klima kontrol sistemi fanının düzgün çalışabilmesi için ön cam önündeki hava kanalları üzerinde biriken karı temizleyiniz.
- Araç üzerinde toplanmış buz parçalarını temizleyiniz.
- Çamurlukta veya frenlerde, buz ya da kar olup olmadığını periyodik olarak kontrol ediniz ve varsa temizleyiniz.

■ **Sürüş esnasında**

Yavaşça hızlanınız ve yol şartlarına uygun düşük hızda araç kullanınız.

■ **Aracı park ederken (Multidrive ya da otomatik şanzımanlı araçlar)**

Aracı park ediniz ve park frenini çekmeden vites kolunu P (otomatik şanzımanlı) konumuna ya da 1 veya R (düz şanzımanlı) konumuna alınız. Park freni donabileceğinden, serbest bırakılması güç olabilir. Gerekirse, istenmeyen kaymayı ya da sürüklenmeyi önlemek için tekerleklerin önüne ya da arkasına takoz koyunuz.

Zincirlerin seçimi

Uygun ölçülerde zincir kullanınız.
Zincir ölçüsü, her ölçüdeki lastik için düzenlenmiştir.

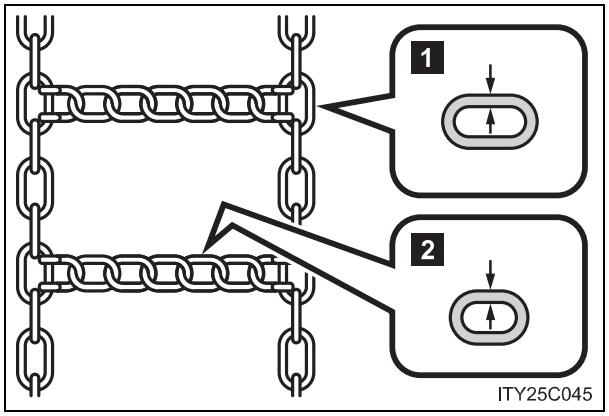

1 Yan zincir
5 mm çap

2 Ara zincir
6,3 mm çap

Zincir kullanma talimatları

Zincir kullanma talimatları, yolun çeşidi ve bulunduğu yere göre değişiklik gösterir. Zincir kullanmadan önce yerel talimatları kontrol ediniz.

Zincirin takılması

Zincir takarken ve çıkarırken aşağıdaki uyarıları dikkate alınız:

- Güvenli bir bölgede zincir takınız veya çıkartınız.
- Zincirleri arka lastiklere takınız. Ön tekerleklere zincir takmayınız.
- Zincirleri arka tekerleklere ve mümkün olduğunca gergin bir şekilde takınız. Zincirleri 0.5-1.0 km gittikten sonra tekrar geriniz.
- Lastik zincirlerini, bunlarla birlikte verilen kılavuzdaki talimatlara uyarak takınız.

DİKKAT

■ Kış lastiği ile araç kullanma

Kaza riskini azaltmak için aşağıdaki uyarıları dikkate alınız.
Dikkate alınmadığı takdirde, aracın kontrolü kaybedilebilir ve ciddi yaralanmalara veya ölüme neden olabilecek bir kaza meydana gelebilir.

- Belirtilen ölçüde lastik kullanınız
- Uygun hava basıncını uygulayınız.
- Aracınızı hız limitinin üzerinde veya kullandığınız kış lastiği için belirtilmiş hız limitlerini aşan hızlarda kullanmayınız.
- Sadece bazılarında değil, tüm tekerleklerde kar lastiği kullanınız.

■ Zincir takılı konumda araç kullanma

Kaza riskini azaltmak için aşağıdaki uyarıları dikkate alınız.
Dikkate alınmadığı takdirde, güvenli bir sürüş sağlanamaz ve ciddi yaralanmalara veya ölüme neden olabilecek bir kaza meydana gelebilir.

- Zincir için belirtilmiş hız limitini veya 50 km/saat hızı (hangisi daha düşükse) geçmeyiniz.
- Tümseklerden veya çukurlardan geçmemeye özen gösteriniz
- Zincir kullanımı direksiyon hakimiyetini olumsuz etkileyeceğinden, ani dönüşler ve sert frenlerden kaçınınız.
- Aracın kontrolünü kaybetmemek için viraja girmeden önce yeterince yavaşlayınız.

Römork çekerken

Aracınız öncelikle yolcu taşımak için tasarlanmıştır. Bir römork çekmek, aracın performansı, hakimiyeti, frenleme, dayanıklılık ve yakıt tüketimi gibi hususları olumsuz yönde etkileyecektir. Güvenliğiniz ve sürüş keyfiniz doğru donanımların kullanımı ve dikkatli sürüş alışkanlığınıza bağlıdır. Kendinizin ve diğer araçların güvenliği için, aracınızı ya da römorkunuzu aşırı yüklemeyiniz.

Güvenli şekilde römork çekmek için, römorkun çeşidine ve kullanım talimatlarına uygun olarak dikkatlice aracı kullanınız.

Ticari amaçla römork kullanmaktan doğabilecek hasar ya da arızalar, Toyota garanti kapsamında değildir.

Bazı ülkelerde ilave uygulamalar olabileceğinden daha fazla bilgi için Toyota Yetkili Servisinize danışınız.

■ Ağırlık limitleri

Römork çekmeden önce izin verilen çekme kapasitesini, GVM (Brüt Araç Ağırlığı), MPAC (İzin verilen maksimum aks kapasitesi) ve izin verilen çeki demiri yükünü kontrol ediniz. (→S. 800)

■ Römork bağlantı parçası/braketi

Toyota, orijinal bağlantı parçası ve braketi kullanmanızı önermektedir. Eşdeğer kaliteye sahip benzer ürünler de kullanılabilir.

Çeki demiri topuzu seçimi

Uygulamanız için doğru çeki demiri topuzu kullanınız.

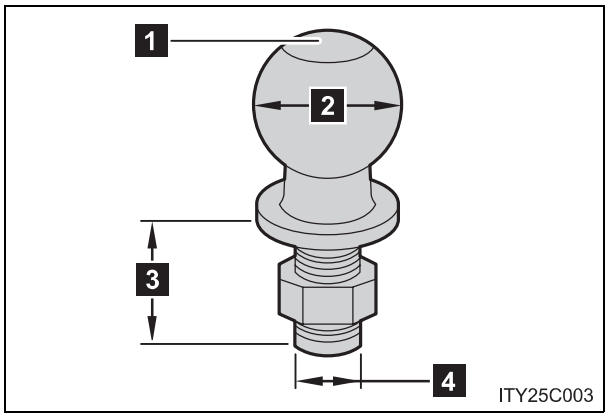

1 Çeki demiri topuzu yük kapasitesi

Römorkun brüt ağırlık kapasitesi ile eşit veya ondan fazla olmalıdır.

2 Topuz çapı

Römork bağlantı parçasının boyutu ile uyumlu olmalıdır. Birçok bağlantı parçasının üzerinde gerekli çeki demiri topuzu ölçüsü basılıdır.

3 Vida boyu

Kilitleme pulunun ve somunun altında en az 2 diş uzantısı bulunmalıdır.

4 Vida çapı

Topuz montaj deliği çapı boyutu ile uyumlu olmalıdır.

Römork ışıklarının bağlanması

Arka uç kısımda gizlenmiş kablo demetini kullanınız.

Römork yüklemeyle ilgili önemli noktalar

■ Toplam römork ağırlığı ve izin verilen çeki demiri yükü

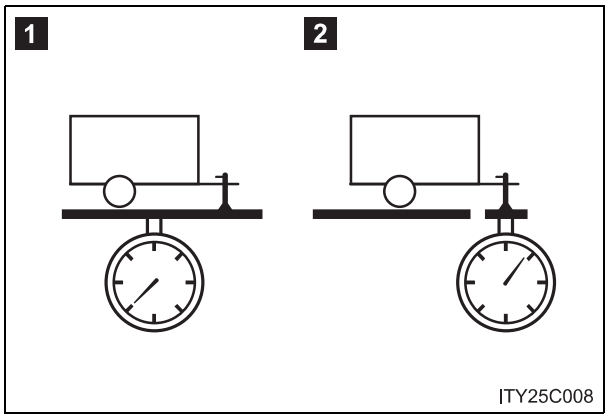

1 Toplam römork ağırlığı

Römorkun kendi ağırlığı ile içindeki yükün ağırlığı toplamı, azami römork çekme kapasitesinden düşük olmalıdır. Bu değeri geçmek tehlikelidir. (→S. 800)

Römork çekerken sürtünmeli stabilizatör (dengeleyici) kullanınız (savrulma önleme cihazı)

Toplam römork ağırlığının 2000 kg' dan fazla olması durumunda, sürtünme düzenleyici (yalpa kontrol cihazı) kullanılmalıdır.

2 İzin verilen çeki demiri yükü

Römork yükü, çeki demiri yükü 25 kg'dan veya çekme kapasitesinin % 4'ünden fazla olacak şekilde römorka dağıtılmalıdır. Çeki demiri yükünün belirtilen ağırlığı aşmamasına dikkat ediniz. (→S. 800)

■ Bilgilendirme etiketi (üretici plakası)

Tip A

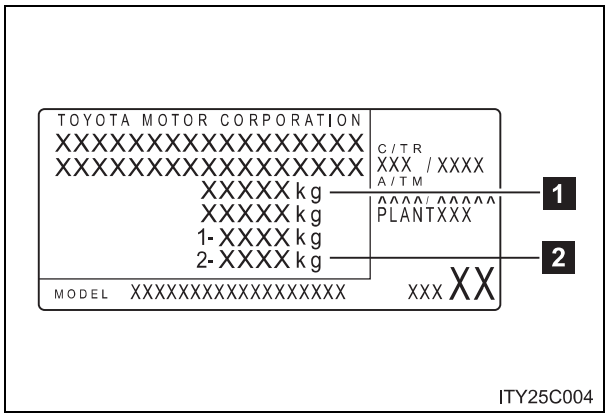

1 Aracın brüt ağırlığı

2 İzin verilen arka aks yük kapasitesi

Tip B

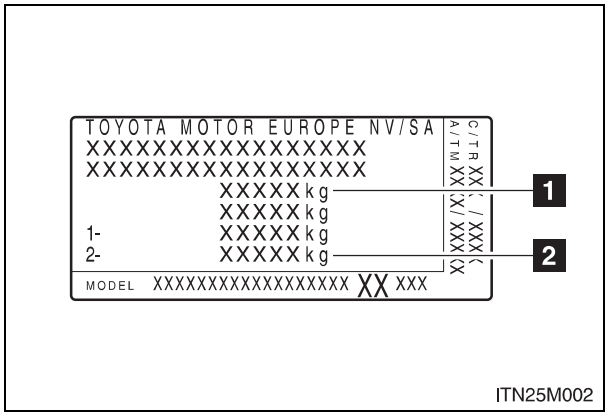

- Aracın brüt ağırlığı

  Araç kategorisi M1 olan modeller*:

  Sürücünün, yolcuların, bagajın, römork bağlantı parçasının ve çeki demiri kancasının ağırlıkları toplamı, aracın brüt ağırlığını 100 kg'dan fazla geçmemelidir. Bu değeri geçmek tehlikelidir.

  Araç kategorisi N1 olan modeller*:

  Sürücünün, yolcuların, yükün, römork bağlantı parçasının ve çeki demiri kancasının ağırlıkları toplamı, aracın brüt ağırlığını geçmemelidir. Bu değeri geçmek tehlikelidir.

- İzin verilen arka aks yük kapasitesi

  Araç kategorisi M1 olan modeller*:

  Arka aks üzerine binen yük, izin verilen maksimum değerden en çok % 15 fazla olabilir. Bu değeri geçmek tehlikelidir.

  Araç kategorisi N1 olan modeller*:

  Arka aks üzerine binen yük, izin verilen maksimum aks kapasitesini aşmamalıdır. Bu değeri geçmek tehlikelidir.

Çekme kapasitesi ile ilgili değerler, deniz seviyesindeki testlerde elde edilmiştir. Motor gücü ve çekme kapasitesi deniz seviyesinden yukarı çıktıkça düşer.

DİKKAT

■ **Araç kategorisi M1 olan modeller*: Brüt araç ağırlığı limiti ya da izin verilen maksimum aks kapasitesi aşıldığında**

Meskun bölgelerde römork çekme hız sınırını ya da 100 km/saat hızı (hangisi daha düşükse) geçmeyiniz.
Belirtilen uyarının dikkate alınmaması kazaya ya da ölüme neden olabilir.

*: Araç kategorisi için Toyota bayisine başvurunuz.

■ Römorkun araca bağlanması ve araçtan ayrılması (Arka yükseklik ayarlı havalı süspansiyonu olan araçlar)

● Bağlama

STEP 1 Arka yükseklik ayarlı havalı süspansiyonu (AHC) LO moduna ayarlayınız

STEP 2 Motor çalıştırma düğmesini veya arka yükseklik ayarlı havalı süspansiyonu kapalı konumuna getiriniz.

STEP 3 Römorku araca bağlayınız.

STEP 4 2. adımda kapatılan düğmeyi açık konuma getiriniz.

STEP 5 Arka yükseklik ayarlı havalı süspansiyonu (AHC) N moduna ayarlayınız

● Ayırma

STEP 1 Arka yükseklik ayarlı havalı süspansiyonu (AHC) LO moduna ayarlayınız

STEP 2 Arka yükseklik ayarlı havalı süspansiyonu kapatınız.

STEP 3 Motor çalıştırma düğmesini OFF konumuna alınız.

STEP 4 Römorku destek ayağı ile zeminden destekleyiniz ve çeki demirini 100 mm yükseltiniz.

STEP 5 Motor çalıştırma düğmesini ON konumuna alınız.

STEP 6 Arka yükseklik ayarlı havalı süspansiyonu açınız.

STEP 7 Araç yüksekliği sabitlenene kadar bekleyiniz.

Bağlantı parçasının ayrıldığından emin olunuz. Eğer ayrılmamışsa bağlantı parçasını daha yukarıya kaldırınız ve 2. adımdan 7. adıma kadar işlemleri tekrarlayınız.

Römork çeki demiri ve çeki topuzu yerleştirme konumları

5 kapılı modeller

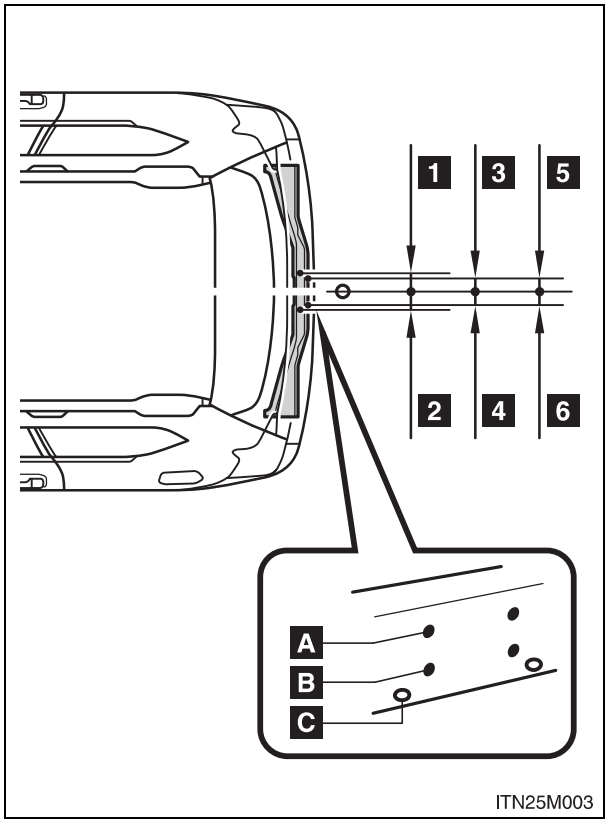

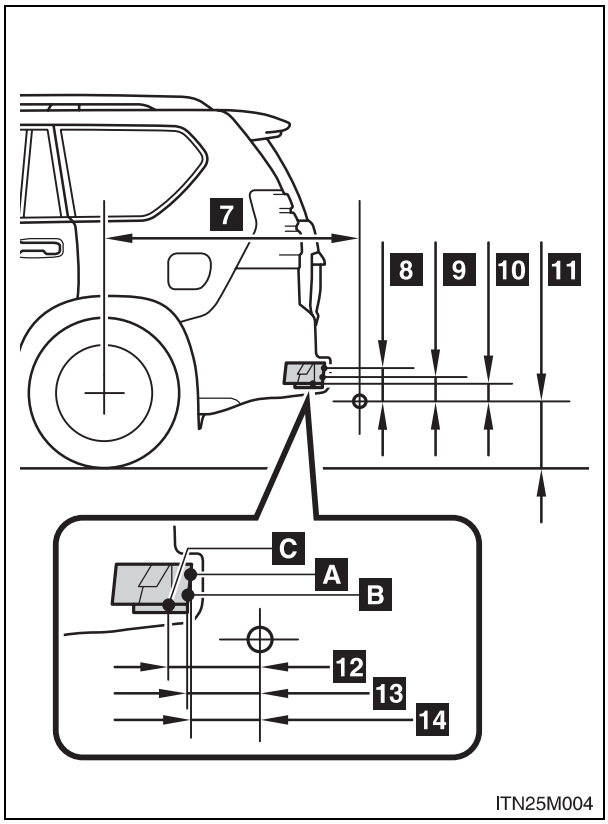

1 78 mm (3.0 inç)
2 78 mm (3.0 inç)
3 53 mm (2.1 inç)
4 53 mm (2.1 inç)
5 53 mm (2.1 inç)
6 53 mm (2.1 inç)
7 1219 mm (48.0 inç)
8 137 mm (5.4 inç)*1
141 mm (5.6 inç)*2
9 79 mm (3.1 inç)*1
83 mm (3.3 inç)*2
10 54 mm (2.1 inç)*1
58 mm (2.3 inç)*2
11 428 mm (16.9 inç)*1
336 mm (13.2 inç)*2
12 200 mm (7.9 inç)*1
199 mm (7.8 inç)*2
13 171 mm (6.7 inç)*1
169 mm (6.7 inç)*2
14 171 mm (6.7 inç)*1
168 mm (6.6 inç)*2

*1:Arka yükseklik ayarlı havalı süspansiyonlu araçlar

*2:Arka yükseklik ayarlı havalı süspansiyonu olmayan araçlar

3 kapılı modeller (Tip A)

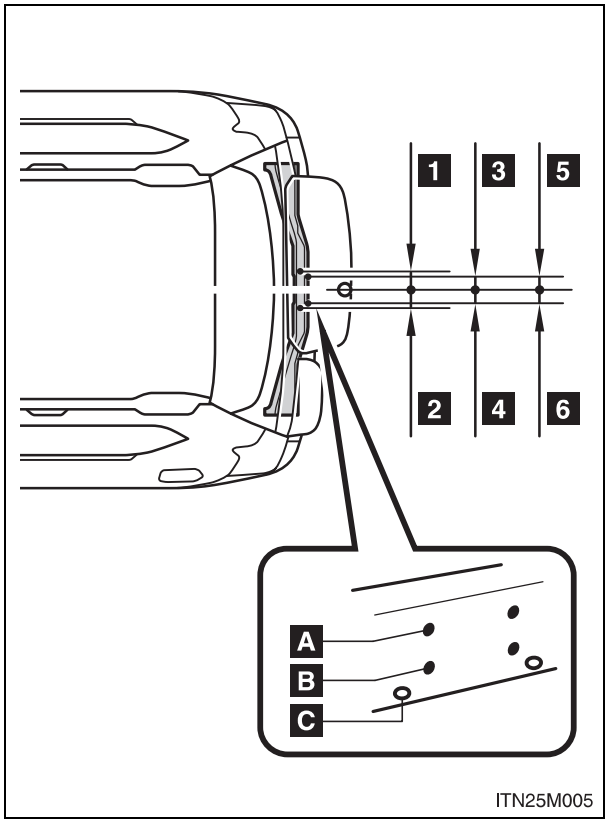

1 78 mm (3.0 inç)
2 78 mm (3.0 inç)
3 53 mm (2.1 inç)
4 53 mm (2.1 inç)
5 53 mm (2.1 inç)
6 53 mm (2.1 inç)
7 1110 mm (43.7 inç)
8 142 mm (5.6 inç)
9 84 mm (3.3 inç)
10 59 mm (2.3 inç)
11 327 mm (12.9 inç)
12 199 mm (7.8 inç)
13 169 mm (6.7 inç)
14 167 mm (6.6 inç)

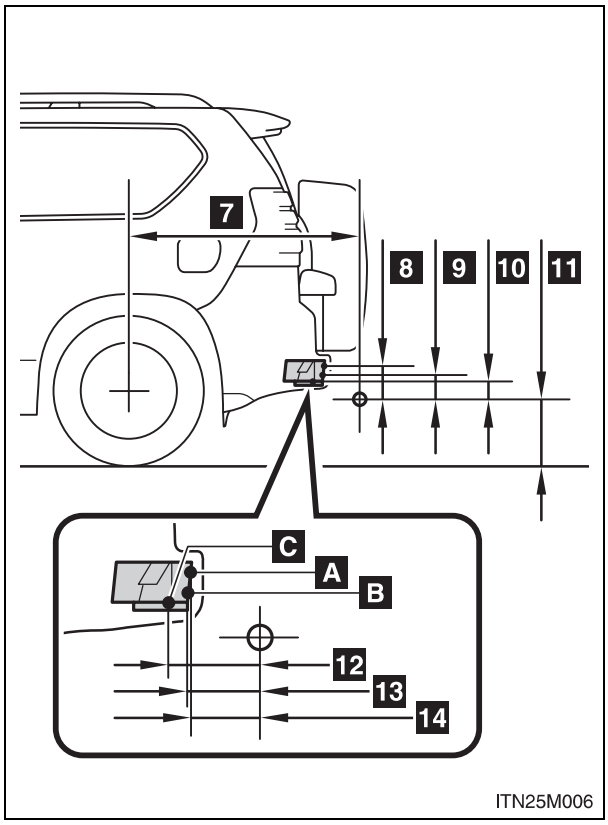

3 kapılı modeller (Tip B)

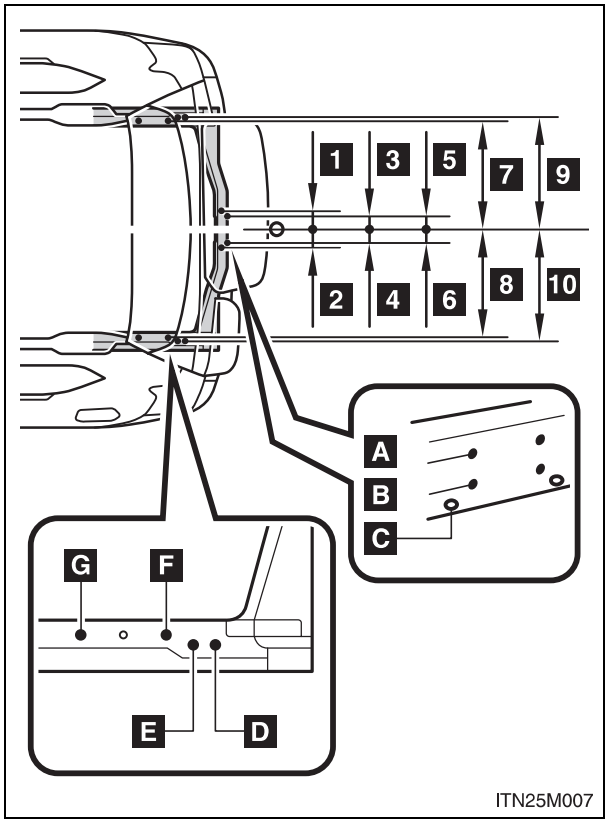

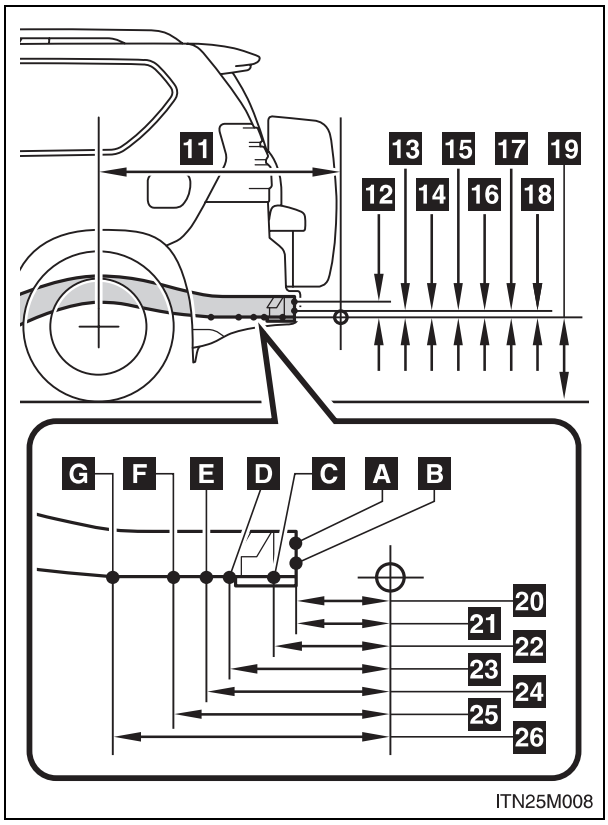

1 78 mm (3.0 inç)
2 78 mm (3.0 inç)
3 53 mm (2.1 inç)
4 53 mm (2.1 inç)
5 53 mm (2.1 inç)
6 53 mm (2.1 inç)
7 518 mm (20.4 inç)
8 518 mm (20.4 inç)
9 528 mm (20.8 inç)
10 528 mm (20.8 inç)
11 1167 mm (45.9 inç)
12 60 mm (2.4 inç)
13 23 mm (1.0 inç)
14 12.7 mm (0.5 inç)
15 11.8 mm (0.5 inç)
16 10.6mm (0.4 inç)
17 7 mm (0.3 inç)
18 2 mm (0.1 inç)
19 409 mm (16.1 inç)
20 224 mm (8.8 inç)
21 225 mm (8.9 inç)
22 255 mm (10.0 inç)
23 424.7 mm (16.7 inç)
24 459.7 mm (18.1 inç)
25 505.6 mm (19.9 inç)
26 647.1 mm (25.5 inç)

■ **Lastik bilgisi**

- Bazı modellerde, römork çekerken lastik basınçlarını normal değerinden 20.0 kPa (0,2 kgf/cm^2 veya bar, 3 psi) daha fazla bir değere ayarlayınız. (→S. 828)
- Römorkun lastiklerinin basıncını, römorkun toplam ağırlığına ve üretici firmanın verdiği değerlere uygun olarak arttırınız.

■ **Römork ışıkları**

Dönüş sinyallerinin ve stop lambalarının düzgün çalışıp çalışmadığını römorku her bağladığınızda kontrol ediniz. Elektrik tesisatının doğrudan bağlanması, aracın elektrik sisteminde hasara ve ışıkların düzgün çalışmamasına neden olabilir.

■ **Alıştırma dönemi**

Toyota, yeni değiştirilmiş güç aktarma organları ile ilk 800 km'de römork çekilmesini tavsiye etmemektedir.

■ **Römork çekmeden önce yapılacak kontroller**

- Çeki demiri braketi topuzunun maksimum yük limitini aşmadığını kontrol ediniz. Römork bağlantısı ağırlığının araca yüklenen ağırlığa eklendiğini unutmayınız. Ayrıca araç üzerine etkiyen bütün yüklerin toplamının ağırlık limitleri içerisinde olduğundan emin olunuz. (→S. 392)
- Römork yükünün oynamayacak şekilde emniyetle yerleştirildiğinden emin olunuz.
- Römorkun arkasındaki trafik, standart aynalarla görülemiyorsa ilave dış aynaların kullanılması gereklidir. İlave aynalar, katlanabilir kolları üzerine bağlanarak her durumda iyi bir görüş alınacak şekilde ayarlanmalıdır.

Bakım

- Römork çekerken araca normal sürüşe göre daha fazla yük bineceğinden, aracınıza daha sık bakım yaptırmanız gerekir.
- Yaklaşık 1000 km'lik römork çekilmesinden sonra çeki demiri ve braketinin bütün cıvatalarını sıkınız.

DİKKAT

Kazaları ve yaralanmaları önlemek için

Arka yükseklik ayarlı havalı süspansiyon sistemine sahip araçlarda, araç yüksekliğinin otomatik olarak değişimini önlemek için araç yüksekliğini alçak konuma ayarlayınız ve elektronik modüleli havalı süspansiyon sistemini kapatınız.

UYARI

Arka tampon kaplaması alüminyum olduğunda

Çelik braketin, bu bölgeyle doğrudan temas etmemesine dikkat ediniz. Alüminyum ve çelik temas ettiğinde, aralarında alanı zayıflatacak ve kırılmalara sebep olacak korozyona benzer bir reaksiyon gerçekleşebilir. Çelik braket kullandığınızda, bir araya gelecek parçalara pas önleyici uygulayınız.

Kılavuz

Aracınızın yol tutuşu römork çekerken farklılaşacaktır. Römork çekerken, kaza ve ciddi yaralanma veya ölümleri engellemek için aşağıdaki noktaları aklınızda bulundurunuz.

■ Römork ve ışıklar arasındaki bağlantının kontrol edilmesi

Kısa sürüşlerde bile yola çıkmadan önce aracı durdurunuz ve römork ve ışıklar arasındaki bağlantının çalışmasını kontrol ediniz.

■ Römork takılı durumda sürüş alıştırması

- Boş bir alanda, römorkla dönüş, durma ve geri manevrayı öğrenene kadar alıştırma yapınız.
- Römork ile geri manevra yaparken, direksiyonu kendinize en yakın noktasından tutunuz ve römorku sola döndürmek için direksiyonu saat yönünde, sağa döndürmek için ise saat yönünün tersine çeviriniz. Yönlendirme hatasını önlemek için direksiyonu ağır ağır çeviriniz. Kaza riskini azaltmak için geri manevra yaparken dışarıdan yardım alınız.

■ Araç takip mesafesinin arttırılması

Hızınızın her 10 km/saat'lik bölümü için önünüzdeki araçla aranızda bir araç ve bir römork boyu mesafe bırakınız. Kaymaya sebep olacağından ani frenlemelerden kaçınınız. Aksi takdirde aracınızın kontrolünü kaybedebilirsiniz. Bu hususa özellikle ıslak ve kaygan zeminlerde dikkat ediniz.

■ Ani hızlanma/direksiyon hareketi/dönüş

Keskin dönüşlerde, römork ve aracınız çarpışabilir. Dönüş öncesi yavaşlayınız ve ani frenlemeleri engellemek için dönerken yavaş ve dikkatli olunuz.

■ Dönüşler için önemli noktalar

Dönüşlerde römorkun tekerlekleri, virajın içine aracın tekerleklerinden daha yakın olacaktır. Bu nedenle virajlara normalden daha geniş giriniz.

■ Aracın dengesi ile ilgili önemli noktalar

Bozuk yollar ve yan rüzgarlar aracınızın dengesini etkiler. Ayrıca aracınız, otobüslerin veya kamyonların yanından geçerken savrulabilir. Aracınızı bu tür araçların yanında sürerken sık sık aracınızın arkasını kontrol ediniz. Böyle bir durum oluştuğunda yavaşça frene basarak yavaşlayınız. Frenleme esnasında direksiyonu her zaman düz ileri sürüş yönünde tutunuz.

■ Diğer araçların geçilmesi

Araç ve römorkun toplam uzunluğunu dikkate alınız ve araç takip mesafesinin şerit değişimi için yeterli olduğunu kontrol ediniz.

Şanzıman bilgisi

Motor freninin etkinliğini korumak ve elektriksel bileşenlerin şarj performansını artırmak için, 6. viteste (6 ileri düz şanzıman) veya 5. viteste (5 ileri düz şanzıman), S modunda 5 (multiMode tip otomatik şanzıman) veya 4 (standart tip otomatik şanzıman) aralıkta araç kullanmaktan kaçınınız.

Motor hararet yaptığında

30°C'yi aşan sıcaklıklarda römork çekerek uzun ve dik rampaların tırmanılması durumunda motor hararet yapabilir. Motor soğutma sıvısı sıcaklık göstergesinden motorun hararet yaptığını fark ettiğinizde, derhal klimayı kapatınız ve güvenli bir yerde aracınızı durdurunuz. (→S. 790)

Aracı park ettiğinizde

Her zaman hem aracınızın hem de römorkun tekerleklerine takoz koyunuz. Park frenini çekiniz ve vites kolunu otomatik şanzımanlı araçlarda "P" konumuna ve düz şanzımanlı araçlarda "1" ya da "R" konumuna getiriniz.

DİKKAT

Bu bölümde açıklanan talimatları izleyiniz. Aksi takdirde, ciddi yaralanmalara veya ölüme neden olabilecek kazalar meydana gelebilir.

■ **Römork çekme uyarıları**

Römork çekerken, ağırlık limitlerini aşmadığınızdan emin olunuz.
(→S. 392)

■ **Römork çekerken araç hızı**

Römork çekme için izin verilen yasal azami hıza uyunuz.

■ **Yokuş aşağı inişlerden önce**

Hızınızı azaltınız ve vitesi düşürünüz. Asla ani vites düşürmeyiniz.

■ **Fren pedalının çalışması**

Sık sık ve uzun süre fren pedalını basılı tutmayınız.
Aksi takdirde, frenler ısınır ve frenleme performansı düşer.

UYARI

■ **Acil durum lastik onarım kiti bulunan araçlar (bazı modellerde)**

Eğer acil durum lastik onarım kiti ile tamir edilmiş bir lastik araçta takılı ise hiçbir şey çekmeyiniz. Lastik üzerindeki yük, lastiğin beklenmedik şekilde zarar görmesine neden olabilir.

3-1. Klima ve buğu çözücünün kullanılması

Ön manuel klima sistemi..... 408
Ön otomatik klima sistemi..... 415
Arka manuel klima sistemi..... 425
Arka otomatik klima sistemi..... 428
Devir yükseltme düğmesi 432
Güçlü ısıtıcı 433
Arka cam rezistans düğmesi 434
Ön cam silecekleri buz çözücüsü 437

3-2. Müzik sisteminin kullanımı

Müzik sistemi tipleri..... 439
Radyonun kullanımı..... 443
CD çaların kullanımı..... 448
MP3 ve WMA disklerinin çalınması..... 458
iPod'un çalışması..... 467
USB belleğin çalışması.... 476
Müzik sisteminin etkin şekilde kullanılması 486
AUX soketinin kullanımı.. 489
Müzik sistemi direksiyon kumandalarının kullanımı 491

3-3. Bluetooth® Müzik sisteminin kullanımı

Bluetooth®Müzik sistemi 494
Bluetooth® Müzik sisteminin kullanımı 501
Bluetooth® etkinleştirilmiş taşınabilir müzik çaların çalışması..... 504
Bluetooth® etkinleştirilmiş taşınabilir müzik çaların ayarlanması 508
Bluetooth® Müzik sistemi ayarları..... 512

İç donanımlar 3

3-4. Eller serbest sisteminin kullanımı (mobil telefon için)

Eller serbest sistemi (mobil telefon için) 513
Eller serbest sisteminin kullanımı (mobil telefon için) 522
Arama yapılması 529
Mobil telefonunun ayarlanması 533
Güvenlik ve sistem ayarları 536
Rehberin kullanılması 541

3-5. İç ışıkların kullanımı

İç ışıkların listesi 547
• Okuma/tavan lambası ana düğmesi 548
• Okuma/tavan lambaları . 549
• Ortam aydınlatması kontrol düğmesi 550

3-6. Bölmelerin kullanımı

Bölmelerin listesi 552
• Torpido bölmesi 553
• Kard tutucu 554
• Konsol bölmesi..... 555
• Şişe tutucular/ kapı cepleri 557
• Bardak tutucular 559
• Yardımcı bölmeler..... 563

3-7. Diğer iç donanımlar

Soğutucu kutu 566
Güneş siperlikleri..... 569
Makyaj aynası 570
Saat 571
Dış sıcaklık göstergesi 572
Küllük 574
Gözlem aynası 575
Güç besleme çıkışı 576
Koltuk ısıtıcıları 580
Kol dayamaları..... 583
Askı kancaları..... 584
Taban paspası 585
Bagaj kompartımanı 587

Ön manuel klima sistemi *

Aşağıdaki şekil soldan direksiyonlu araçlar içindir.
Sağdan direksiyonlu araçlar için düğmelerin yerleri ve şekilleri biraz farklı olabilir.

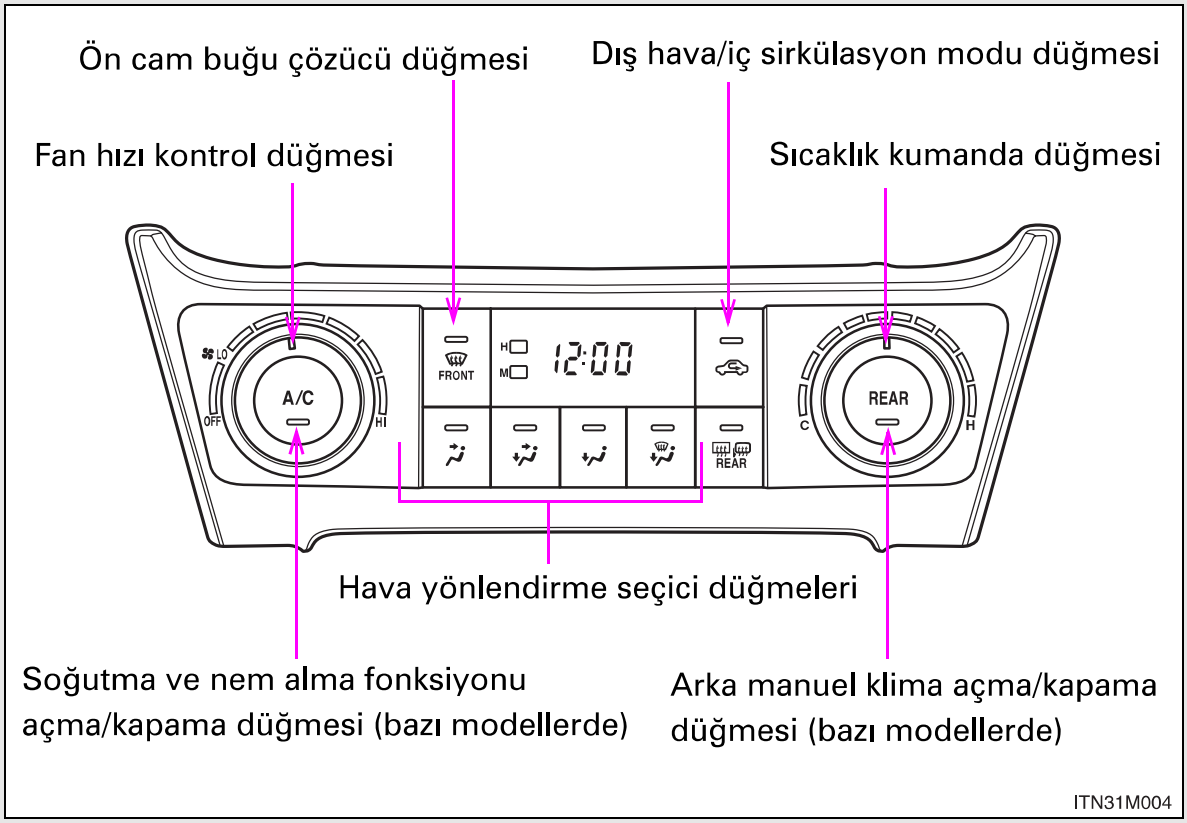

*: Bazı modellerde

Ayarlar

■ Temel ayarlar

STEP 1 Klima sistemini açmak ve fan hızı düğmesini, artırmak için saat yönünde, azaltmak için saat yönünün tersine döndürünüz.

Düğmeyi “OFF” konumuna getirmek, fanı kapatır.

STEP 2 Sıcaklık ayarı için, sıcaklık ayar düğmesini, sıcak için saat yönünde, soğuk için saat yönünün tersine döndürünüz.

“A/C” düğmesi basılı değilse sistem ortam havasını veya ısınmış havayı üfler.

STEP 3 Hava çıkışını değiştirmek için , , ya da düğmelerinden birine basınız.

Hava akışı seçilen moda göre aşağıdaki gibi değişir.

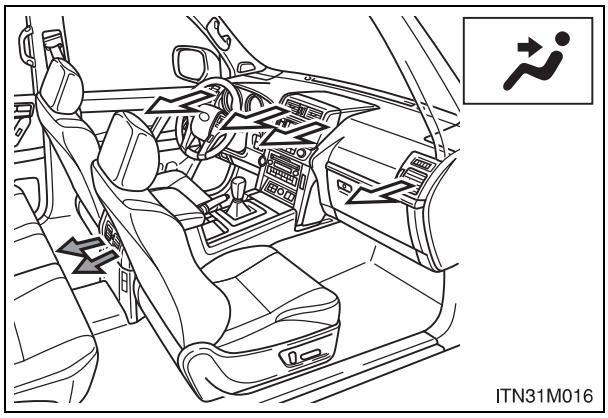

Vücudun üst kısmına hava yönlendirme

: Bazı modellerde

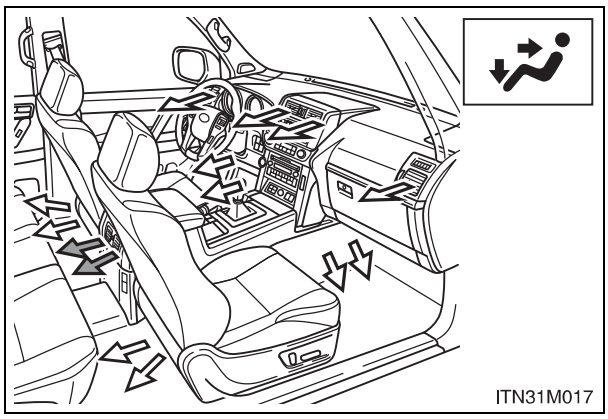

Vücudun üst kısmına ve ayaklara hava yönlendirme

: Bazı modellerde

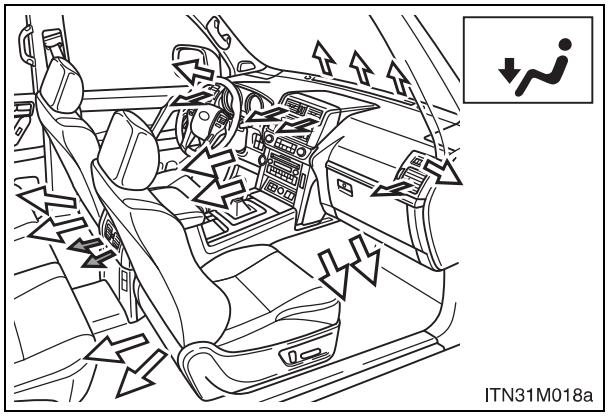

Ayaklara hava yönlendirme

: Bazı modellerde

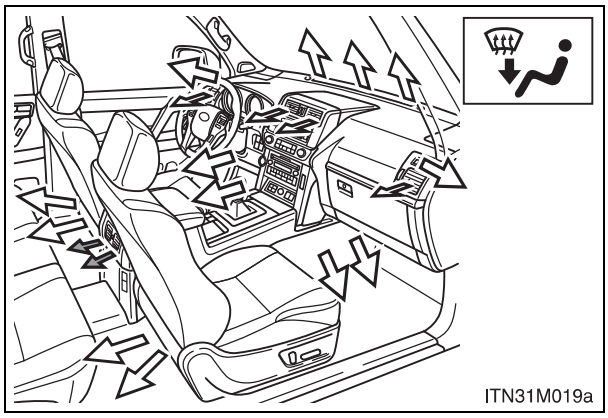

Ayaklara hava yönlendirme ve ön cam buğu çözücü devrede

: Bazı modellerde

Dış hava ve iç sirkülasyon modları arasında geçiş

düğmesine basınız.

Düğmeye her basıldığında dış hava modu (araç dış hava alır) (gösterge ışığı sönük) ve iç sirkülasyon modu (araç içindeki hava dolaşır) (gösterge ışığı yanar) arasında geçiş sağlanır.

Ön camda oluşan buğunun çözülmesi

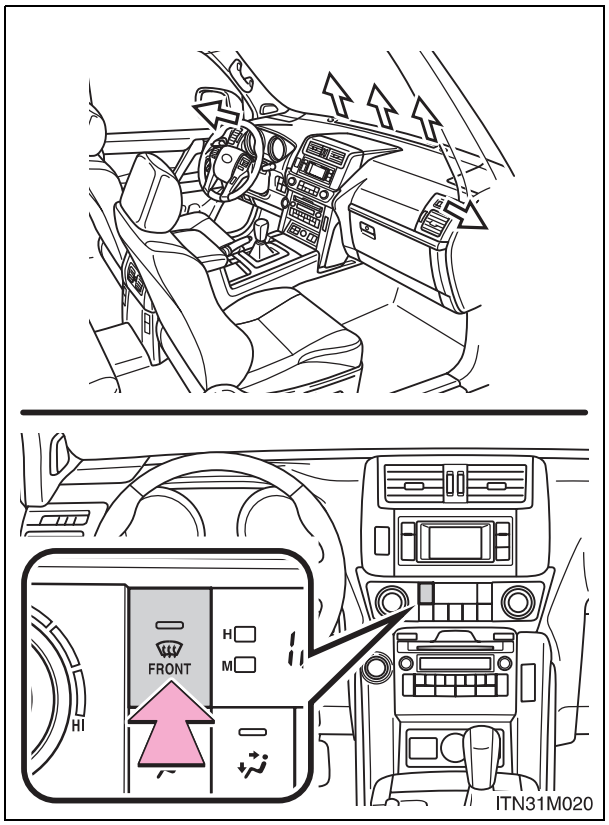

Buğu çözme

Sistem otomatik olarak dış hava moduna geçer.

“A/C” düğmesine basılarak soğutma ve nem alma fonksiyonu, ön ve yan camlardaki buğunun daha hızlı çözülmesini sağlar.

Hava yönlendiricilerini açma, kapama ve ayarlama

Ön orta hava yönlendiricileri

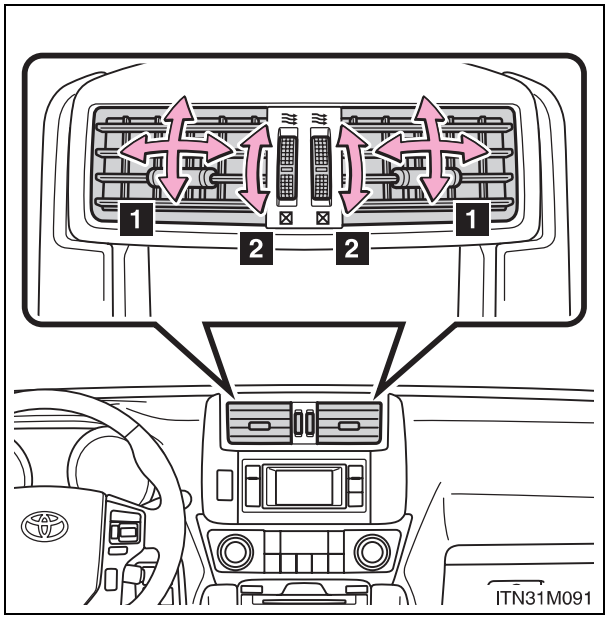

1 Hava akışı sola veya sağa, aşağıya veya yukarıya yönlenir.

2 Hava çıkışlarını açmak ya da kapatmak için düğmeyi çeviriniz.

Ön yan hava yönlendiricileri

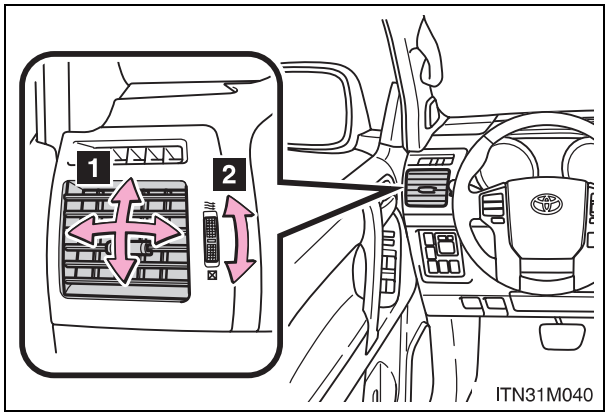

1 Hava akışı sola veya sağa, aşağıya veya yukarıya yönlenir.

2 Hava çıkışlarını açmak ya da kapatmak için düğmeyi çeviriniz.

Arka çıkışlar (Arka manuel klima sistemine sahip olmayan araçlar)

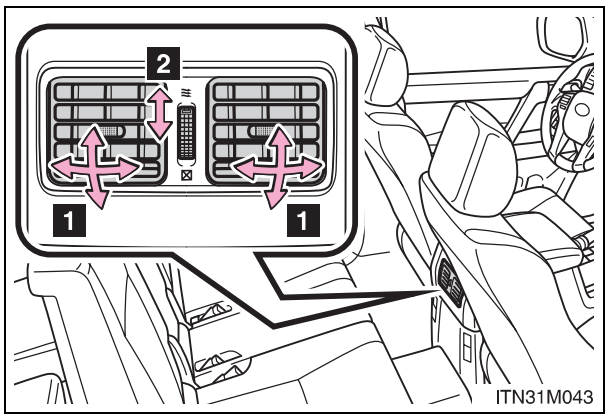

1 Hava akışı sola veya sağa, aşağıya veya yukarıya yönlenir.

2 Hava çıkışlarını açmak ya da kapatmak için düğmeyi çeviriniz.

■ Sistemin iç sirkülasyon modunda kullanılması

Sistemin iç sirkülasyon modunda uzun süre kullanılması durumunda camlar hızlı şekilde buğulanacaktır.

■ **“A/C” düğmesinin üzerindeki gösterge ışığı yanıp söndüğü zaman**

“A/C” düğmesine basarak soğutma ve nem alma fonksiyonunu kapatınız ve tekrar açınız. Klima sisteminde bir problem varsa, gösterge ışığı yanıp sönmeye devam eder. Klima sistemini kapatınız ve Toyota yetkili servisinize kontrol ettiriniz.

■ **Dış hava sıcaklığı 0 °C’nin altında ise**

“A/C” düğmesine basılmasına rağmen, soğutma ve nem alma fonksiyonu çalışmayabilir.

DİKKAT

■ **Ön camın buğulanmasını önlemek için**

Aşırı rutubetli havalarda soğutma işlevinde FRONT düğmesini kullanmayınız. Dış hava ile ön cam arasındaki sıcaklık farkı, ön camın dışarıdan buğulanarak görüşünüzün azalmasına sebep olabilir.

UYARI

■ **Akünün boşalmasını önlemek için**

Motor duruyorsa klima sistemini gereğinden fazla çalıştırmayınız.

Ön otomatik klima sistemi*

Hava yönlendirme ve fan hızı, ayarlanan sıcaklık değerine göre otomatik olarak belirlenir.

Aşağıdaki şekil soldan direksiyonlu araçlar içindir.
Sağdan direksiyonlu araçlar için düğmelerin yerleri ve şekilleri biraz farklı olabilir.

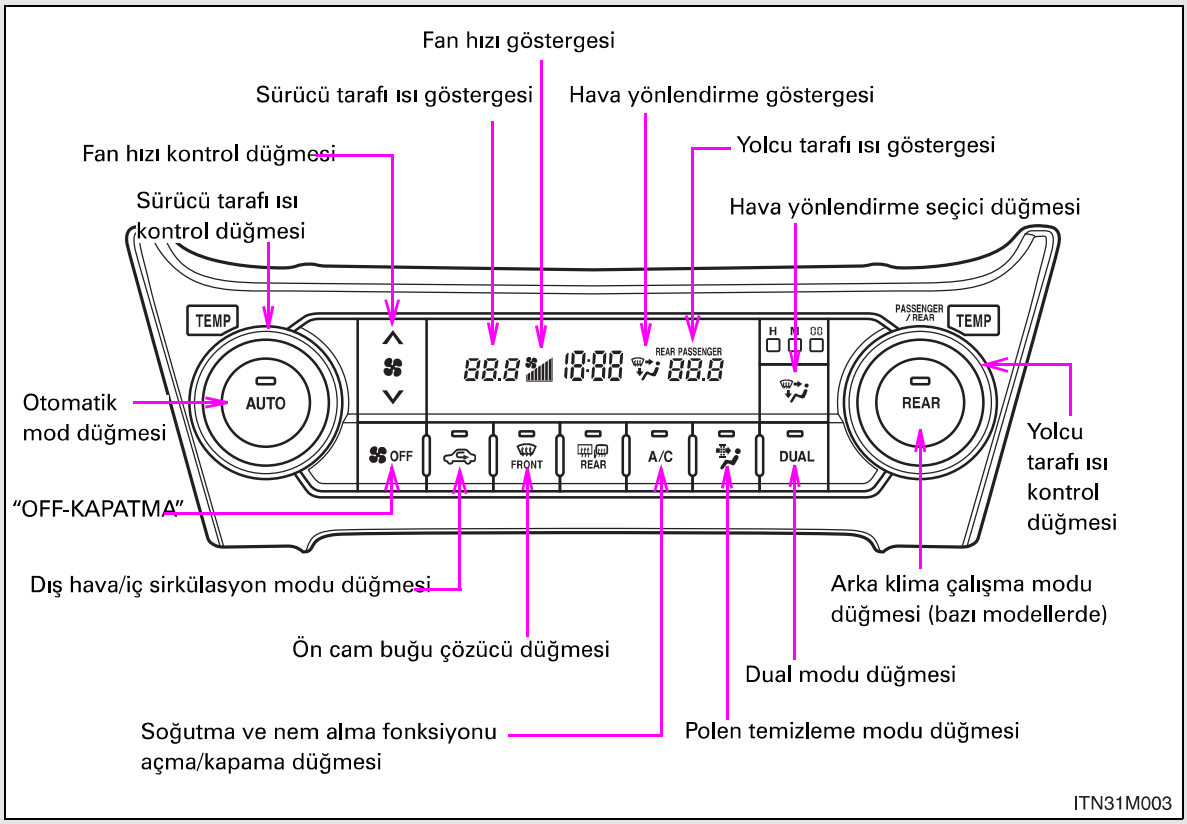

*: Bazı modellerde

Otomatik klima sisteminin kullanılması

STEP 1 “AUTO” düğmesine basınız.

Klima sistemi çalışmaya başlar. Hava yönlendirme ve fan hızı, ayarlanan sıcaklık değerine göre otomatik olarak belirlenir.

STEP 2 Sıcaklığı artırmak için “TEMP” düğmesini (sürücü tarafında) saat yönünde, sıcaklığı azaltmak için saat yönünün tersine çeviriniz.

“DUAL” düğmesine basıldığında (“DUAL” düğmesi üzerindeki gösterge yanar) veya yolcu tarafındaki kontrol düğmesi çevrildiğinde, sürücü ve yolcu koltuk sıcaklıkları ayrı ayrı ayarlanabilir.

Ayarların manuel olarak yapılması

■ Temel ayarlar

STEP 1 Klima sistemini açmak ve fan hızını yükseltmek için

düğmesinin “∧” tarafına, düşürmek için de “∨” tarafına basınız.

Fanı durdurmak için düğmesine basınız.

STEP 2 Isı ayarı, sıcaklığı artırmak için “TEMP" düğmesini (sürücü tarafında) saat yönünde, sıcaklığı azaltmak için saat yönünün tersine çeviriniz.

“DUAL” düğmesine basıldığında (“DUAL” düğmesi üzerindeki gösterge yanar) veya yolcu tarafındaki kontrol düğmesi çevrildiğinde, sürücü ve yolcu koltuk sıcaklıkları ayrı ayrı ayarlanabilir.

STEP 3 Hava çıkışını değiştirmek için, hava çıkış seçici düğmesine basınız.

Düğmeye her basıldığında kullanılan hava yönlendiricileri değişir. Göstergede görülen hava yönlendirmeleri:

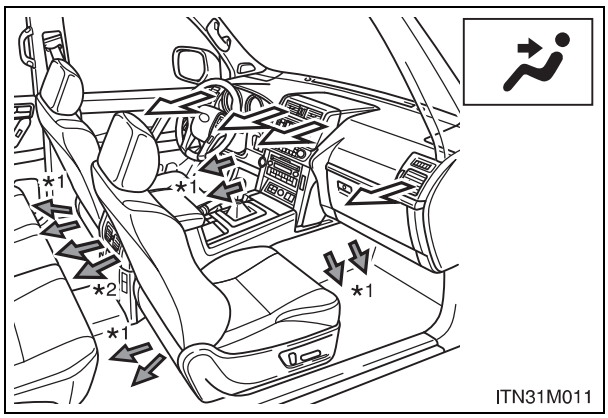

Vücudun üst kısmına hava yönlendirme

*1: Sadece otomatik modunda (her zaman hava akışı olmayabilir)

*2: Bazı modellerde

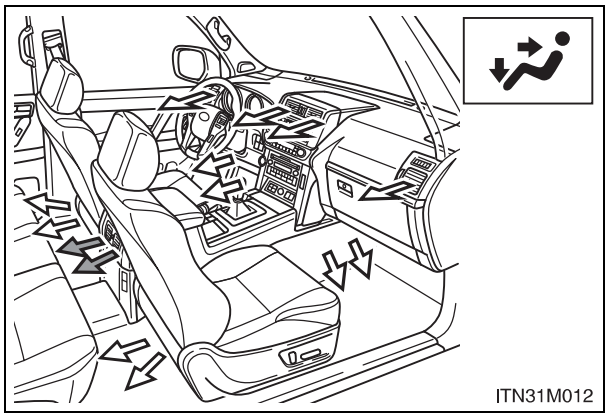

Vücudun üst kısmına ve ayaklara hava yönlendirme

: Bazı modellerde

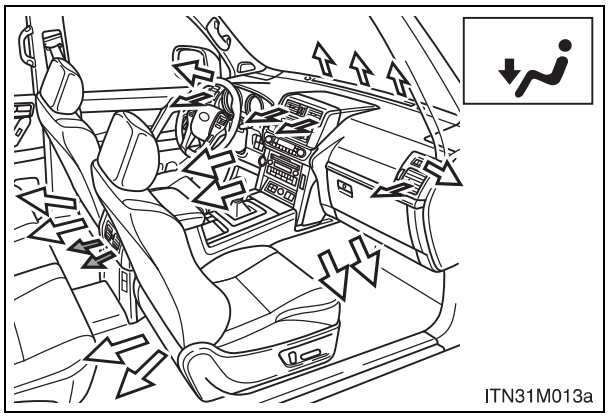

Ayaklara hava yönlendirme

: Bazı modellerde

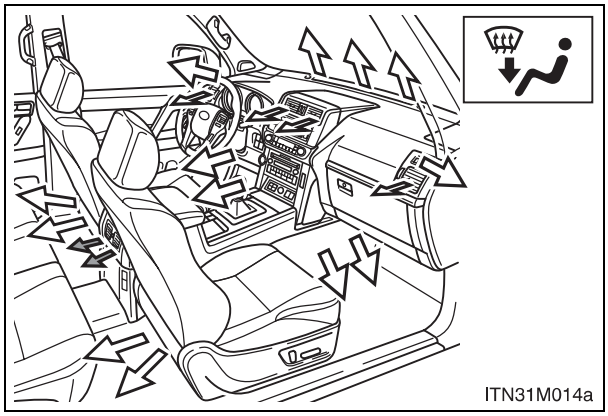

Ayaklara hava yönlendirme ve ön cam buğu çözücü devrede

: Bazı modellerde

■ Dış hava ve iç sirkülasyon modları arasında geçiş

düğmesine basınız.

Düğmeye her basıldığında dış hava modu (araç dış hava alır) (gösterge ışığı sönük) ve iç sirkülasyon modu (araç içindeki hava dolaşır) (gösterge ışığı yanar) arasında geçiş sağlanır.

Arka koltuk ayarlarının değiştirilmesi (Arka otomatik klima sistemine sahip araçlar)

■ Sıcaklık ayarı

STEP 1 "REAR" düğmesine basınız.

Ekranda "REAR" yazısı görülür.

STEP 2 Sıcaklığı artırmak için "TEMP" düğmesini (yolcu tarafında) saat yönünde, sıcaklığı azaltmak için "TEMP" düğmesini (yolcu tarafında) saat yönünün tersine çeviriniz.

■ Fan hızı ayarı

Fan hızını yükseltmek içini düğmesinin "∧" tarafına, düşürmek için de "∨" tarafına basınız.

Fanı durdurmak için düğmesine basınız.

■ Hava yönlendiricilerinin değiştirilmesi

düğmesine basınız.

Düğmeye her basıldığında hava yönlendiricileri değişir (→S. 429).

Ön camda oluşan buğunun çözülmesi

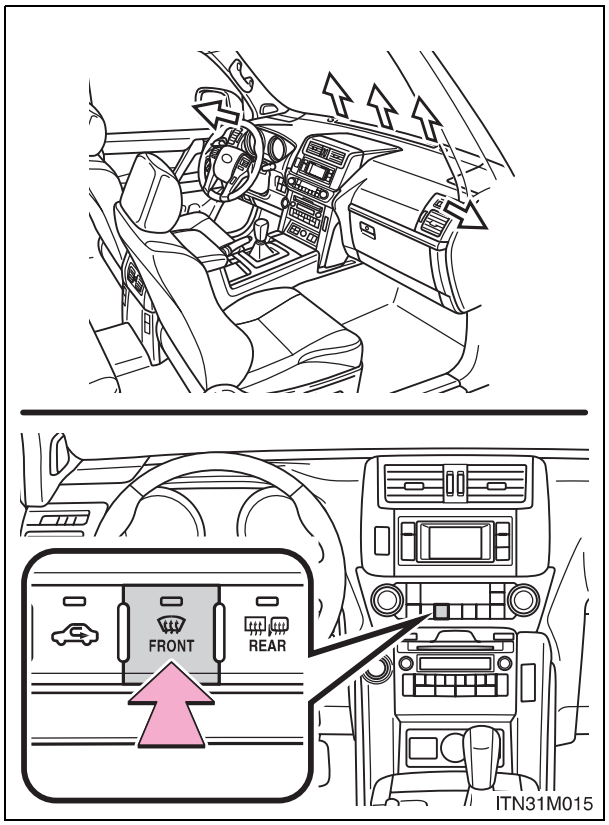

Buğu çözme

Klima sistemi otomatik olarak devreye girer.

Ortam sıcaklığı düştüğünde, iç sirkülasyon modu otomatik olarak dış sirkülasyon moduna geçebilir.

Polen temizleme modu düğmesi

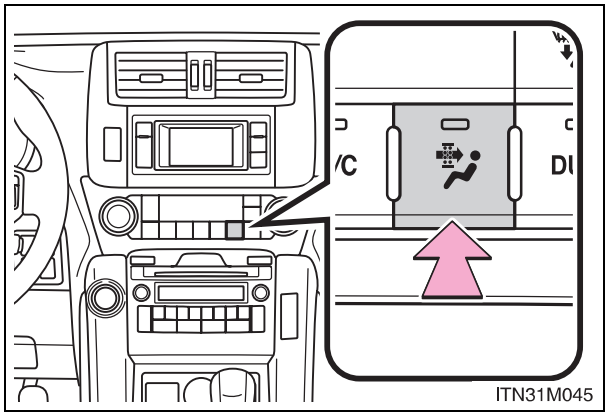

Polen temizleme modu açma/kapama devrede.

Dış sirkülasyon modu iç sirkülasyon moduna döner. Hava akışı vücudun üst kısmına doğru yapılır ve havanın içindeki polen temizlenir.

Genellikle, sistem yaklaşık 3 dakika sonra otomatik olarak devre dışı kalır.

Hava yönlendiricilerini açma, kapama ve ayarlama

Ön orta hava yönlendiricileri

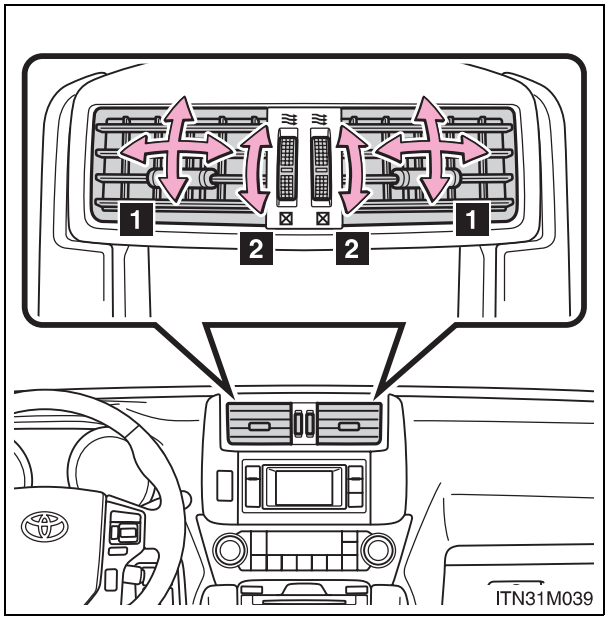

1 Sola veya sağa, aşağıya veya yukarıya direkt hava yönlendirme

2 Hava çıkışlarını açmak ya da kapatmak için düğmeyi çeviriniz.

Ön yan hava yönlendiricileri

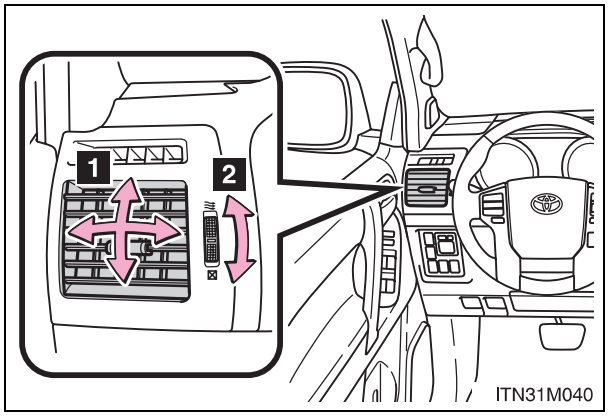

1 Hava akışı sola veya sağa, aşağıya veya yukarıya yönlenir.

2 Hava çıkışlarını açmak ya da kapatmak için düğmeyi çeviriniz.

Arka çıkışlar (Arka otomatik klima sistemine sahip olmayan araçlar)

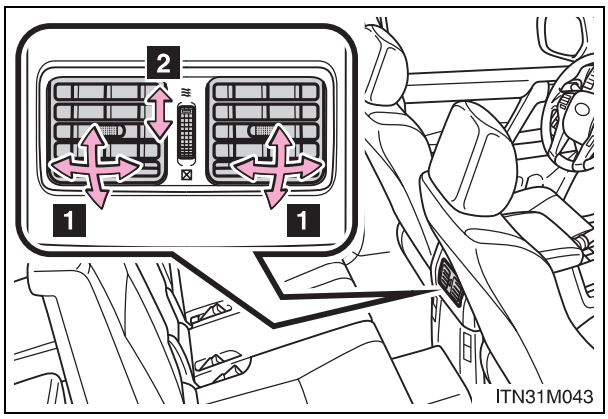

1 Hava akışı sola veya sağa, aşağıya veya yukarıya yönlenir.

2 Hava çıkışlarını açmak ya da kapatmak için düğmeyi çeviriniz.

■ **Otomatik modun kullanılması**

Ayarlanan sıcaklık değeri ve ortam koşullarına bağlı olarak fan hızı otomatik olarak ayarlanır. Bunun sonucunda aşağıda belirtilenler meydana gelebilir.

- Düğmesine basıldıktan hemen sonra fan sıcak ya da soğuk hava oluşuncaya kadar durabilir.
- Isıtıcı açık olduğunda soğuk hava vücudun üst kısmına doğru üflenebilir.

■ **Dış hava ve iç sirkülasyon modları arasında geçiş**

Sıcaklık ayarı, kabin içi sıcaklığı ve dış sıcaklık vb. gibi durumlara bağlı olarak iç sirkülasyon veya dış hava modları arasında otomatik olarak geçiş olabilir.

■ **Sistemin iç sirkülasyon modunda kullanılması**

Sistemin iç sirkülasyon modunda kullanılması durumunda camlar hızlı şekilde buğulanacaktır.

■ **Cam buğu çözücüleri**

Camlarda oluşan buğunun giderilmesi gerektiğinde sistem otomatik olarak iç sirkülasyon modundan dış hava moduna geçebilir.

■ **Polen temizleme modu**

● Dış hava soğuk olduğunda, camların buğulanmasını önlemek için aşağıdaki durumlar oluşabilir.

- Dış hava sirkülasyonu iç hava sirkülasyon moduna geçiş yapmaz.
- Klima sistemi otomatik olarak devreye girer.
- Bir dakika sonra çalışma iptal olur.

● Yağmurlu havalarda, camlar buğulanabilir. FRONT düğmesine basınız.

■ **"A/C" düğmesinin üzerindeki gösterge ışığı yanıp söndüğü zaman**

"A/C" düğmesine basarak soğutma ve nem alma fonksiyonunu kapatınız ve tekrar açınız. Klima kontrol sisteminde bir problem varsa, gösterge ışığı yanıp sönmeye devam eder. Klima sistemini kapatınız ve Toyota yetkili servisinize kontrol ettiriniz.

■ **Dış hava sıcaklığı 0 °C'nin altında ise**

"A/C" düğmesine basılmasına rağmen, soğutma ve nem alma fonksiyonu çalışmayabilir.

Arka otomatik klima sisteminin kullanılması

- Arka otomatik klima sistemi açıldığında, “REAR” düğmesi üzerindeki gösterge ışığı yanar.
- Eğer arka otomatik klima sistemine geçtikten sonra yaklaşık 10 saniye boyunca sisteme dokunulmazsa, ön kontrol panelindeki kontrol modu "ön" moduna döner.

Kişiselleştirme

Ayarlar (örneğin A/C otomatik mod düğmesi çalışması) değiştirilebilir. (Kişiselleştirilebilen donanımlar →S. 837)

DİKKAT

Ön camın buğulanmasını önlemek için

Aşırı rutubetli havalarda soğutma işlevinde FRONT düğmesini kullanmayınız. Dış hava ile ön cam arasındaki sıcaklık farkı, ön camın dışarıdan buğulanarak görüşünüzün azalmasına sebep olabilir.

UYARI

Akünün boşalmasını önlemek için

Motor duruyorsa klima sistemini gereğinden fazla çalıştırmayınız.

Arka manuel klima sistemi*

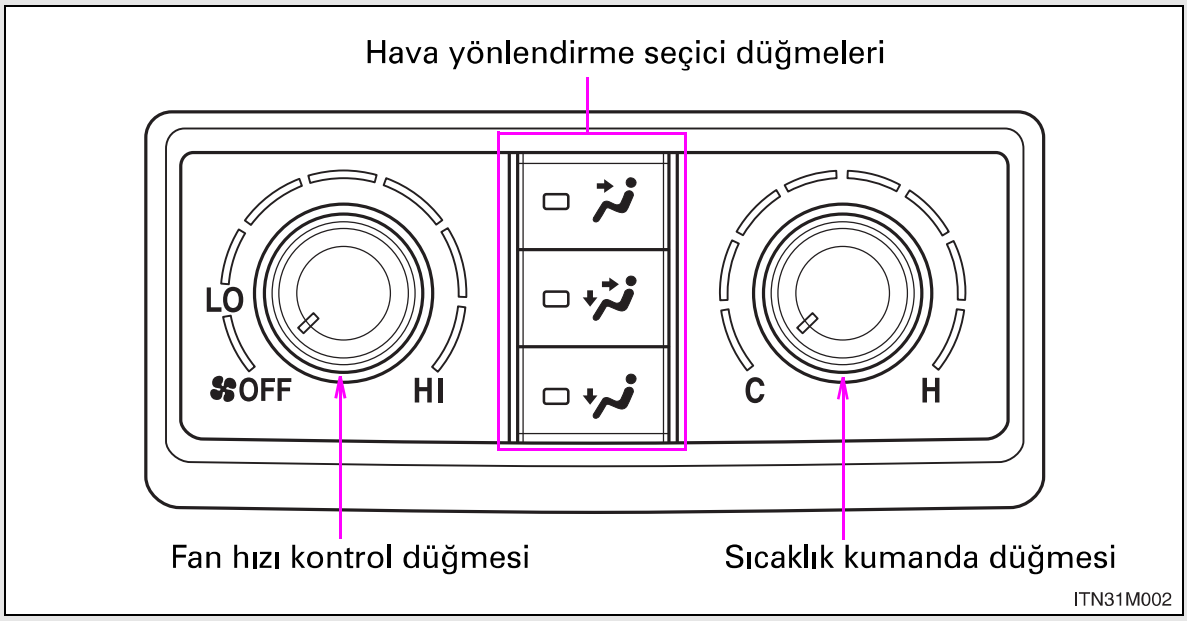

Arka manuel klima sisteminin kullanılması

Ön manuel klima kontrol paneli üzerindeki "REAR" düğmesine basınız.

Ayarlar

■ Sıcaklık ayarı

Sıcaklık ayar düğmesini, sıcak için saat yönünde, soğuk için saat yönünün tersine döndürünüz.

■ Hava yönlendiricilerinin değiştirilmesi

, ya da düğmelerinden birine basınız.

Hava akışı seçilen moda göre aşağıdaki gibi değişir.

*: Bazı modellerde

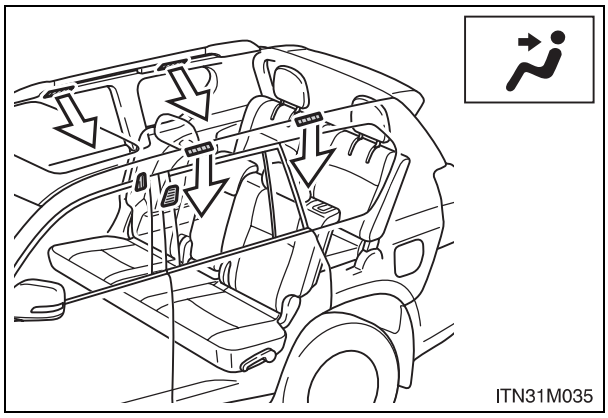

Vücudun üst kısmına hava yönlendirme

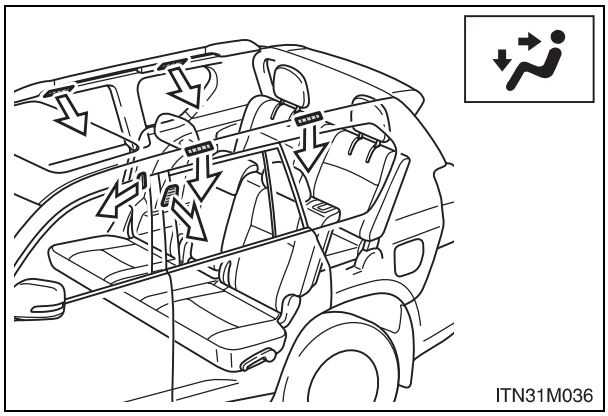

Vücudun üst kısmına ve ayaklara hava yönlendirme

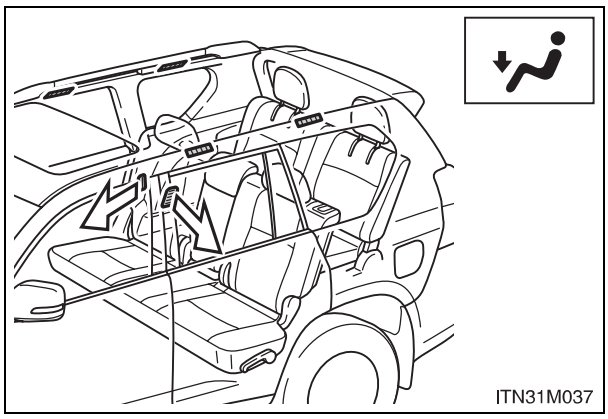

Ayaklara hava yönlendirme

■ Fan hızı ayarı

Hava kontrol düğmesini hızı düğmesini, artırmak için saat yönünde, azaltmak için saat yönünün tersine döndürünüz.

Hava yönlendiricilerini açma, kapama ve ayarlama

Tavan hava yönlendiricileri

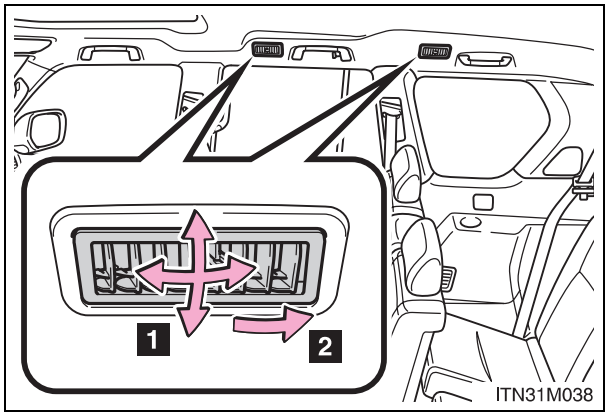

1 Hava akışı sola veya sağa, aşağıya veya yukarıya yönlenir.

2 Hava çıkışını kapatmak için düğmeyi aracın arkasına doğru tamamen çeviriniz.

UYARI

■ **Akünün boşalmasını önlemek için**

Motor duruyorsa klima sistemini gereğinden fazla çalıştırmayınız.

Arka otomatik klima sistemi*

Hava yönlendirme ve fan hızı, ayarlanan sıcaklık değerine göre otomatik olarak belirlenir.

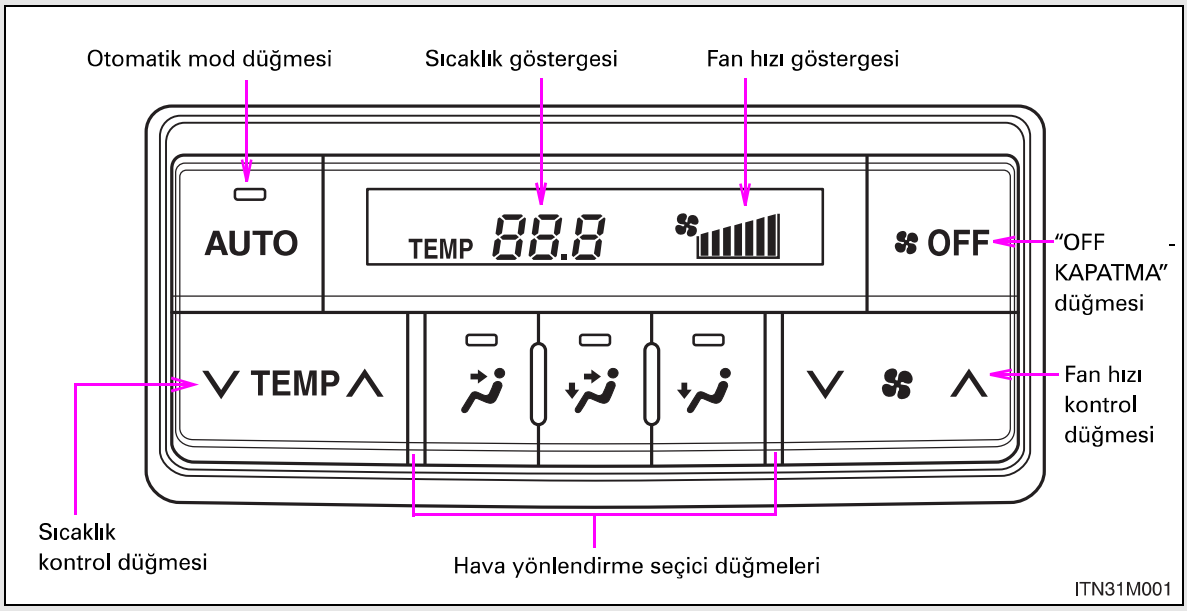

Otomatik klima sisteminin kullanılması

STEP 1 "AUTO" düğmesine basınız.

Klima sistemi çalışacak ve hava yönlendirme ve fan hızı otomatik olarak ayarlanacaktır.

STEP 2 Sıcaklığı yükseltmek için "TEMP" düğmesinin "∧" tarafına, düşürmek için de "∨" tarafına basınız.

*: Bazı modellerde

Ayarların manuel olarak yapılması

■ Sıcaklık ayarı

Sıcaklığı yükseltmek için “TEMP” düğmesinin “∧” tarafına, düşürmek için de “∨” tarafına basınız.

■ Hava yönlendiricilerinin değiştirilmesi

, or düğmelerinden birine basınız.

Hava akışı seçilen moda göre aşağıdaki gibi değişir.

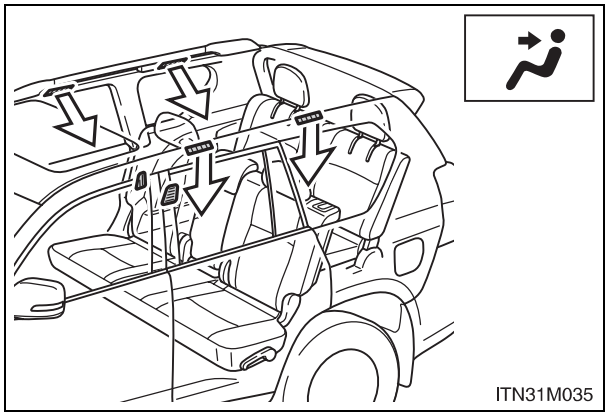

Vücudun üst kısmına hava yönlendirme

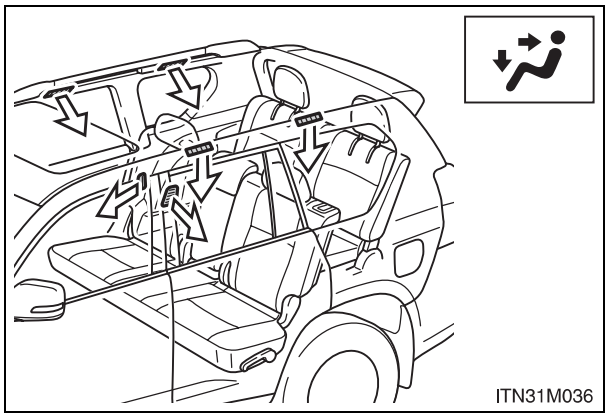

Vücudun üst kısmına ve ayaklara hava yönlendirme

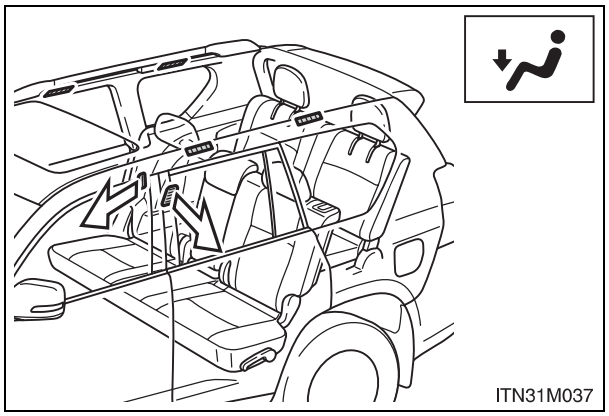

Ayaklara hava yönlendirme

■ Fan hızı ayarı

Yükseltmek için düğmesinin [∨ ✻ ∧] "∧" tarafına, düşürmek için de "∨" tarafına basınız.

Fanı durdurmak için [✻ OFF] düğmesine basınız.

Hava yönlendiricilerini açma, kapama ve ayarlama

Tavan hava yönlendiricileri

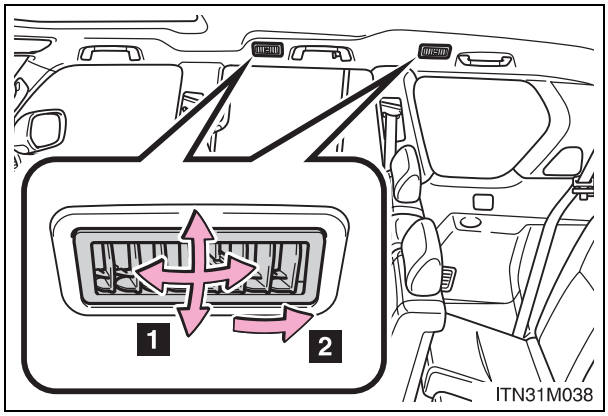

1 Hava akışı sola veya sağa, aşağıya veya yukarıya yönlenir.

2 Hava çıkışını kapatmak için düğmeyi aracın arkasına doğru tamamen çeviriniz.

UYARI

■ **Akünün boşalmasını önlemek için**

Motor duruyorsa klima sistemini gereğinden fazla çalıştırmayınız.

Devir yükseltme düğmesi*

Bu özellik araç hareket etmiyorken aşırı soğuk durumlarda ısıtma etkisini artırmak için kullanılır.

Soldan direksiyonlu araçlar

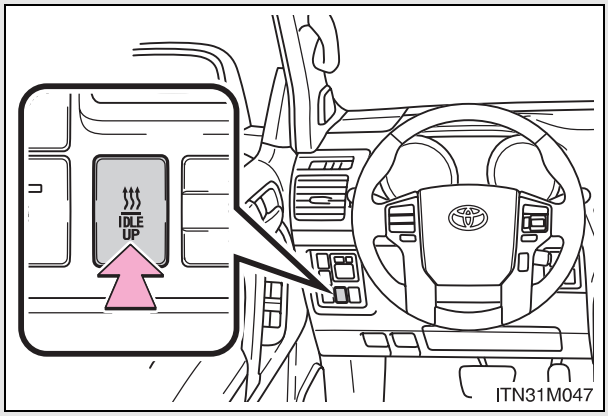

Motor devrini yükseltmek için düğmeye basınız.

Normal devre dönmek için düğmeye tekrar basınız. Düğmeyi off konumuna almazsanız, aracı çalıştırdığınızda motor hızı yükselir.

Sağdan direksiyonlu araçlar

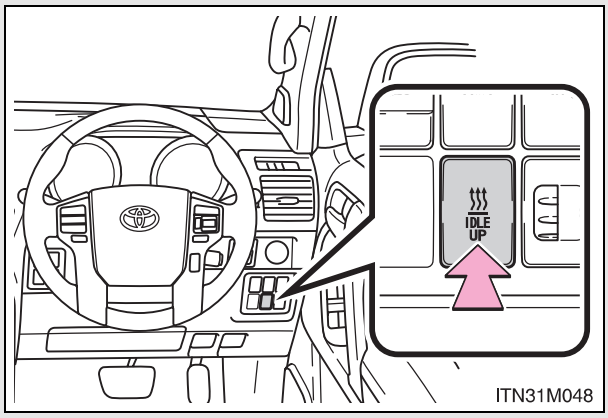

Motor devrini yükseltmek için düğmeye basınız.

Normal devre dönmek için düğmeye tekrar basınız. Düğmeyi off konumuna almazsanız, aracı çalıştırdığınızda motor hızı yükselir.

■ **Devir yükseltme düğmesinin çalışması için**

- Motor çalışıyor olmalıdır.
- Motor soğutma suyu sıcaklığı düşük olmalıdır.

*: Bazı modellerde

Güçlü ısıtıcı *

Bu özellik, motor soğutma suyunu ısıtarak, kabinin ısınmasını hızlandırmak ve kabini sıcak tutmak için kullanılır.

Soldan direksiyonlu araçlar

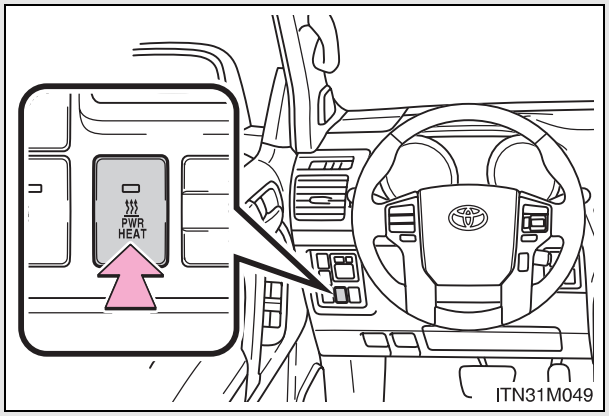

Güçlü ısıtıcıyı açma/kapama

Düğmeyi off konumuna almazsanız, aracı çalıştırdığınızda motor hızı yükselir.

Sağdan direksiyonlu araçlar

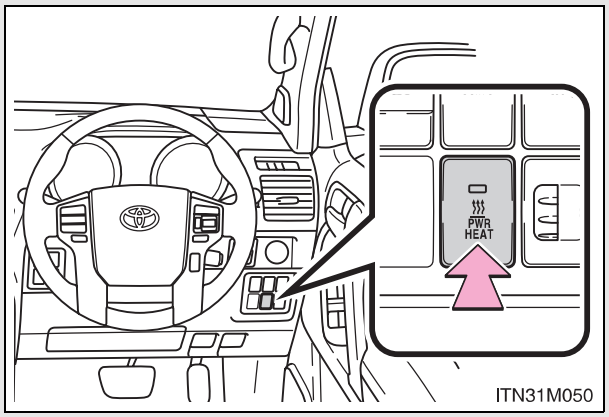

Güçlü ısıtıcıyı açma/kapama

Düğmeyi off konumuna almazsanız, aracı çalıştırdığınızda motor hızı yükselir.

■ Güçlü ısıtıcının devreye alınması için

- Motor çalışıyor olmalıdır.
- Motor soğutma suyu sıcaklığı düşük olmalıdır.

*: Bazı modellerde

Arka cam rezistans düğmesi

Buğu çözücüler arka camdaki buğuyu çözmek ve dış dikiz aynaları (bazı modellerde) üzerindeki yağmur damlaları, çiy ve buzu yok etmek için kullanılır.

Aşağıdaki şekil soldan direksiyonlu araçlar içindir.
Sağdan direksiyonlu araçlar için düğmelerin yerleri ve şekilleri biraz farklı olabilir.

Ön manuel klima sistemine sahip araçlar

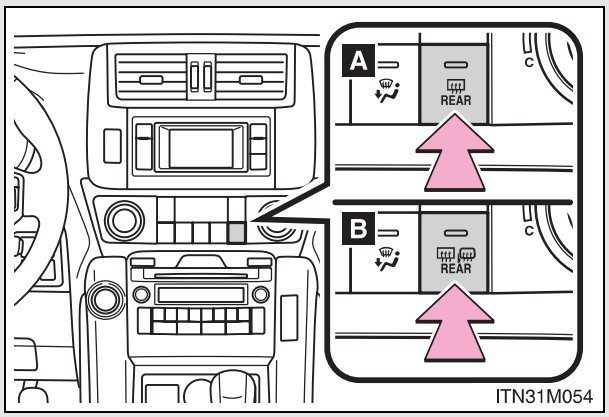

A Dış dikiz aynası buğu çözücüsü bulunmayan araçlar

B Dış dikiz aynası buğu çözücüsü bulunan araçlar

Buğu çözücüyü açma/kapama

Buğu çözücüler çalışma süresi sonunda otomatik olarak devre dışı kalır. Çalışma süresi, araç hızına ve ortam sıcaklığına bağlı olarak 15 dakika ve 270 dakika arasında değişir.

Ön otomatik klima sistemine sahip araçlar

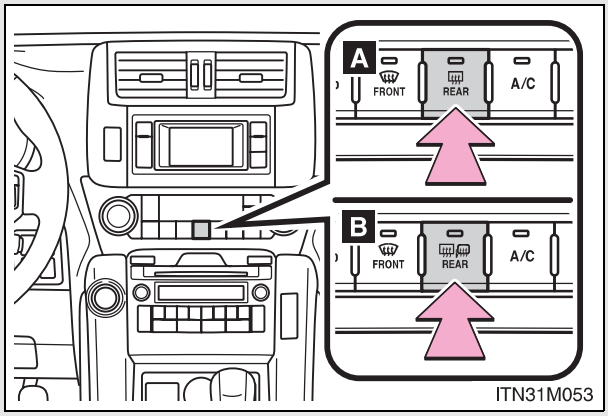

A Dış dikiz aynası buğu çözücüsü bulunmayan araçlar

B Dış dikiz aynası buğu çözücüsü bulunan araçlar

Buğu çözücüyü açma/kapama

Buğu çözücüler çalışma süresi sonunda otomatik olarak devre dışı kalır. Çalışma süresi, araç hızına ve ortam sıcaklığına bağlı olarak 15 dakika ve 270 dakika arasında değişir.

■ **Buğu çözücülerin çalışması için**

Akıllı giriş ve çalıştırma sistemine sahip olmayan araçlar
Kontak anahtarı AÇIK “ON” konumunda olmalıdır.

Akıllı giriş ve çalıştırma sistemine sahip araçlar
Motor çalıştırma düğmesi KONTAK AÇIK modunda.

■ **Dış dikiz aynası buğu çözücüleri (Dış dikiz aynası buğu çözücüsü bulunan araçlar)**

Arka cam buğu çözücü çalıştırıldığında dış dikiz aynası buğu çözücüleri de devreye girer.

⚠ DİKKAT

■ **Dış dikiz aynası buğu çözücüleri devrede (Dış dikiz aynası buğu çözücüsü bulunan araçlar)**

Dış dikiz ayna yüzeylerine dokunmayınız, yüzey sıcak olabilir ve yanıklara sebep olabilir.

Ön cam silecekleri buz çözücüsü*

Bu özellik, ön cam ve sileceklerde buz oluşmasını engellemek için kullanılır.

Soldan direksiyonlu araçlar

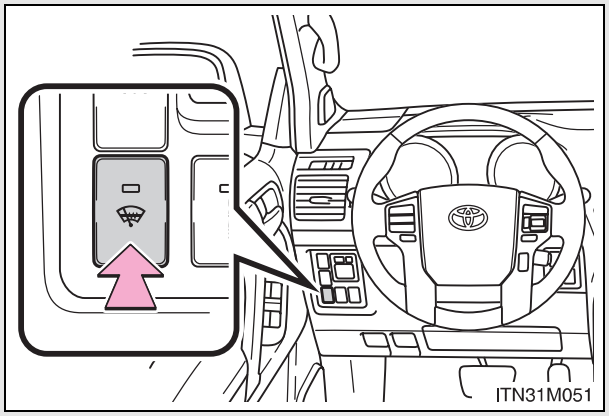

Ön cam sileceği buz çözücüsü açma/kapama

Ön cam sileceği buz çözücüsü yaklaşık 15 dakika sonra otomatik olarak devre dışı kalır.

Sağdan direksiyonlu araçlar

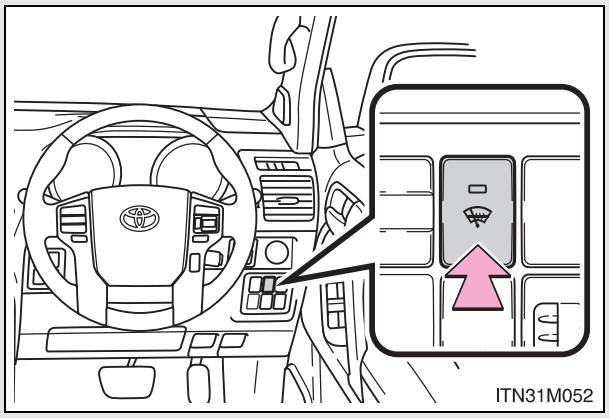

Ön cam sileceği buz çözücüsü açma/kapama

Ön cam sileceği buz çözücüsü yaklaşık 15 dakika sonra otomatik olarak devre dışı kalır.

*: Bazı modellerde

■ **Ön cam silecekleri buz çözücüsü ne zaman çalıştırılabilir.**

Akıllı giriş ve çalıştırma sistemine sahip olmayan araçlar
Kontak anahtarı AÇIK “ON” konumunda olmalıdır.

Akıllı giriş ve çalıştırma sistemine sahip araçlar
Motor çalıştırma düğmesi KONTAK AÇIK modunda.

⚠ DİKKAT

■ **Ön cam sileceği buz çözücüsü çalışırken**

Ön camın alt kısmına ya da ön direklerin yan kısmına, çok sıcak olacağından dokunmayınız.

Müzik sistemi tipleri*

Navigasyon sistemi olan araçlar

“Navigasyon Sistemi Kullanıcı El Kitabı”na bakınız.

Navigasyon sistemi olmayan araçlar

Tip A ve B: AM/FM radyolu CD çalar

Tip C: Değiştiricili CD çalar ve AM/FM radyo

Tip A

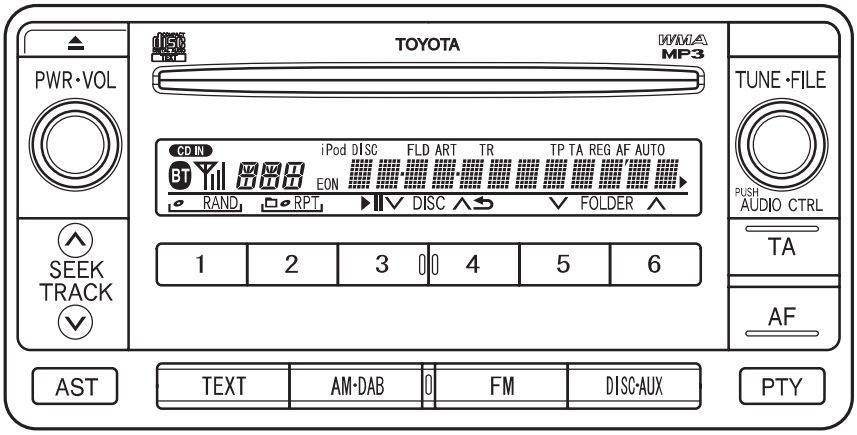

ITN32M002

*: Bazı modellerde

Tip B

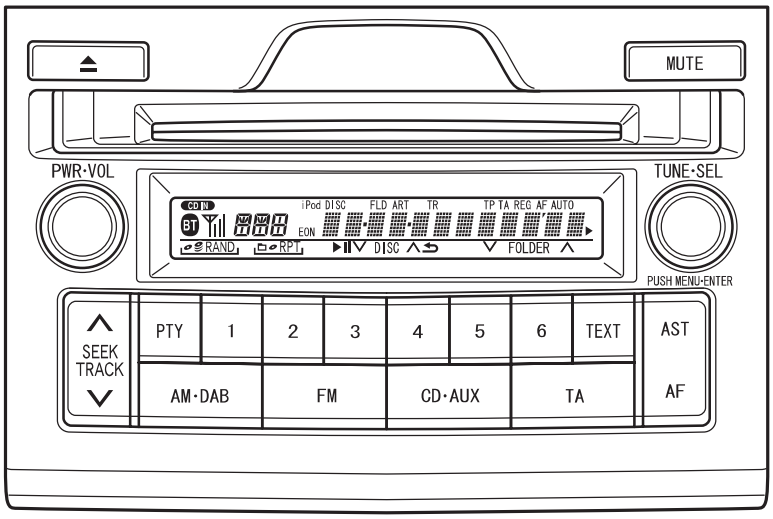

ITN32M001a

Tip C

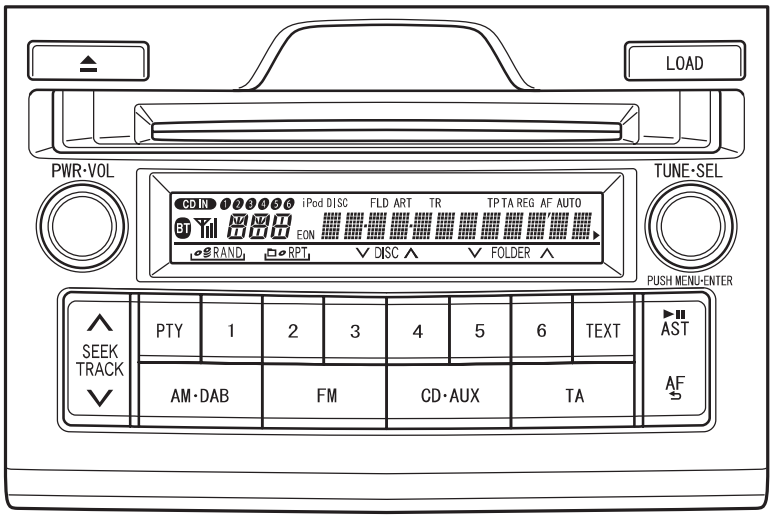

ITN32M005a

Konu	Sayfa
Radyonun kullanımı	S. 443
CD çaların kullanımı	S. 448
MP3 ve WMA disklerinin çalınması	S. 458
iPod'un çalışması	S. 467
USB belleğin çalışması	S. 476
Müzik sisteminin etkin şekilde kullanılması	S. 486
AUX portun kullanımı	S. 489
Müzik sistemi direksiyon kumandalarının kullanımı	S. 491

■ Cep telefonu kullanırken

Müzik sistemi açıkken araç içerisinde veya yakınında cep telefonu kullanılması hoparlörlerde parazit sesine sebep olabilir.

DİKKAT

■ **Radyo sertifikası (İtalya için)**

IL PRODUTTORE PIONEER CORPORATION 4-1, Meguro 1-Chome, Meguro-Ku, Tokyo, Japan DI QUESTO APPARECCHIO MODELLO 86120-60C00, 86120-60C20, 86120-60D20 (radio-CD player) DICHIARA CHE ESSO E' CONFORME AL D.M.28.08.1995 No.548, OTTEMPERANDO ALLE PRESCRIZIONI DI CUI AL D.M.25.6.1985 (PARAGRAFO 3, ALL.A) ED AL D.M.27.8.1987 (PARAGRAFO 3, ALL.I).

■ **Değiştiricili CD çalar sertifikası**

Bu ürün, 1 sınıfı lazer cihazıdır.

- Lazer ışınlarında meydana gelebilecek bir kaçak, tehlikeli şekilde radyasyona maruz kalınmasına sebep olabilir.
- CD çaların kapağını açmayınız veya üniteyi tamir etmeye çalışmayınız. Servis için bu konuda uzmanlaşmış personele başvurunuz.
- Lazer gücü: Tehlikeli değildir.

UYARI

■ **Akünün boşalmasını önlemek için**

Motor duruyorsa müzik sistemini gereğinden fazla çalıştırmayınız.

■ **Müzik sisteminin hasar görmesini önlemek için**

Müzik sistemi üzerine içecek veya diğer sıvıları dökmemeye dikkat ediniz.

Radyonun kullanımı

Tip A

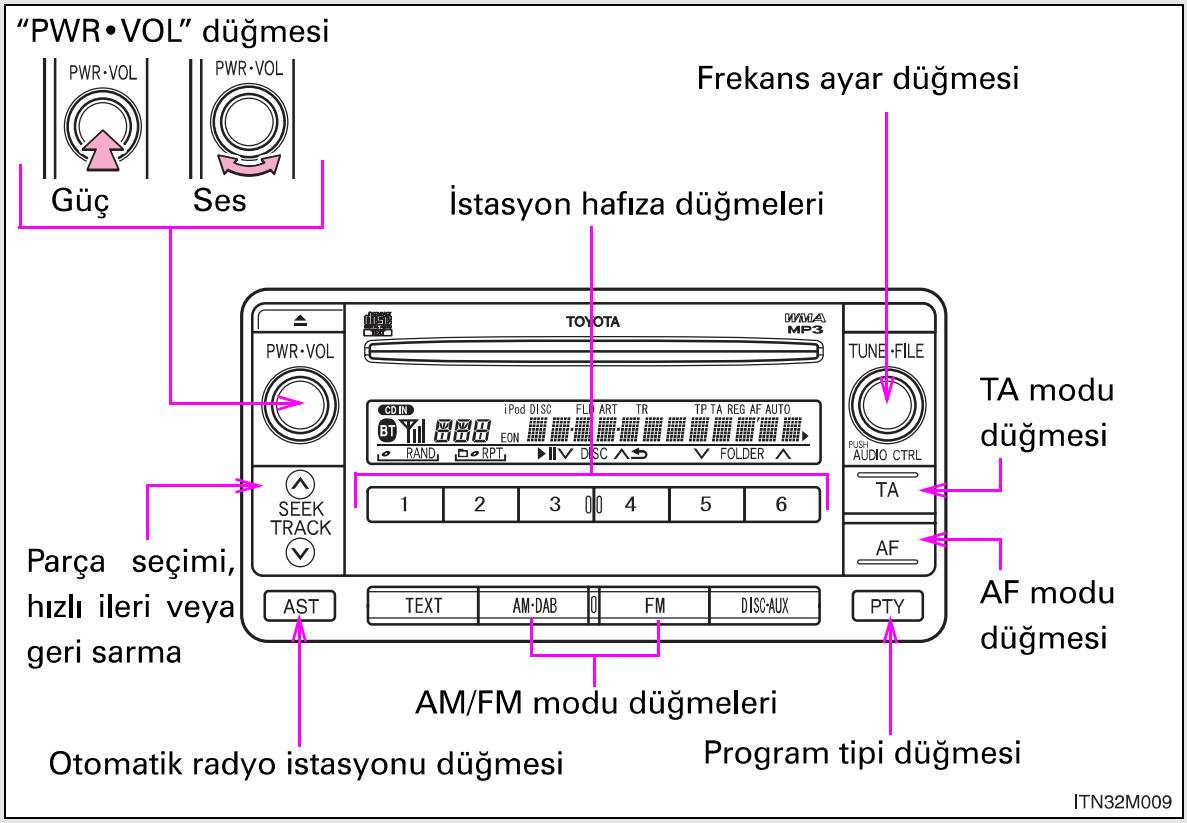

Tip B ve C

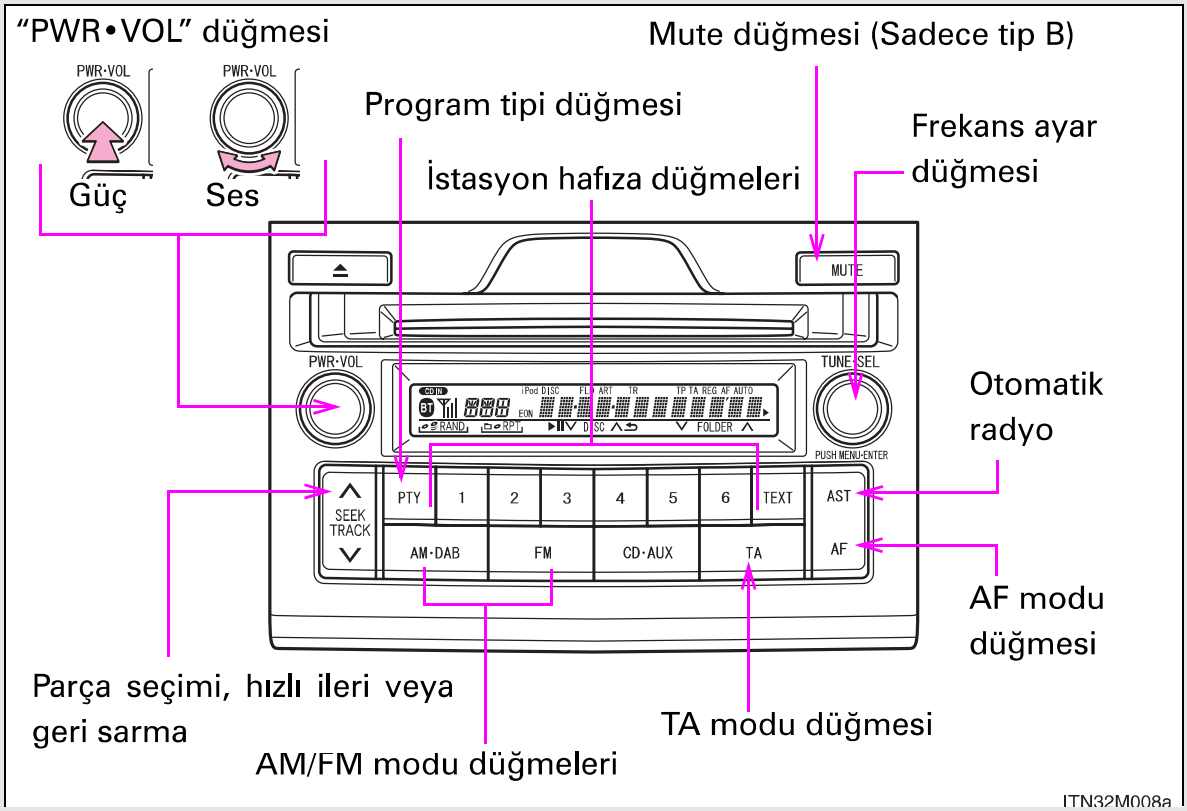

Radyo istasyonu hafızaya alma

■ Manuel olarak

STEP 1 "TUNE•FILE" ya da "TUNE•SEL" düğmesini çevirerek veya "SEEK/TRACK" düğmesinin "∧" ya da "∨" taraflarına basarak arzu ettiğiniz radyo istasyonunu ayarlayınız.

STEP 2 Bir bip sesi duyulana kadar düğmeyi (1 düğmesinden 6 düğmesine kadar) basılı tutunuz, böylece radyo istasyonunun frekansı o düğmeye kaydedilmiş olacaktır.

■ Otomatik olarak

Bir bip sesi duyulana kadar "AST" düğmesini basılı tutunuz.

Yayım kalitesine bağlı olarak 6 istasyona kadar hafızaya alınır. Hafızaya alma işlemi bittiğinde ard arda 2 bip sesi duyulur.

Otomatik hafızaya alma işlemi FM1 ve FM2 modlarında yapılsa bile istasyonlar FM3 modu hafızasına alınır.

RDS (Radyo Veri Sistemi)

Bu özellik, radyo istasyonunun yayımladığı istasyon ve program bilgilerini (klasik müzik, haber gibi) radyonuzun almasını sağlar.

■ Aynı şebekenin farklı istasyonlarını dinlemek için

"AF" düğmesine basınız.

"AF-ON", "REG-OFF" modları:Aynı şebekeden yayım yapan istasyonlardan yayım kalitesi yüksek olan seçilir.

"AF-ON", "REG-ON" modları:Aynı şebekeden yayım yapan istasyonlardan yayım kalitesi yüksek olan ve aynı programı yayımlayan seçilir.

"AF" düğmesine her basıldığında mod aşağıdaki şekilde değişir:
"AF-ON", "REG-OFF" → "AF-ON", "REG-ON" → "AF-OFF", "REG-OFF".

■ Program tipinin seçilmesi

"PTY" düğmesine basınız.

"PTY" düğmesine her basıldığında program tipi aşağıdaki şekilde değişir:
"NEWS" → "SPORTS" → "TALK" → "POP" → "CLASSICS".

■ Trafik bilgisi

"TA" düğmesine basınız.

TP modu: Trafik bilgisi sinyali taşıyan yayım alındığında sistem otomatik olarak trafik bilgisine geçer.

Trafik bilgisi sona erdiğinde önceki istasyona geri döner.

TA modu: Sadece sinyal alındığında trafik bilgisi duyulabilir. Sinyal alınmadığında sistem sessiz moda geçer. CD veya MP3/WMA modlarında, sinyal alındığında sistem otomatik olarak trafik bilgisine geçer.

Trafik bilgisi sona erdiğinde sessiz moda, CD veya MP3/WMA modlarına geri döner.

"TA" düğmesine her basıldığında müzik sistemi modu şu şekilde değişir:

FM modları: "TP" → "TA" → off
Radyo modları dışındaki modlar: "TA" → off

■ Acil yayım modu

Acil yayım sinyali alındığında ekranda "ALARM" yazısı belirir ve acil yayıma geçer.

Sessiz moda geçme (Tip B)

"MUTE" düğmesine basınız.

Sistemi tekrar devreye almak için düğmeye bir daha basınız.

■ EON (Geliştirilmiş Diğer Şebeke) sistemi (trafik anons fonksiyonu için)

Dinlemekte olduğunuz RDS istasyonu (EON bilgili), trafik bilgisi programı yayımlamıyorsa ve müzik sistemi TA (trafik anons) modundaysa radyo, trafik bilgisi başladığında EON AF listesini kullanarak otomatik olarak trafik bilgisi programına geçecektir.

■ Akü bağlantısı kesildiğinde

Hafızaya alınan bütün istasyonlar silinir.

■ Radyo yayımını alma hassasiyeti

- Sürekli değişen anten konumu, sinyalin gücündeki değişimler veya çevredeki nesneler sebebiyle radyo yayımını her an mükemmel şekilde almak mümkün olmayabilir.
- "AST" düğmesi kullanıldığında, radyo istasyonlarının otomatik seçimi ve hafızaya alınması mümkün olmayabilir.
- Radyo anteni arka kelebek camın iç tarafında bulunmaktadır. Radyo yayımını temiz almak için, arka kelebek camın iç tarafında bulunan anten kablolarına metalik cam filmi veya başka bir metal cisim yapıştırmayınız.

■ Dijital yayınlı radyo (DAB)

Dijital yayınları dinlemek için opsiyonel radyo anteni ve alıcısı gereklidir.

CD çaların kullanımı

Tip A

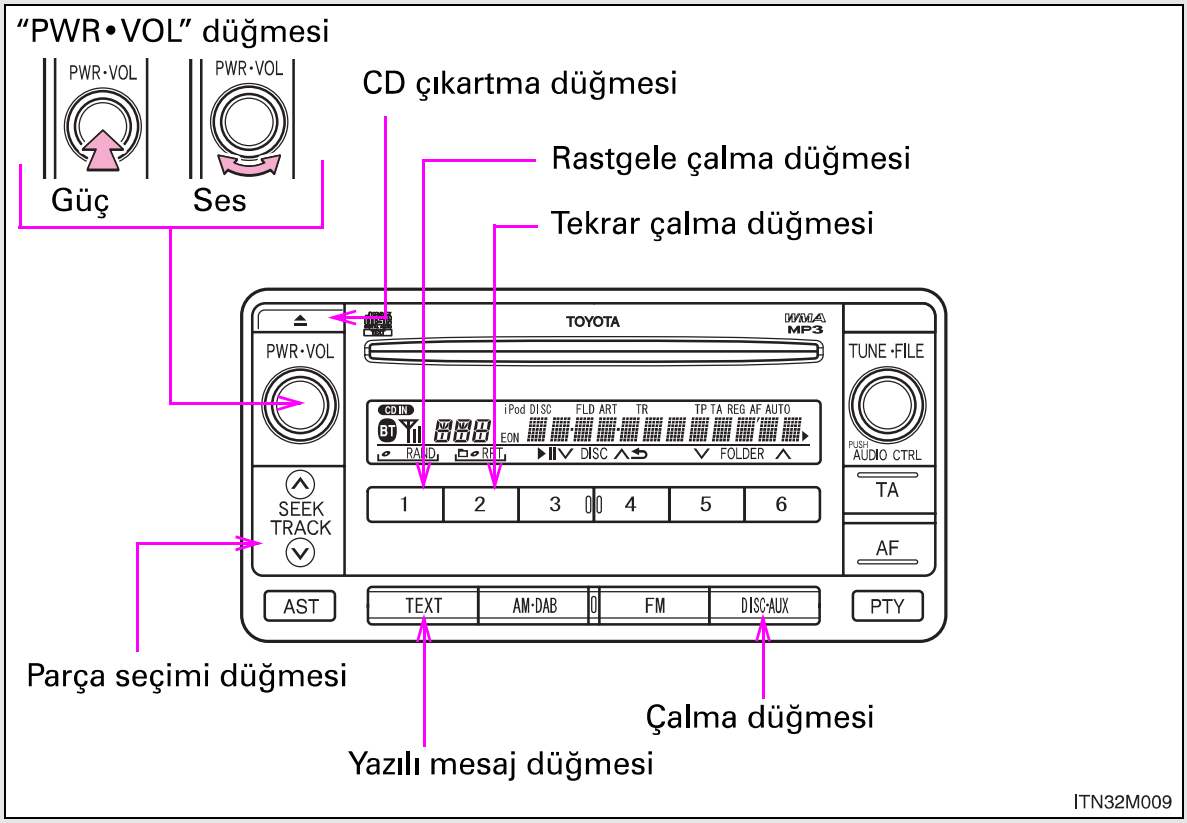

Tip B

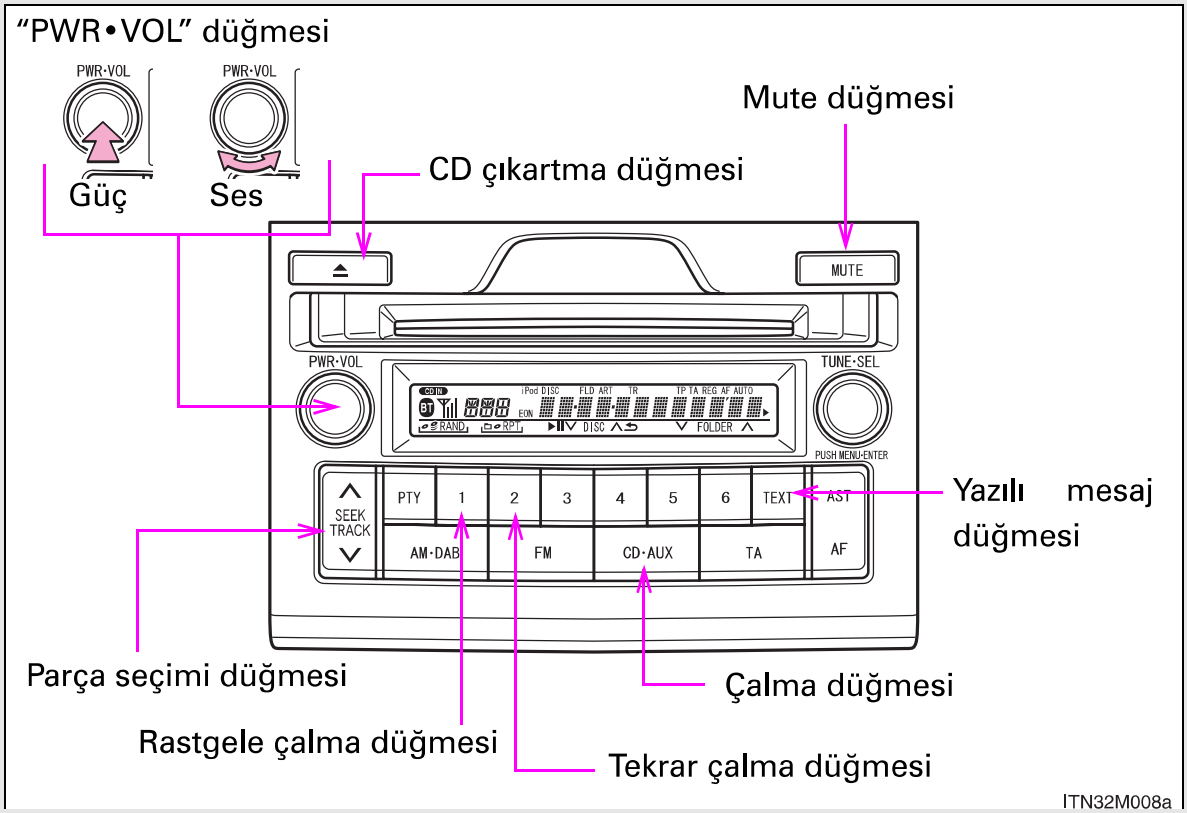

Tip C

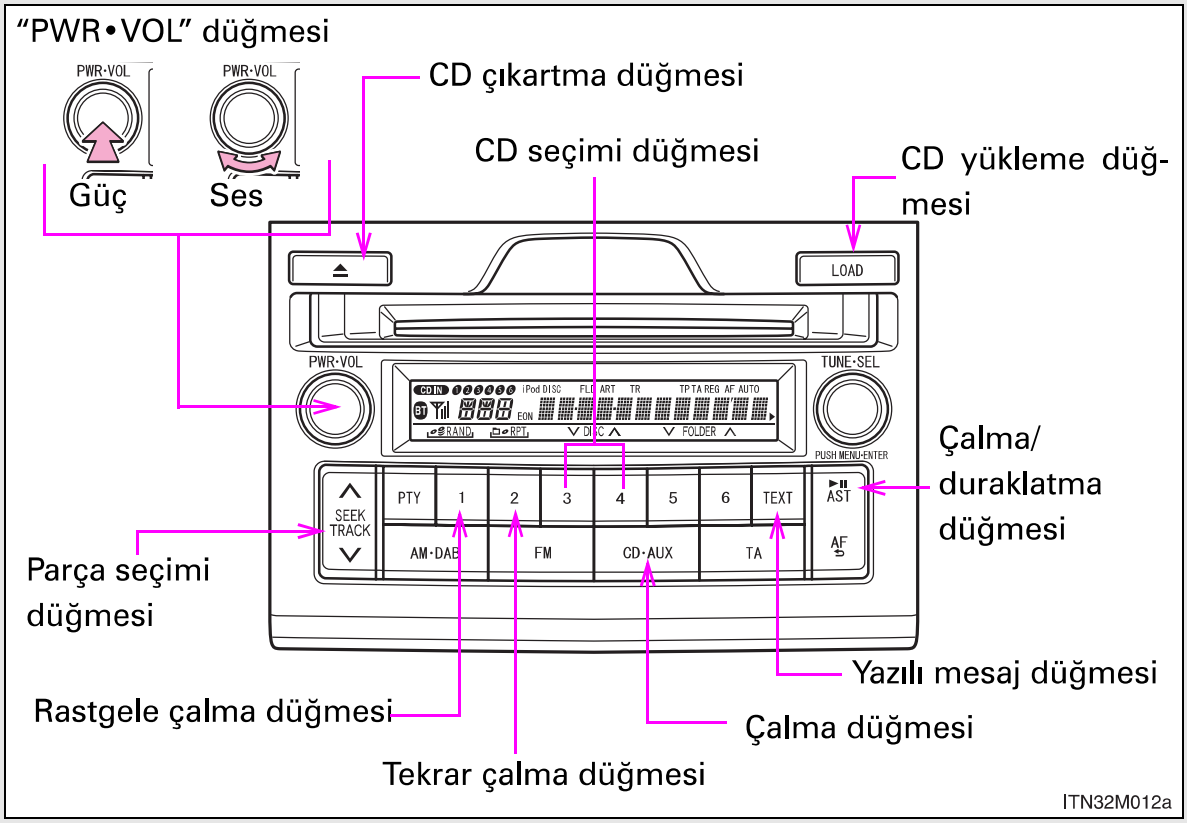

CD yükleme

■ CD yükleme

Tip A ve B

CD'yi yerleştiriniz.

Tip C

STEP 1 "LOAD" düğmesine basınız.

Ekranda WAIT (bekle) yazısı görülür.

STEP 2 CD yuvası ışığı amber renginden yeşile dönünce CD'yi yerleştiriniz.

Ekran WAIT (bekle) yazısından LOAD (yükle) yazısına döner.

■ Birden fazla CD yerleştirme (tip C)

STEP 1 Bir bip sesi duyulana kadar “LOAD” düğmesini basılı tutunuz.

Ekranda WAIT (bekle) yazısı görülür.

STEP 2 CD yuvası ışığı amber renginden yeşile dönünce CD’yi yerleştiriniz.

Ekran WAIT (bekle) yazısından LOAD (yükle) yazısına döner.

CD yerleştirildikten sonra yuva ışığı amber rengine döner.

STEP 3 CD yuvası ışığı amber renginden yeşile dönünce diğer CD’yi yerleştiriniz.

Kalan tüm CD’ler için aynı işlemi tekrarlayınız.

İşlemi iptal etmek için “LOAD” düğmesine basınız. 15 saniye içinde CD’yi yerleştirmezseniz, yerleştirme otomatik iptal edilecektir.

CD’leri çıkartma

■ CD’yi çıkartma

Tip A ve B

[⏏] düğmesine basınız ve CD’yi çıkartınız.

Tip C

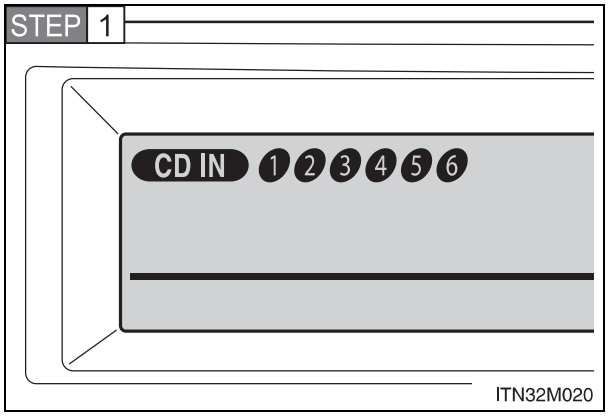

Çıkartacağınız CD'yi seçmek için 3 (∨) ya da 4 (∧) düğmesine basınız.

Seçilen CD numarası ekranda görülür.

STEP 2 [⏏] düğmesine basınız ve CD'yi çıkartınız.

■ **Tüm CD'leri çıkartma (Tip C)**

Bir bip sesi duyulana kadar [⏏] düğmesini basılı tutunuz ve CD'leri çıkartınız.

Seçme, parçaları hızlı ileri veya geri sarma

■ **Parça seçme**

İstenilen parça numarası ekrana gelene kadar "SEEK/TRACK" düğmesinin "∧" veya "∨" tarafına basınız.

■ **Hızlı ileri veya geri sarma**

Hızlı ileri veya geri sarmak için bir bip sesi duyana kadar "SEEK/TRACK" düğmesinin"∧" ya da "∨" tarafına basılı tutunuz.

CD seçmek (tip C)

İstediğiniz CD'yi seçmek için 3 (∨) ya da 4 (∧) düğmelerine basınız.

Parçaları çalma ve duraklatma (tip C)

Parçayı çalmak ya da duraklatmak için "AST" (►II) düğmesine basınız.

Rastgele çalma

■ Mevcut CD

1 (RAND) düğmesine basınız.

Şarkılar rastgele sıra ile çalınır.

İptal etmek için 1 (RAND) düğmesine tekrar basınız.

■ Tüm CD'ler (tip C)

Bir bip sesi duyulana kadar 1 (RAND) düğmesini basılı tutunuz.

Bütün yüklü CD'lerdeki parçalar rastgele çalınır.

İptal etmek için 1 (RAND) düğmesine tekrar basınız.

Tekrar çalma

■ Bir parçayı tekrarlama

2 (RPT) düğmesine basınız.

İptal etmek için 2 (RPT) düğmesine tekrar basınız.

■ CD'deki tüm parçaları tekrar çalma (tip C)

Bir bip sesi duyulana kadar 2 (RPT) düğmesini basılı tutunuz.

İptal etmek için 2 (RPT) düğmesine tekrar basınız.

Ekranın değiştirilmesi

"TEXT" düğmesine basınız.

Düğmeye her basıldığında ekran aşağıdaki şekilde değişir: Elapsed time (Geçen süre)→ CD title (CD adı) → Track title (Parça adı)

Sessiz moda geçme (Tip B)

"MUTE" düğmesine basınız.

Sistemi tekrar devreye almak için düğmeye bir daha basınız.

■ **CD çalar koruma özelliği**

İç parçaları korumak için, problem algılandığında çalma otomatik durur.

■ **Ekran**

Ekranda aynı anda 12 karaktere kadar görülebilir.
13 ve üzeri karakter olması durumunda “TEXT” düğmesinin 1 saniye ve üzeri basılı tutulması, geri kalan karakterlerin ekranda görülmesini sağlar.
En fazla 24 karakter gösterilebilir.
“TEXT” düğmesinin tekrar 1 saniyeden fazla basılı tutulması ya da 6 saniyeden fazla basılı tutulmaması ekranın ilk 12 karaktere dönmesini sağlar.

İçeriğine bağlı olarak karakterler ekranda düzgün olarak ya da hiç görülmeyebilir.

■ **Ekranda “ERROR” ya da “WAIT” (bekle) yazısı görüldüğünde.**

“ERROR”:Bu durum, CD’de veya CD çalarda bir problem olduğunu gösterir. CD kirlenmiş ya da zarar görmüş veya CD yuvasına ters yüklenmiş olabilir.

“WAIT”: CD çalar sıcaklığının çok yükselmesi sebebiyle çalışması durdurulmuştur. Bir süre bekleyiniz ve sonra “DISC•AUX” ya da “CD•AUX” düğmesine basınız. Eğer CD hala çalmaz ise Toyota yetkili servisinize başvurunuz.

Kullanılabilecek diskler

Aşağıda gösterildiği gibi işaretlenmiş diskler kullanılabilir.
Disk özelliklerine veya kayıt formatına ya da disk yüzeyindeki çiziklere, pisliğe ve bozulmalara bağlı olarak çalınması mümkün olmayabilir.

Kopyalamaya karşı korumalı CD'ler çalınamayabilir.

Lens temizleyiciler

Lens temizleyici kullanmayınız. Aksi takdirde, CD çalar bozulabilir.

CD, uzun süre çıkma pozisyonunda veya CD çalar içerisinde bırakıldığında

CD bozulabilir ve düzgün şekilde çalınamayabilir.

UYARI

Kullanılamayacak CD'ler ve adaptörler

Aşağıda belirtilen CD çeşitlerini, 8 cm CD adaptörlerini ya da çift taraflı diskleri kullanmayınız.
Aksi takdirde, CD çalar ve/veya CD yükleme/çıkartma fonksiyonu bozulabilir.

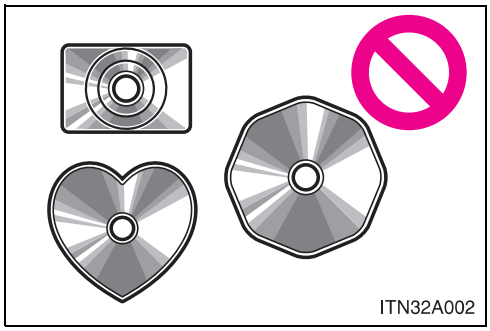

- Çapı 12 cm olmayan CD'ler

UYARI

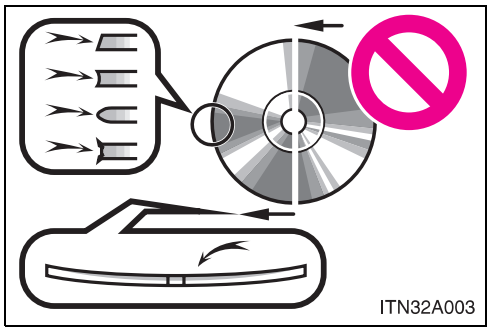

- Düşük kaliteli ve deforme olmuş CD'ler

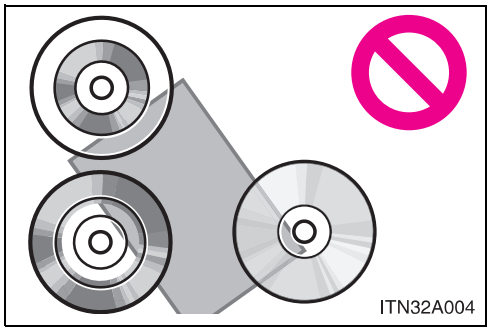

- Saydam ya da yarı saydam CD'ler

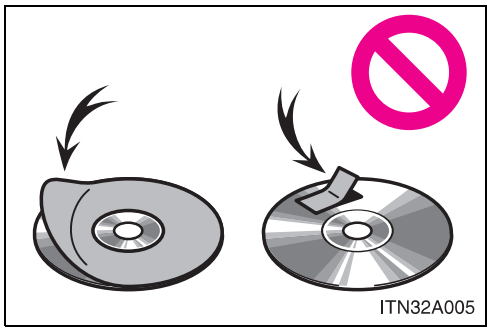

- Üzerinde bant, yapıştırma veya etiket bulunan veya etiketi sökülmüş CD'ler

UYARI

CD çalar uyarıları

Aşağıda belirtilen uyarıların dikkate alınmaması, CD'lerin veya CD çaların bozulmasına sebep olabilir.

- CD yuvasına CD haricinde herhangi bir nesne sokmayınız.
- CD çaların herhangi bir parçasını yağlamayınız.
- CD'lerinizi doğrudan güneş ışığına maruz bırakmayınız.
- CD çalarınızın herhangi bir parçasını sökmeye çalışmayınız.

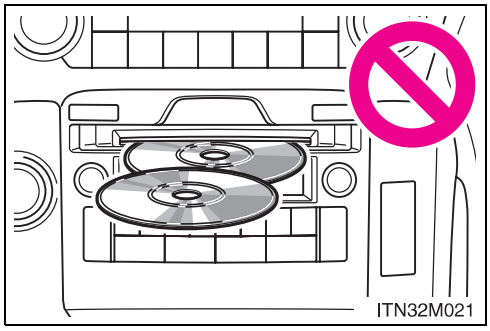

- Aynı anda birden fazla CD yerleştirmeyiniz.

MP3 ve WMA disklerinin çalınması

Tip A

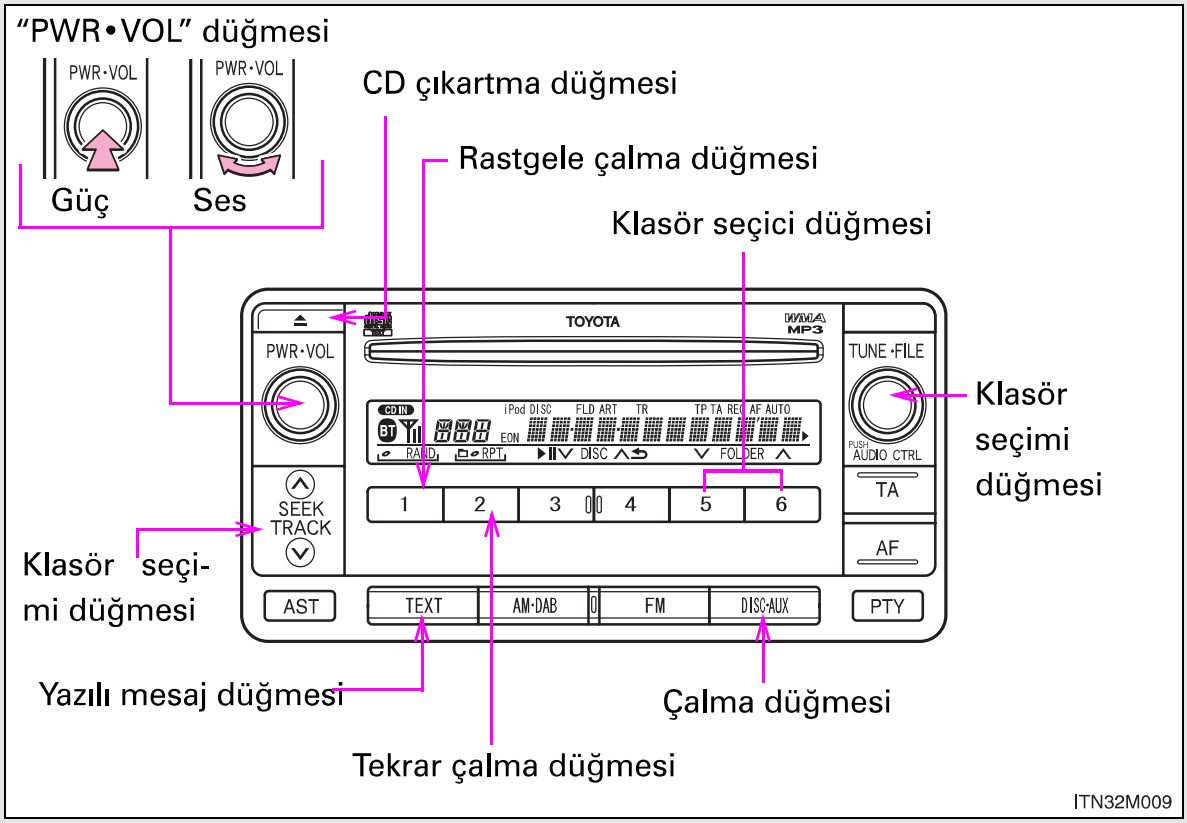

Tip B

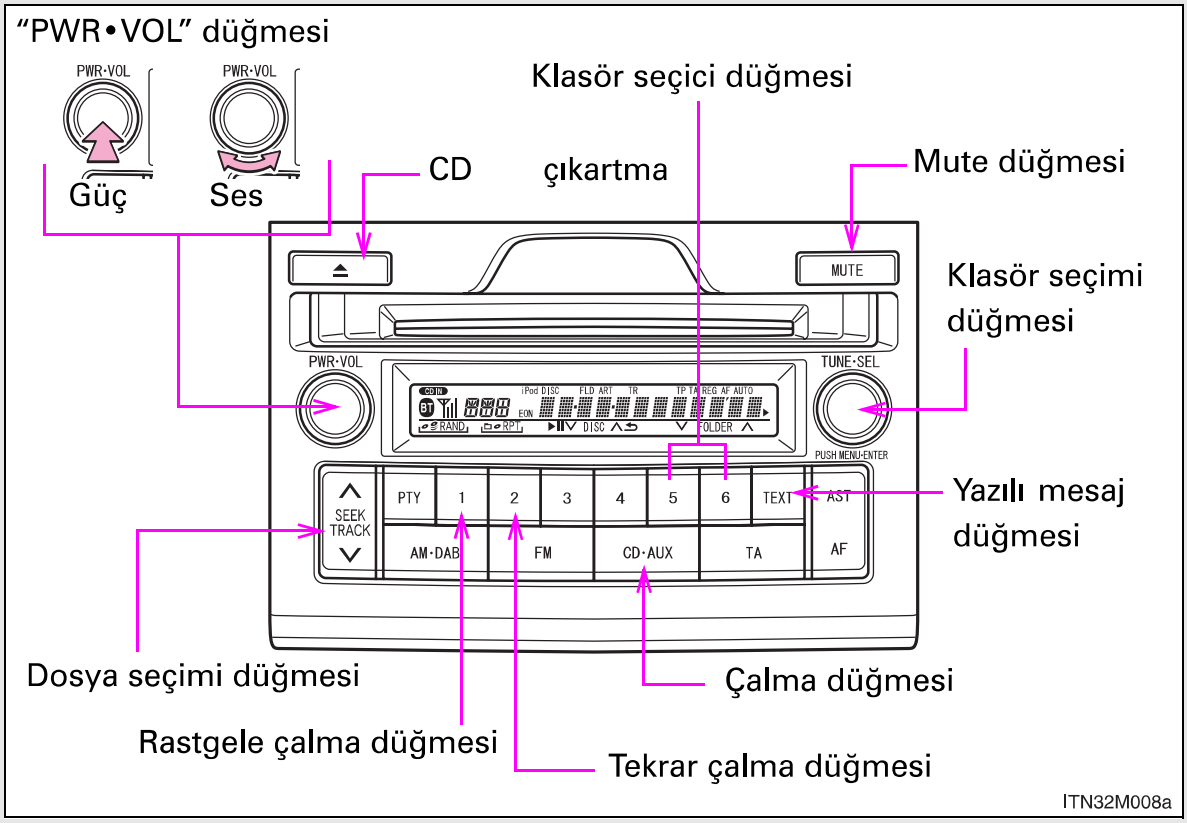

Tip C

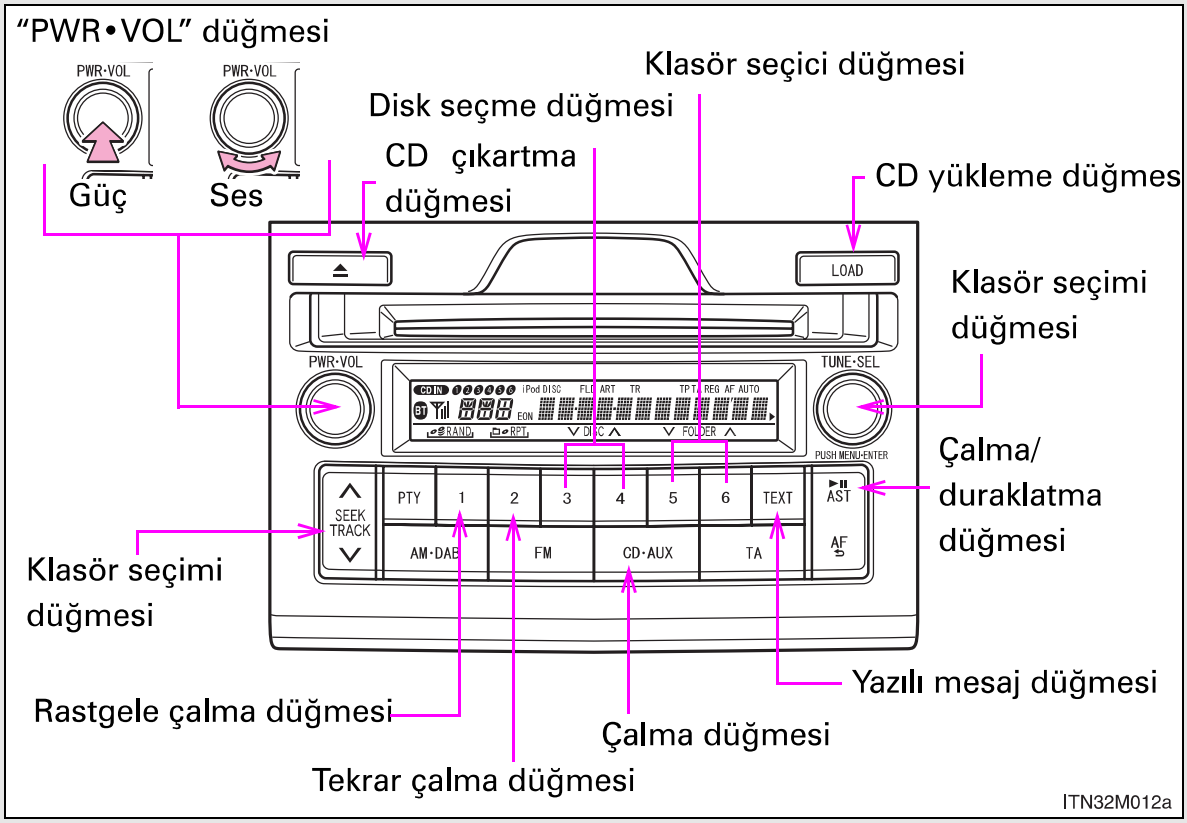

MP3 ve WMA disklerini yükleme

→S. 449, 450

MP3 ve WMA disklerinin seçilmesi

→S. 452

Klasör seçme

■ **Klasörleri teker teker seçme**

İstediğiniz klasörü seçmek için 6 (∧) ya da 5 (∨) düğmelerine basınız.

■ **Birinci klasöre dönüş**

Bir bip sesi duyulana kadar 5 (∨) düğmesini basılı tutunuz.

Dosyaları hızlı ileri veya geri sarma

Hızlı ileri veya geri sarmak için bir bip sesi duyana kadar “SEEK/TRACK” düğmesinin“∧” ya da “∨” tarafına basılı tutunuz.

Dosyaları seçme

“TUNE•FILE” ya da “TUNE•SEL” düğmesini çevirerek veya “SEEK/TRACK” düğmesinin “∧” ya da “∨” taraflarına basarak arzu ettiğiniz dosyayı seçiniz.

Dosyaları çalma ve duraklatma (tip C)

Dosyayı çalmak ya da duraklatmak için “AST” (►II) düğmesine basınız.

Rastgele çalma

■ Klasördeki dosyaları rastgele çalma

1 (RAND) düğmesine basınız.

İptal etmek için 1 (RAND) düğmesine tekrar basınız.

■ CD'deki tüm dosyaları rastgele çalma

Bir bip sesi duyulana kadar 1 (RAND) düğmesini basılı tutunuz.

İptal etmek için 1 (RAND) düğmesine tekrar basınız.

Tekrar çalma

■ Dosyayı tekrar çalma

2 (RPT) düğmesine basınız.

İptal etmek için 2 (RPT) düğmesine tekrar basınız.

■ Klasördeki tüm parçaları tekrar çalma

Bir bip sesi duyulana kadar 2 (RPT) düğmesini basılı tutunuz.

İptal etmek için 2 (RPT) düğmesine tekrar basınız.

Ekranın değiştirilmesi

"TEXT" düğmesine basınız.

Düğmeye her basıldığında ekran aşağıdaki şekilde değişir: Folder no.(Klasör no.)/File no.(Dosya no.)/Elapsed time (Geçen süre)→ Folder name (Klasör adı) → File name (Dosya adı) →Album title (MP3 only) [Albüm adı (Sadece MP3)] → Track title (Parça adı) → Artist name (Sanatçı adı)

Sessiz moda geçme (Tip B)

"MUTE" düğmesine basınız.

Sistemi tekrar devreye almak için düğmeye bir daha basınız.

■ **CD çalar koruma özelliği**

→S. 454

■ **Ekran**

→S. 454

■ **Ekranda "ERROR" (hata), "WAIT" (bekle) ya da "NO MUSIC" (Müzik yok) yazısı görüldüğünde.**

"ERROR":Bu durum, CD'de veya CD çalarda bir problem olduğunu gösterir. CD kirlenmiş ya da zarar görmüş veya CD yuvasına ters yüklenmiş olabilir.

"WAIT": CD çalar sıcaklığının çok yükselmesi sebebiyle çalışması durdurulmuştur. Bir süre bekleyiniz ve sonra "DISC•AUX" ya da "CD•AUX" düğmesine basınız. Eğer CD hala çalmaz ise Toyota yetkili servisinize başvurunuz.

"NO MUSIC":CD'ye kaydedilmiş herhangi bir MP3/WMA dosyasının bulunmadığını gösterir.

■ **Kullanılabilecek diskler**

→S. 455

■ **Lens temizleyiciler**

→S. 455

■ **CD, uzun süre çıkma pozisyonunda veya CD çalar içerisinde bırakıldığında**

→S. 455

■ **MP3 ve WMA dosyaları**

MP3 (MPEG Audio LAYER3) standart bir müzik sıkıştırma formatıdır.

MP3 formatı kullanılarak dosyalar orijinal boyutlarının yaklaşık 1/10'una kadar sıkıştırılabilir.

WMA (Windows Media Audio) Microsoft'un müzik sıkıştırma formatıdır.

Bu format, ses verisini MP3 formatına göre daha küçük boyuta sıkıştırır.

Kullanılabilecek MP3 ve WMA dosyaları ve kaydedildikleri medya ya da formatlarla ilgili sınırlamalar vardır.

● MP3 dosyalarıyla uyumluluk

- Uyumlu standartlar
  MP3 (MPEG1 LAYER3, MPEG2 LSF LAYER3)
- Uyumlu örnekleme frekansları
  MPEG1 LAYER3: 32, 44.1, 48 (kHz)
  MPEG2 LSF LAYER3: 16, 22,05, 24 (kHz)
- Uyumlu bit oranları (VBR ile uyumlu)
  MPEG1 LAYER3: 64, 80, 96, 112, 128, 160, 192, 224, 256, 320 (kbps)
  MPEG2 LSF LAYER3: 64, 80, 96, 112, 128, 144, 160, (kbps)
- Uyumlu kanal modları: stereo, joint stereo, dual channel ve monaural

● WMA dosyalarıyla uyumluluk

- Uyumlu standartlar
  WMA Ver. 7, 8, 9
- Uyumlu örnekleme frekansları
  32, 44.1, 48 (kHz)
- Uyumlu bit oranları (Sadece 2 kanallı çalmaya uyumlu)
  Ver. 7, 8: CBR 48, 64, 80, 96, 128, 160, 192 (kbps)
  Ver. 9: CBR 48, 64, 80, 96, 128, 160, 192, 256, 320 (kbps)

● Uyumlu medya

MP3 ve WMA dosyaları kaydetmek amacıyla kullanılabilecek medya CD-R ve CD-RW'dur

CD-R ve CD-RW sonlandırılmamışsa bazı durumlarda çalınması mümkün olmayabilir. Yüzeyindeki çiziklere ve parmak izlerine bağlı olarak disk çalınamayabilir veya atlayabilir.

● Uyumlu disk formatları

Belirtilen disk formatları kullanılabilir:

- Disk formatları: CD-ROM Mod 1 ve Mod 2
  CD-ROM XA Mod 2, Form 1 ve Form 2
- Dosya formatları: ISO9660 Level 1, Level 2, (Romeo, Joliet)
  Yukarıda belirtilenlerin dışında bir formatla oluşturulan MP3 ve WMA dosyaları düzgün çalınamayabilir, dosya ve klasör adları ekranda düzgün olarak görülmeyebilir.

Standartlar ve sınırlamalar ile ilgili maddeler:

- Azami dizin hiyerarşisi: 8 seviye (kök dizin dahil)
- Klasör ve dosya adları azami uzunluğu: 32 karakter
- Azami klasör sayısı: 192 (kök dizin dahil)
- Disk için azami dosya sayısı: 255

- Dosya adları

  Sadece .mp3 veya .wma uzantılı dosyalar MP3/WMA olarak tanınıp çalınabilmektedir.

- Çoklu oturum kayıtları içeren diskler

  Müzik sistemi multi-sessions (çoklu oturum) uyumludur ve MP3 ve WMA dosyaları içeren disklerin çalınması mümkündür. Ancak sadece ilk oturum (sesssion) çalınabilir.

- ID3 ve WMA etiketleri

  MP3 dosyalarına ID3 etiketleri eklenebilir, bu sayede parça adı, sanatçı adı gibi bilgilerin kaydı yapılabilir.

  Sistem aşağıda belirtilenlerle uyumludur. ID3 Ver. 1.0, 1.1, ve Ver. 2.2, 2.3 ID3 tag. (Karakter sayıları ID3 Ver. 1.0 ve 1.1'e uygundur.) 1.0 ve 1.1.)

  WMA dosyalarına WMA etiketleri eklenebilir. Bu sayede ID3 etiketleriyle aynı şekilde parça adı ve sanatçı adı gibi bilgilerin kaydı yapılabilir.

- MP3 ve WMA dosyalarını çalma

  MP3 veya WMA dosyaları içeren bir disk yüklendiğinde, tüm dosyalar önce denetlenir. Dosya denetimi tamamlandıktan sonra, birinci MP3 veya WMA dosyası çalınır. Dosya denetimini hızlandırmak için disk üzerine MP3 ve WMA dışındaki dosyaları kaydetmemenizi veya gereksiz klasörler oluşturmamanızı öneriyoruz.

  Diske müzik verileri ve MP3/WMA formatlarındaki veriler birlikte kaydedilmişse çalınmayabilir.

● Uzantılar

MP3 ve WMA dışındaki dosyalar için .mp3 ve .wma uzantıları kullanılmışsa, bunlar MP3 ve WMA dosyaları olarak tanınır ve çalınır. Bu durum, hoparlörlerde yüksek parazit sesine ve hasara sebep olabilir.

● Çalma

- MP3 dosyasını sabit ses kalitesiyle çalabilmeniz için en az 128 kbps sabit bit oranı ve 44.1 kHz örnekleme frekansı öneriyoruz.
- Diskin özelliklerine bağlı olarak bazı hallerde CD-R ve CD-RW'nun çalınması mümkün olmayabilir.
- Piyasada çok sayıda MP3 ve WMA kodlama yazılımı bulunmaktadır. Kodlama durumuna ve dosya formatına bağlı olarak kötü ses kalitesi elde edilebilir. Bazı durumlarda dosyaların çalınması mümkün olmayabilir.
- Disk üzerine MP3 ve WMA dışındaki dosyaları kaydedilmişse, diskin tanınması daha uzun sürebilir ve bazı durumlarda dosyaların çalınması mümkün olmayabilir.
- Microsoft, Windows ve Windows Media Microsoft Corporation'ın tescillli markalarıdır.

⚠ UYARI

■ **Kullanılamayacak CD'ler ve adaptörler**

→S. 455

■ **CD çalar uyarıları**

→S. 457

iPod'un çalışması*

iPod'u müzik sistemine bağlayarak müziği araç hoparlörleri üzerinden dinleyebilirsiniz.

■ iPod'un bağlanması

STEP 1 Kapağı açınız ve iPod kablosunu kullanarak iPod'u bağlayınız.

Eğer açık değilse, iPod'u açınız.

Otomatik şanzımanlı araçlar:

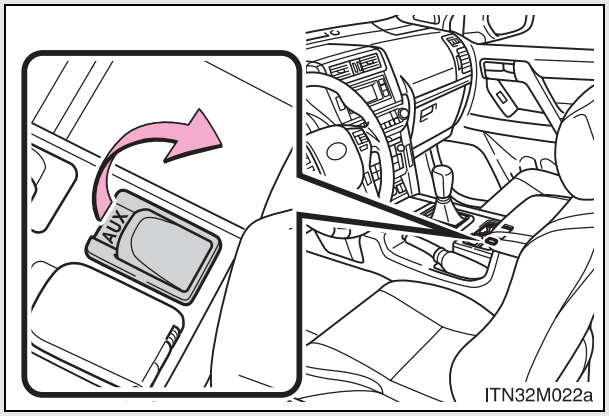

Düz şanzımanlı araçlar:

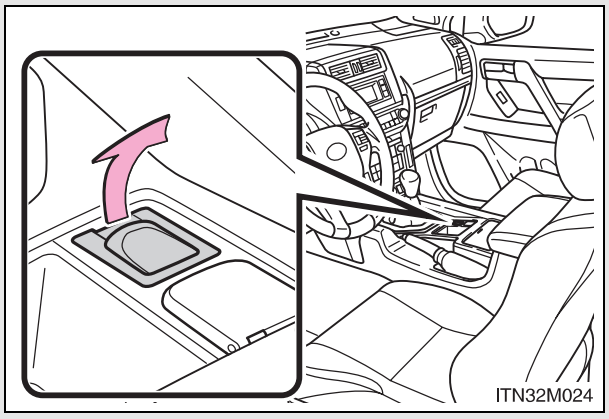

STEP 2 "DISC•AUX" ya da "CD•AUX" düğmesine basınız.

*: Bazı modellerde

■ Kontrol paneli

Tip A

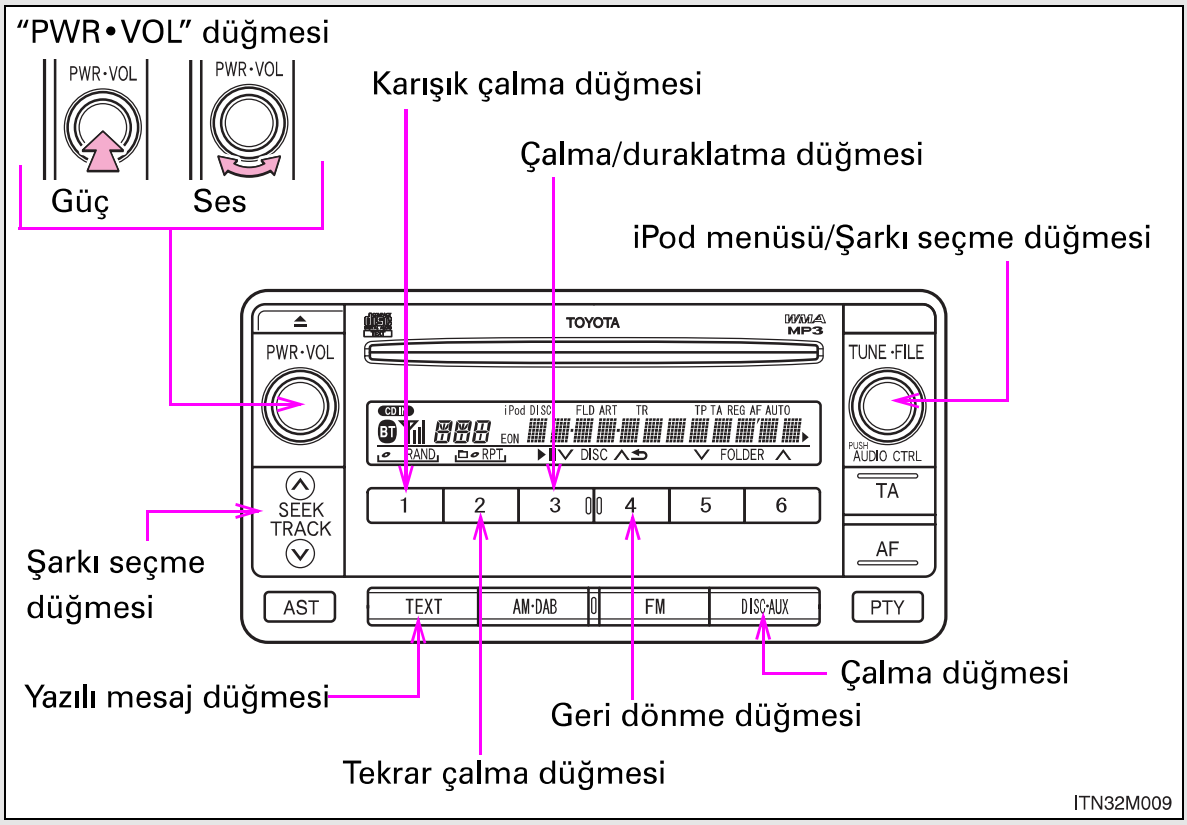

Tip B

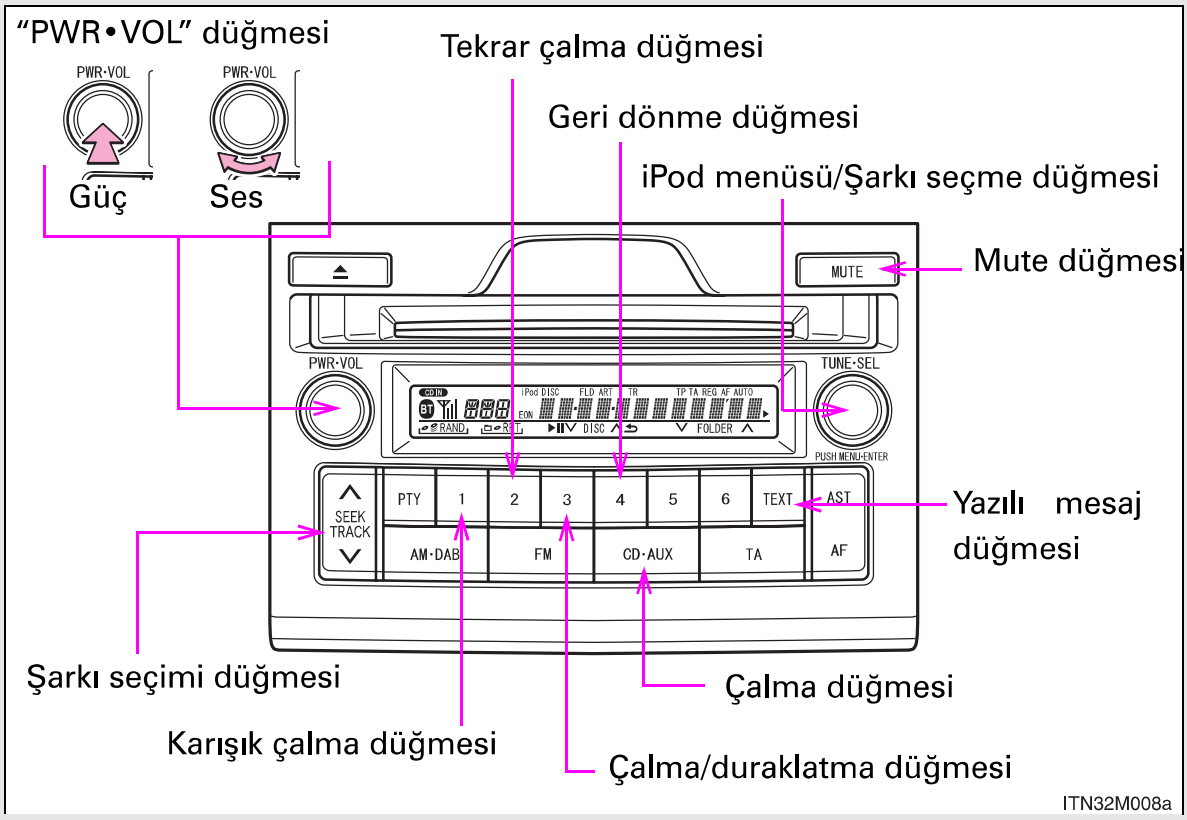

Tip C

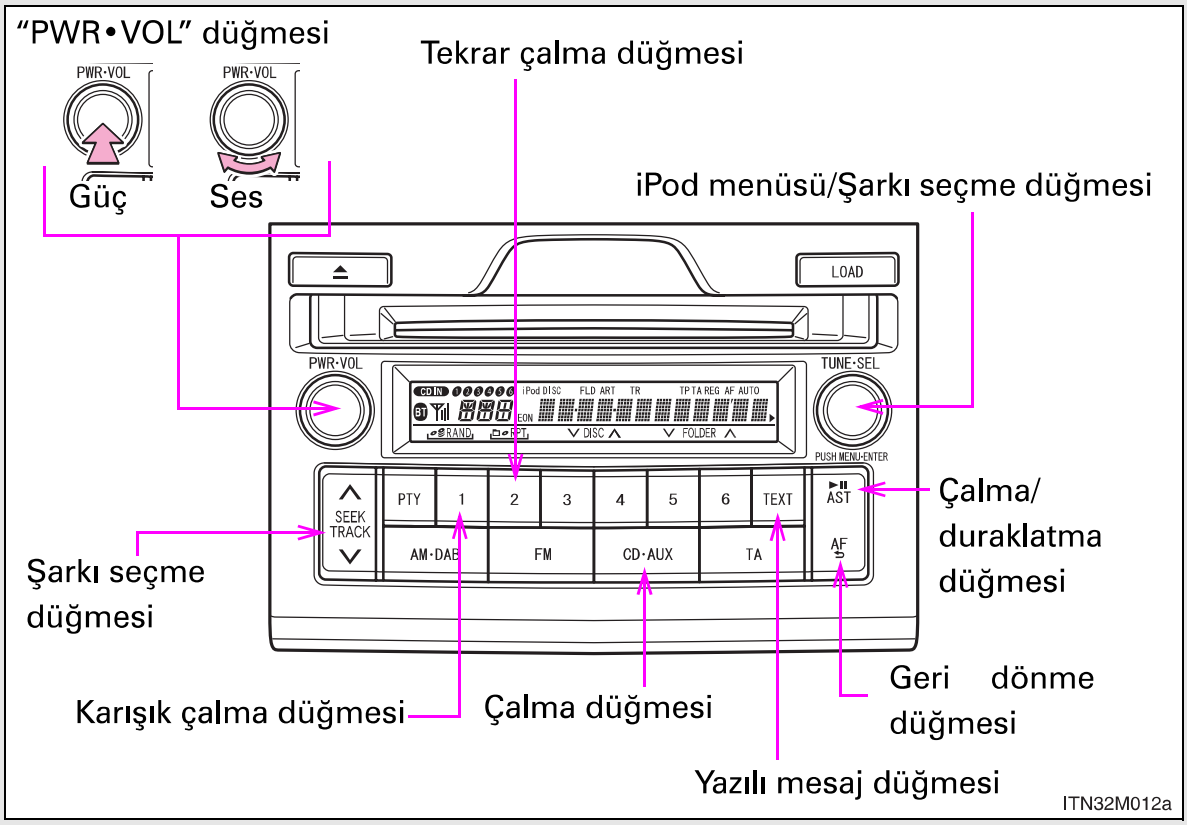

Çalma modunun seçilmesi

STEP 1 iPod moduna geçmek için "TUNE•FILE" ya da "TUNE•SEL" düğmesine basınız.

STEP 2 "TUNE•FILE" ya da "TUNE•SEL" düğmesini çevirerek çalma modunu aşağıdaki sırayla değiştiriniz.

"PLAYLISTS" → "ARTISTS" → "ALBUMS" → "SONGS" → "PODCASTS" → "GENRES" → "COMPOSERS" → "AUDIOBOOKS"

STEP 3 iPod moduna geçmek için "TUNE•FILE" ya da "TUNE•SEL" düğmesine basınız.

■ Çalma modu listesi

Çalma modu	Birinci seçim	İkinci seçim	Üçüncü seçim	Dördüncü seçim
“PLAYLISTS”	Çalma listesi seçimi	Parçaların seçimi	-	-
“ARTISTS”	Sanatçı seçimi	Albüm seçimi	Parçaların seçimi	-
“ALBUMS”	Albüm seçimi	Parçaların seçimi	-	-
“SONGS”	Parçaların seçimi	-	-	-
“PODCASTS”	Albüm seçimi	Parçaların seçimi	-	-
“GENRES”	Tür seçimi	Sanatçı seçimi	Albüm seçimi	Parçaların seçimi
“COMPOS-ERS”	Besteci seçimi	Albüm seçimi	Parçaların seçimi	-
“AUDIO BOOKS”	Parçaların seçimi	-	-	-

■ Liste seçme

STEP 1 iPod moduna geçmek için “TUNE•FILE” ya da “TUNE•SEL” düğmesine basınız.

STEP 2 iPod moduna geçmek için “TUNE•FILE” ya da “TUNE•SEL” düğmesine basınız.
İkinci seçim listesini değiştirmek için düğmeye basınız

STEP 3 İstediğiniz şarkı ismini seçmek için aynı prosedürü tekrarlayınız.

Önceki seçim listesine dönmek için, “GO BACK” seçiniz ya da 4 (⮌) ya da “AF” (⮌) düğmesine basınız.

Parçaları seçme

"TUNE•FILE" ya da "TUNE•SEL" düğmesini çevirerek veya "SEEK/TRACK" düğmesinin "∧" ya da "∨" taraflarına basarak arzu ettiğiniz şarkıyı seçiniz.

Parçaları çalma ve duraklatma

Şarkıyı çalmak ya da duraklatmak için 3 (►II) ya da "AST" (►II) düğmesine basınız.

Şarkıları hızlı ileri veya geri sarma

Hızlı ileri veya geri sarmak için bir bip sesi duyana kadar "SEEK/TRACK" düğmesinin"∧" ya da "∨" tarafına basılı tutunuz.

Karışık çalma

■ **Bir çalma listesinden ya da albümden şarkıları rastgele çalma**

1 (RAND) düğmesine basınız.

İptal etmek için 1 (RAND) düğmesine tekrar basınız.

■ **Tüm çalma listesinden ya da albümlerden şarkıları rastgele çalma**

Bir bip sesi duyulana kadar 1 (RAND) düğmesini basılı tutunuz.

İptal etmek için 1 (RAND) düğmesine tekrar basınız.

Tekrar çalma

2 (RPT) düğmesine basınız.

İptal etmek için 2 (RPT) düğmesine tekrar basınız.

Ekranın değiştirilmesi

“TEXT” düğmesine basınız.

Düğmeye her basıldığında ekran aşağıdaki şekilde değişir: Elapsed time (Geçen süre) → Album title (Albüm adı) →Track title (Parça adı) → Artist name (Sanatçı adı)

Sessiz moda geçme (Tip B)

“MUTE” düğmesine basınız.

Sistemi tekrar devreye almak için düğmeye bir daha basınız.

Ses kalitesi ve ses seviyesi ayarı

STEP 1 iPod moduna geçmek için “TUNE•FILE” ya da “TUNE•SEL” düğmesine basınız.

STEP 2 Ses modlarını değiştirmek için “TUNE•FILE” ya da “TUNE•SEL” düğmesine basınız. (→S. 486)

■ **iPod hakkında**

- Apple bu sistemin işleyişinden güvenlik ve yasalara uygunluğundan sorumlu değildir.
- iPod, Apple Inc. Şirketinin tescilli markasıdır.

■ **iPod fonksiyonları**

- iPod sisteme bağlandığında ve müzik kaynağı ipod moduna getirildiğinde ipod en son kullanıldığında kaldığı yerden çalmaya devam edecektir.
- Sisteme bağlanan iPod modeline göre bazı işlevler bulunmayabilir. Cihazın bağlantısını kesip yeniden bağlamak oluşan bazı hataları çözebilir.

■ **iPod sorunları**

iPod'unuzu kullanırken karşılaştığınız sorunların birçoğunu çözmek için, iPod'un sistem bağlantısını kestikten sonar iPod'unuzu yeniden başlatın. iPod'un yeniden başlatılması ile ilgili açıklamalar için iPod kullanıcı el kitabına bakınız.

■ **Ekran**

→S. 454

■ **Hata mesajları**

ERROR (hata): Bu durum, iPod 'da ya da bağlantılarında bir problem olduğunu gösterir.

"NO MUSIC" (müzik yok): Bu gösterge iPod içeriğinde herhangi bir müzik dosyası bulunmadığını gösterir.

"EMPTY": Bu gösterge seçilen çalma listesinin boş olduğunu gösterir.

"UPDATE":Bu gösterge iPod sürümünün uygun olmadığını gösterir. iPod yazılımını son sürüme yükseltin.

Uyumlu modeller

Model	Nesil	Yazılım sürümü
iPod	5. nesil	Ver. 1.2.0 veya üzeri
iPod nano	1. nesil	Ver. 1.3.0 veya üzeri
	2. nesil	Ver. 1.1.2 veya üzeri
	3. nesil	Ver. 1.0.0 veya üzeri
iPod touch	1. nesil	Ver. 1.1.0 veya üzeri
iPod klasik	1. nesil	Ver. 1.0.0 veya üzeri

Model veya yazılımdaki farklılıklara göre, yukarıda listelenen bazı modeller sistemle uyuşmayabilir.
4. nesil iPod ve daha önceki modeller bu sistem ile uyumlu değildir. iPhone, iPod mini, iPod shuffle, ve iPod photo bu sistem ile uyumlu değildir.

Standartlar ve sınırlamalar ile ilgili maddeler:

- Cihazdaki azami liste sayısı: 9999
- Cihazdaki azami şarkı sayısı: 65535
- Liste için azami şarkı sayısı: 65535

DİKKAT

Sürüş esnasında dikkat edilmesi gerekenler

iPod'u bağlamayınız ya da kumanda mekanizmasını çalıştırmayınız.

UYARI

iPod'un hasar görmesini engellemek için

- iPod' u araçta bırakmayınız. Araç içerisindeki sıcaklık yükselebilir ve cihaza zarar verebilir.
- iPod'unuz bağlı iken iPod'un üzerine aşırı baskı uygulamak veya iPod'u aşağı doğru bastırmak iPod'a veya soketine zarar verebilir.
- iPod soketi içerisine yabancı madde sokulması, sokete veya iPod'a zarar verebilir.

USB belleğin çalışması*

USB belleği müzik sistemine bağlayarak müziği araç hoparlörlerinden dinleyebilirsiniz.

■ USB belleğin takılması

STEP 1 Kapağı açınız ve USB belleği takınız

Eğer açık değilse, USB belleği açınız.

Otomatik şanzımanlı araçlar:

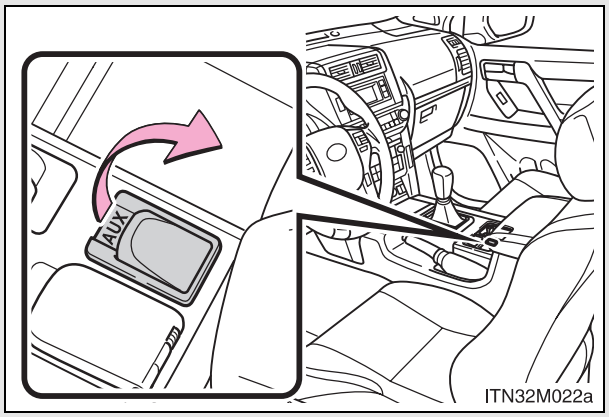

Düz şanzımanlı araçlar:

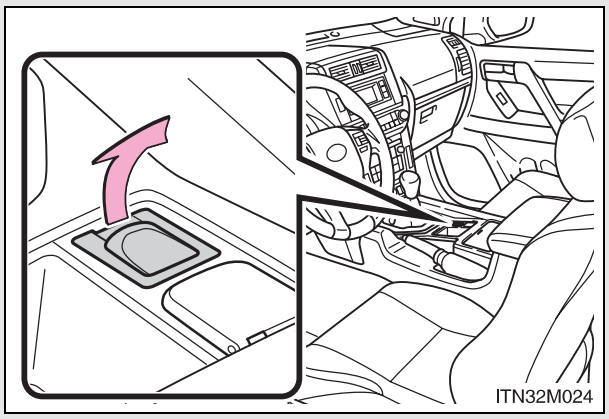

STEP 2 "DISC•AUX" ya da "CD•AUX" düğmesine basınız.

*: Bazı modellerde

■ Kontrol paneli

Tip A

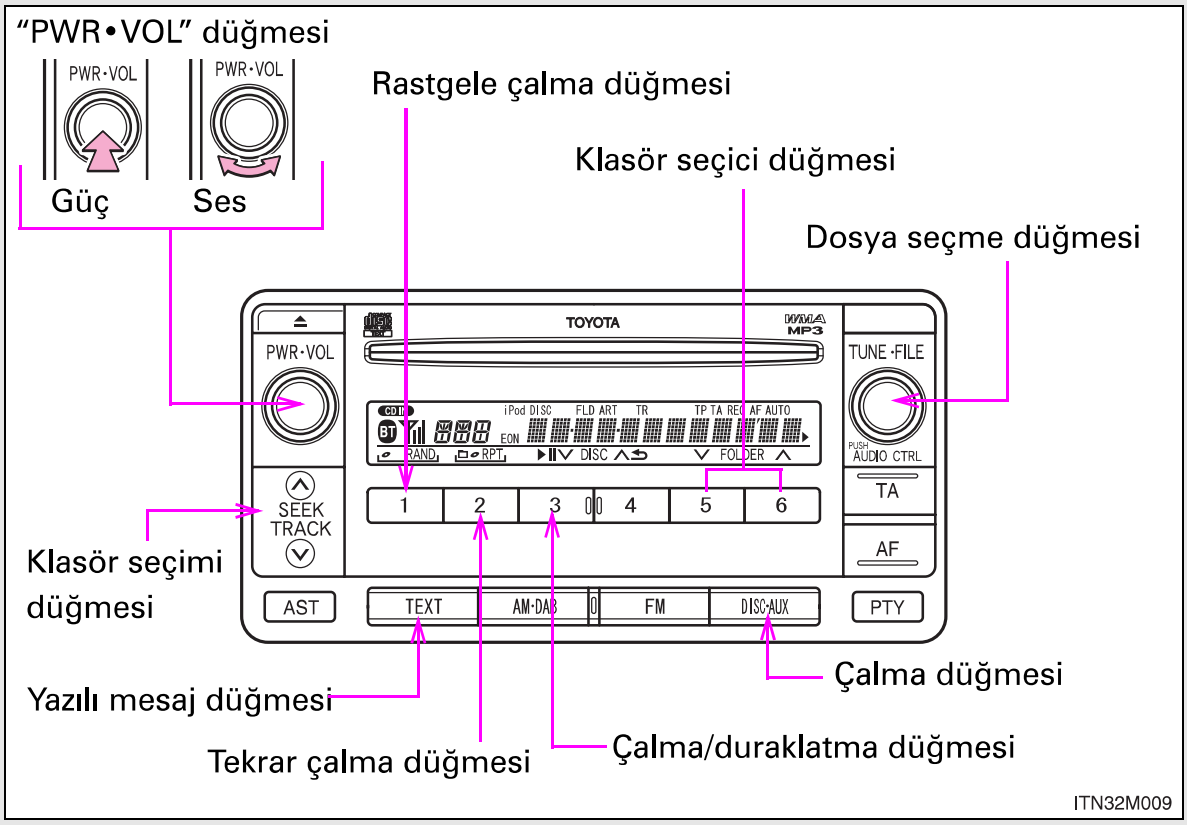

Tip B

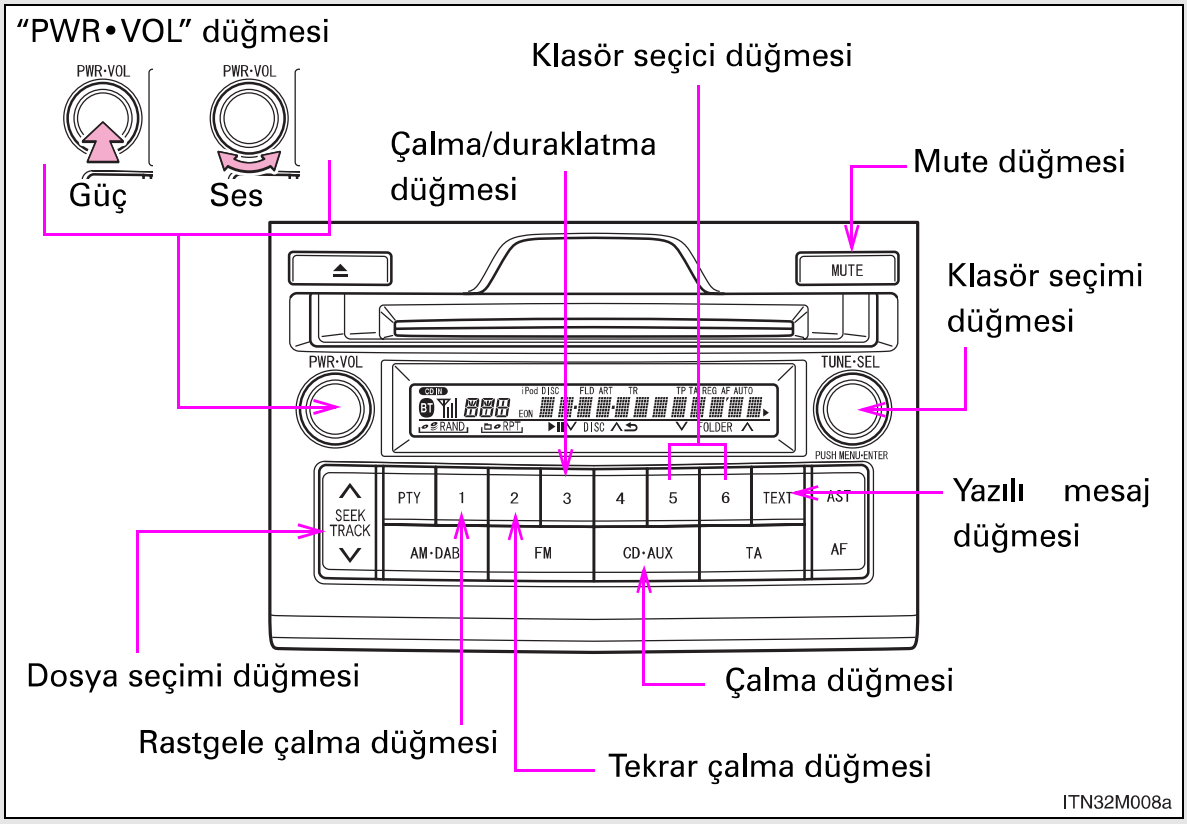

Tip C

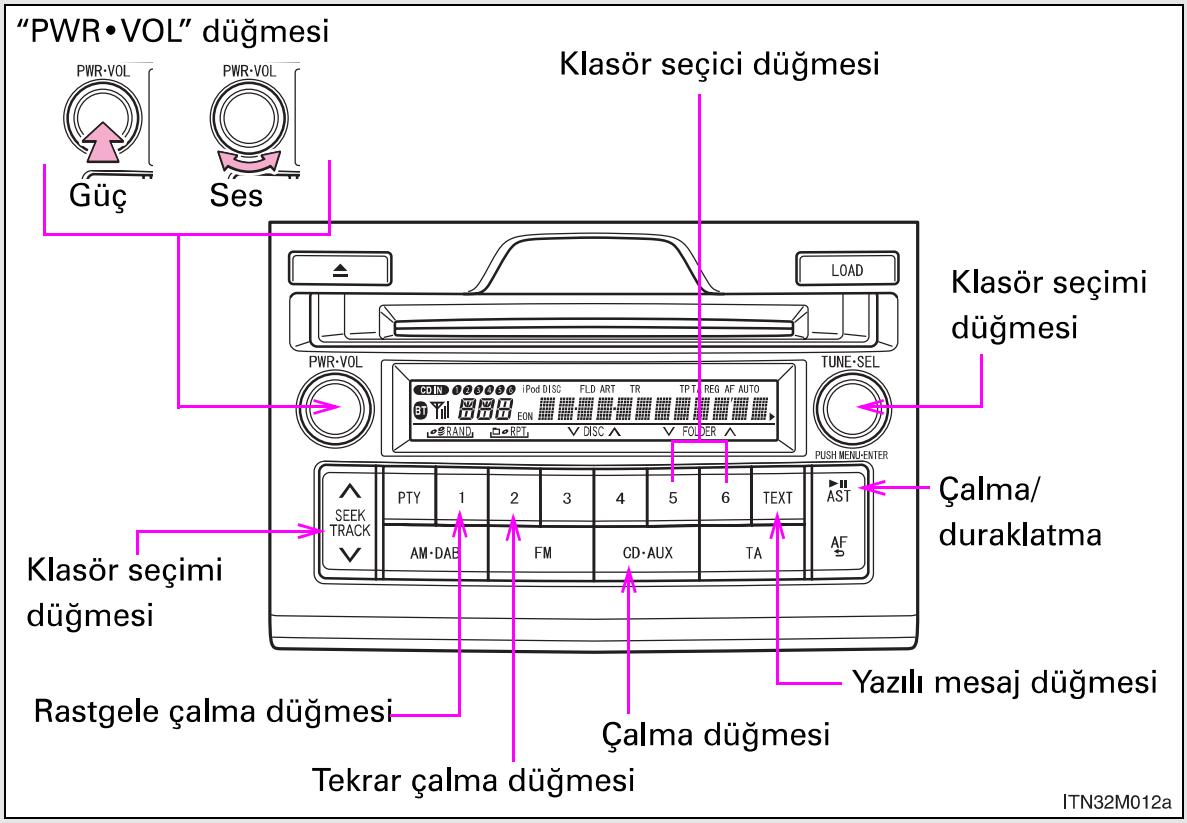

Klasör seçme

■ Klasörleri teker teker seçme

İstediğiniz klasörü seçmek için 6 (∧) ya da 5 (∨) düğmelerine basınız.

■ Birinci klasöre dönüş

Bir bip sesi duyulana kadar 5 (∨) düğmesini basılı tutunuz.

Dosyaları seçme

"TUNE•FILE" ya da "TUNE•SEL" düğmesini çevirerek veya "SEEK/TRACK" düğmesinin "∧" ya da "∨" taraflarına basarak arzu ettiğiniz dosyayı seçiniz.

Dosyaları çalma ve duraklatma

Dosyayı çalmak ya da duraklatmak için 3 (►II) ya da "AST" (►II) düğmesine basınız.

Dosyaları hızlı ileri veya geri sarma

Hızlı ileri veya geri sarmak için bir bip sesi duyana kadar "SEEK/TRACK" düğmesinin"∧" ya da "∨" tarafına basılı tutunuz.

Rastgele çalma

■ **Klasördeki dosyaları rastgele çalma**

1 (RAND) düğmesine basınız.

İptal etmek için 1 (RAND) düğmesine tekrar basınız.

■ **USB bellekteki tüm dosyaları rastgele çalma**

Bir bip sesi duyulana kadar 1 (RAND) düğmesini basılı tutunuz.

İptal etmek için 1 (RAND) düğmesine tekrar basınız.

Tekrar çalma

■ Dosyayı tekrar çalma

2 (RPT) düğmesine basınız.

İptal etmek için 2 (RPT) düğmesine tekrar basınız.

■ Klasördeki tüm parçaları tekrar çalma

Bir bip sesi duyulana kadar 2 (RPT) düğmesini basılı tutunuz.

İptal etmek için 2 (RPT) düğmesine tekrar basınız.

Ekranın değiştirilmesi

"TEXT" düğmesine basınız.

Düğmeye her basıldığında ekran aşağıdaki şekilde değişir: Elapsed time (Geçen süre)→ Folder name (Dosya adı) → File name (Klasör adı) → Album title (MP3 only) [Albüm adı (sadece MP3)] → Track title (Parça adı) → Artist name (Sanatçı adı)

Sessiz moda geçme (Tip B)

"MUTE" düğmesine basınız.

Sistemi tekrar devreye almak için düğmeye bir daha basınız.

■ **USB bellek fonksiyonları**

Sisteme bağlanan USB belleğe bağlı olarak bazı işlevler kullanılmayabilir. Cihazın bağlantısını kesip yeniden bağlamak oluşan bazı hataları çözebilir.

■ **Ekran**

→S. 454

■ **Hata mesajları**

“ERROR”:Bu durum, USB bellekte ya da bağlantılarında bir problem olduğunu gösterir.

“NO MUSIC”:USB belleğe kaydedilmiş herhangi bir MP3/WMA dosyasının bulunmadığını gösterir.

■ USB bellek

● Uyumlu cihazlar

MP3 ve WMA dosyalarını oynatmaya uygun USB bellekler kullanılabilir.

● Uyumlu cihaz formatları

Aşağıdaki cihaz formatları kullanılabilir:

- USB iletişim formatları: USB2.0 FS (12mbps)
- Dosya formatları: FAT16/32 (Windows)
- Uygunluk sınıfı: Yığın depolama sınıfı

Yukarıda belirtilenlerin dışında bir formatla oluşturulan MP3 ve WMA dosyaları düzgün çalınamayabilir, dosya ve klasör adları ekranda düzgün olarak görülmeyebilir.

Standartlar ve sınırlamalar ile ilgili maddeler:

- Azami dizin hiyerarşisi: 8 seviye
- Cihazdaki azami klasör sayısı: 999 (kök dizin dahil)
- Cihazdaki azami dosya sayısı: 65025
- Klasördeki azami dosya sayısı: 255

● MP3 ve WMA dosyaları

MP3 (MPEG Audio LAYER 3) standart bir müzik sıkıştırma formatıdır.

MP3 formatı kullanılarak dosyalar orijinal boyutlarının yaklaşık 1/10'una kadar sıkıştırılabilir.

WMA (Windows Media Audio) Microsoft'un müzik sıkıştırma formatıdır.

Bu format, ses verisini MP3 formatına göre daha küçük boyuta sıkıştırır.

Kullanılabilecek MP3 ve WMA dosyaları ve kaydedildikleri medya ya da formatlarla ilgili sınırlamalar vardır.

● MP3 dosyalarıyla uyumluluk

- Uyumlu standartlar
  MP3 (MPEG1 AUDIO LAYERII, III, MPEG2 AUDIO LAYERII, III, MPEG2.5)
- Uyumlu örnekleme frekansları
  MPEG1 AUDIO LAYERII, III: 32, 44.1, 48 (kHz)
  MPEG2 AUDIO LAYERII, III: 16, 22,05, 24 (kHz)
  MPEG2.5: 8, 11.025, 12 (kHz)
- Uyumlu bit oranları (VBR ile uyumlu)
  MPEG1 AUDIO LAYERII, III: 32-320 (kbps)
  MPEG2 AUDIO LAYERII, III: 32-160 (kbps)
  MPEG2.5: 32-160 (kbps)
- Uyumlu kanal modları: stereo, joint stereo, dual channel ve monaural

● WMA dosyalarıyla uyumluluk

- Uyumlu standartlar
  WMA Ver. 9
- Uyumlu örnekleme frekansları
  HIGH PROFILE 32, 44.1, 48 (kHz)
- Uyumlu bit oranları
  HIGH PROFILE 32-320 (kbps, VBR)

● Dosya adları

Sadece .mp3 veya .wma uzantılı dosyalar MP3/WMA olarak tanınıp çalınabilmektedir.

● ID3 ve WMA etiketleri

MP3 dosyalarına ID3 etiketleri eklenebilir, bu sayede parça adı, sanatçı adı gibi bilgilerin kaydı yapılabilir.

Sistem aşağıda belirtilenlerle uyumludur. ID3 Ver. 1.0, 1.1, ve Ver. 2.2, 2.3, 2.4 ID3 tag. (Karakter sayıları ID3 Ver. 1.0 ve 1.1'e uygundur.) 1.0 ve 1.1.)

WMA dosyalarına WMA etiketleri eklenebilir. Bu sayede ID3 etiketleriyle aynı şekilde parça adı ve sanatçı adı gibi bilgilerin kaydı yapılabilir.

● MP3 ve WMA dosyalarını çalma

- MP3 veya WMA dosyaları içeren bir USB bellek cihazı yüklendiğinde, tüm dosyalar kontrol edilir. Dosya denetimi tamamlandıktan sonra, birinci MP3 veya WMA dosyası çalınır. Dosya denetimini hızlandırmak için USB bellek içerisine MP3 ve WMA dışındaki dosyaları kaydetmemenizi veya gereksiz klasörler oluşturmamanızı öneriyoruz.
- USB bellek sisteme bağlandığında ve müzik kaynağı USB bellek moduna getirildiğinde, USB bellek içerisindeki ilk dosya çalınmaya başlanacaktır. Eğer aynı cihazın bağlantısı sistemden kesilip sisteme yeniden bağlanırsa (ve bellek içeriği değiştirilmediğinde) USB bellek en son sisteme bağlı iken kaldığı yerden çalmaya devam eder.

● Uzantılar

MP3 ve WMA dışındaki dosyalar için .mp3 ve .wma uzantıları kullanılmışsa, bunlar MP3 ve WMA dosyaları olarak tanınır ve çalınır. Bu durum, hoparlörlerde yüksek parazit sesine ve hasara sebep olabilir.

● Çalma

- MP3 dosyalarını sabit ses kalitesiyle çalabilmeniz için en az 128 kbps sabit bit oranı ve 44.1 kHz frekans öneriyoruz.
- Piyasada çok sayıda MP3 ve WMA kodlama yazılımı bulunmaktadır. Kodlama durumuna ve dosya formatına bağlı olarak kötü ses kalitesi elde edilebilir. Bazı durumlarda dosyaların çalınması mümkün olmayabilir.
- Microsoft, Windows ve Windows Media Microsoft Corporation'ın tescillli markalarıdır.

DİKKAT

■ Sürüş esnasında dikkat edilmesi gerekenler

USB belleği bağlamayınız ya da kumanda mekanizmasını çalıştırmayınız.

UYARI

■ USB belleğin hasar görmesini engellemek için

● USB belleği araçta bırakmayınız. Araç içerisindeki sıcaklık yükselebilir ve cihaza zarar verebilir.

● USB bellek bağlı iken USB bellek üzerine aşırı baskı uygulamak veya USB belleği aşağı doğru bastırmak USB belleğe veya soketine zarar verebilir.

● USB soketi içerisine yabancı madde sokulması, sokete veya USB belleğe zarar verebilir.

Tip A

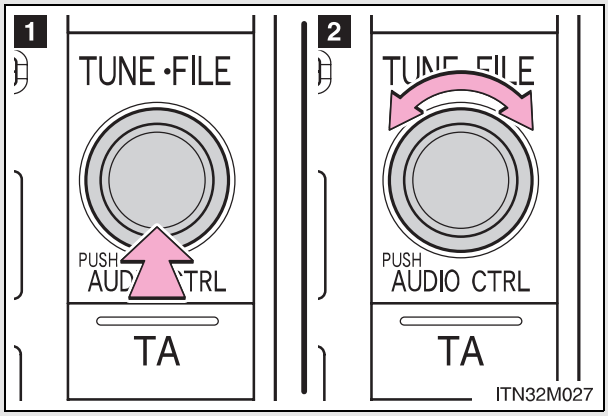

1 Mevcut durumu gösterir

2 Aşağıdaki ayarları değiştirir

- Ses kalitesi ve ses seviyesi ayarı →S. 486

  En iyi sesi elde edecek şekilde ses kalitesi ve seviyesi ayarlanabilir.

- Otomatik ses düzenleyicisi açık (ON)/kapalı (OFF) →S. 488

Tip B ve C

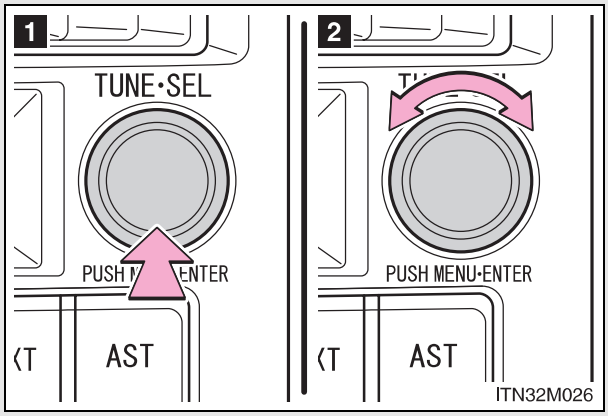

Ses kalitesi ve ses seviyesi ayarı

■ Ses kalitesi modlarının değiştirilmesi

"TUNE•FILE" ya da "TUNE•SEL" düğmesine basınız.

Düğmeye her basışta ses modu aşağıdaki şekilde değişir:

"BAS" → "MID" (tip C) → "TRE" → "FAD" → "BAL" → "ASL"

■ Ses kalitesi ayarı

Ses seviyesini ayarlamak için “TUNE•FILE” ya da “TUNE•SEL” düğmesini çeviriniz.

Görüntü	Ses kalitesi modu	Seviye	Saat yönünün tersine döndürünüz.	Saat yönünde döndürünüz.
“BAS”	Bass*2	-5 ve 5 arası	Düşük	Yüksek
“MID”*1	Orta seviye*2	-5 ve 5 arası		
“TRE”	Treble (tizler)*2	-5 ve 5 arası		
“FAD”	Ön/arka ses seviyesi ayarı	F7 ve R7 arası	Arkayı artırır	Önü artırır
“BAL”	Sol/sağ ses seviyesi ayarı	L7 ve R7 arası	Solu artırır	Sağı artırır

*1:Bazı modellerde

*2:Ses kalitesi seviyesi her ses modunda ayrı ayrı ayarlanabilir.

Otomatik ses düzenleyicisi (ASL)'nin ayarlanması

Tip A ve B

ASL fonksiyonu seçildiğinde, "TUNE•FILE" ya da "TUNE•SEL" düğmesinin sağa çevrilmesi "ASL" seviyesini "LOW" (düşük) "MID" (orta) ve "HIGH" (yüksek) şeklinde değiştirir.

"TUNE•FILE" ya da "TUNE•SEL" düğmesinin sola çevrilmesi "ASL" yi devre dışı bırakır.

ASL araç hızına göre otomatik olarak ses seviyesini ve tonlama kalitesini ayarlar.

Tip C

"TUNE•FILE" ya da "TUNE•SEL" düğmesi saat yönünde çevrildiğinde ASL devreye girer ve "TUNE•FILE" ya da "TUNE•SEL" düğmesi saat yönünün tersinde çevrildiğinde devre dışı kalır.

ASL, sürüş esnasındaki ses seviyesine göre otomatik olarak sesi ve tonlama kalitesini ayarlar.

■ SRS Labs, Inc lisanslı ürünler (Tip A ve B)

Müzik sistemi, SRS Labs, Inc. firmasına lisanslı SRS FOCUS® ve SRS TruBass® ses teknolojilerini kullanmaktadır.

FOCUS, TruBass, SRS ve sembolleri SRS Labs, Inc. Firmasına ait markalardır.
FOCUS ve TruBass teknolojileri SRS Labs,Inc. lisansıyla kullanılmaktadır.

AUX portun kullanımı*

Bu port, taşınabilir ses cihazınızı bağlamanızda kullanılabilir ve aracınızın hoparlörlerinden dinlemenizi sağlar.

STEP 1 Kapağı açınız ve ses cihazınızı bağlayınız.

Otomatik şanzımanlı araçlar:

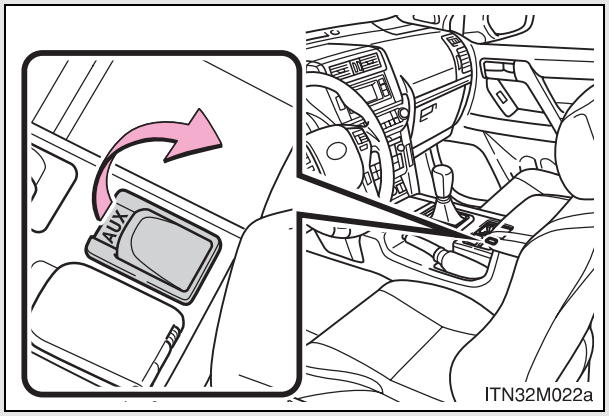

Düz şanzımanlı araçlar:

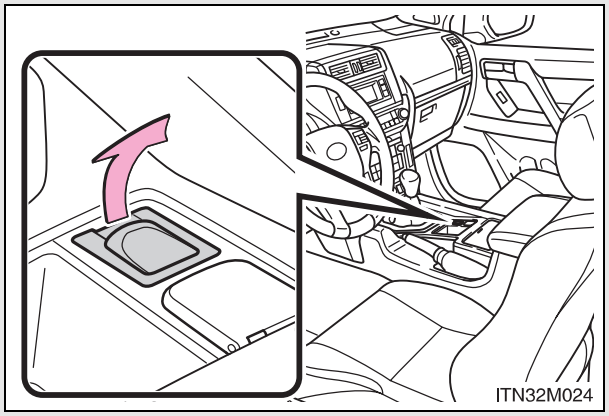

STEP 2 "DISC•AUX" ya da "CD•AUX" düğmesine basınız.

*: Bazı modellerde

■ **Ses sistemine bağlanmış ses cihazlarının kullanımı**

Ses seviyesi aracın ses kumandaları kullanılarak ayarlanabilir. Diğer bütün ayarlar taşınabilir ses cihazının üzerinden yapılmalıdır.

■ **Taşınabilir ses cihazını güç besleme çıkışına takıp kullanırken**

Çalarken parazit oluşabilir. Ses cihazınızın kendi güç kaynağını kullanınız.

Müzik sistemi direksiyon kumandalarının kullanımı*

Müzik sisteminin bazı özellikleri direksiyon simidi üzerindeki düğmelerle ayarlanabilir.

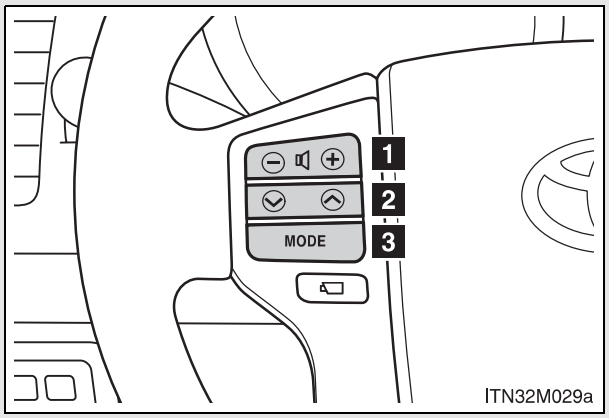

1 Ses seviyesini artırmak/azaltmak

2 Radyo modu: Radyo istasyonu seçme

CD modu: Parçaların, MP3/WMA dosyalarının ve disklerin seçimi

Bluetooth® Müzik modu: Parça ve albüm seçme

iPod modu: Şarkı seçme

USB bellek modu: Dosya ve klasör seçme

3 "POWER" düğmesini ON konumuna alınız, müzik kaynağını seçiniz.

Sistemin çalıştırılması

Müzik sistemi kapalıyken "MODE" düğmesine basınız.

Düğmeye 1 saniye ya da daha fazla basılı tutarak müzik sistemi kapatılabilir.

*: Bazı modellerde

Müzik kaynağının değiştirilmesi

Müzik sistemi açıkken “MODE” düğmesine basınız. Düğmeye her basıldığında müzik kaynağı şu şekilde değişir: CD çalara CD yerleştirilmediyse bu mod atlanacaktır.

FM1 → FM2 → FM3 → CD player → Bluetooth® audio → AUX → iPod ya da USB bellek → MW → DAB (bazı modellerde) → FM1

Ses seviyesi ayarı

Ses seviyesini yükseltmek için ⊖ 🔈 ⊕ düğmesinin “+” tarafına, düşürmek için de “-“ tarafına basınız.

Düğmeyi basılı tutarak ses seviyesini yükseltmeyi veya düşürmeyi sürdürebilirsiniz.

Radyo istasyonu seçme

STEP 1 Radyo moduna geçmek için “MODE” düğmesine basınız.

STEP 2 Radyo istasyonlarını seçmek için ⊘ ⊘ düğmesinin “∧” ya da “∨ tarafına basınız.

Radyo istasyonlarını aramak için bir bip sesi duyana kadar “∧” ya da “∨” düğmelerine basılı tutunuz.

Parça/dosya ya da şarkı seçme

STEP 1 CD, Bluetooth®iPod ya da USB bellek modunu seçmek için “MODE” düğmesine basınız.

STEP 2 Dinlemek istediğiniz parça/dosya ya da şarkı için ⊘ ⊘ düğmesinin “∧” veya “∨” tarafına basınız.

Albüm seçimi

STEP 1 Bluetooth® moduna geçmek için “MODE” düğmesine basınız.

STEP 2 Bir bip sesi duyulana kadar ⊘ ⊘ düğmesinin“∧” veya “∨” tarafını basılı tutunuz.

Klasör seçme

STEP 1 USB bellek moduna geçmek için “MODE” düğmesine basınız.

STEP 2 Bir bip sesi duyulana kadar ⊘ ⊘ düğmesinin “∧” veya “∨” tarafını basılı tutunuz.

CD çalardaki diskin seçilmesi

STEP 1 CD moduna geçmek için “MODE” düğmesine basınız.

STEP 2 Bir bip sesi duyulana kadar ⊘ ⊘ düğmesinin “∧” veya “∨” tarafını basılı tutunuz.

Otomatik radyo istasyonu seçimini iptal etme

⊘ ⊘ düğmesine basınız.

⚠ DİKKAT

Kaza riskini azaltmak için

Müzik sistemini direksiyondan kumanda ederken dikkatinizi yola veriniz.

Bluetooth® Müzik sistemi*

Bluetooth® müzik sistemi taşınabilir ses cihazının müzik sistemine kablosuz bağlanarak araç hoparlörlerinden müzik çalmasına olanak sağlar.

Ses sistemi, taşınabilir ses cihazındaki müziğin kablo ile bağlamadan çalınabildiği kablosuz veri sistemi Bluetooth®'u destekler. Eğer taşınabilir ses cihazı, Bluetooth®'u destekelemezse, Bluetooth® müzik sistemi çalışmayacaktır.

Navigasyon sistemi olan araçlar

"Navigasyon Sistemi Kullanıcı El Kitabı"na bakınız.

Navigasyon sistemi olmayan araçlar

Konu	Sayfa
Bluetooth® Müzik sisteminin kullanımı	S. 501
Bluetooth® etkinleştirilmiş taşınabilir müzik çaların çalışması	S. 504
Bluetooth® etkinleştirilmiş taşınabilir müzik çaların ayarlanması	S. 508
Bluetooth® Müzik sisteminin kurulumu	S. 512

*: Bazı modellerde

■ **Sistemin çalışmayacağı durumlar**

- Bluetooth®desteklemeyen bir taşınabilir müzik çalar kullanılıyorsa
- Taşınabilir müzik çalar kapalıysa
- Taşınabilir müzik çalar bağlanmamışsa
- Taşınabilir müzik çalar pili azaldıysa
- Taşınabilir müzik çalar koltuğun arkasında veya torpido bölmesi içerisinde veya konsol kutusu içerisindeyse.
- Taşınabilir müzik çalar metal bir cisim ile kaplı veya temas ediyorsa

■ **Aracınızı satarken**

Kişisel bilgilerinize girişi engellemek için sistemi sıfırlayınız. (→ S. 539)

■ **Bluetooth® hakkında**

Bluetooth, Bluetooth SIG. Inc. Şirketinin tescilli markasıdır. Inc.

■ **Uyumlu modeller**

- Bluetooth® özellikleri:
  Ver. 1.2 veya üzeri (önerilen: Ver. 1.2)
- Gerekli profiller:
  - A2DP (Gelişmiş ses dağıtım profili) Ver. 1.0 veya üzeri
  - AVRCP (SES/Video Uzaktan Kumanda Profili) Ver. 1.0 veya üzeri (Uyumlu: Ver. 1.3 veya üzeri)

Taşınabilir müzik cihazlarının Bluetooth® müzik sistemine bağlanabilmesi için yukarıda belirtilen özelliklere sahip olması gerekir. Ancak taşınabilir müzik cihazı tipine bağlı olarak bazı işlevler kullanılamayabilir.

Bluetooth® Müzik Sistemi Sertifikası

Pioneer

CE

Manufacturer's Declaration of Conformity

Manufacturer: Pioneer Corporation
4-1, 1-Chome, Meguro, Meguro-Ku
TOKYO, 153 - 8654, JAPAN

EU Representative: Pioneer Europe NV
Haven 1087, Keetberglaan 1
9120 MELSELE, BELGIUM

The EU Directives covered by this Declaration

1999/5/EC R&TTE Directive of the European Parliament and of the Council

2006/95/EC Low Voltage Directive

The product covered by this declaration

CD RDS Receiver Head Unit

model **DEX-MG4397**

The basis on which conformity is being declared

The product identified above complies with the requirements of the Low Voltage Directive and the R&TTE Directive above by meeting following standards:
EN300328 V1.7.1 : 2006, EN301489-1 V1.6.1 : 2005, EN301489-17 V1.2.1 : 2002, ISO7637-2:2004 and EN60065:2002 + A1 : 2006

The technical documentation required to demonstrate that the product meets the requirements of the LVD and R&TTED has been compiled by the signatory below and is available for inspection by the relevant enforcement authorities.

A sample of the product has been tested by the manufacturer.

Technical File No: KCE08-003C

The CE mark was first applied in: 2009

Done at Melsele

05/03/2009

Ivan Vlietinck

Manager Public Affairs

PIONEER EUROPE NV
Haven 1087 - Keetberglaan 1 - 9120 Melsele - Belgium
Telefoon +32 (0)3 570 05 11 - Fax +32 (0)3 570 08 86 - URL http://www.pioneer-eur.com - BTW BE 406.999.132 - RPR Dendermonde

FUJITSU TEN

FUJITSU TEN LIMITED
Engineering Management Department
Research & Development Group

2-28, Gosho-dori 1-chome, Hyogo-ku, Kobe, 652-8510, Japan
Tel.: +81.78-682-2031 Fax.: +81.78-671-7160

DECLARATION of CONFORMITY

We, FUJITSU TEN LIMITED of the above address, hereby declare, at our sole responsibility, that the following product conforms to the Essential Requirements of the Radio and Telecommunications Terminal Equipment Directive 1999/5/EC in accordance with the tests conducted to the appropriate requirements of the relevant standards, as listed herewith.

Product: **COMB PLAYER A**
Model/ Type Number: **FT0001a**
Directive and Standards used:

Radio :

EN300 328	**V1.7.1(2006-10)**

EMC :

EN301 489-1	**V1.6.1(2005-09)**
EN301 489-17	**V1.2.1(2002-08)**

Safety :

EN60065	**(2002)**

Supplementary Information:

CE Mark	CE 0560
Member states intend for use	**EU and EFTA**
Member states with restrictive use	**None**

Signature: T. Kamai
Takao KAMAI

Position: Department General Manager
Engineering Management Department
Research & Development Group

Date of issue: 14 July 2008

Place of issue: Kobe, Japan

FUJITSU TEN LIMITED tímto prohlašuje, že tento FT0001a je ve shodě se základními požadavky a dalšími příslušnými ustanoveními směrnice 1999/5/ES.
Undertegnede FUJITSU TEN LIMITED erklærer herved, at følgende udstyr FT0001a overholder de væsentlige krav og øvrige relevante krav i direktiv 1999/5/EF.
Hiermit erklärt FUJITSU TEN LIMITED, dass sich das Gerät FT0001a in Übereinstimmung mit den grundlegenden Anforderungen und den übrigen einschlägigen Bestimmungen der Richtlinie 1999/5/EG befindet.
Käesolevaga kinnitab FUJITSU TEN LIMITED seadme FT0001a vastavust direktiivi 1999/5/EÜ põhinõuetele ja nimetatud direktiivist tulenevatele teistele asjakohastele sätetele.
Hereby, FUJITSU TEN LIMITED, declares that this FT0001a is in compliance with the essential requirements and other relevant provisions of Directive 1999/5/EC.
Por medio de la presente FUJITSU TEN LIMITED declara que el FT0001a cumple con los requisitos esenciales y cualesquiera otras disposiciones aplicables o exigibles de la Directiva 1999/5/CE.
ΜΕ ΤΗΝ ΠΑΡΟΥΣΑ FUJITSU TEN LIMITED ΔΗΛΩΝΕΙ ΟΤΙ FT0001a ΣΥΜΜΟΡΦΩΝΕΤΑΙ ΠΡΟΣ ΤΙΣ ΟΥΣΙΩΔΕΙΣ ΑΠΑΙΤΗΣΕΙΣ ΚΑΙ ΤΙΣ ΛΟΙΠΕΣ ΣΧΕΤΙΚΕΣ ΔΙΑΤΑΞΕΙΣ ΤΗΣ ΟΔΗΓΙΑΣ 1999/5/ΕΚ.
Par la présente FUJITSU TEN LIMITED déclare que l'appareil FT0001a est conforme aux exigences essentielles et aux autres dispositions pertinentes de la directive 1999/5/CE.
Con la presente FUJITSU TEN LIMITED dichiara che questo FT0001a è conforme ai requisiti essenziali ed alle altre disposizioni pertinenti stabilite dalla direttiva 1999/5/CE.
Ar šo FUJITSU TEN LIMITED deklarē, ka FT0001a atbilst Direktīvas 1999/5/EK būtiskajām prasībām un citiem ar to saistītajiem noteikumiem.
Šiuo FUJITSU TEN LIMITED deklaruoja, kad šis FT0001a atitinka esminius reikalavimus ir kitas 1999/5/EB Direktyvos nuostatas.

Hierbij verklaart FUJITSU TEN LIMITED dat het toestel FT0001a in overeenstemming is met de essentiële eisen en de andere relevante bepalingen van richtlijn 1999/5/EG.
Hawnhekk, FUJITSU TEN LIMITED, jiddikjara li dan FT0001a jikkonforma mal-ħtiġijiet essenzjali u ma provvedimenti oħrajn relevanti li hemm fid-Dirrettiva 1999/5/EC.
Alulírott, FUJITSU TEN LIMITED nyilatkozom, hogy a FT0001a megfelel a vonatkozó alapvetõ követelményeknek és az 1999/5/EC irányelv egyéb elõírásainak.
Niniejszym FUJITSU TEN LIMITED oświadcza, że FT0001a jest zgodny z zasadniczymi wymogami oraz pozostałymi stosownymi postanowieniami Dyrektywy 1999/5/EC.
FUJITSU TEN LIMITED declara que este FT0001a está conforme com os requisitos essenciais e outras disposições da Directiva 1999/5/CE.
FUJITSU TEN LIMITED izjavlja, da je ta FT0001a v skladu z bistvenimi zahtevami in ostalimi relevantnimi določili direktive 1999/5/ES.
FUJITSU TEN LIMITED týmto vyhlasuje, že FT0001a spĺňa základné požiadavky a všetky príslušné ustanovenia Smernice 1999/5/ES.
FUJITSU TEN LIMITED vakuuttaa täten että FT0001a tyyppinen laite on direktiivin 1999/5/EY oleellisten vaatimusten ja sitä koskevien direktiivin muiden ehtojen mukainen.
Härmed intygar FUJITSU TEN LIMITED att denna FT0001a står I överensstämmelse med de väsentliga egenskapskrav och övriga relevanta bestämmelser som framgår av direktiv 1999/5/EG.
Hér með lýsir FUJITSU TEN LIMITED yfir því að FT0001a er í samræmi við grunnkröfur og aðrar kröfur, sem gerðar eru í tilskipun 1999/5/EC.
FUJITSU TEN LIMITED erklærer herved at utsyret FT0001a er i samsvar med de grunnleggende krav og øvrige relevante krav i direktiv 1999/5/EF.

DİKKAT

Sürüş esnasında dikkat edilmesi gerekenler

Taşınabilir müzik çaları bağlamayınız ya da kumandalarını kullanmayınız.

UYARI

Taşınabilir müzik çaların hasar görmesini önlemek için

Taşınabilir müzik çaları araçta bırakmayınız. Araç içerisindeki sıcaklık yükselebilir ve cihaza zarar verebilir.

Bluetooth® Müzik sisteminin kullanımı

■ Ses ünitesi

Tip A

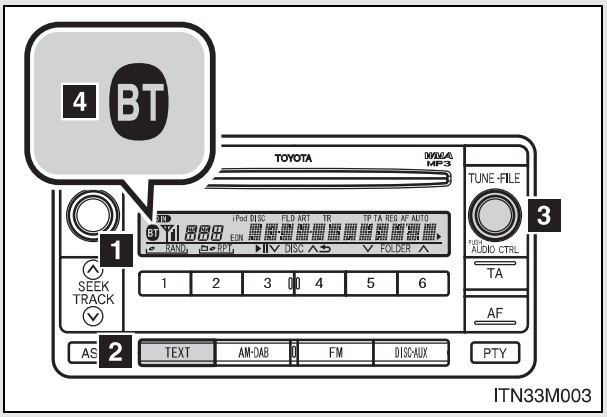

Tip B

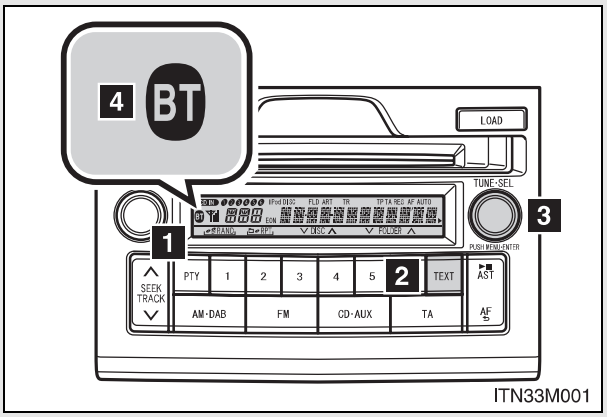

1 Ekran
Mesaj, isim, numara, vb. görüntülenir.

Küçük harfler ve özel karakterler gösterilemez.

2 Ekranda tek seferde görüntülenemeyen uzun yazıları gösterir (basınız ve basılı tutunuz)

3 Menü ve numara gibi işlemleri seçer.
Çevirme: İşlemi seçer.
Basma: Seçilen işleme girer.

4 Bluetooth® bağlantı durumu

"BT" yazısı görünmüyorsa, Bluetooth® sistemi kullanılamaz.

Bluetooth® müzik sisteminin ilk defa kullanılması

Bluetooth® ses sistemini kullanmaya başlamadan önce sisteme Bluetooth ®etkinleştirilmiş taşınabilir müzik çaları tanıtmanız gerekir. Taşınabilir müzik çaları tanıtmak (eşleştirmek) için aşağıdaki işlemleri yapınız:

STEP 1 "TUNE•FILE" veya "TUNE•SEL" düğmesini kullanarak, "TUNE•FILE" veya "TUNE•SEL"'e basınız ve "BT•A MENU" 'yu seçiniz.

STEP 2 "TUNE•FILE" ya da "TUNE•SEL" düğmesini kullanarak "BT•A Setup" 'ı seçiniz.

STEP 3 "TUNE•FILE" ya da "TUNE•SEL" düğmesini kullanarak "Pair Audio" 'yu seçiniz.

STEP 4 "TUNE•FILE" ya da "TUNE•SEL" düğmesini kullanarak "Record Name/İsmi kaydetme" 'yi seçiniz ve bip sesinden sonra kaydedilecek ismi söyleyiniz.

Kaydedilecek isim sesli biçimde tekrar edilir.

STEP 5 "TUNE•FILE" ya da "TUNE•SEL" düğmesini kullanarak "Confirm"'i seçiniz.

Bir şifre görüntülenecektir.

STEP 6 Şifreyi taşınabilir müzik çalara giriniz.

Taşınabilir müzik çaların kullanımı için taşınabilir müzik çalar ile beraber verilen kullanım kılavuzunu kullanınız.

Taşınabilir müzik çalar aynı zamanda Bluetooth® telefon özelliği taşıyorsa, telefon da aynı anda tanıtılabilir.

STEP 7 "Pair phone?" (Telefon eşleştir) görüntülendiğinde, "TUNE•FILE" ya da "TUNE•SEL" kullanarak "Yes" (evet) veya "No" (hayır) seçiniz.
(Bluetooth® telefon →S. 516)

Bluetooth® ses sistemi menü listesi

Birinci menü	İkinci menü	Üçüncü menü	Çalışma detayları
"Setup"	"BT•A Setup"	"Pair Audio"	Taşınabilir müzik çaların eşleştirilmesi
		"Select Audio"	Kullanılacak taşınabilir müzik çaların seçilmesi
		"Change Name"	Taşınabilir müzik çalarların tanıtılmış isminin değiştirilmesi
		"List Audios"	Taşınabilir müzik çalarların listelenmesi
		"Set Passkey"	Şifrenin değiştirilmesi
		"Delete Audio"	Kayıtlı bir taşınabilir müzik çaların silinmesi
	"System Setup"	"Guidance Vol"	Bilgilendirme sesinin ayarı
		"Device Name"	Bluetooth® cihazının isminin ve bilgilerinin görüntülenmesi
		"Initialize"	Sistemin sıfırlanması

■ **Araç kullanılırken bu işlemler yapılamaz**

- "TUNE•FILE" ya da "TUNE•SEL" düğmesi ile sistemi çalıştırınız.
- Taşınabilir müzik çaları sisteme tanıtmak

■ **Şifrenin değiştirilmesi**

→S. 510

Bluetooth® etkinleştirilmiş taşınabilir müzik çaların çalışması

Tip A

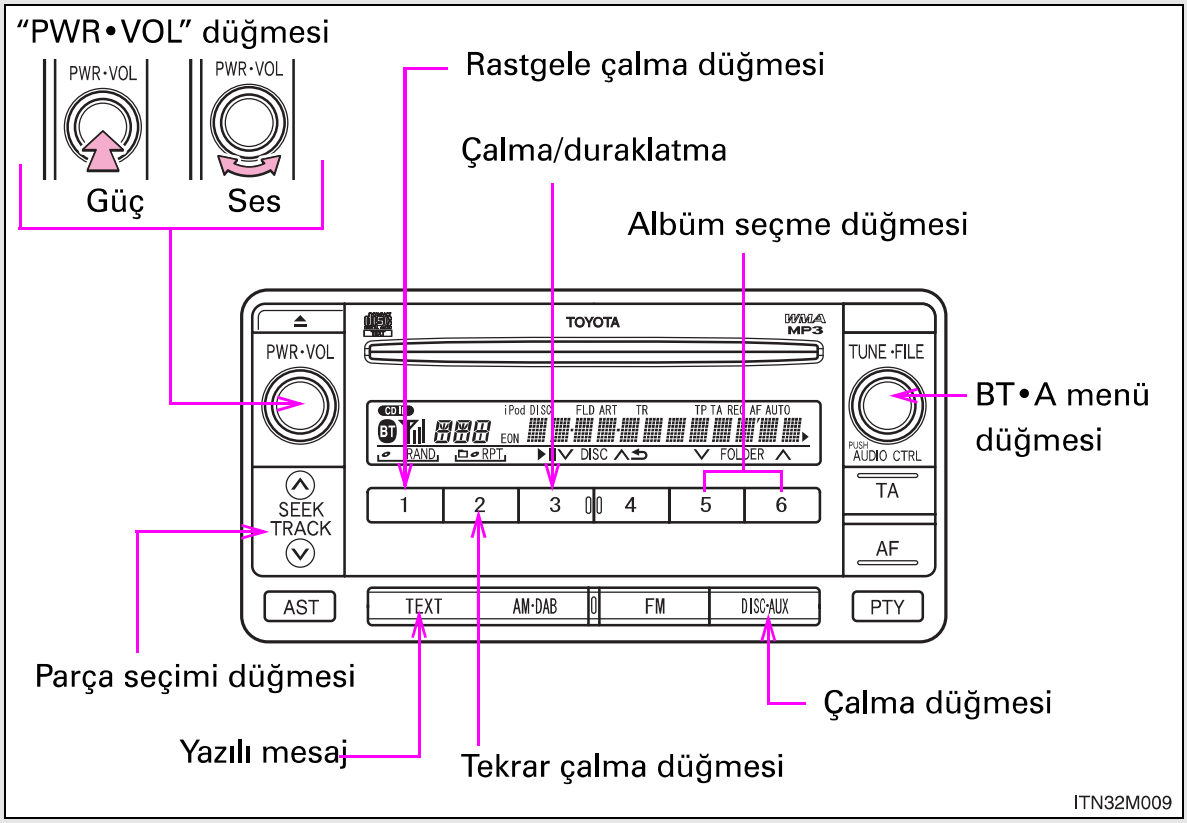

Tip B

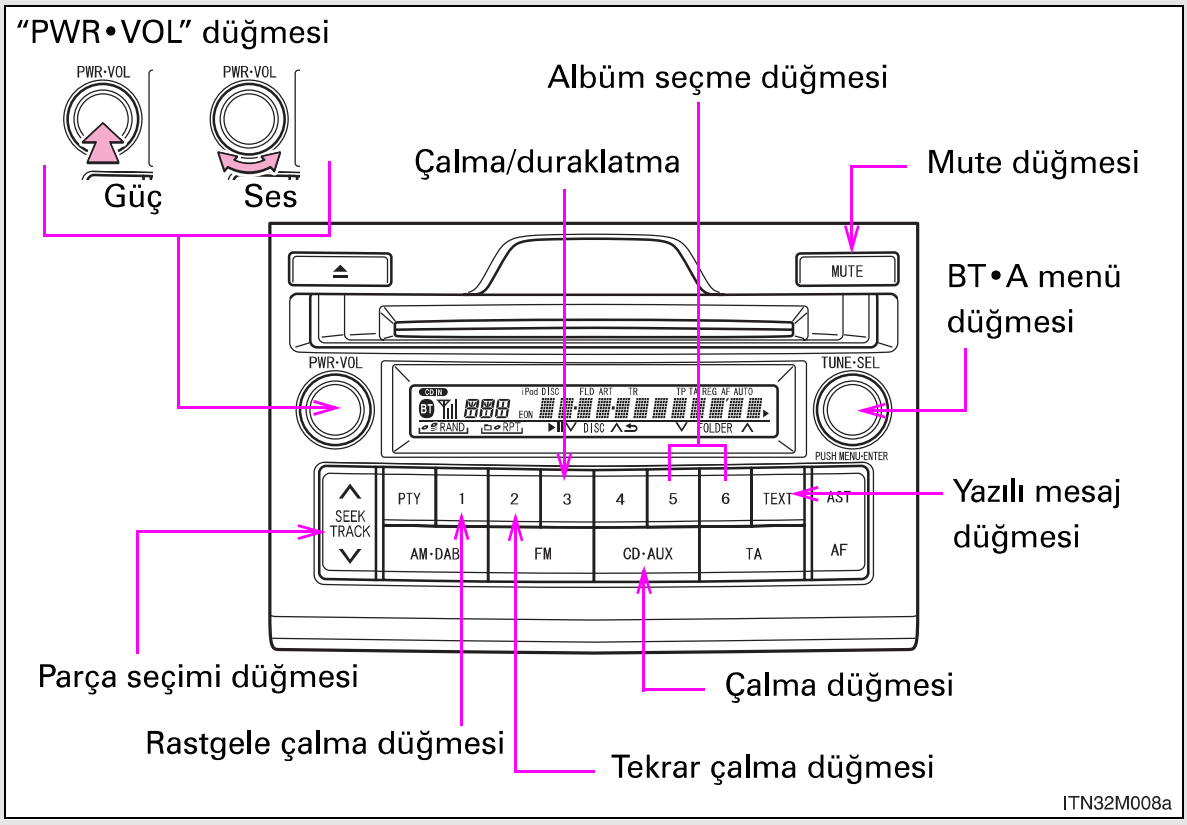

Tip C

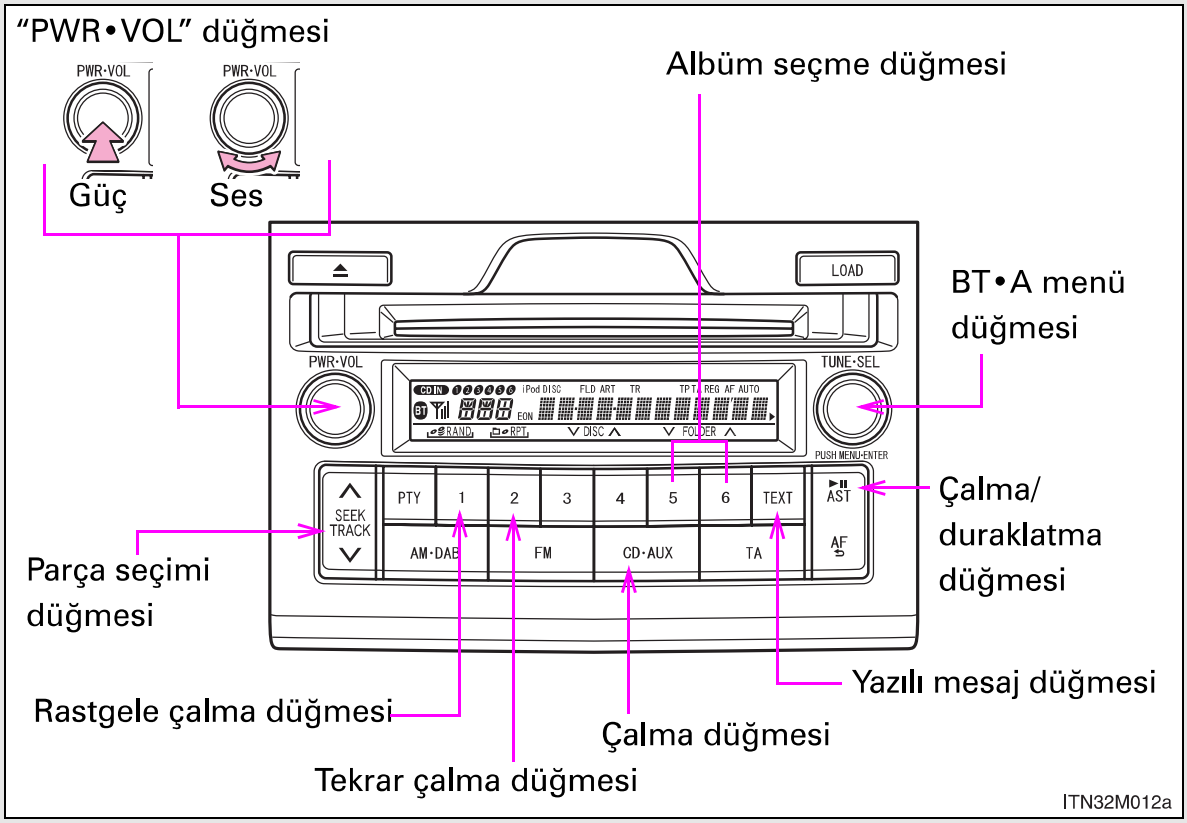

Albüm seçimi

İstediğiniz albümü seçmek için 6 (∧) ya da 5 (∨) düğmelerine basınız.

Parçaları seçme

Dinlemek istediğiniz parça için "SEEK/TRACK" düğmesinin "∧" ya da "∨" tarafına basınız.

Parçaları çalma ve duraklatma

Parçayı çalmak ya da duraklatmak için 3 (►II) ya da “AST” (►II) düğmesine basınız.

Hızlı ileri ve geri sarma

Hızlı ileri veya geri sarmak için bir bip sesi duyana kadar “SEEK/ TRACK” düğmesinin“∧” ya da “∨” tarafına basılı tutunuz.

Rastgele çalma

1 (RAND) düğmesine basınız.

İptal etmek için 1 (RAND) düğmesine tekrar basınız.

Tekrar çalma

2 (RPT) düğmesine basınız.

İptal etmek için 2 (RPT) düğmesine tekrar basınız.

Ekranın değiştirilmesi

“TEXT” düğmesine basınız.

Düğmeye her basıldığında ekran aşağıdaki şekilde değişir: Elapsed time (Geçen süre) → Album title (Albüm adı) →Track title (Parça adı) → Artist name (Sanatçı adı)

Sessiz moda geçme (Tip B)

“MUTE” düğmesine basınız.

Sistemi tekrar devreye almak için düğmeye bir daha basınız.

Müzik sistemi direksiyon kumandalarının kullanımı

→S. 491

■ Bluetooth® Müzik sisteminin fonksiyonları

Sisteme bağlı bulunan taşınabilir müzik çalar tipine bağlı olarak bazı işlevler kullanılamayabilir.

■ Ekran

→S. 454

■ Hata mesajları

“Memory Error” (Hafıza hatası): Bu sistemde arıza olduğunu gösterir.

Bluetooth® etkinleştirilmiş taşınabilir müzik çaların ayarlanması

Sistemin çalışması için Bluetooth® etkinleştirilmiş müzik çaların sistem ile eşleştirilmesi gerekir. Aşağıdaki fonksiyonlar taşınabilir müzik çalarlar için kullanılabilir:

■ Fonksiyon ve çalışma prosedürleri

Her fonksiyonun menüsüne girmek için, aşağıdaki işlemleri yapınız.

STEP 1 "BT•A MENU"'yü seçmek için "TUNE•FILE" veya "TUNE•SEL" düğmesine basınız veya açma düğmesine basınız (→S. 523) ve "TUNE•FILE" veya "TUNE•SEL" düğmesini kullanarak "Setup"'ı seçiniz.

STEP 2 "TUNE•FILE" ya da "TUNE•SEL" düğmesini kullanarak "BT•A Setup" 'ı seçiniz.

STEP 3 "TUNE•FILE" ya da "TUNE•SEL" düğmesini kullanarak aşağıdaki öğelerden birini seçiniz:

- Taşınabilir müzik çaların kaydedilmesi
  "Pair Audio"
- Kullanılacak taşınabilir müzik çaların seçilmesi
  "Select Audio"
- Taşınabilir müzik çalarların tanıtılmış isminin değiştirilmesi
  "Change Name"
- Taşınabilir müzik çalarların listelenmesi
  "List Audios"
- Şifrenin değiştirilmesi
  "Set Passkey"
- Kayıtlı bir taşınabilir müzik çaların silinmesi
  "Delete Audio"

Taşınabilir müzik çaların kaydedilmesi

"TUNE•FILE" ya da "TUNE•SEL" düğmesini kullanarak "Pair Audio"'yu seçiniz ve taşınabilir müzik çaların tanıtımı için gerekli işlemleri yapınız. (→S. 502)

Kullanılacak taşınabilir müzik çaların seçilmesi

STEP 1 "TUNE•FILE" ya da "TUNE•SEL" düğmesini kullanarak "Select Audio" 'yu seçiniz.

STEP 2 "TUNE•FILE" ya da "TUNE•SEL" düğmesini kullanarak taşınabilir müzik çaları seçiniz.

STEP 3 "TUNE•FILE" ya da "TUNE•SEL" düğmesini kullanarak "From Car" ya da "From Audio" 'yu seçiniz.

Eğer "From Car" seçilirse, aşağıdaki durumlarda taşınabilir müzik çalar otomatik olarak bağlanacaktır.

Akıllı giriş ve çalıştırma sistemine sahip olmayan araçlar
Kontak anahtarı "AKSESUAR" ya da "AÇIK" konumunda olmalıdır.

Akıllı giriş ve çalıştırma sistemine sahip araçlar
Motor çalıştırma düğmesi AKSESUAR ya da KONTAK AÇIK konumunda.

Taşınabilir müzik çalarların tanıtılmış isminin değiştirilmesi

STEP 1 "TUNE•FILE" ya da "TUNE•SEL" düğmesini kullanarak "Change Name"'i seçiniz.

STEP 2 "TUNE•FILE" ya da "TUNE•SEL" düğmesini kullanarak değiştirmek istediğiniz taşınabilir müzik çaları seçiniz.

STEP 3 "TUNE•FILE" ya da "TUNE•SEL" düğmesini kullanarak "Record Name/İsmi kaydetme" 'yi seçiniz ve bip sesinden sonra yeni ismi söyleyiniz.

Kaydedilecek isim sesli biçimde tekrar edilir.

STEP 4 "TUNE•FILE" ya da "TUNE•SEL" düğmesini kullanarak "Confirm"'i seçiniz.

Taşınabilir müzik çalarların listelenmesi

"TUNE•FILE" ya da "TUNE•SEL" düğmesini kullanarak "List Audios" 'u seçiniz. Kaydedilmiş cep telefonları listesi sesli biçimde okunur.
Listeleme tamamlandığında, sistem "BT•A Setup"'a geri döner.

Şifrenin değiştirilmesi

STEP 1 "TUNE•FILE" ya da "TUNE•SEL" düğmesini kullanarak "Set Passkey" 'yi seçiniz.

STEP 2 "TUNE•FILE" ya da "TUNE•SEL" düğmesini kullanarak 4-8 basamaklı numarayı seçiniz.

Numara 1 basamak olarak girilmelidir.

STEP 3 Kayıt edilecek şifre girildikten sonra "TUNE•FILE" ya da "TUNE•SEL" düğmesine tekrar basınız.

Kayıt edilecek şifre 8 basamaklı ise, şifre girildikten sonra düğmeye basmak gerekmez.

Kayıtlı bir taşınabilir müzik çaların silinmesi

STEP 1 "TUNE•FILE" ya da "TUNE•SEL" düğmesini kullanarak "Delete Audio" 'yu seçiniz.

STEP 2 "TUNE•FILE" ya da "TUNE•SEL" düğmesini kullanarak silmek istediğiniz taşınabilir müzik çaları seçiniz.

Silinecek olan taşınabilir müzik çalar aynı zamanda Bluetooth® telefon olarak da sisteme tanıtılmış ise aynı anda cep telefonunun da silinme işlemi yapılabilir.

STEP 3 "Del phone?" (Telefon eşleştir) görüntülendiğinde, "TUNE•FILE" ya da "TUNE•SEL" kullanarak "Yes" (evet) veya "No" (hayır) seçiniz.
(Bluetooth® telefon →S. 516)

■ Tanıtılacak taşınabilir müzik çalar sayısı

Sisteme en fazla 2 taşınabilir müzik çalar tanıtılabilir.

Bluetooth® Müzik sisteminin kurulumu

■ Sistem kurulum maddeleri ve çalışma prosedürleri

Her ayarın menüsüne girmek için, aşağıdaki işlemi yapınız.

STEP 1 "BT•A MENU"'yü seçmek için "TUNE•FILE" veya "TUNE•SEL" düğmesine basınız veya açma düğmesine basınız (→S. 523) ve "TUNE•FILE" veya "TUNE•SEL" düğmesini kullanarak "Setup"'ı seçiniz.

STEP 2 "TUNE•FILE" ya da "TUNE•SEL" düğmesini kullanarak "BT•A Setup" 'ı seçiniz.

STEP 3 "TUNE•FILE" ya da "TUNE•SEL" düğmesini kullanarak aşağıdaki öğelerden birini seçiniz:

- Bilgilendirme sesinin ayarı
  "Guidance Vol/bilgilendirme ses seviyesi" (→S. 539)
- Bluetooth® cihazının isminin ve bilgilerinin görüntülenmesi
  "Device Name" (→S. 539)
- Sistemin sıfırlanması
  "Sıfırlama" (→S. 539)

Eller serbest sistemi (cep telefonu için)*

Eller serbest sistemi, cep telefonunuza dokunmadan arama yapabilmenizi sağlar.

Bu sistem Bluetooth® cep telefonu sistemini destekler. Bluetooth® sistemi, cep telefonunun eller serbest sistemine kablosuz olarak bağlanmasını, gelen çağrıların cevaplanmasını ve çağrı yapılabilmesini sağlayan kablosuz veri iletim sistemidir.

Navigasyon sistemi olan araçlar

"Navigasyon Sistemi Kullanıcı El Kitabı"na bakınız.

Navigasyon sistemi olmayan araçlar

■ Eller serbest sistemi kolay kullanım kılavuzu

STEP 1 Cep telefonunun ayarlanması (→S. 524)

STEP 2 Rehbere kayıt girilmesi (20 isme kadar kayıt yapılabilir) (→S. 541)

STEP 3 İsim girerek arama yapılması (→S. 529)

■ Eller serbest fonksiyon listesi

Konu	Sayfa
Eller serbest sisteminin kullanımı ■ Eller serbest telefon sisteminin ilk defa kullanılması	S. 522

*: Bazı modellerde

Konu	Sayfa
Arama yapılması ■ Arama yapılması • İsim girerek arama yapılması • Hızlı arama • Tekrar arama • Geri arama ■ Telefonun cevaplanması • Aramanın cevaplanması • Aramanın reddedilmesi ■ Aramanın aktarılması ■ Arama geçmişinin kullanılması • Arama • Rehbere bilgi kaydedilmesi • Silme	S. 529
Cep telefonunun ayarlanması ■ Fonksiyon ve çalışma prosedürleri	S. 533
Güvenlik ve sistem kurulumu ■ Güvenlik ayarı maddeleri ve çalışma prosedürü prosedürü ■ Sistem kurulum maddeleri ve çalışma prosedürü	S. 536

Konu	Sayfa
Rehberin kullanılması ■ Yeni numaranın eklenmesi ■ Rehbere kayıtlı ismin değiştirilmesi ■ Kayıtlı bilgilerin listelenmesi ■ Hızlı aramanın ayarlanması ■ Kayıtlı bilgilerin silinmesi ■ Hızlı aramaların silinmesi	S. 541

■ **Sistemin çalışmayacağı durumlar**

- Bluetooth® desteklemeyen bir cep telefonu kullanılıyorsa
- Cep telefonu kapalıysa
- Servis alanı dışındaysanız
- Cep telefonunuz şebekeye bağlanmamışsa
- Cep telefonu pili azaldıysa
- Cep telefonu koltuğun arkasında veya torpido bölmesi içerisinde veya konsol kutusu içerisindeyse
- Cep telefonu metal bir cisim ile kaplı veya temas ediyorsa

■ **Sinyal gücü**

Bu göstergede görülen seviye cep telefonu göstergesinden farklı olabilir.

Eller serbest sistemini kullanırken

- Görüşme yapılırken ses sisteminin ve sesli yönlendirmenin sesi kısılır.
- Her iki taraf aynı anda konuştuğunda görüşmenin duyulması zor olabilir.
- Görüşme yaparken karşı tarafın sesi çok yüksek olduğunda eko yapabilir.
- Görüşme sırasında mümkün olduğunca mikrofona doğru konuşunuz.
- Aşağıdaki durumlarda karşı tarafın konuşmasının duyulması zor olabilir.
  - Asfaltlanmamış yollarda araç kullanıldığında
  - Yüksek hızlarda kullanıldığında
  - Cam açık olduğunda
  - Klimadan direkt olarak mikrofona üflendiğinde
  - Klima ayarı çok açıldığında

Aracınızı satarken

Kişisel bilgilerinize girişi engellemek için sistemi sıfırlayınız. (→S. 539)

Bluetooth® hakkında

Bluetooth, Bluetooth SIG. Inc. Şirketinin tescilli markasıdır. Inc.

Uyumlu modeller

HFP (Eller serbest profili) Ver. 1.0 ve OPP (veri aktarım profili) Ver.1.1 ile uyumludur. 1.5 ve OPP (Cismi basma profili) Ver. 1.1

Cep telefonunuz HFP'yi desteklemiyorsa, Bluetooth®telefona erişemezsiniz. Cep telefonunuz sadece OPP'yi destekliyorsa, Bluetooth® telefonu kullanamazsınız.

Eller serbest sistemi sertifikası

Pioneer

CE

Manufacturer's Declaration of Conformity

Manufacturer: Pioneer Corporation
4-1, 1-Chome, Meguro, Meguro-Ku
TOKYO, 153 - 8654, JAPAN

EU Representative: Pioneer Europe NV
Haven 1087, Keetberglaan 1
9120 MELSELE, BELGIUM

The EU Directives covered by this Declaration

1999/5/EC R&TTE Directive of the European Parliament and of the Council

2006/95/EC Low Voltage Directive

The product covered by this declaration

CD RDS Receiver Head Unit

model **DEX-MG4397**

The basis on which conformity is being declared

The product identified above complies with the requirements of the Low Voltage Directive and the R&TTE Directive above by meeting following standards:
EN300328 V1.7.1 : 2006, EN301489-1 V1.6.1 : 2005, EN301489-17 V1.2.1 : 2002, ISO7637-2:2004 and EN60065:2002 + A1 : 2006

The technical documentation required to demonstrate that the product meets the requirements of the LVD and R&TTED has been compiled by the signatory below and is available for inspection by the relevant enforcement authorities.

A sample of the product has been tested by the manufacturer.

Technical File No: KCE08-003C

The CE mark was first applied in: 2009

Done at Melsele

05/03/2009

Ivan Vlietinck

Manager Public Affairs

PIONEER EUROPE NV
Haven 1087 - Keetberglaan 1 - 9120 Melsele - Belgium
Telefoon +32 (0)3 570 05 11 - Fax +32 (0)3 570 08 86 - URL http://www.pioneer-eur.com - BTW BE 406.999.132 - RPR Dendermonde

FUJITSU TEN

FUJITSU TEN LIMITED
Engineering Management Department
Research & Development Group

2-28, Gosho-dori 1-chome, Hyogo-ku, Kobe, 652-8510, Japan
Tel.: +81.78-682-2031 Fax.: +81.78-671-7160

DECLARATION of CONFORMITY

We, FUJITSU TEN LIMITED of the above address, hereby declare, at our sole responsibility, that the following product conforms to the Essential Requirements of the Radio and Telecommunications Terminal Equipment Directive 1999/5/EC in accordance with the tests conducted to the appropriate requirements of the relevant standards, as listed herewith.

Product: **COMB PLAYER A**

Model/ Type Number: **FT0001a**

Directive and Standards used:

Radio :

EN300 328	**V1.7.1(2006-10)**

EMC :

EN301 489-1	**V1.6.1(2005-09)**
EN301 489-17	**V1.2.1(2002-08)**

Safety :

EN60065	**(2002)**

Supplementary Information:

CE Mark	CE 0560
Member states intend for use	**EU and EFTA**
Member states with restrictive use	**None**

Signature: T. Kamai
Takao KAMAI

Position: Department General Manager
Engineering Management Department
Research & Development Group

Date of issue: 14 July 2008

Place of issue: Kobe, Japan

FUJITSU TEN LIMITED tímto prohlašuje, že tento FT0001a je ve shodě se základními požadavky a dalšími příslušnými ustanoveními směrnice 1999/5/ES.
Undertegnede FUJITSU TEN LIMITED erklærer herved, at følgende udstyr FT0001a overholder de væsentlige krav og øvrige relevante krav i direktiv 1999/5/EF.
Hiermit erklärt FUJITSU TEN LIMITED, dass sich das Gerät FT0001a in Übereinstimmung mit den grundlegenden Anforderungen und den übrigen einschlägigen Bestimmungen der Richtlinie 1999/5/EG befindet.
Käesolevaga kinnitab FUJITSU TEN LIMITED seadme FT0001a vastavust direktiivi 1999/5/EÜ põhinõuetele ja nimetatud direktiivist tulenevatele teistele asjakohastele sätetele.
Hereby, FUJITSU TEN LIMITED, declares that this FT0001a is in compliance with the essential requirements and other relevant provisions of Directive 1999/5/EC.
Por medio de la presente FUJITSU TEN LIMITED declara que el FT0001a cumple con los requisitos esenciales y cualesquiera otras disposiciones aplicables o exigibles de la Directiva 1999/5/CE.
ΜΕ ΤΗΝ ΠΑΡΟΥΣΑ FUJITSU TEN LIMITED ΔΗΛΩΝΕΙ ΟΤΙ FT0001a ΣΥΜΜΟΡΦΩΝΕΤΑΙ ΠΡΟΣ ΤΙΣ ΟΥΣΙΩΔΕΙΣ ΑΠΑΙΤΗΣΕΙΣ ΚΑΙ ΤΙΣ ΛΟΙΠΕΣ ΣΧΕΤΙΚΕΣ ΔΙΑΤΑΞΕΙΣ ΤΗΣ ΟΔΗΓΙΑΣ 1999/5/ΕΚ.
Par la présente FUJITSU TEN LIMITED déclare que l'appareil FT0001a est conforme aux exigences essentielles et aux autres dispositions pertinentes de la directive 1999/5/CE.
Con la presente FUJITSU TEN LIMITED dichiara che questo FT0001a è conforme ai requisiti essenziali ed alle altre disposizioni pertinenti stabilite dalla direttiva 1999/5/CE.
Ar šo FUJITSU TEN LIMITED deklarē, ka FT0001a atbilst Direktīvas 1999/5/EK būtiskajām prasībām un citiem ar to saistītajiem noteikumiem.
Šiuo FUJITSU TEN LIMITED deklaruoja, kad šis FT0001a atitinka esminius reikalavimus ir kitas 1999/5/EB Direktyvos nuostatas.

Hierbij verklaart FUJITSU TEN LIMITED dat het toestel FT0001a in overeenstemming is met de essentiële eisen en de andere relevante bepalingen van richtlijn 1999/5/EG.
Hawnhekk, FUJITSU TEN LIMITED, jiddikjara li dan FT0001a jikkonforma mal-ħtiġijiet essenzjali u ma provvedimenti oħrajn relevanti li hemm fid-Dirrettiva 1999/5/EC.
Alulírott, FUJITSU TEN LIMITED nyilatkozom, hogy a FT0001a megfelel a vonatkozó alapvetõ követelményeknek és az 1999/5/EC irányelv egyéb elõírásainak.
Niniejszym FUJITSU TEN LIMITED oświadcza, że FT0001a jest zgodny z zasadniczymi wymogami oraz pozostałymi stosownymi postanowieniami Dyrektywy 1999/5/EC.
FUJITSU TEN LIMITED declara que este FT0001a está conforme com os requisitos essenciais e outras disposições da Directiva 1999/5/CE.
FUJITSU TEN LIMITED izjavlja, da je ta FT0001a v skladu z bistvenimi zahtevami in ostalimi relevantnimi določili direktive 1999/5/ES.
FUJITSU TEN LIMITED týmto vyhlasuje, že FT0001a spĺňa základné požiadavky a všetky príslušné ustanovenia Smernice 1999/5/ES.
FUJITSU TEN LIMITED vakuuttaa täten että FT0001a tyyppinen laite on direktiivin 1999/5/EY oleellisten vaatimusten ja sitä koskevien direktiivin muiden ehtojen mukainen.
Härmed intygar FUJITSU TEN LIMITED att denna FT0001a står I överensstämmelse med de väsentliga egenskapskrav och övriga relevanta bestämmelser som framgår av direktiv 1999/5/EG.
Hér með lýsir FUJITSU TEN LIMITED yfir því að FT0001a er í samræmi við grunnkröfur og aðrar kröfur, sem gerðar eru í tilskipun 1999/5/EC.
FUJITSU TEN LIMITED erklærer herved at utsyret FT0001a er i samsvar med de grunnleggende krav og øvrige relevante krav i direktiv 1999/5/EF.

DİKKAT

■ Sürüş esnasında dikkat edilmesi gerekenler

Cep telefonunuzu kullanmayınız ya da Bluetooth®'u bağlamaya çalışmayınız.

UYARI

■ Cep telefonunun hasar görmesini engellemek için

Cep telefonunuzu araçta bırakmayınız. Araç içerisindeki sıcaklık yükselebilir ve telefona zarar verebilir.

Eller serbest sisteminin kullanımı (cep telefonu için)

■ Ses ünitesi

Tip A

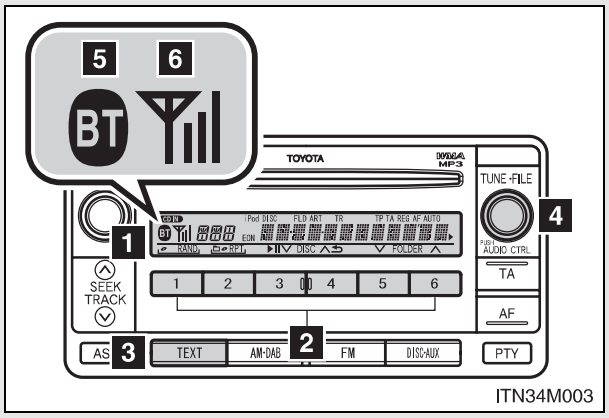

1 Ekran

Mesaj, isim, telefon numarası, vb. görüntülenir.

Küçük harfler ve özel karakterler gösterilemez.

2 Hızlı aramaları seçer.

3 Ekranda tek seferde görüntülenemeyen uzun yazıları gösterir (basınız ve basılı tutunuz)

4 Menü ve numara gibi işlemleri seçer.

Çevirme: İşlemi seçer

Basınız: Seçilen işleme girer.

5 Bluetooth® bağlantı durumu

"BT" yazısı görünmüyorsa, eller serbest sistemi kullanılamaz.

6 Şebeke çekiş seviyesi

■ Direksiyon simidi düğmeleri

Tip A

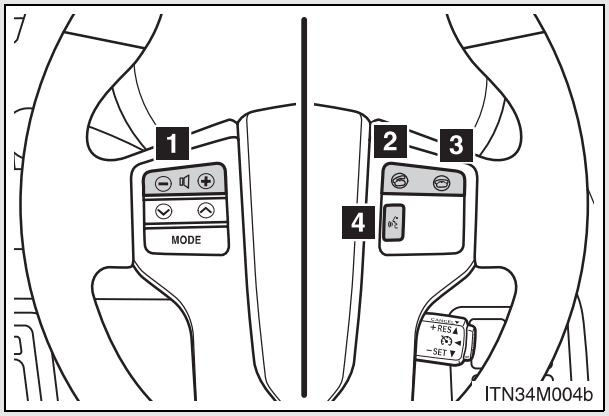

1 Ses seviyesi

Bilgilendirme ses seviyesi, bu düğme kullanılarak ayarlanamaz.

2 Açma düğmesi

Eller serbest telefon sistemini devrede/arama başlatma konumuna çeviriniz.

3 Kapama düğmesi

Eller serbest telefon sistemi devre dışı/aramayı sonlandırma/gelen aramayı reddetme konumuna çeviriniz.

4 Konuşma düğmesi

Sesli komut sistemini devreye alır (basıldığında)/ sesli komut sistemini devre dışı bırakır (basılı tutulduğunda)

Tip B

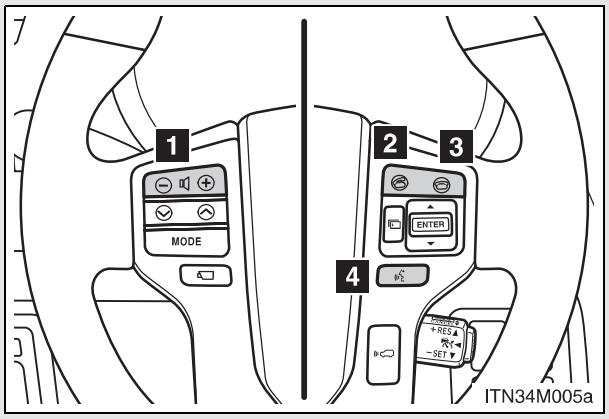

■ Mikrofon

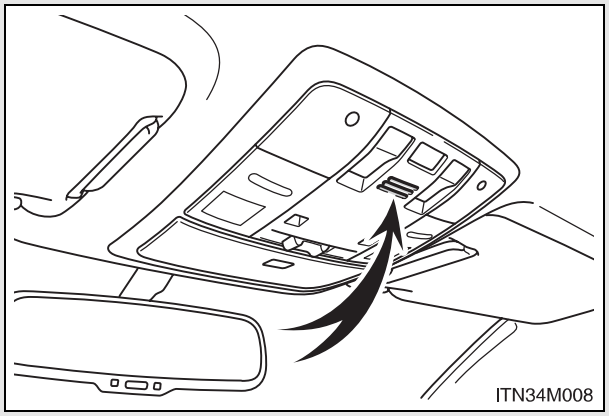

Eller serbest telefon sisteminin ilk defa kullanılması

Eller serbest telefon sistemini kullanmadan önce, sisteme bir cep telefonu tanıtılması gerekir. Telefon tanıtma moduna, sistemde tanıtılmış telefon olmadığında otomatik olarak geçilir. Telefonu tanıtmak (eşleştirmek) için aşağıdaki işlemleri yapınız:

STEP 1 Açma düğmesine basınız ve “TUNE•FILE” ya da “TUNE•SEL” düğmesini kullanarak “Pair phone” ‘yi seçiniz.

STEP 2 “TUNE•FILE” ya da “TUNE•SEL” düğmesini kullanarak “Record Name/İsmi kaydetme” ‘yi seçiniz ve bip sesinden sonra kaydedilecek ismi söyleyiniz.

Kaydedilecek isim sesli biçimde tekrar edilir.

STEP 3 “TUNE•FILE” ya da “TUNE•SEL” düğmesini kullanarak “Confirm”'i seçiniz.

Bir şifre görüntülenecektir.

STEP 4 Cep telefonuna şifre girilmesi

Telefonun kullanımı için telefonla beraber verilen kullanım kılavuzunu kullanınız.

Cep telefonu aynı zamanda Bluetooth® müzik çalar özelliği taşıyorsa, müzik çalar da aynı anda tanıtılabilir.

STEP 5 “Pair Audio?” görüntülendiğinde, “TUNE•FILE” ya da “TUNE•SEL” kullanarak "Yes” (evet) veya “No” (hayır) seçiniz.

(Bluetooth® müzik çalar→S. 495)

Eller serbest sisteminin menü listesi

Birinci menü	İkinci menü	Üçüncü menü	Çalışma detayları
“Callback ”	-	-	Gelen aramalar listesindeki numaranın aranması
“Tekrar arama”	-	-	Giden arama listesindeki numaranın aranması
“Phone book”	“Add Entry”	-	Yeni numaranın eklenmesi
	“Change Name”	-	Rehbere kayıtlı ismin değiştirilmesi
	“Delete Entry”	-	Kayıtlı bilginin silinmesi
	“Del Spd Dial”	-	Hızlı aramaların silinmesi
	“List Names”	-	Kayıtlı bilgilerin listelenmesi
	“Speed Dial”	-	Hızlı arama ayarı

Birinci menü	İkinci menü	Üçüncü menü	Çalışma detayları
“Setup”	“Security ”	“Set PIN”	PIN kodunun ayarlanması
		“Phbk Lock”	Rehberin kilitlenmesi
		“Phbk Unlock”	Rehberin kilidinin kaldırılması
	“Phone Setup”	“Pair Phone”	Cep telefonunun kaydedilmesi
		“Select Phone”	Kullanılacak cep telefonunun seçilmesi
		“Change Name”	Kayıtlı cep telefonunun isminin değiştirilmesi
		“List Phones”	Kayıtlı cep telefonlarının listelenmesi
		“Set Passkey”	Şifrenin değiştirilmesi
		“Delete Phone”	Kayıtlı cep telefonunun silinmesi
	“System Setup”	“Guidance Vol”	Bilgilendirme sesinin ayarı
		“Device Name”	Bluetooth® cihazının isminin ve bilgilerinin görüntülenmesi
		“Sıfırlama”	Sistemin sıfırlanması

■ **Otomatik ses ayarlama**

Araç hızı 80 km/s veya daha fazla olduğunda ses otomatik artar. Araç hızı 70 km/s'e düşünce ses eski seviyesine geri gelir.

■ **Araç kullanılırken bu işlemler yapılamaz**

- "TUNE•FILE" ya da "TUNE•SEL" düğmesi ile sistemi çalıştırınız.
- Sisteme telefon tanıtmak

■ **Şifrenin değiştirilmesi**

→S. 535

Arama yapılması

■ **Arama yapılması**

- İsim girerek arama yapılması
  "İsim ile arama"
- Hızlı arama
- Giden aramalar listesindeki bir numarayı arama
  "Tekrar arama"
- Gelen aramalar listesindeki bir numarayı arama
  "Geri arama"

■ **Telefonun cevaplanması**

- Aramanın cevaplanması
- Aramanın reddedilmesi

■ **Aramanın aktarılması**

■ **Arama geçmişinin kullanılması**

- Arama
- Rehbere bilgi kaydedilmesi
- Silme

İsim girerek arama yapılması

STEP 1 Konuşma düğmesine basınız ve kayıtlı bir isim söyleyiniz.

İstenilen numara ya da isim görünür.

STEP 2 Aşağıdaki yöntemlerden herhangi birisini kullanarak arayınız:

a. Açma düğmesine basınız.

b. “TUNE•FILE” ya da “TUNE•SEL” düğmesini kullanarak “Dial” ’ı seçiniz.

STEP 1, de söylenen isim algılanamaz ise istenilen ismi “TUNE•FILE” ya da “TUNE•SEL” düğmesini kullanarak seçiniz.

Hızlı arama

STEP 1 Açma düğmesine basınız.

STEP 2 Numaranın kayıtlı olduğu hafıza tuşuna basınız.

STEP 3 Açma düğmesine basınız.

Telefonun cevaplanması

■ **Aramanın cevaplanması**

Açma düğmesine basınız.

■ **Aramanın reddedilmesi**

Kapama düğmesine basınız.

Aramanın aktarılması

Arama, cep telefonu ve sistem arasında, arama yaparken, aranırken ya da konuşurken aktarılabilir. Aşağıdaki yöntemlerden herhangi birisini kullanınız:

a. Cep telefonunu etkinleştiriniz.

Telefonun kullanımı için telefonla beraber verilen kullanım kılavuzunu kullanınız.

b. Off-hook düğmesine basınız*.

*: Bu yöntemle sadece, konuşma esnasında cep telefonundan sisteme aktarım yapılabilir.

Arama listelerinin kullanılması

Arama listesindeki bir numarayı kullanmak için aşağıdaki işlemleri yapınız:

STEP 1 Açma düğmesine basınız ve “TUNEFILE” ya da “TUNESEL” düğmesini kullanarak “Redial” (yeniden arama) seçiniz (giden aramalar listesinde kayıtlı numarayı kullanırken) veya “Call back" (geri çağırma) seçiniz (gelen aramalar listesinde kayıtlı numarayı kullanırken).

STEP 2 “TUNE•FILE” ya da “TUNE•SEL” düğmesini kullanarak istediğiniz numarayı seçiniz.

STEP 3 Aşağıdaki işlemler yapılabilir:

Arama: Açma düğmesine basınız veya “TUNE•FILE” ya da “TUNE•SEL” düğmesini kullanarak “Dial”’I seçiniz.

Rehbere numara kaydetme: “TUNE•FILE” ya da “TUNE•SEL” düğmesini kullanarak “Store" ve sonra “Confirm”'i seçiniz.

Silme “TUNE•FILE” ya da “TUNE•SEL” düğmesini kullanarak “Delete" ve sonra “Confirm”'i seçiniz.

■ **Arama listesi**

Giden ve gelen çağrı hafızasında 5 adete kadar numara depolanabilir.

■ **Telefonda konuşurken**

- Başka bir kullanıcıyla aynı anda konuşmayınız.
- Konuşulan kişinin sesini kısık tutunuz. Aksi takdirde ses yankı yapacaktır.

Cep telefonunun ayarlanması

Cep telefonunun kaydedilmesi sistemin çalışmasını sağlar. Aşağıdaki fonksiyonlar kayıtlı telefonlar için kullanılabilir:

■ Fonksiyon ve çalışma prosedürleri

Her fonksiyonun menüsüne girmek için, aşağıdaki işlemleri yapınız.

STEP 1 Açma düğmesine basınız ve "TUNE•FILE" ya da "TUNE•SEL" düğmesini kullanarak "Setup"'ı seçiniz.

STEP 2 "TUNE•FILE" ya da "TUNE•SEL" düğmesini kullanarak "Phone Setup" 'ı seçiniz.

STEP 3 "TUNE•FILE" ya da "TUNE•SEL" düğmesini kullanarak aşağıdaki öğelerden birini seçiniz:

- Cep telefonunun kaydedilmesi
  "Pair Phone"
- Kullanılacak cep telefonunun seçilmesi
  "Select Phone"
- Kayıtlı cep telefonunun isminin değiştirilmesi
  "Change Name"
- Kayıtlı cep telefonlarının listelenmesi
  "List Phones"
- Şifrenin değiştirilmesi
  "Set Passkey"
- Kayıtlı cep telefonunun silinmesi
  "Delete Phone"

Cep telefonunun kaydedilmesi

“TUNE•FILE” ya da “TUNE•SEL” düğmesini kullanarak “Pair Phone”’yi seçiniz ve taşınabilir müzik çaların tanıtımı için gerekli işlemleri yapınız. (→S. 524)

Kullanılacak cep telefonunun seçilmesi

STEP 1 “TUNE•FILE” ya da “TUNE•SEL” düğmesini kullanarak “Select Phone” ’u seçiniz.

STEP 2 “TUNE•FILE” ya da “TUNE•SEL” düğmesini kullanarak takınabilir müzik çaları seçiniz.

Kayıtlı cep telefonunun isminin değiştirilmesi

STEP 1 “TUNE•FILE” ya da “TUNE•SEL” düğmesini kullanarak “Change Name”'i seçiniz.

STEP 2 “TUNE•FILE” ya da “TUNE•SEL” düğmesini kullanarak ismini değiştirmek istediğiniz cep telefonunu seçiniz.

STEP 3 “TUNE•FILE” ya da “TUNE•SEL” düğmesini kullanarak “Record Name/İsmi kaydetme” ‘yi seçiniz ve bip sesinden sonra yeni ismi söyleyiniz.

Kaydedilecek isim sesli biçimde tekrar edilir.

STEP 4 “TUNE•FILE” ya da “TUNE•SEL” düğmesini kullanarak “Confirm”'i seçiniz.

Kayıtlı cep telefonlarının listelenmesi

“TUNE•FILE” ya da “TUNE•SEL” düğmesini kullanarak “List Phones” ’u seçiniz. Kaydedilmiş cep telefonları listesi sesli biçimde okunur.
Listeleme tamamlandığında, sistem “Phone Setup” (Ayarlar)’a geri döner.

Şifrenin değiştirilmesi

STEP 1 “TUNE•FILE” ya da “TUNE•SEL” düğmesini kullanarak “Set Passkey” ’yi seçiniz.

STEP 2 “TUNE•FILE” ya da “TUNE•SEL” düğmesini kullanarak 4-8 basamaklı numarayı seçiniz.

Numara 1 basamak olarak girilmelidir.

STEP 3 Kayıt edilecek şifre girildikten sonra “TUNE•FILE” ya da “TUNE•SEL” düğmesine tekrar basınız.

Kayıt edilecek şifre 8 basamaklı ise, şifre girildikten sonra düğmeye basmak gerekmez.

Kayıtlı cep telefonunun silinmesi

STEP 1 “TUNE•FILE” ya da “TUNE•SEL” düğmesini kullanarak “Delete Phone” ’u seçiniz.

STEP 2 “TUNE•FILE” ya da “TUNE•SEL” düğmesini kullanarak silmek istediğiniz cep telefonunu seçiniz.

Silinecek olan cep telefonu aynı zamanda Bluetooth® müzik çalar olarak da sisteme tanıtılmış ise aynı anda Bluetooth® müzik çalarında silinme işlemi yapılabilir.

STEP 3 “Del Audio?” görüntülendiğinde, “TUNE•FILE” ya da “TUNE•SEL” kullanarak "Yes” (evet) veya “No” (hayır) seçiniz.

(Bluetooth® müzik çalar→S. 495)

■ Tanıtılacak cep telefonlarının sayısı

Sisteme en fazla 6 cep telefonu tanıtılabilir.

Güvenlik ve sistem kurulumu

Her ayarın menüsüne girmek için, aşağıdaki işlemi yapınız.

■ Güvenlik ayarı maddeleri ve çalışma prosedürü

STEP 1 Açma düğmesine basınız ve "TUNE•FILE" ya da "TUNE•SEL" düğmesini kullanarak "Setup"'ı seçiniz.

STEP 2 "TUNE•FILE" ya da "TUNE•SEL" düğmesini kullanarak "Security"'yi seçiniz.

STEP 3 "TUNE•FILE" ya da "TUNE•SEL" düğmesini kullanarak aşağıdaki öğelerden birini seçiniz:

- PIN kodunun ayarlanması ya da değiştirilmesi
  "Set PIN"
- Rehberin kilitlenmesi
  "Phbk Lock"
- Rehberin kilidinin kaldırılması
  "Phbk Unlock"

■ **Sistem kurulum maddeleri ve çalışma prosedürleri**

STEP 1 Açma düğmesine basınız ve "TUNE•FILE" ya da "TUNE•SEL" düğmesini kullanarak "Setup"'ı seçiniz.

STEP 2 "TUNE•FILE" ya da "TUNE•SEL" düğmesini kullanarak "BT•A Setup" 'ı seçiniz.

STEP 3 "TUNE•FILE" ya da "TUNE•SEL" düğmesini kullanarak aşağıdaki öğelerden birini seçiniz:

- Bilgilendirme sesinin ayarı
  "Guidance Vol"
- Bluetooth® cihazının isminin ve bilgilerinin görüntülenmesi
  "Device Name"
- Sistemin sıfırlanması
  "Initialize"

PIN kodunun ayarlanması ya da değiştirilmesi

■ PIN kodunun ayarlanması

STEP 1 "TUNE•FILE" ya da "TUNE•SEL" düğmesini kullanarak "Set PIN" 'yi seçiniz.

STEP 2 "TUNE•FILE" ya da "TUNE•SEL" düğmesini kullanarak yeni PIN kodunu giriniz.

Kodu birer basamak olarak giriniz.

■ PIN kodunun değiştirilmesi

STEP 1 "TUNE•FILE" ya da "TUNE•SEL" düğmesini kullanarak "Set PIN" 'i seçiniz.

STEP 2 "TUNE•FILE" ya da "TUNE•SEL" düğmesini kullanarak PIN kodunu kaydediniz.

STEP 3 "TUNE•FILE" ya da "TUNE•SEL" düğmesini kullanarak yeni PIN kodunu giriniz.

Kodu birer basamak olarak giriniz.

Rehberin kilitlenmesi ya da kilidinin kaldırılması

STEP 1 "TUNE•FILE" ya da "TUNE•SEL" düğmesini kullanarak "Phbk Lock" ya da "Phbk Unlock" 'ı seçiniz.

STEP 2 "TUNE•FILE" ya da "TUNE•SEL" düğmesini kullanarak yeni PIN kodunu giriniz ve "TUNE•FILE" ya da "TUNE•SEL" düğmesini kullanarak "Confirm" 'i seçiniz.

Kodu birer basamak olarak giriniz.

Bilgilendirme sesinin ayarı

STEP 1 “TUNE•FILE” ya da “TUNE•SEL” düğmesini kullanarak “Guidance Vol”'ı seçiniz.

STEP 2 Bilgilendirme ses seviyesini değiştiriniz.

Sesi azaltmak için: “TUNE•FILE” ya da “TUNE•SEL” düğmesini saat yönünün tersine çeviriniz.

Sesi arttırmak için: “TUNE•FILE” ya da “TUNE•SEL” düğmesini saat yönünde çeviriniz.

Bluetooth®cihazının isminin ve bilgilerinin görüntülenmesi

STEP 1 “TUNE•FILE” ya da “TUNE•SEL” düğmesini kullanarak “Device Name”'i seçiniz.

STEP 2 Bluetooth® adresini ve adını görüntülemek için “TUNE•FILE” ya da “TUNE•SEL” düğmesini çeviriniz.

STEP 3 “System Setup” ‘a dönmek için TUNE•FILE” ya da “TUNE•SEL” düğmesini kullanarak “Go Back” ’ı seçiniz.

Sistemin sıfırlanması

STEP 1 “TUNE•FILE” ya da “TUNE•SEL” düğmesini kullanarak “Initialize" ve sonra “Confirm”'i seçiniz.

STEP 2 “TUNE•FILE” ya da “TUNE•SEL” düğmesini kullanarak tekrar “Confirm”'i seçiniz.

■ **Sıfırlama**

● Sistemde aşağıda bulunan bilgiler sıfırlanabilir:

- Rehber
- Gelen ve giden aramalar
- Hızlı arama
- Kayıtlı cep telefonu bilgileri
- Güvenlik kodu
- Kayıtlı Bluetooth® etkinleştirilmiş taşınabilir müzik çalar bilgileri
- Cep telefonları için şifre bilgisi
- Bluetooth® müzik çalarlar için şifre bilgisi
- Yönlendirme ses seviyesi
- Alıcı ses seviyesi
- Zil tonu seviyesi

● Sıfırlama tamamlandığında, silinen bilgiler eski yerlerine geri getirilemez.

■ **Rehber kilitlendiğinde**

Aşağıdaki fonksiyonlar kullanılamaz:

● İsim girerek arama yapılması

● Hızlı arama

● Arama listesindeki numaranın aranması

● Rehberin kullanılması

Rehberin kullanılması

Her ayarın menüsüne girmek için, aşağıdaki işlemi yapınız.

STEP 1 Açma düğmesine basınız ve “TUNE•FILE” ya da “TUNE•SEL” düğmesini kullanarak “Phonebook” ‘ı seçiniz.

STEP 2 “TUNE•FILE” ya da “TUNE•SEL” düğmesini kullanarak aşağıdaki öğelerden birini seçiniz:

- Yeni numaranın eklenmesi
  “Add Entry”
- Rehbere kayıtlı ismin değiştirilmesi
  “Change Name”
- Kayıtlı bilgilerin listelenmesi
  “List Names”
- Hızlı arama ayarı
  “Speed Dial”
- Kayıtlı bilginin silinmesi
  “Delete Entry”
- Hızlı aramaların silinmesi
  “Del Spd Dial”

Yeni numaranın eklenmesi

Yeni numara eklemek için aşağıdaki yöntemler kullanılabilir.

- Cep telefonundan veri aktarımı
- “TUNE•FILE” ya da “TUNE•SEL” düğmesini kullanarak telefon numarasını giriniz.
- Giden ve gelen aramalardan numara seçilmesi

■ Ekleme prosedürü

STEP 1 “TUNE•FILE” ya da “TUNE•SEL” düğmesini kullanarak “Add Entry” ’yi seçiniz.

STEP 2 Numara girmek için aşağıdaki yöntemlerden herhangi birisini kullanınız.

Cep telefonundan veri aktarımı:

STEP2-1 “TUNE•FILE” ya da “TUNE•SEL” düğmesini kullanarak “By Phone" ve sonra “Confirm”'i seçiniz.

STEP2-2 Ekranda “Transfer” (Aktarma) göründüğünde, cep telefonundan bilgileri aktarınız.

Bilgilerin aktarılması ile ilgili detaylar için cep telefonu ile verilen kullanım kılavuzunu kullanınız.

STEP2-3 “TUNE•FILE” ya da “TUNE•SEL” düğmesini kullanarak istediğiniz veriyi seçiniz.

“TUNE•FILE” ya da “TUNE•SEL” düğmesini kullanarak telefon numarasını giriniz.

STEP2-1 “TUNE•FILE” ya da “TUNE•SEL” düğmesini kullanarak “Manual Input” ’u seçiniz.

STEP2-2 “TUNE•FILE” ya da “TUNE•SEL” düğmesini kullanarak telefon numarasını giriniz ve “TUNE•FILE” ya da “TUNE•SEL” düğmesine tekrar basınız.

Numarayı birer basamak olarak giriniz.

Giden ve gelen aramalardan numara seçilmesi:

STEP2-1 “TUNE•FILE” ya da “TUNE•SEL” düğmesini kullanarak “Call History” ’yi seçiniz.

STEP2-2 “TUNE•FILE” ya da “TUNE•SEL” düğmesini kullanarak “Outgoing” ya da “Incoming” i seçiniz.

STEP2-3 “TUNE•FILE” ya da “TUNE•SEL” düğmesini kullanarak istediğiniz veriyi seçiniz.

STEP 3 “TUNE•FILE” ya da “TUNE•SEL” düğmesini kullanarak “Record Name/İsmi kaydetme” ‘yi seçiniz ve bip sesinden sonra istediğiniz ismi söyleyiniz.

Kaydedilecek isim sesli biçimde tekrar edilir.

STEP 4 “TUNE•FILE” ya da “TUNE•SEL” düğmesini kullanarak “Confirm”'i seçiniz.

STEP 5 “TUNE•FILE” ya da “TUNE•SEL” düğmesini kullanarak tekrar “Confirm”'i seçiniz.

STEP 5 ‘te “Confirm”(Onaylama) yerine “Speed Dial ” (hızlı arama) seçilmesi yeni eklenen numarayı hızlı arama olarak kaydeder.

Rehbere kayıtlı ismin değiştirilmesi

STEP 1 “TUNE•FILE” ya da “TUNE•SEL” düğmesini kullanarak “Change Name”'i seçiniz.

STEP 2 “TUNE•FILE” ya da “TUNE•SEL” düğmesini kullanarak değiştirmek istediğiniz ismi seçiniz.

STEP 3 “TUNE•FILE” ya da “TUNE•SEL” düğmesini kullanarak “Record Name/İsmi kaydetme” ‘yi seçiniz ve bip sesinden sonra yeni ismi söyleyiniz.

Kaydedilecek isim sesli biçimde tekrar edilir.

STEP 4 “TUNE•FILE” ya da “TUNE•SEL” düğmesini kullanarak “Confirm”'i seçiniz.

Kayıtlı bilgilerin listelenmesi

“TUNE•FILE” ya da “TUNE•SEL” düğmesini kullanarak “List Names” ‘i seçiniz. Kaydedilmiş kayıt listesi sesli biçimde okunur.

Listeleme tamamlandığında, sistem “Phonebook”(Rehber)’e döner.

Kayıt listesi sesli okunurken telefon açma düğmesine basıldığında, o anda okunan kayıt seçilir ve kayıtlı numara aranır.

Hızlı arama ayarı

STEP 1 "TUNE•FILE" ya da "TUNE•SEL" düğmesini kullanarak "Speed Dial"'i seçiniz.

STEP 2 "TUNE•FILE" ya da "TUNE•SEL" düğmesini kullanarak istediğiniz veriyi seçiniz.

STEP 3 Hızlı arama tuşunu seçiniz ve bilgiyi hızlı aramaya aşağıdaki yöntemlerden herhangi birisini kullanarak kaydediniz:

a. İstediğiniz hızlı arama tuşuna basınız ve "TUNE•FILE" ya da "TUNE•SEL" düğmesini kullanarak "Confirm"'i seçiniz.

b. İstenilen tuşu basılı tutunuz.

Kayıtlı bilginin silinmesi

STEP 1 "TUNE•FILE" ya da "TUNE•SEL" düğmesini kullanarak "Delete Entry" 'yi seçiniz.

STEP 2 "TUNE•FILE" ya da "TUNE•SEL" düğmesini kullanarak silmek istediğiniz veriyi seçiniz.

Hızlı aramaların silinmesi

STEP 1 “TUNE•FILE” ya da “TUNE•SEL” düğmesini kullanarak “Del Spd Dial”'i seçiniz.

STEP 2 Uyarı sesinden sonra kayıtlı hızlı aramanın bulunduğu istasyon hafıza düğmesine basınız.

Silinecek isim sesli biçimde okunur.

STEP 3 “TUNE•FILE” ya da “TUNE•SEL” düğmesini kullanarak “Confirm”'i seçiniz.

Basamak limiti

24 basamağı aşan telefon numaraları kayıt edilemez.

İç ışıkların listesi

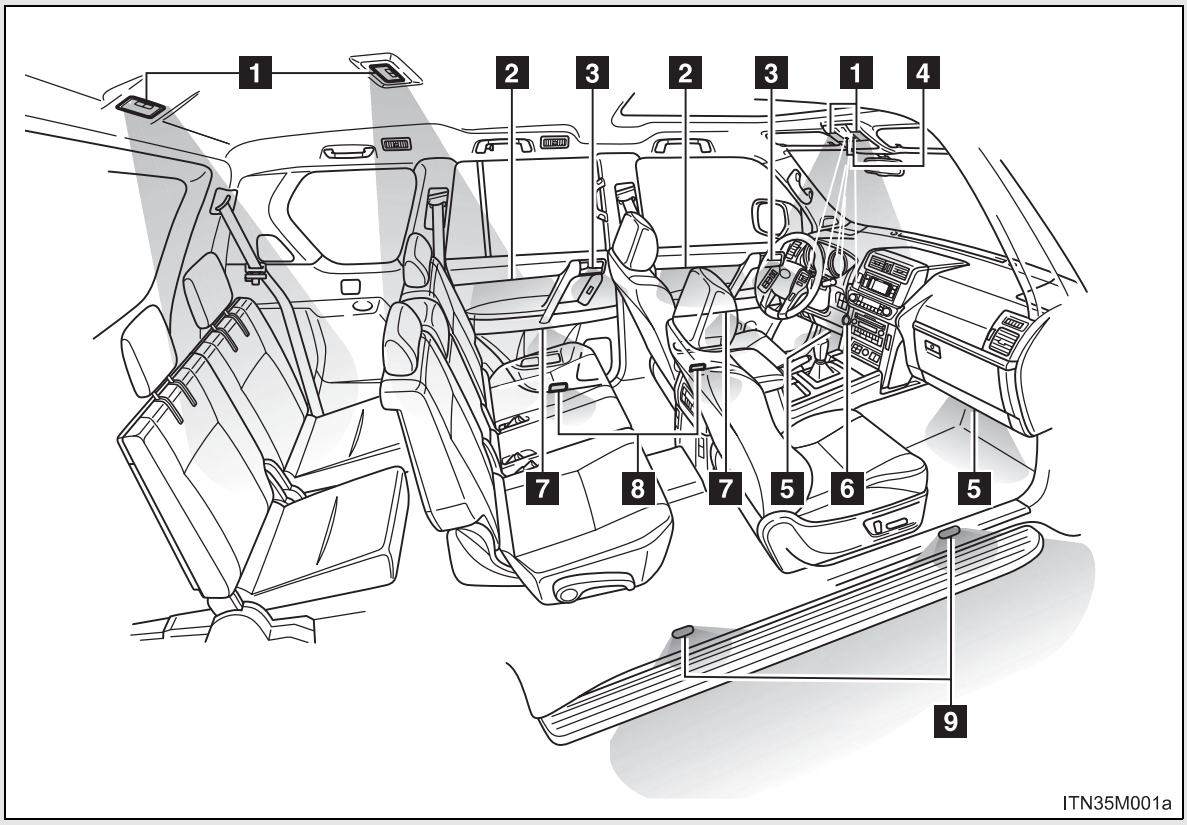

1 Okuma/tavan lambası(→S. 549)

2 Kaplama aydınlatması *(bazı modellerde)

3 İç kapı kolu lambaları* (bazı modellerde)

4 Vites kolu aydınlatması (kontak anahtarı “ACC” ya da “ON” konumuna alındığında [Akıllı giriş ve çalıştırma sistemi olmayan araçlar] ya da motor çalıştırma düğmesi AKSESUAR ya da KONTAK AÇIK konumuna alındığında [akıllı giriş ve çalıştırma sistemi olan araçlar]) (bazı modellerde)

5 Ayak bölmesi aydınlatmaları *(bazı modellerde)

6 Kontak anahtarı aydınlatması (akıllı giriş ve çalıştırma sistemi olmayan araçlar) ya da motor çalıştırma düğmesi aydınlatması (akıllı giriş ve çalıştırma sistemi olan araçlar)

7 Kapı cebi aydınlatmaları *(bazı modellerde)

8 Kapı açık lambası

9 Yan basamak ışıkları (bazı modellerde)

*: Işıkların parlaklığı ayarlanabilir (→S. 550)

Okuma/tavan lambası ana düğmesi

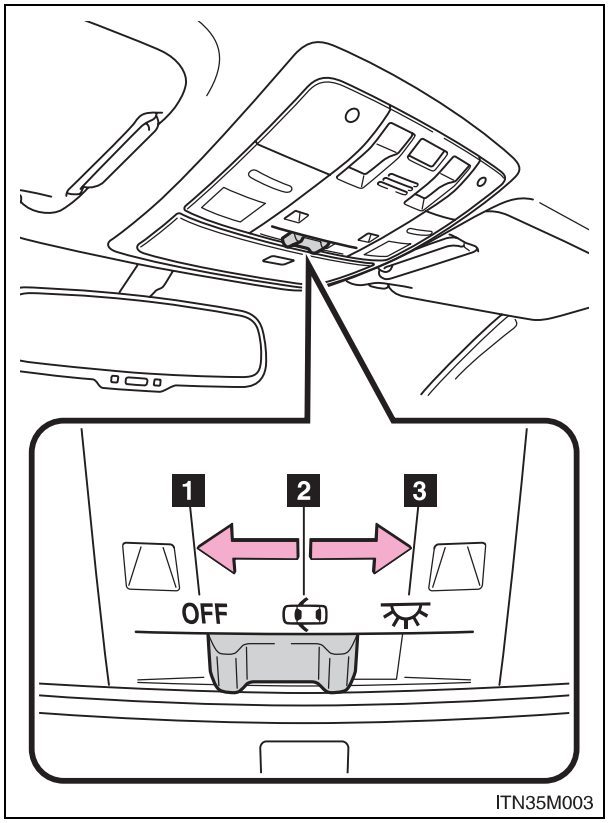

1 OFF (kapama)
Okuma/tavan ve tavan lambaları tek tek yakılıp söndürülebilir.

2 DOOR (kapı) konumu
Kapı açıldığında okuma/tavan lambaları yanar. Kapılar kapandığında sönerler.

3 ON (açma)
Okuma/tavan lambaları tek tek söndürülemez.

Okuma/tavan lambası

Ön

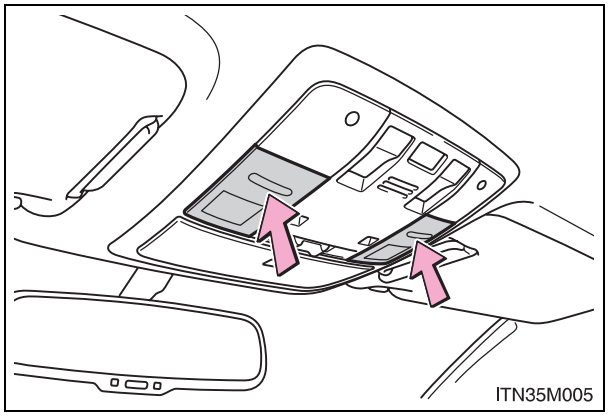

Işıkları açma/kapama

Arka (okuma lambasız)

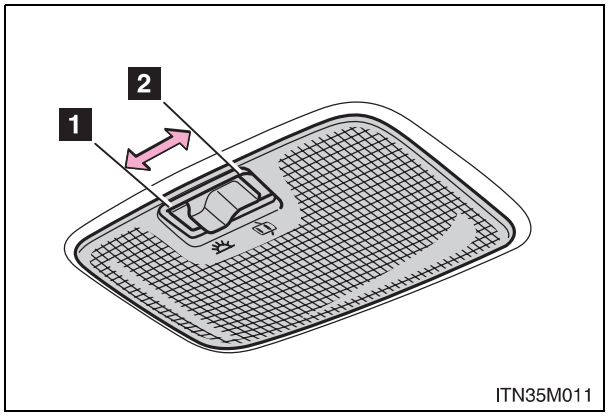

1 Işıkları açma

2 Kapı konumu açık

DOOR (kapı) konumu: Tavan/okuma lambası ana düğmeleri "OFF" (kapalı) konumdayken ışıklar yanmayacaktır.

Arka (okuma lambalı)

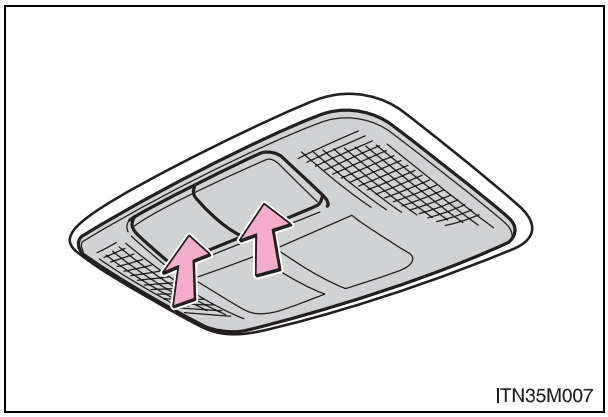

Işıkları açma/kapama

Ortam aydınlatması kontrol düğmesi (bazı modellerde)

Aşağıdaki ışıkların parlaklığı ayarlanabilir.

- İç kapı kolu lambaları
- Kaplama aydınlatması
- Kapı cebi lambaları
- Ayak bölmesi aydınlatmaları

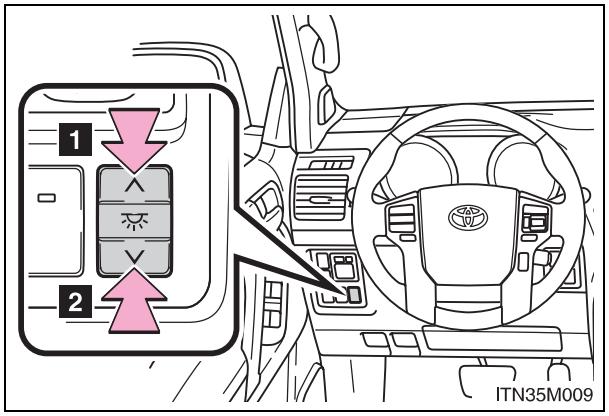

1 Parlak

2 Koyu

■ Aydınlatmalı giriş sistemi

Akıllı giriş ve çalıştırma sistemine sahip olmayan araçlar
Kapılar kilitli/kilitsiz ve açık/kapalı olsa bile, ışıklar motor çalıştırma düğmesinin konumuna göre otomatik olarak yanacak veya sönecektir.

Akıllı giriş ve çalıştırma sistemine sahip araçlar
Kapılar kilitli/kilitsiz ve açık/kapalı olsa bile, elektronik anahtarın bulunması durumunda, motor çalıştırma düğmesinin konumuna göre otomatik olarak yanacak veya sönecektir.

■ Akünün boşalmasını önlemek için

Okuma/tavan lambası ana düğmesi DOOR (kapı) konumundayken herhangi bir kapı tam olarak kapatılmadığında yanmaya başlayan aşağıdaki lambalar 20 dakika sonra otomatik olarak söner.

- Okuma/tavan lambası
- İç kapı kolu lambaları (bazı modellerde)
- Kaplama aydınlatması (bazı modellerde)
- Kapı cebi aydınlatmaları (bazı modellerde)
- Ayak bölmesi aydınlatmaları (bazı modellerde)
- Yan basamak ışıkları (bazı modellerde)

■ Kişiselleştirme

Tavan lambalarının sönmesine kadar geçen süre gibi ayarlar değiştirilebilir.
(Kişiselleştirilebilen donanımlar →S. 837)

Bölmelerin listesi

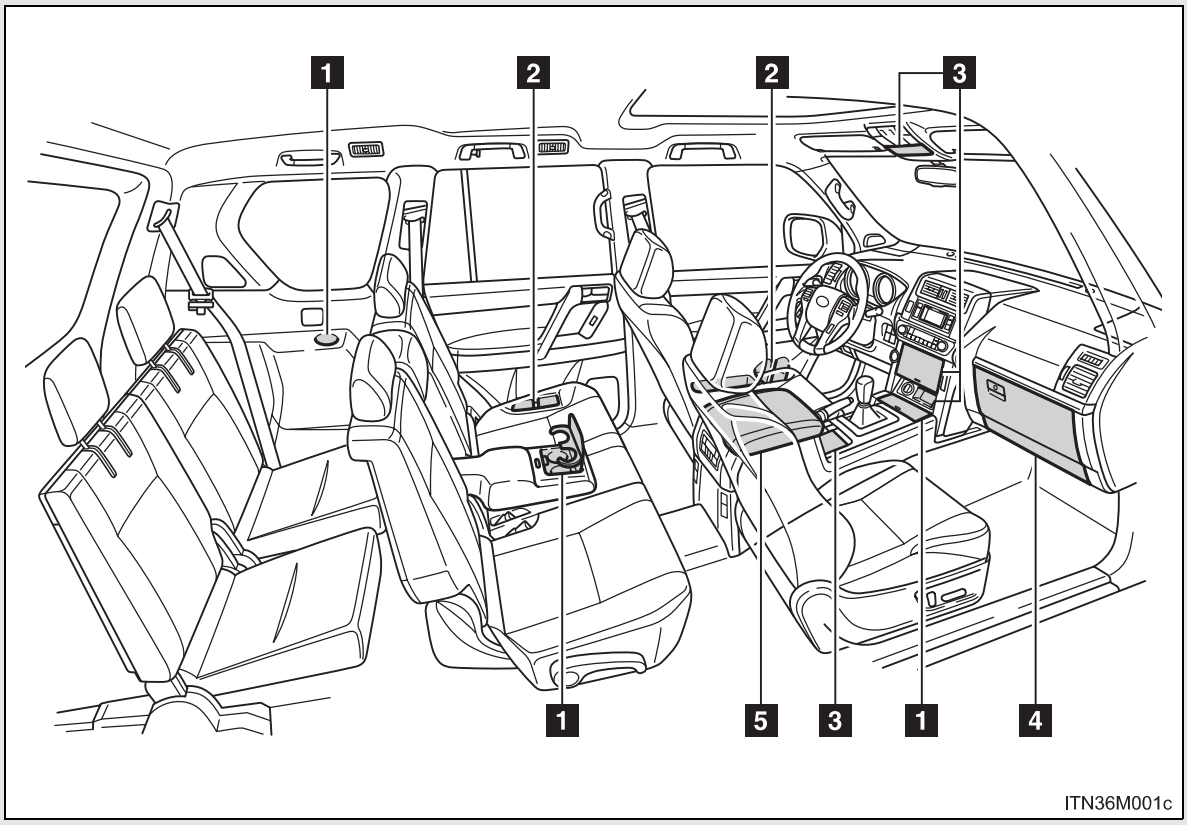

1 Bardak tutucular

2 Şişe tutucular/kapı cepleri

3 Yardımcı bölmeler

4 Torpido bölmesi
Kart tutucu (sağdan direksiyonlu araçlar)

5 Konsol bölmesi (bazı modellerde)

DİKKAT

Eşya bölmelerinde bırakılmaması gereken cisimler

Kabin sıcaklığının yüksek olduğu durumlarda gözlük, çakmak veya spreylerin eşya bölmesine bırakılması, aşağıdaki durumlara neden olabilir.

- Gözlük eşya bölmesindeki diğer eşyalarla temas ettiğinde kırılabilir veya ısıdan dolayı deforme olabilir.
- Çakmak veya sprey patlayabilir. Eşya bölmesinde bulunan diğer eşyalarla temas ettiğinde, çakmak yangın çıkarabilir veya sprayin gaz kaçırmasıyla yangın tehlikesi yaratabilir.

Torpido bölmesi

Torpido bölmesi, açma kolu çekilerek açılabilir ve ana anahtarı (akıllı giriş ve çalıştırma sistemine sahip olmayan araçlarda) veya mekanik anahtarı (akıllı giriş ve çalıştırma sistemine sahip araçlarda) kullanarak kilitlenip açılabilir.

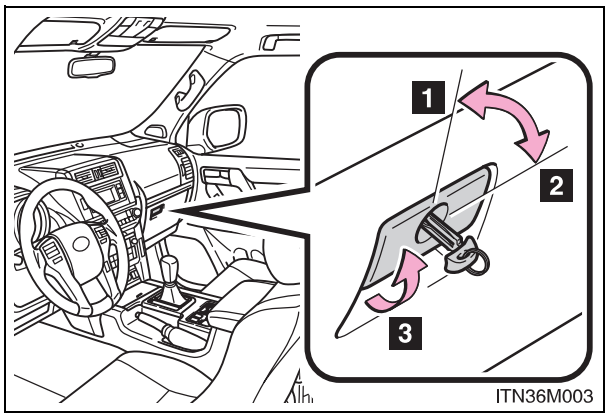

1 Kilit açma
2 Kilitleme
3 Açma

■ **Torpido gözü lambası**

Park lambaları yandığında torpido gözü lambası yanar.

DİKKAT

■ **Sürüş esnasında dikkat edilmesi gerekenler**

Torpido bölmesini kapalı tutunuz. Ani frenleme veya ani dönüş durumunda, yolcunun açık torpido kapağı veya içindeki eşyalardan darbe alması durumunda bir kaza oluşabilir.

Kart tutucu (sağdan direksiyonlu araçlar)

Kart tutucu torpido bölmesinde bulunmaktadır.

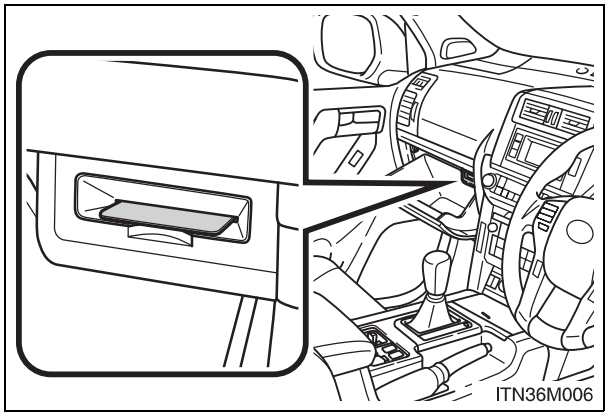

Konsol bölmesi (bazı modellerde)

Aracınızda ya konsol bölmesi ya da soğutma kutusu bulunur.
Soğutucu kutusu bulunan araçlar için bakınız S. 566

Konsol bölmesi

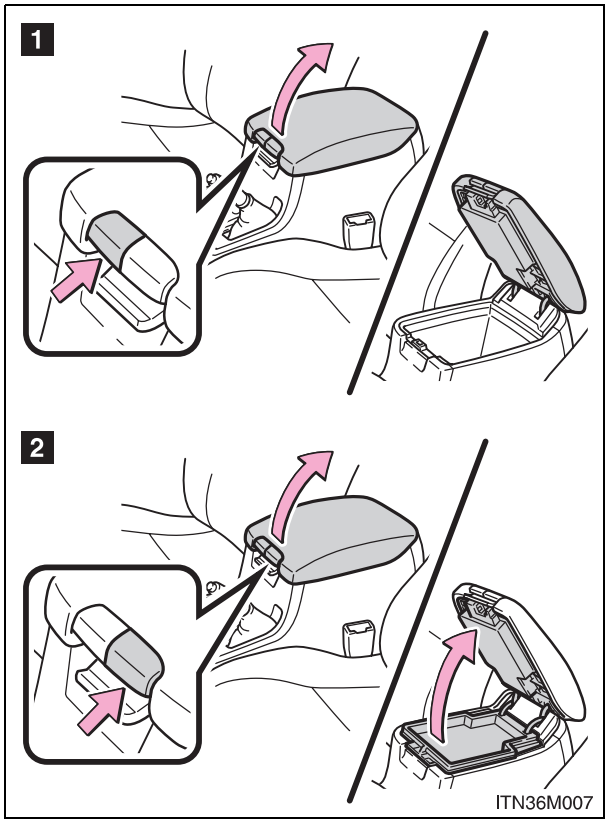

Kilidi açmak için düğmeyi yukarı çekerek kapağı kaldırınız.

1 Kapağı ve üst bölmeyi kaldırınız.

2 Kapağı kaldırınız.
Konsol bölmesine ulaşmak için küçük bölmeyi çıkartınız.

Konsol bölmesi havalandırmasının kullanımı (bazı modellerde)

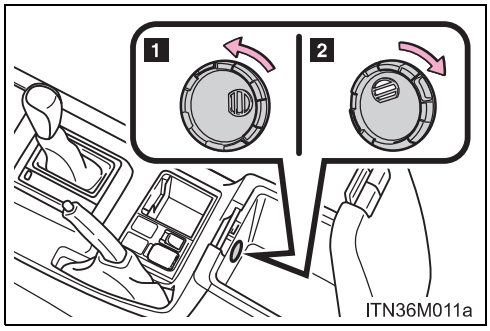

Klima sisteminden gelen hava, havalandırma çıkışının açılıp kapatılmasıyla torpido bölmesine verilebilir.

1 Açma

2 Kapatma

■ **Konsol kutusuna uygun olmayan eşyalar**

- Açık kaplarda bulunan içecekler
- Hassas eşyalar, tükenebilir eşyalar veya keskin kokulu herhangi bir şey
- Kullanıcı El Kitabı, elektronik cihazlar, CD'ler, vb. (konsol kutusu havalandırmasını kullanırken)

■ **Konsol bölmesi kapağını kol dayaması olarak kullanırken**

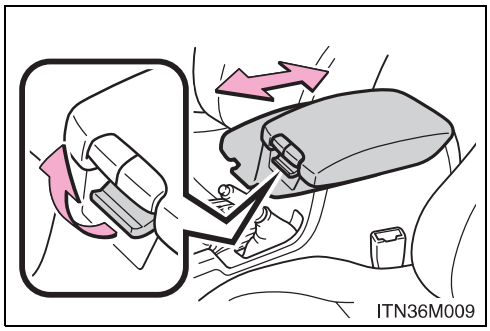

Konsol bölmesi kapağını ihtiyacınız kadar ileri veya geri kaydırınız. Kilidi açmak için kolu yukarı çekerek kapağı kaydırınız.

DİKKAT

■ **Sürüş esnasında dikkat edilmesi gerekenler**

Konsol bölmesini kapalı tutunuz. Ani frenleme veya ani dönüş durumunda, yolcunun açık konsol kutusu veya içindeki eşyalardan darbe alması durumunda bir kaza oluşabilir.

UYARI

■ **Tabla**

Tablanın boyunu aşan eşyaları içine koymayınız. Aksi takdirde kapağın açılması ve kapanması engellenebilir.

Şişe tutucular/kapı cepleri

Ön

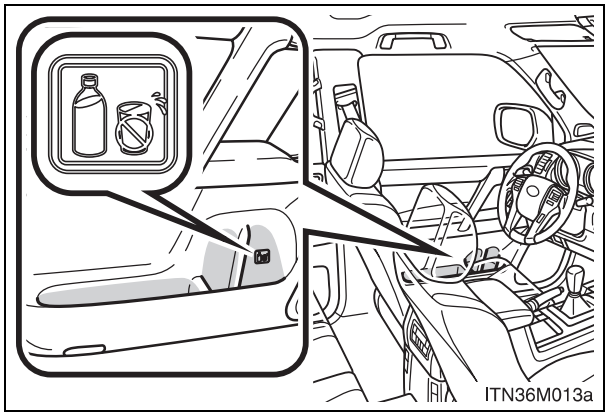

Arka (bazı modellerde)

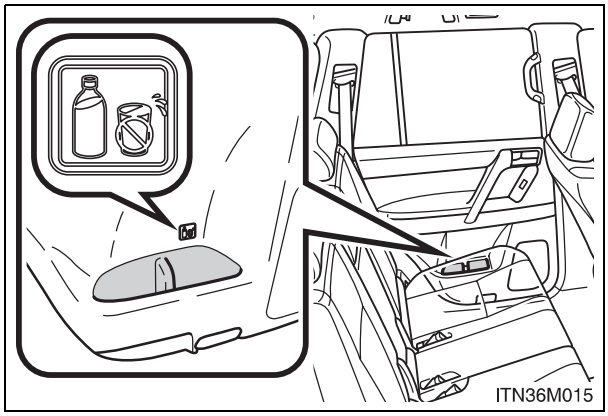

■ **Tutucuyu şişe tutucusu olarak kullanırken**

- Şişe tutulurken, kapağını kapatınız.
- Şişe boyutu ve şekli nedeniyle yerleştirilemeyebilir.

⚠ UYARI

■ **Şişe tutuculara yerleştirilmesi uygun olmayan nesneler**

Kapakları açık halde şişeleri ya da sıvı içeren cam veya kağıt bardakları şişe tutuculara yerleştirmeyiniz. İçindekiler dökülebilir ve bardaklar kırılabilir.

Bardak tutucular

Ön (Otomatik şanzımanlı araçlar)

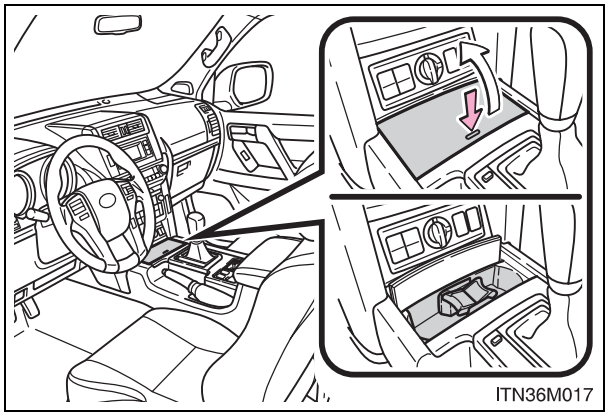

Aşağıya doğru basınız ve bardak tutucu kapağını kaldırınız.

İçerideki tutucuyu çıkarabilirsiniz.

Ön (Düz şanzımanlı araçlar)

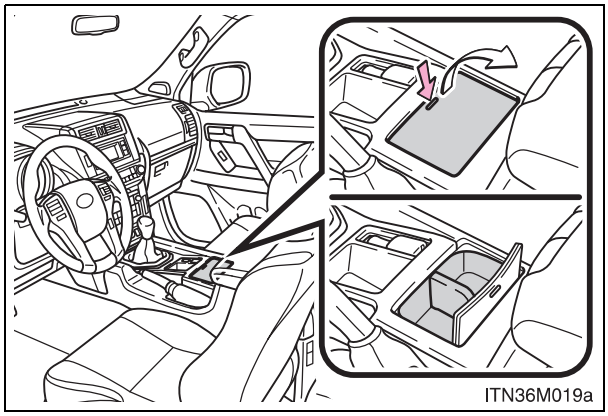

Aşağıya doğru basınız ve bardak tutucu kapağını kaldırınız.

İçerideki seperatörü çıkarabilirsiniz.

Arka (tip A) (bazı modellerde)

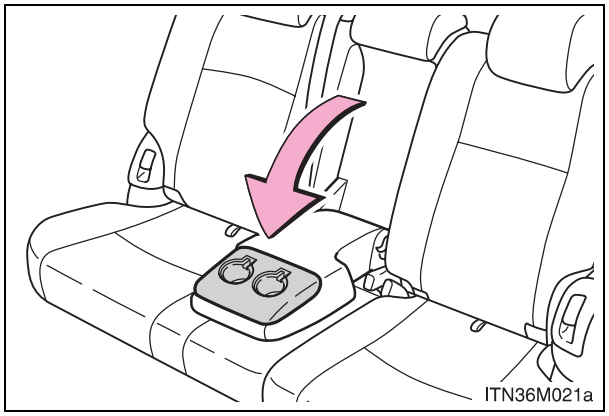

Kol dayamasını aşağıya doğru çekiniz.

Arka (tip B) (bazı modellerde)

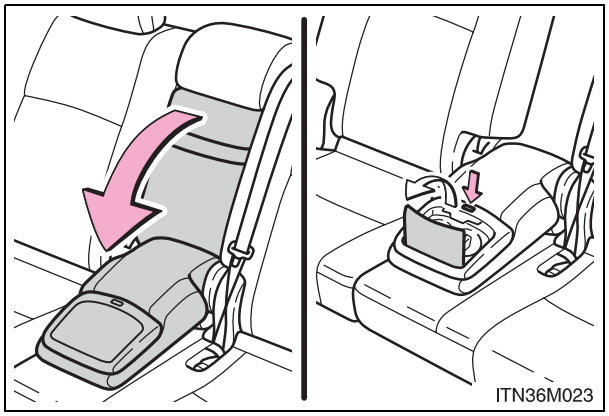

Kol dayamasını aşağı çekiniz, düğmeyi içeri bastırınız ve bırakınız.

Arka (tip C) (bazı modellerde)

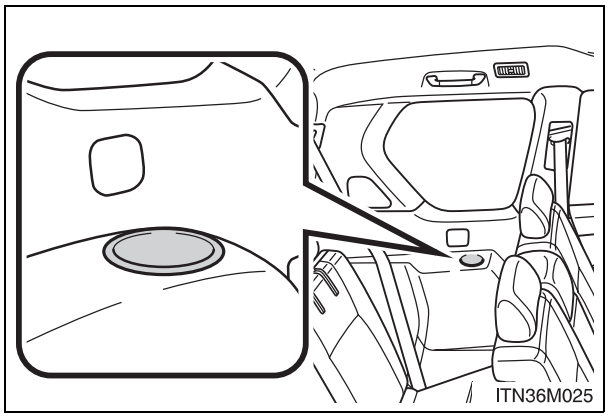

Tutucunun, seperatörün ve adaptörün çıkarılması

Ön (Otomatik şanzımanlı araçlar)

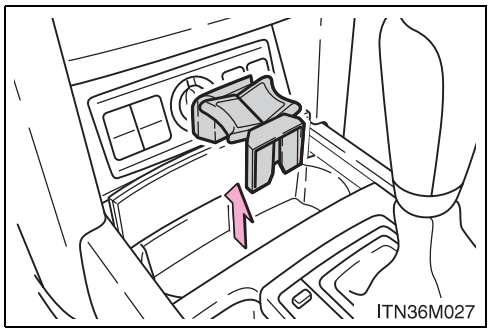

Tutucuyu çekiniz.

Ön (Düz şanzımanlı araçlar)

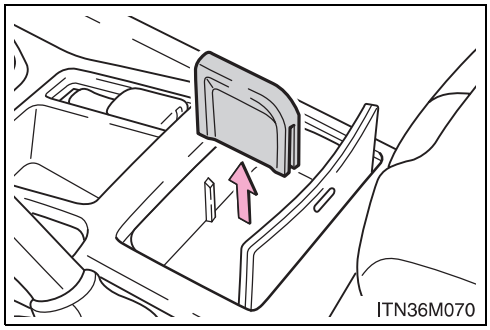

Seperatörü çekiniz.

Arka (tip A)

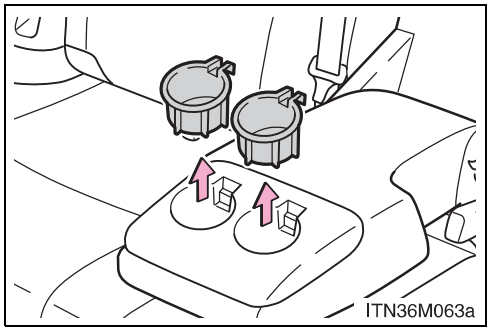

Adaptörü çekiniz.

DİKKAT

■ **Bardak tutucularına yerleştirmeye uygun olmayan nesneler**

Bardak tutucularına, bardak, kupa veya meşrubat kutusu dışında herhangi bir nesne koymayınız.
Ani frenleme, ani dönüş veya kaza durumunda bu nesneler etrafa fırlayarak yaralanmalara sebep olabilir. Mümkünse sıcak içeceklerin üzerini kapakla kapatınız.

■ **Kullanmıyorsanız**

Bardak tutucuları kapalı tutunuz. Ani frenleme veya ani dönüş durumunda, yolcunun açık bardak tutucuları veya içindeki eşyalardan darbe alması durumunda bir kaza oluşabilir.

UYARI

■ **Arka bardak tutuculara zarar gelmesini önlemek için (arka [tip B])**

Bardak tutucuları kapatmadan önce kol dayamasını kapatınız.

Yardımcı bölmeler

Tip A

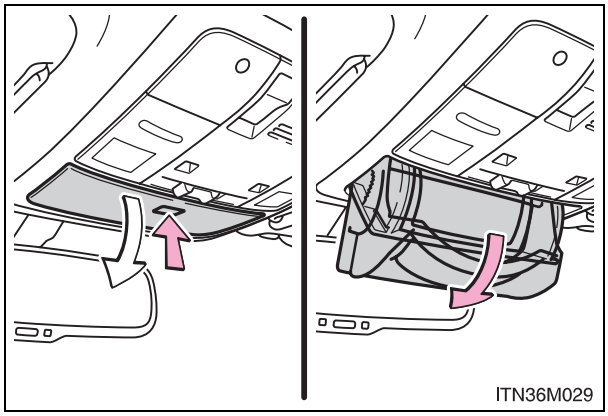

Düğmeye basınız ve kapağı aşağıya doğru çekiniz. Üst konsol güneş gözlüğü gibi küçük cisimleri koymak için faydalıdır.

Tip B (bazı modellerde)

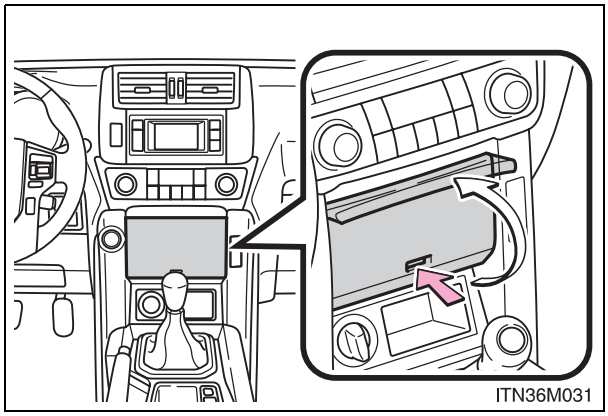

Kapağı itiniz.

Tip C (bazı modellerde)

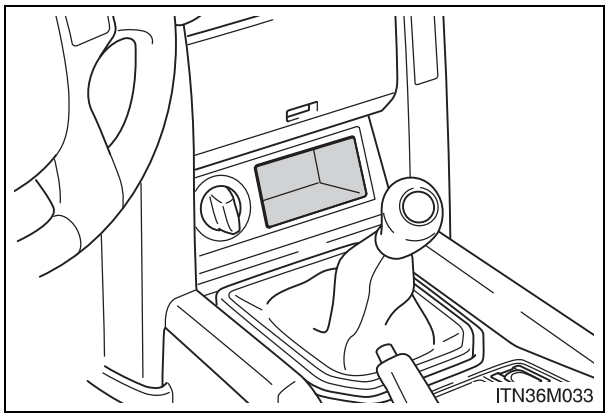

Tip D (Otomatik şanzımanlı araçlar)

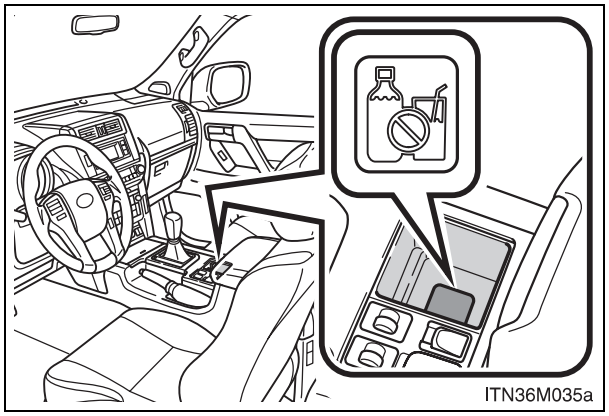

Tip D (Düz şanzımanlı araçlar)

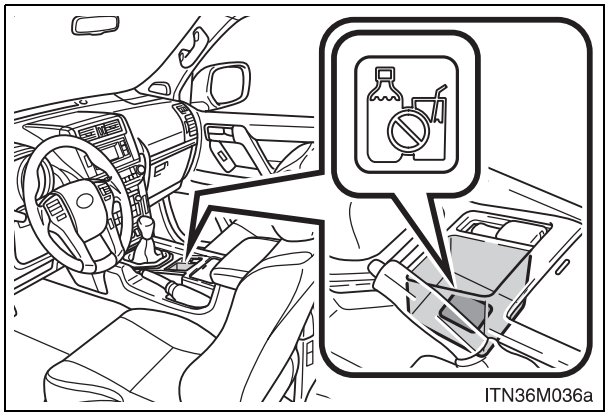

DİKKAT

■ **Sürüş esnasında dikkat edilmesi gerekenler**

- Yardımcı bölmeleri kapalı tutunuz. Ani frenleme veya ani dönüş durumunda, yolcunun açık yardımcı bölme veya içindeki eşyalardan darbe alması durumunda bir kaza oluşabilir.
- Bardak, meşrubat kutusu ya da şişe bırakmayınız. Ani frenleme, ani dönüş veya kaza durumunda bu nesneler etrafa fırlayarak yaralanmalara sebep olabilir. (tip D)

■ **Bölmeye yerleştirmeye uygun olmayan nesneler (Tip A)**

- Ağırlığı 0,2 kg'dan fazla olan nesneleri bölmeye yerleştirmeyiniz.
  Aksi takdirde, yardımcı bölmenin açılması sonucu bu nesne düşebilir ve kazaya sebep olabilir.
- Üst konsol kutusunu büyük nesneler koymayınız.
  Gözlem aynasının durumu dolayısıyla üst konsol kutusu kapatılamayabilir.

Soğutucu kutu*

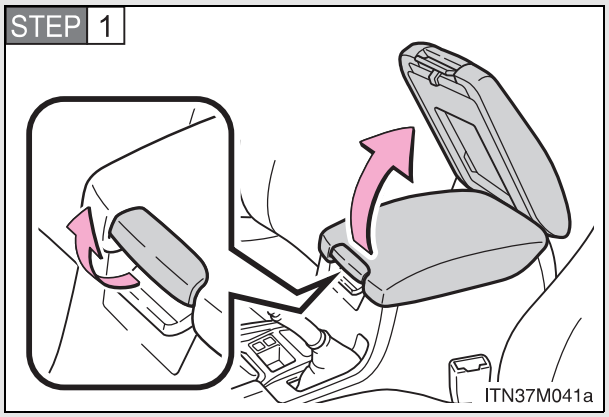

Kilidi açmak için düğmeyi yukarı çekerek kapağı kaldırınız.

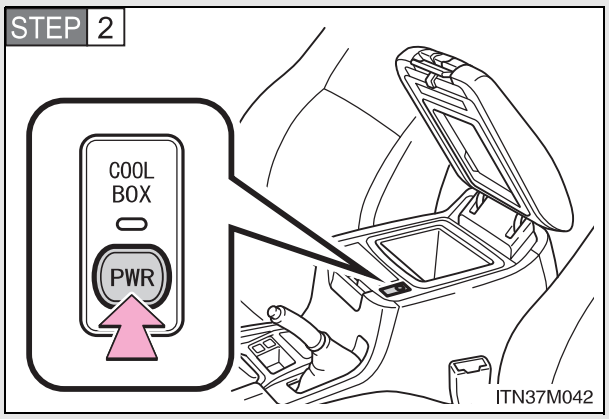

Soğutma kutusunu açma/kapama

Açıldığında, gösterge ışığı yanar.

■ **Soğutucu kutusunun çalışması için**

Akıllı giriş ve çalıştırma sistemine sahip olmayan araçlar
Kontak anahtarı AÇIK “ON” konumunda olmalıdır.

Akıllı giriş ve çalıştırma sistemine sahip araçlar
Motor çalıştırma düğmesi KONTAK AÇIK modunda.

Manuel klima sistemine sahip araçlar
Soğutma kutusunu kullanabilmek için klima sistemi açık olmalıdır.

*: Bazı modellerde

■ **Soğutucu kutusu devreye alındığında (otomatik klima sistemi olan araçlar)**

Soğutma kutusu açıldığında klima sistemi de açılır.

■ **Soğutucu kutusuna yerleştirmeye uygun olmayan nesneler**

- Açık kaplarda bulunan içecekler
- Hassas eşyalar, tükenebilir eşyalar veya keskin kokulu herhangi bir şey
- Kullanıcı El Kitabı, elektronik cihazlar, CD'ler, vb.

■ **Uyarı ışığı yanıp söndüğünde**

Aşağıdaki durumlardan biri oluştuğunda soğutma kutusu çalışmayacaktır.

- Klima sistemi kapatıldığında

  Klima sistemi açıldığında soğutma kutusu da açılır.
- Dış hava sıcaklığı yaklaşık 0 °C ya da altındaysa
- Açık olduğu zaman "A/C" düğmesinin (→S. 408, 415) üzerindeki gösterge ışığı yanıp söner.

  "A/C" düğmesine basarak soğutma ve nem alma fonksiyonunu kapatınız ve tekrar açınız.

Eğer uyarı ışığı yanıp sönmeye devam ederse, sistemde bir arıza olabilir. Klima sistemini kapatınız ve Toyota yetkili servisinize kontrol ettiriniz.

■ **Soğutucu bölmesi kapağını kol dayaması olarak kullanırken**

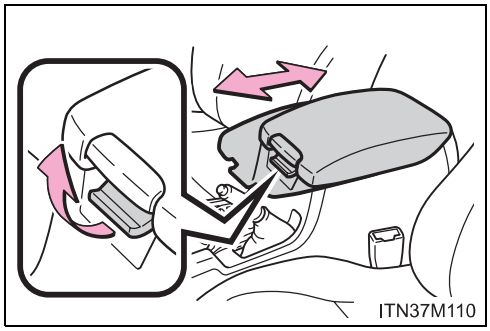

Soğutucu bölmesi kapağını ihtiyacınız kadar ileri veya geri kaydırınız. Kilidi açmak için kolu yukarı çekerek kapağı kaydırınız.

DİKKAT

Sürüş esnasında dikkat edilmesi gerekenler

Soğutma kutusunu kapalı tutunuz. Ani frenleme veya ani dönüş durumunda, yolcunun açık soğutma kutusu veya içindeki eşyalardan darbe alması durumunda bir kaza oluşabilir.

UYARI

Akünün boşalmasını önlemek için

Motor duruyorsa soğutma kutusunu gereğinden fazla çalıştırmayınız.

Güneş siperlikleri

Tip A

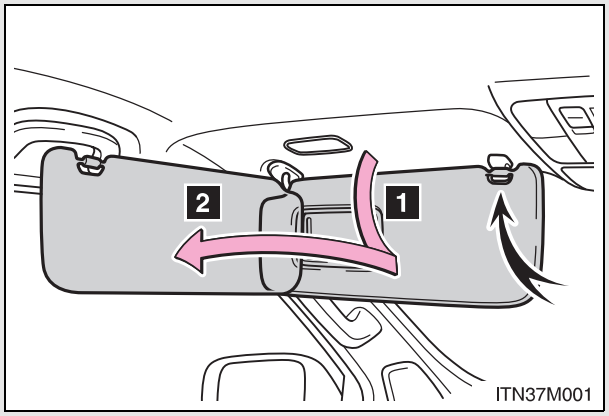

1 Siperliği ileri pozisyona almak için aşağı çeviriniz.

2 Siperliği yan pozisyona getirmek için aşağı indirip kancasından çıkarınız ve yana doğru çeviriniz.

Tip B

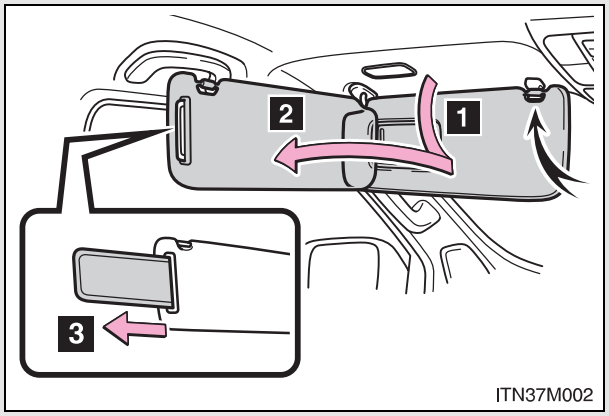

1 Siperliği ileri pozisyona almak için aşağı çeviriniz.

2 Siperliği yan pozisyona getirmek için aşağı indirip kancasından çıkarınız ve yana doğru çeviriniz.

3 Yan uzatmayı kullanmak için, siperliği yan pozisyona getirip uzatmayı geriye doğru çekiniz.

Makyaj aynası

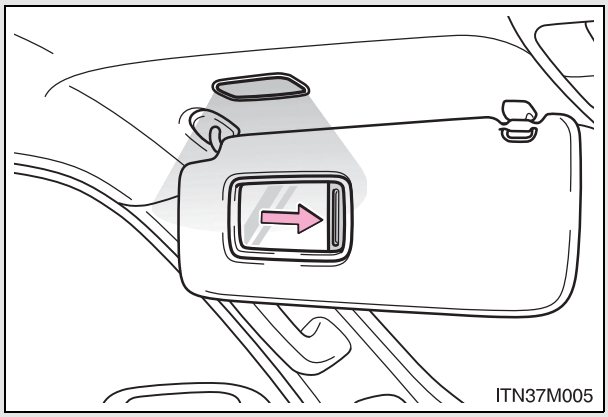

Açmak için kapağı kaydırınız.

Kapak açıldığında ışık yanar.

UYARI

■ **Akünün boşalmasını önlemek için**

Motor duruyorsa makyaj aynası ışığını uzun süre açık bırakmayınız.

Saat

Ön manuel klima sistemine sahip araçlar

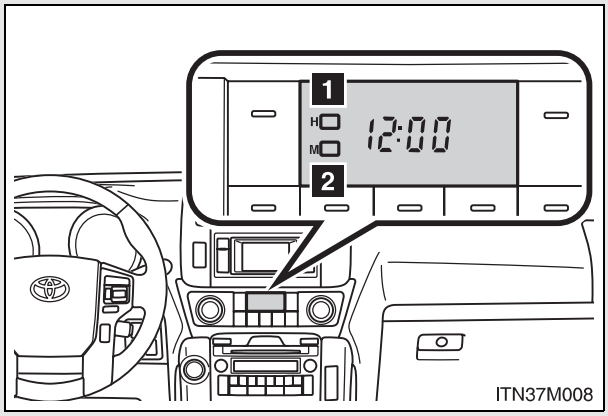

1 Saat ayarı

2 Dakika ayarı

Ön otomatik klima sistemine sahip araçlar

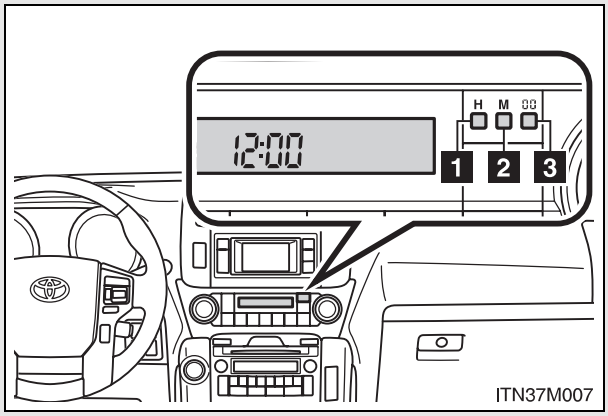

1 Saat ayarı

2 Dakika ayarı

3 En yakın saate yuvarlama.*

*:Örnek: 1:00 - 1:29 → 1:00
1:30 - 1:59 → 2:00

■ Saatin gösterilmesi

Akıllı giriş ve çalıştırma sistemine sahip olmayan araçlar
Kontak anahtarı AKSESUAR “ACC” ya da AÇIK “ON” konumunda olmalıdır.

Akıllı giriş ve çalıştırma sistemine sahip araçlar
Motor çalıştırma düğmesi AKSESUAR ya da KONTAK AÇIK konumunda olmalıdır.

■ Akü terminalleri ayrıldığında ya da bağlandığında

Saat bilgileri sıfırlanır.

Dış sıcaklık göstergesi

Sıcaklık göstergesi -40 °C ile 50 °C arasındaki sıcaklık değerini gösterir.

Optitron olmayan tip sayaçlar (otomatik şanzımanlı araçlar)

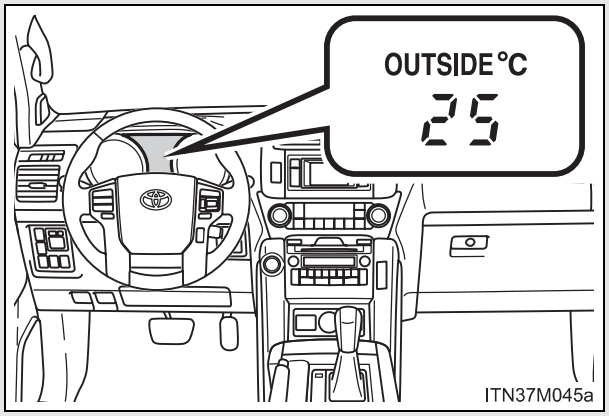

Optitron olmayan tip sayaçlar (düz şanzımanlı araçlar)

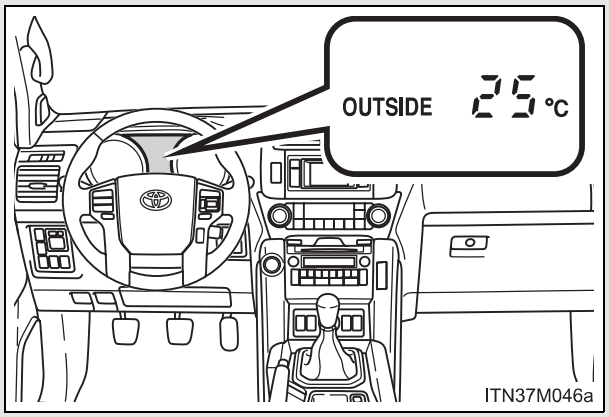

Optitron tip sayaç(→S. 275)

Aksesuar göstergesi(→S. 285)

■ **Dış sıcaklığın gösterilmesi**

Akıllı giriş ve çalıştırma sistemine sahip olmayan araçlar
Kontak anahtarı AÇIK “ON” konumunda olmalıdır.

Akıllı giriş ve çalıştırma sistemine sahip araçlar
Motor çalıştırma düğmesi KONTAK AÇIK modunda.

■ **Ekran**

Aşağıdaki durumlarda, doğru dış hava sıcaklığı gösterilmeyebilir ya da sıcaklık değişimi normalden daha uzun sürebilir:

- Araç durduğunda ya da düşük hızlarda (20 km/s’den daha az) gidildiğinde
- Dış sıcaklık aniden değiştiğinde (Garaj, tünel vb girişinde ya da çıkışında)

■ **“--“ ya da “E” görüntülendiğinde**

Sistemde arıza olabilir. Aracınızı Toyota yetkili servisine götürünüz.

Küllük*

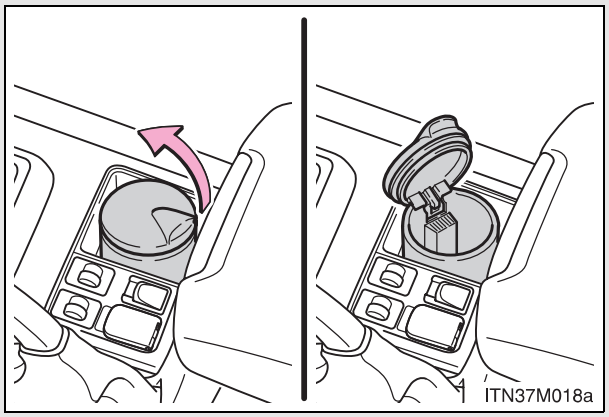

Portatif küllük küçük malzeme kutusunun (tip D) (→S. 563) ya da bardak tutucunun içine konabilir. (→S. 559).

DİKKAT

■ Kullanmıyorsanız

Küllüğü kapalı tutunuz. Ani frenleme veya ani dönüş durumunda, yolcunun açık küllükten darbe alması veya saçılan küllere maruz kalması durumunda bir kaza oluşabilir.

■ Yangın çıkmasını önlemek için

- Küllüğe koymadan önce kibriti ve sigarayı tamamen söndürünüz ve küllüğün tam olarak kapatıldığından emin olunuz.
- Küllüğe kağıt veya herhangi bir alevlenebilir nesne koymayınız.

*: Bazı modellerde

Gözlem aynası

Gözlem aynası sürücü ve ön yolcunun arkaya dönmeden arka koltukları görmelerini sağlar.

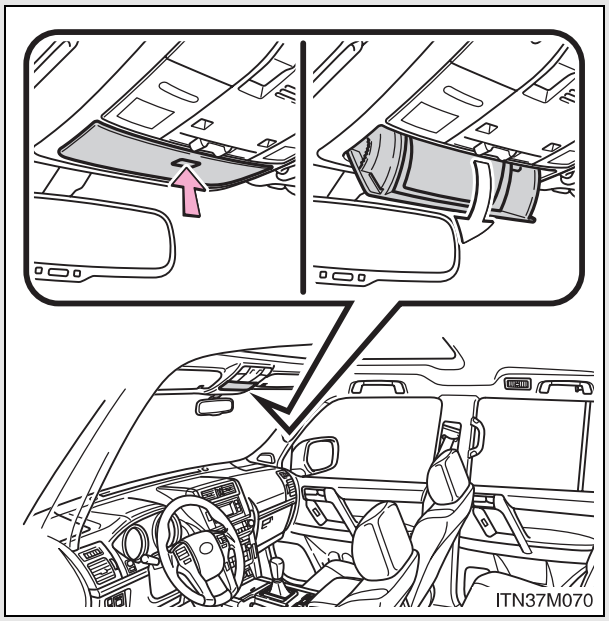

Düğmeye basınız.

■ Gözlem aynası halinde üst konsolun kullanılması

Kapağı aşağıya doğru çekiniz. (→S. 563)

Güç besleme çıkışı

Güç besleme çıkışının aşağıdaki donanımlar için kullanılabilmesi

12 V: 10A'den az akımla çalışan aksesuarlar.
10 A'den az akımla çalışan aksesuarlar aynı anda birden çok güç beslemesini kullanarak çalıştırılmaktadır.

220 VAC: 10W'dan daha az güçle çalışan aksesuarlar.

Orta konsol (12V)

Otomatik şanzımanlı araçlar:

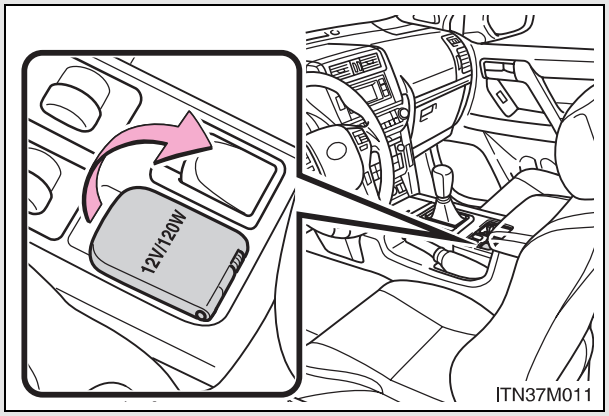

Düz şanzımanlı araçlar:

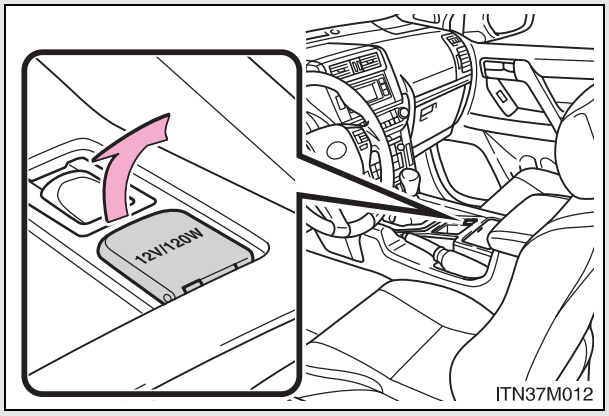

Arka konsol kutusu (12V)

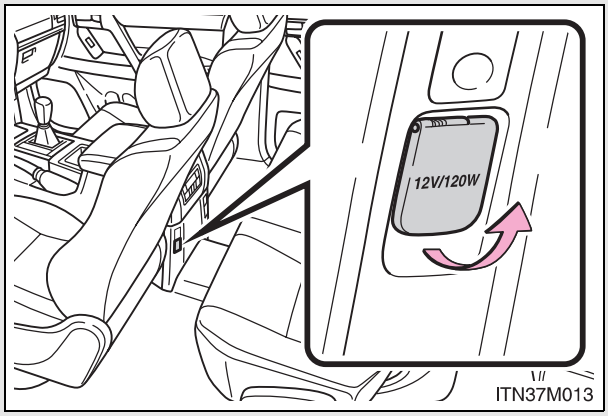

Bagaj bölmesi (12 V) (bazı modellerde)

3 kapılı modeller

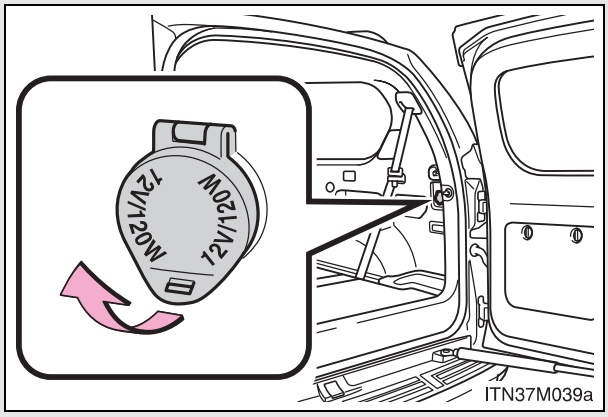

5 kapılı modeller

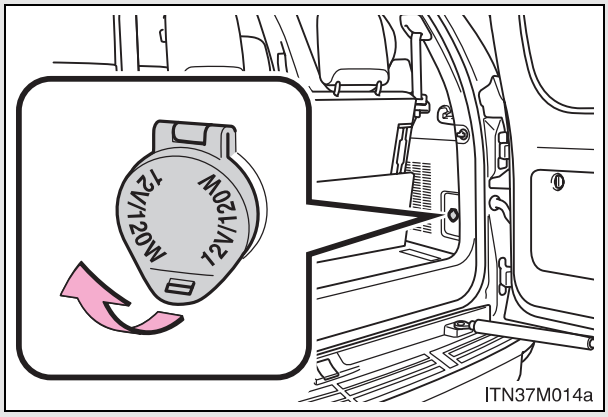

Bagaj bölmesi (220 VAC) (bazı modellerde)

3 kapılı modeller

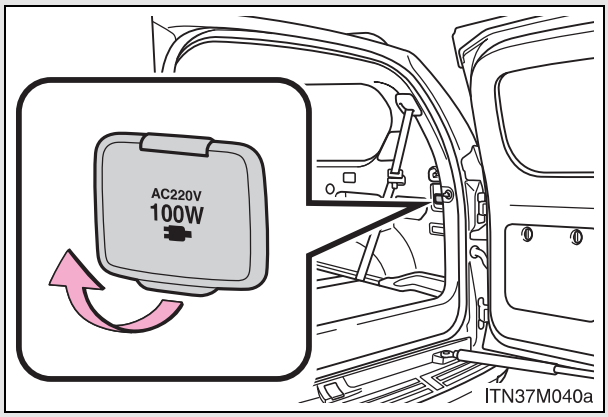

5 kapılı modeller

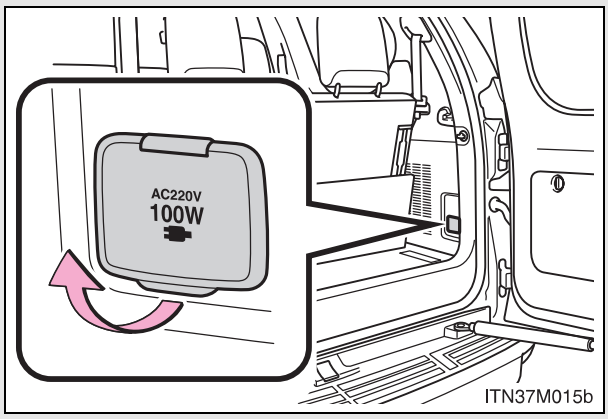

■ **Güç besleme çıkışının kullanılabilmesi için**

Akıllı giriş ve çalıştırma sistemine sahip olmayan araçlar

12 V: Kontak anahtarı “AKSESUAR” ya da “AÇIK” konumunda olmalıdır.

220 VAC: Kontak anahtarı AÇIK “ON” konumunda olmalıdır.

Akıllı giriş ve çalıştırma sistemine sahip araçlar

12 V: Motor çalıştırma düğmesi AKSESUAR ya da KONTAK AÇIK konumunda.

220 VAC: Motor çalıştırma düğmesi KONTAK AÇIK modunda olmalıdır.

⚠ UYARI

■ **Güç besleme çıkışının hasar görmesini önlemek için**

Güç besleme çıkışını kullanmadığınız zamanlarda kapağını kapalı tutunuz. Sokete başka cisimler sokmak ya da soket içine herhangi bir sıvı dökülmesi kısa devreye sebep olabilir.

■ **Sigortanın yanmasını önlemek için**

12 V
12V 10 A güçten fazla elektrikli cihaz bağlamayınız.

220 VAC
100 W'dan daha fazla güçle çalışan 220 VAC cihaz kullanmayınız.

Eğer 100 W'dan daha fazla güç tüketen 220VAC bir cihaz kullanılırsa, koruma devresi güç beslemesini kesecektir.

■ **Akünün boşalmasını önlemek için**

Motor çalışmazken güç besleme çıkışını gereğinden fazla kullanmayınız.

■ **Düzgün çalışmama ihtimali olan cihazlar**

Güç tüketimleri 100 W'ın altında olsa bile aşağıdaki 220 VAC cihazlar düzgün çalışmayabilir:

- Yüksek başlangıç tepe watt değerine sahip cihazlar
- Kesin veri isteyen ölçüm aletleri
- Son derece kararlı bir güç beslemesine ihtiyaç duyan cihazlar

Koltuk ısıtıcıları*

Otomatik şanzımanlı araçlar:

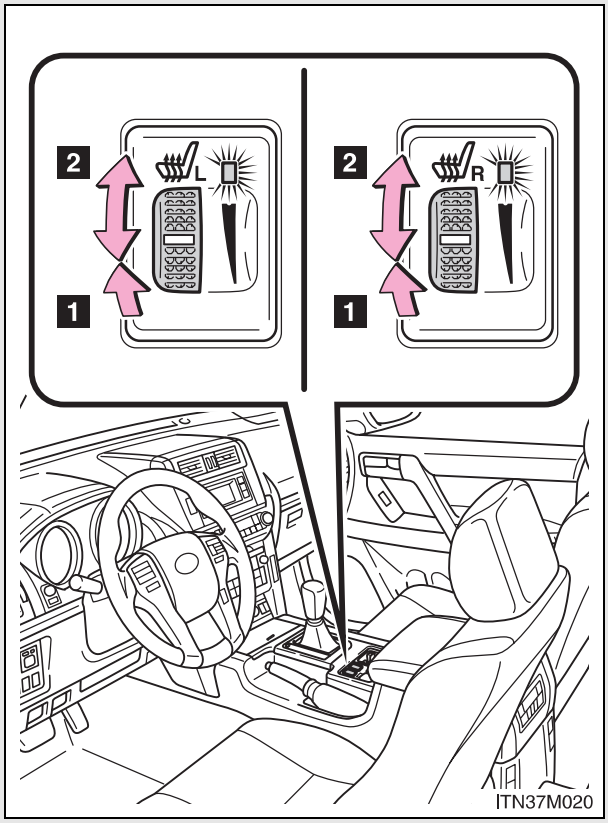

1 Koltuk ısıtıcısını açar

Gösterge ışığı yanar.

2 Koltuk ısısı ayarı

Düğmeyi yukarı doğru çevirdiğinizde, koltuk sıcaklığı artar.

*: Bazı modellerde

Düz şanzımanlı araçlar:

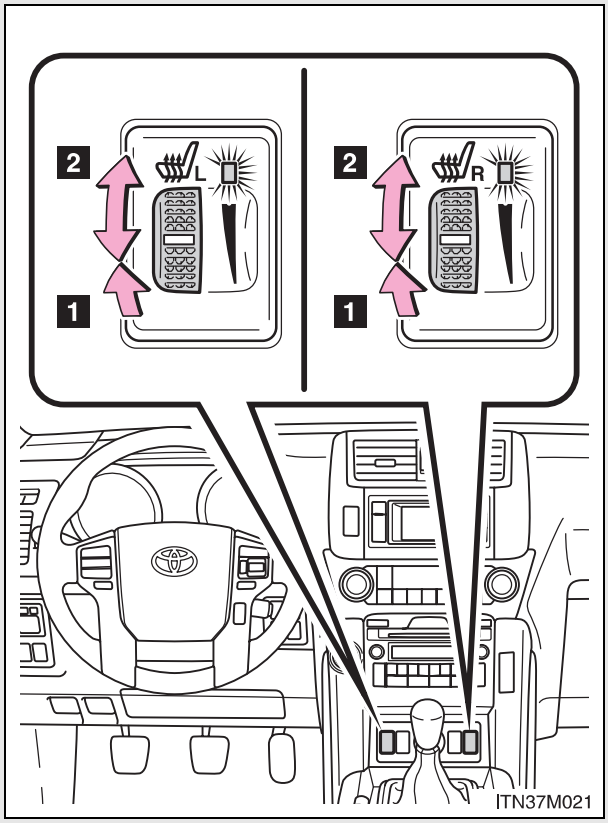

1 Koltuk ısıtıcısını açar

Gösterge ışığı yanar.

2 Koltuk ısısı ayarı

Düğmeyi yukarı doğru çevirdiğinizde, koltuk sıcaklığı artar.

■ **Koltuk ısıtıcılarının kullanılabilmesi için**

Akıllı giriş ve çalıştırma sistemine sahip olmayan araçlar
Kontak anahtarı AÇIK “ON” konumunda olmalıdır.

Akıllı giriş ve çalıştırma sistemine sahip araçlar
Motor çalıştırma düğmesi KONTAK AÇIK modunda.

■ **Kullanmıyorsanız**

Anahtarı aracın arka tarafına doğru çeviriniz. İkaz ışığı sönecektir.

DİKKAT

■ **Yanıklar**

- Koltuk ısıtıcısının devrede olduğu bir koltuğa aşağıda belirtilen kişileri oturturken dikkat ediniz:
  - Bebekler, küçük çocuklar, yaşlı kişiler, hasta ya da fiziksel engelli yolcular
  - Hassas ciltli kişiler
  - Yorgun, bitkin kişiler
  - Alkol ya da uyuşturucu özelliği olan ilaç (uyku hapı, uyuşukluk veren soğuk algınlığı ilacı vs.) alması sonucu uyumaya meyilli kişiler
- Koltuk ısıtıcısı devredeyken koltuğun üzerini örtmeyiniz.
  Koltuk ısıtıcısı devredeyken battaniye veya yastık kullanılması koltuk sıcaklığının yükselmesine ve aşırı ısınmaya sebep olabilir.
- Koltuk ısıtıcısını gereğinden fazla kullanmayınız. Aksi takdirde küçük yanıklar ya da aşırı ısınmalar oluşabilir.

UYARI

■ **Koltuk ısıtıcısının hasar görmesini önlemek için**

Koltukların üzerine üzeri pürüzlü ve ağır eşyalar koymayınız ve koltuklara sivri cisimler (iğne, çivi vs.) batırmayınız.

■ **Akünün boşalmasını önlemek için**

Motor çalışmıyorken koltuk ısıtıcılarını kapatınız.

Kol dayaması*

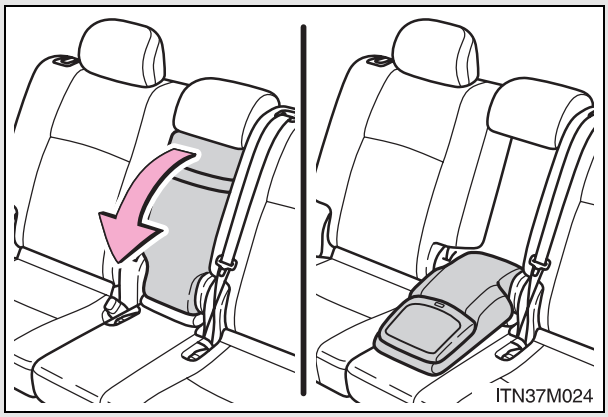

Kullanmak için kol dayamasını aşağıya doğru katlayınız.

⚠ UYARI

■ **Kol dayamasının hasar görmesini önlemek için**

Kol dayaması üzerine çok fazla yük uygulamayınız.

*: Bazı modellerde

Askı kancaları

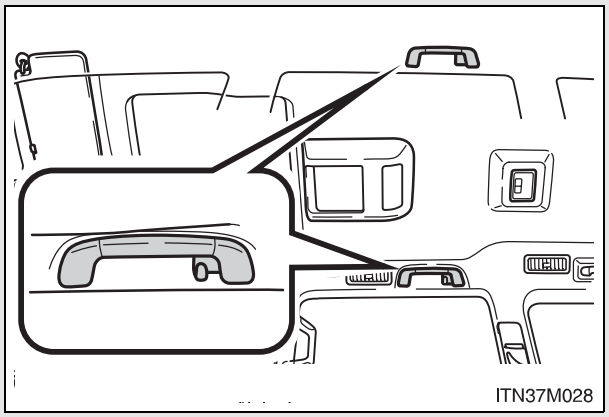

DİKKAT

■ **Askı kancalarına (SRS perde hava yastıklı araçlar) asılamayacak eşyalar**

Kancalara, elbise askısı ya da sert veya keskin cisimler asmayınız. Bu gibi cisimler fırlayarak, SRS perde hava yastığı açıldığında ciddi şekilde yaralanmalara ya da ölüme sebep olabilir.

Taban paspası

Aracınızla aynı model ve model yılına sahip araçlar için dizayn edilen paspas kullanın. Paspası taban halısına emniyetli olacak bir şekilde sabiteyiniz.

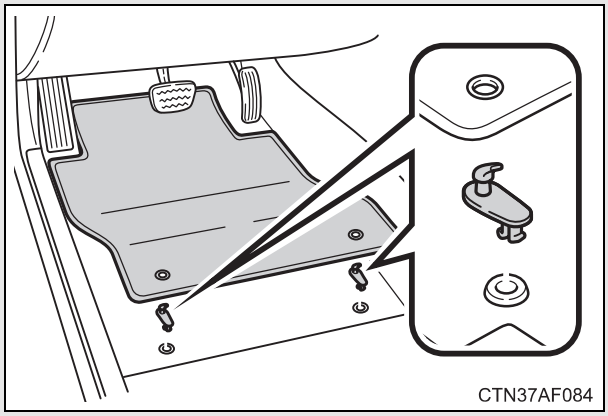

Taban paspasını zemindeki kancaları (klipsleri) kullanarak sabitleyiniz.

Kancaların şekli ve taban paspasını sabitleme usulü şekildekinden farklı olabilir. Daha fazla bilgi için, klipsle birlikte verilen klips montaj kılavuzundan faydalanınız.

⚠ DİKKAT

Aşağıda belirtilen uyarılara dikkat ediniz.
Sürücü paspasının kayması, sürüş esnasında pedalın hareketini etkileyerek bir çok arızanın oluşmasına neden olabilir. Beklenmedik ani hızlanmanın oluşmasına veya aracın durdurulmasını zorlaştırarak ciddi kazalara neden olabilir.

■ Sürücü tarafı paspasını takarken

- Orijinal Toyota paspası olsa bile, diğer modeller ya da farklı model yılına ait araçlar için tasarlanmış paspasları kullanmayınız.
- Sadece sürücü koltuğu için tasarlanan paspasları kullanınız.
- Taban paspasını daima zemindeki kancaları (klipsleri) kullanarak güvenli bir şekilde takınız.
- Üst üste iki ya da daha fazla paspas kullanmayınız.
- Paspasın üst kısmı alta gelecek şekilde ters olarak yerleştirmeyiniz.

DİKKAT

■ **Sürüş öncesi**

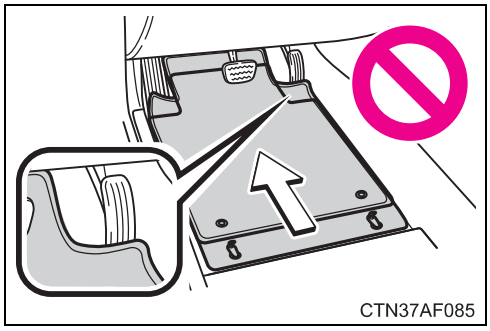

- Taban paspasının doğru yerde, kancaların (klipslerin) doğru ve güvenli bir şekilde sabitlendiğini kontrol ediniz. Özellikle, zemin temizlendikten sonra bu kontrolü yapınız.
- Aracı durdurup vites kolunu P konumuna (otomatik transaks) veya N konumuna (düz şanzımanda) alıp, her bir pedalı tamamen basarak, pedalların paspasa takılmadığından emin olunuz.

Bagaj bölmesinin kullanılması

■ Bagaj rayı (bazı modellerde)

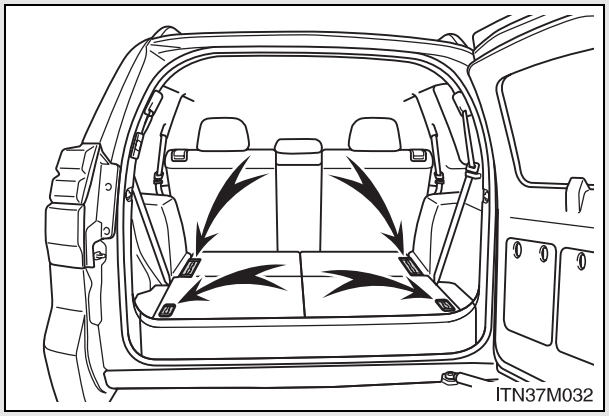

Arka kancaları tutturmak için bagaj raylarını kullanınız.

Arka kancalar orijinal ekipman olarak aracınızda bulunmaz.

Üçüncü sıra koltuk bulunan araçlar (elektrikli kotluk) Bagaj rayları kullanılacağı zaman, üçüncü koltukların katlanması gerekir. (→S. 105)

■ Yük kancaları (bazı modellerde)

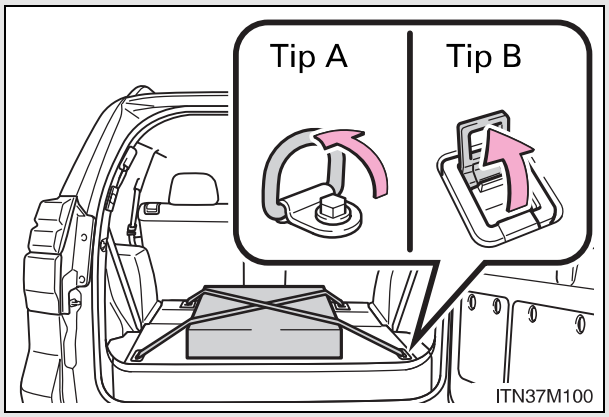

Kullanmak için kancayı kaldırınız.

Yük kancaları serbest haldeki eşyaları sabitlemek amacıyla kullanılmaktadır.

Üçüncü sıra koltuk bulunan araçlar (manuel kotluk): Arka kancalar kullanılacağı zaman, üçüncü koltukların katlanması gerekir. (→S. 102)

■ Reflektör tutucusu

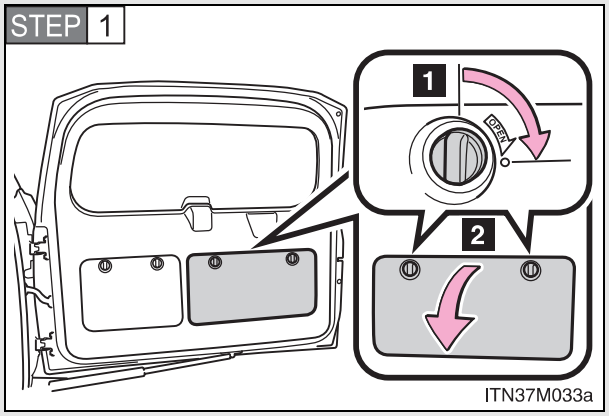

1 Düğmeyi saat yönünde döndürünüz.

2 Kapağı açınız.

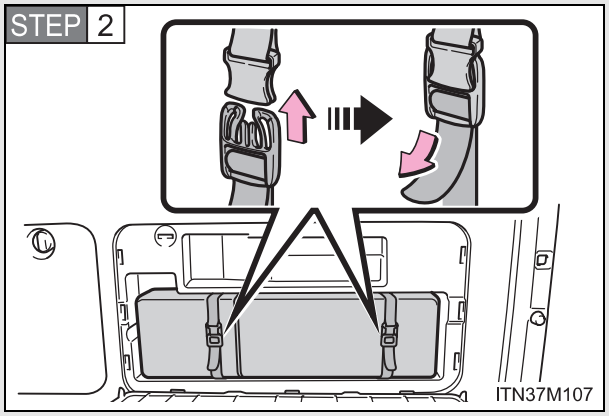

Reflektörü kayışlarla sabitleyiniz.

Reflektör orijinal ekipman olarak aracınızda bulunmaz.

■ Bagaj ağı kancaları

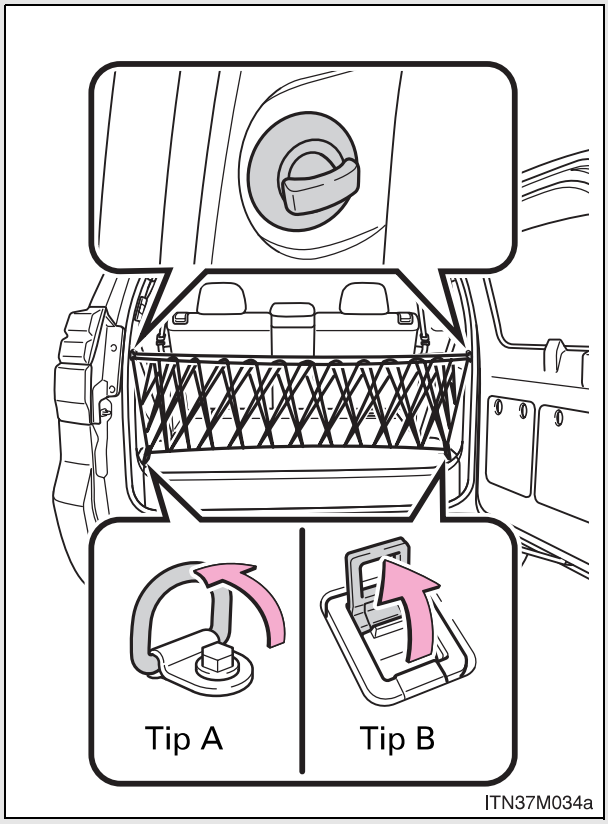

Bagaj ağını asmak için bagaj ağı kancalarını kullanınız.

Bagaj ağı orijinal ekipman olarak aracınızda bulunmaz.

■ Yardımcı bölme (bazı modellerde)

Tip A

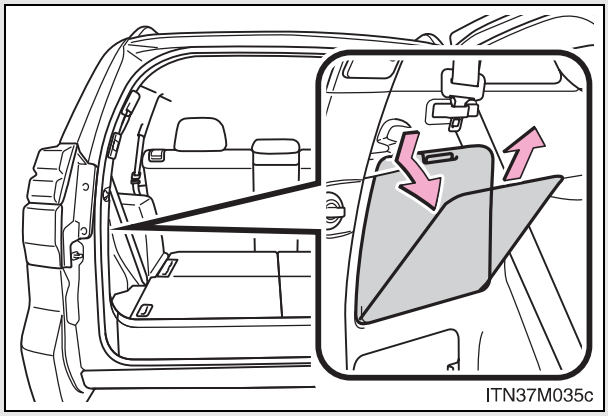

Muhafazayı çıkarınız.

Tip B

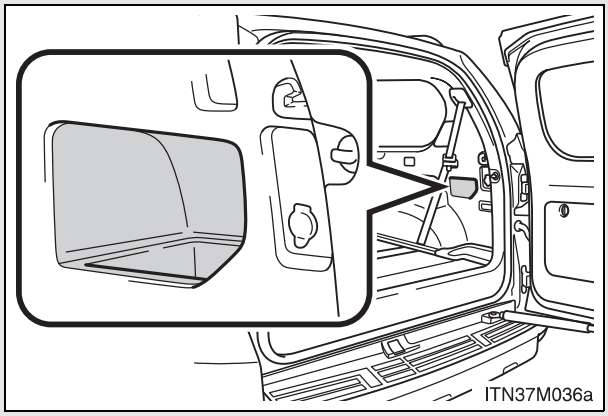

■ Yardımcı bölme (bazı modellerde)

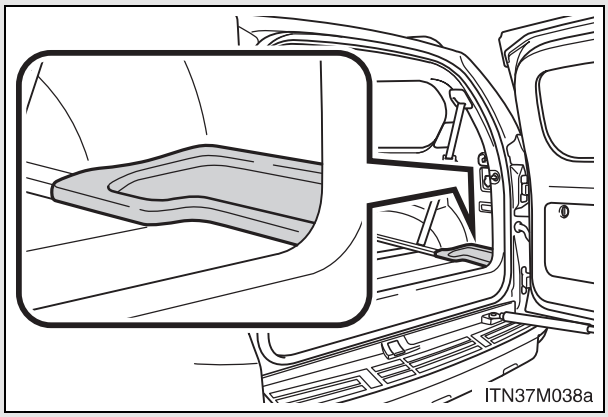

■ Bagaj örtüsü (bazı modellerde)

3 kapılı modeller

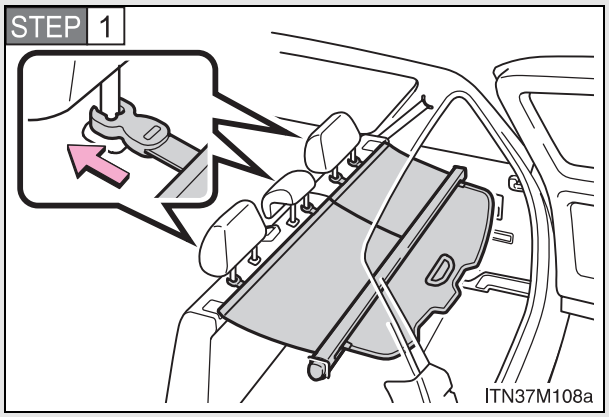

Kancaları baş dayamalarına takınız.

5 kapılı modeller

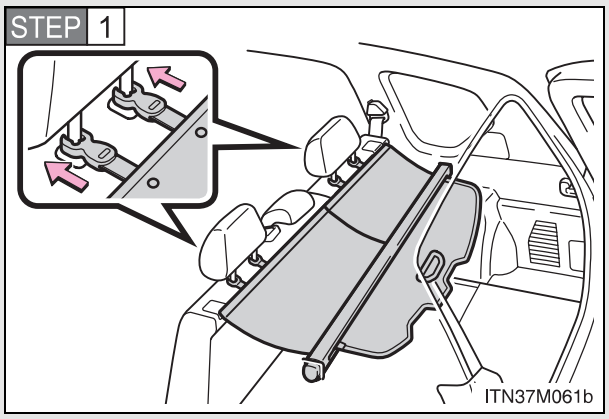

Kancaları baş dayamalarına takınız.

Üçüncü sıra koltuğu olan araçlar: Bagaj örtüsü kullanılacağı zaman, üçüncü koltukların katlanması gerekir. (→S. 102, 105)

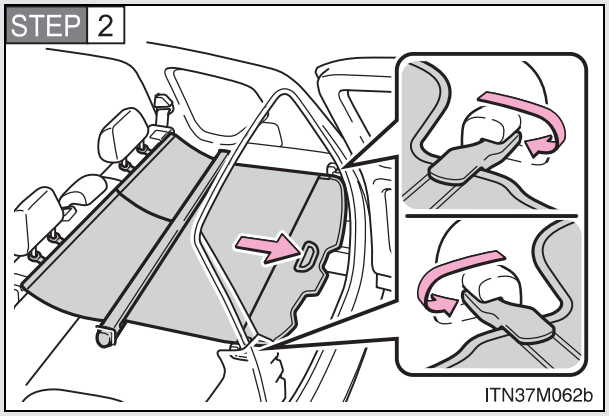

Bagaj örtüsünü çekiniz ve kancalara geçiriniz.

Bagaj örtüsünün çıkarılması

Bagaj örtüsünü aşağıda anlatıldığı şekilde çıkarınız.

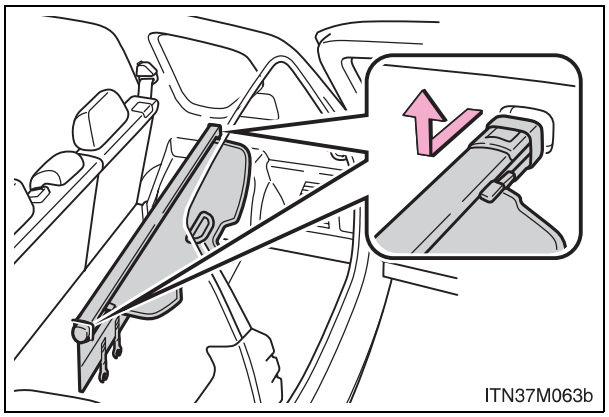

Bagaj örtüsünü sarınız, iki ucunu çıkarınız ve kaldırınız.

Bagaj örtüsünü çıkardıktan sonra, yolcu bölümünden başka bir yere koyunuz.

Alt örtünün ayarlanması (bazı modellerde)

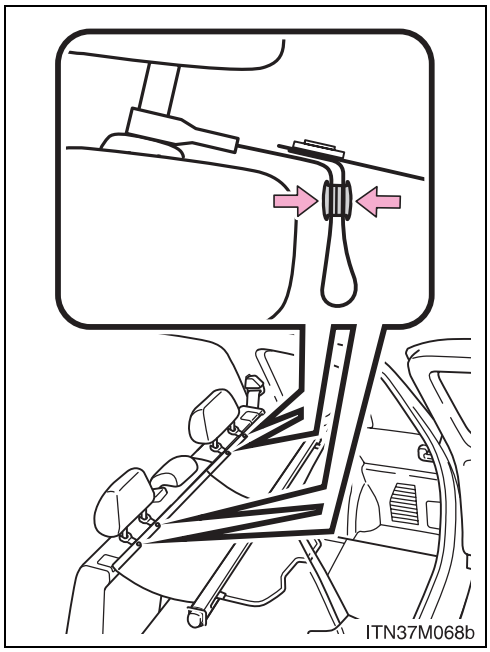

İkinci koltuklar en geri pozisyondayken düğmeyi kenetleyiniz.

İkinci koltukları ileri iterken düğmeleri çıkartınız.

DİKKAT

■ **Yük kancalarını kullanmıyorsanız**

Yaralanmaları önlemek için, yük kancalarını yerlerine yerleştiriniz.

■ **Sürüş esnasında dikkat edilmesi gerekenler**

Yardımcı bölmeyi kapalı tutunuz. Ani frenleme veya ani dönüş durumunda, yolcunun açık yardımcı bölme veya içindeki eşyalardan darbe alması durumunda bir kaza oluşabilir.

■ **Bagaj örtüsü ile ilgili uyarı**

Çocukların bagaj örtüsüne çıkmalarına izin vermeyiniz. Bagaj örtüsüne çıkmaları, bagaj örtüsünün hasar görmesine, ciddi yaralanmalara ve ölüme sebep olabilir.

Aracın bakımı 4

4-1. Aracın bakımı

Aracın dışının temizlenmesi ve korunması 596

Aracın içinin temizlenmesi ve korunması 600

4-2. Bakım

Bakım gereksinimi 603

4-3. Kendinizin yapabileceği bakımlar

Bakımı kendiniz yaparken dikkat etmeniz gerekenler 607

Motor kaputu 612

Motor bölümü 613

Lastikler 634

Lastik hava basıncı 638

Jantlar 641

Kabin hava filtresi 643

Uzaktan kumanda/ elektronik anahtar pili 646

Sigortaların kontrolü ve değiştirilmesi 650

Aydınlatma ampulleri 664

Aracın dışının temizlenmesi ve korunması

Aracınızı korumak ve ilk günkü gibi olmasını sağlamak için aşağıdaki uyarıları dikkate alınız:

- Kiri ve tozu gidermek için, yukarıdan aşağıya doğru, aracın gövdesine, tekerleklerine ve aracın alt kısmına su uygulayınız.
- Aracı sünger yada güderi gibi yumuşak bir bezle yıkayınız.
- Zor çıkan kirler için, araç sabunu kullanınız ve suyla iyice durulayınız.
- Suyu siliniz.
- Sızdırmazlık kaplaması kötüleştiğinde aracı cilalayınız.

Araç üzerinde, temiz yüzeyde su boncuk gibi toplanmıyorsa, araç gövdesini soğukken cilalayınız.

Otomatik araç yıkama

- Aracı yıkamadan önce aynalarını katlayınız. Yıkamayı aracın önünden başlatın. Sürüş öncesi aynaları açtığınızdan emin olunuz.
- Otomatik araç yıkamada kullanılan fırçalar, aracın yüzeyini çizebilir ve boyasına zarar verebilir.

Yüksek basınçlı araç yıkama

- Boruların, araç camlarının ve havalı süspansiyon ünitesinin yakınında olmamasına dikkat ediniz.
- Aracı yıkatmadan önce yakıt depo kapağının kapalı olduğundan emin olunuz.

Rötuş boyası (bazı modellerde)

Küçük boya kalkmaları veya çizikleri kapatmak için rötuş boyası kullanılabilir.

Boyayı hasar meydana gelir gelmez uygulayınız aksi halde paslanma başlayabilir. Boyanın rötuş boyası olduğunun anlaşılmaması için sadece ufak noktalara uygulayınız. Rötuş boyayı mümkün olduğu kadar az ve çizik ya da hasarlı bölgenin dışına çıkmadan kullanınız.

Alüminyum jantlar

- Kiri temizlemek için asidik veya bazik özelliği olmayan nötr deterjan kullanınız. Sert fırça ve aşındırıcı nitelikte temizleyicileri kullanmayınız. Sert ve güçlü kimyasal temizleyiciler kullanmayınız. Boyalı yüzeyler için kullandığınız deterjanı ve cilayı kullanınız.
- Jantlar sıcakken deterjan kullanmayınız, örneğin sıcak havada uzun mesafe sürüşten sonra.
- Jantlara deterjan sürüldükten sonra, hızlı bir şekilde temizleyiniz.

Tampon ve yan çıtalar

Sert temizleyiciler ile ovalamayınız.

Akıllı giriş ve çalıştırma sistemine sahip araçlar için uyarılar (bazı modellerde)

- Eğer elektronik anahtar kapsama alanındayken, kapı kolu ıslanırsa, kapı tekrar tekrar kilitlenip açılabilir. Araç yıkanırken, anahtarı en az 2 m uzakta tutunuz. (Anahtarın çalınmaması için dikkatli olunuz).
- Eğer elektronik anahtar araç içerisindeyken, araç yıkanması sırasında kapı kolu ıslanırsa, araç bilgi ekranında bir mesaj görünebilir ve aracın dışında bir uyarı sesi duyulur. Alarmı susturmak için tüm kapıları kilitleyiniz.

DİKKAT

■ **Araç yıkanıyorken**

Motor kompartımanı içine su dökmeyiniz. Aksi takdirde, elektrikli parçalar vb. yanabilir.

■ **Egzoz borusu ile ilgili önlemler**

Egzoz gazları egzoz borusunun çok sıcak olmasına sebep olur.

Yanmalara sebep olacağından, aracı yıkarken, egzoz borusuna soğuyuncaya kadar dokunmamaya dikkat ediniz.

UYARI

■ **Boya bozulmasını ve gövde ve parçaların (alüminyum jantlar vb.) korozyonunu önlemek için**

● Aşağıdaki durumlarda aracı bir an önce yıkayınız:

- Deniz kenarında araç kullandıktan sonra
- Tuzlanmış yollarda araç kullandıktan sonra
- Boyalı yüzeyde zift ya da bitki özü bulunduğunda
- Boyalı yüzeyde ölmüş böcek ya da böcek ya da kuş pislikleri gördüğünüzde
- Kimyasal maddeler, kurum, yağlı duman, demir tozu ile kaplanmış yollarda araç kullandıktan sonra
- Araç çamur ya da kirle kaplanmışsa
- Boyalı yüzeye benzen ya da benzin gibi sıvılar dökülürse

● Boyada çizik ya da çentik oluşursa, bir an önce tamir ettiriniz.

● Jantlarınızın korozyona uğramasını engellemek için, üzerindeki kirli yüzeyi temizledikten sonra düşük nemli bir alanda saklayınız.

UYARI

■ **Dış lambaların temizlenmesi**

- Dikkatlice yıkayınız. Organik maddeler kullanmayınız ya da sert bir fırça ile ovalamayınız.
  Farların yüzeyi zarar görebilir.
- Farların yüzeyini cilalamayınız.
  Cila lenslere zarar verebilir.

■ **Ön cam silecek kollarının zarar görmesini engellemek için**

Silecek kollarını kaldırırken, ilk önce sürücü tarafındaki kolu daha sonra diğer kolu kaldırınız. Kolları eski yerine döndürürken yolcu tarafından başlayınız.

■ **Otomatik araç yıkaması yapıldığında (Yağmur hissetmeli ön cam sileceklerine sahip araçlar)**

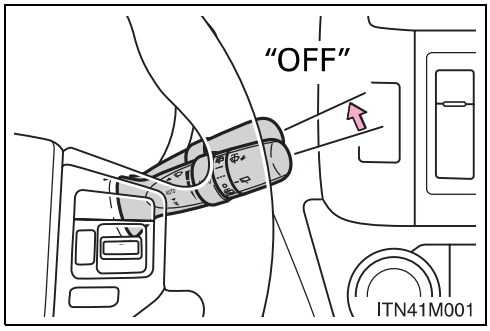

Silecek anahtarını "OFF" konumuna alınız.
Silecek anahtarı "AUTO" konumundaysa, silecekler çalışabilir ve cama zarar verebilir.

Aracın içinin temizlenmesi ve korunması

Aşağıdaki talimatlar aracınızın içini koruyacak ve en üst seviyede olmasını sağlayacaktır:

Aracın içinin korunması

Tozları ve pislikleri almak için elektrikli süpürge kullanınız. Kirli yüzeyleri, ılık suyla hafif ıslatılmış bir bezle siliniz.

Deri yüzeylerin temizlenmesi

- Tozları ve pislikleri almak için elektrikli süpürge kullanınız.
- Seyreltilmiş deterjanla hafif ıslatılmış yumuşak bir bez yardımıyla tozları ve pislikleri siliniz.

  Suya yaklaşık %5 oranında eklenmiş nötr yün deterjanı karışımı kullanınız.
- Bezdeki fazla suyu sıkınız ve deterjan kalıntılarını iyice siliniz.
- Kalan nemi gidermek için, yüzeyi kuru bir bezle siliniz. Deriyi, gölge ve havadar bir alanda kurumaya bırakınız.

Sentetik deri yüzeylerin temizlenmesi

- Tozları ve pislikleri almak için elektrikli süpürge kullanınız.
- Sentetik deri için, sünger ya da yumuşak bez kullanarak, yumuşak sabun çözeltisini uygulayınız.
- Çözeltinin işlemesi için birkaç dakika bekleyiniz. Tozu alınız ve temiz ve nemli bir bezle siliniz.

Deri yüzeylerin bakımı

Aracın iç kalitesinin devamlılığı için, Toyota aracın içinin yılda en az iki defa temizlenmesini önerir.

Taban döşemesinin şampuanlanması

Birçok köpüklü temizleyici mevcuttur. Köpüğü uygulamak için sünger ya da fırça kullanınız. Daireler çizerek ovalayınız. Su kullanmayınız. Paspaslar kuru olduğu sürece, mükemmel sonuçlar elde edilir.

Emniyet kemerleri

Sünger ya da bez kullanarak yumuşak bir sabun ve ılık su ile temizleyiniz. Ayrıca emniyet kemerlerinde, aşınma, yıpranma ve yırtık olup olmadığını periyodik olarak kontrol ediniz.

DİKKAT

Araç içerisindeki su

- Araç içine sıvı sıçratmamaya ve dökmemeye dikkat ediniz.
  Aksi takdirde, elektrikli parçalar arızalanabilir ya da yanabilir.
- Araç içerisindeki SRS parçalarının ve kabloların ıslanmamasına özen gösteriniz.
  (→S. 164)
  Elektrik arızalarının oluşması sonucu hava yastıkları açılabilir ya da düzgün çalışmayabilir ve ciddi yaralanmalara ya da ölüme sebep olabilir.

İç temizlik (özellikle gösterge paneli)

Parlatıcı cila veya cila temizleyicisi kullanmayınız. Gösterge panelinin cama yansımasına neden olarak sürücünün görüşünü engelleyip ölümle veya ciddi yaralanmayla sonuçlanacak bir kazaya sebep olabilir.

UYARI

■ **Temizlik deterjanları**

- Aşağıdaki tipte deterjanları kullanmayınız, aksi takdirde, araç iç yüzeyinin rengi değişebilir ya da boyalı yüzeylerde çizikler veya hasarlar oluşabilir:
  - Koltuklar dışındaki parçalar Benzen ya da benzin, asidik ya da alkalin çözeltiler, boya ve beyazlatıcı gibi organik maddeler.
  - Koltuklar: Tiner, benzen ve alkol gibi alkalin ya da asidik çözeltiler.
- Parlatıcı cila veya cila temizleyicisi kullanmayınız. Gösterge paneli ya da diğer iç donanımların boyanması hasara neden olabilir.

■ **Deri yüzeylerin zarar görmesini önleme**

Deri yüzeylerin zarar görmemesi ve bozulmaması için aşağıdaki uyarıları dikkate alınız:

- Deri yüzeylerdeki kiri ve tozu derhal temizleyiniz.
- Arcınızın uzun süre, direk güneş ışığına maruz kalmamasına özen gösteriniz. Özellikle yaz mevsiminde aracınızı gölgede park ediniz.
- Araç içerisindeki ısının yükselmesi sonucu, deri yüzeylere yapışıp zarar verebileceğinden, döşeme üzerinde, vinil ya da plastikten yapılmış veya cila içeren maddeler bırakmayınız.

■ **Zemindeki su**

Araç zeminini su ile yıkamayınız.
Araç zemininin altında bulunan elektrik tesisatına su geldiğinde ses sistemi gibi araç sistemleri zarar görebilir. Su, aracın gövdesinde paslanmaya neden olabilir.

■ **Arka camların iç kısmının temizlenmesi**

- Arka camdaki buğu çözücüye yada antene zarar vereceğinden, arka camları cam temizleyicisi ile temizlemeyiniz. Camı temizlemek için ılık suyla hafif ıslatılmış bir bez kullanınız. Camı, ısıtıcı kablolarına ya da antene paralel bir şekilde siliniz.
- Isıtıcı kablolarına veya antene zarar vermemeye dikkat ediniz..

Bakım gereksinimi

Güvenli ve ekonomik sürüş için, günlük ve periyodik bakımlar çok önemlidir. Toyota aşağıdaki bakımların yapılmasını tavsiye eder:

■ Periyodik bakım

Periyodik bakımlar, bakım programına göre, belirli aralıklarla yapılmalıdır.

Aracınızın bakım programı ile ilgili detaylı bilgi için “Bakım Programı” nı okuyunuz

■ Kendinizin yapabileceği bakımlar

Araç bakımını kendiniz yapmak isterseniz

Çok az mekanik bilgisi ve temel otomotiv aletlerin olması, birçok bakımı kolaylıkla yapmanız için yeterlidir.

Fakat bazı bakımlar özel ekipman ve beceri gerektirir. Bu tür bakımlar, en iyi kalifiye teknisyenler tarafından gerçekleştirilir. Tecrübeli olsanız bile, bu tür bakımların Toyota Yetkili Servisiniz tarafından yapılmasını tavsiye ederiz. Toyota Yetkili Servisiniz, garanti işlemlerinde kullanılmak üzere, bakımların kayıtlarını tutar. Toyota Yetkili Servisi haricindeki bir servisi seçtiğinizde, servisten yapılan bakım ve onarımların kayıtlarının tutulmasını istemenizi öneririz.

Servis için nereye gitmeli?

Aracınızın yüksek kalitede kalmasını sağlamak için, Toyota bütün onarımın Toyota Yetkili Servisine yaptırılmasını tavsiye eder. Garanti kapsamındaki onarımlar için orijinal parçaların kullanıldığı Toyota bayisini ziyaret etmenizi öneririz. Garanti kapsamı dışındaki tamirlerde de Toyota yetkili servisini kullanmanızda birçok avantaj mevcuttur. Teknik bir zorluk oluştuğunda, Toyota bilgi ağının bir üyesi olarak en kısa zamanda gerekli yardım sağlanacaktır.

Toyota yetkili servisiniz aracınızın bütün programlı bakımlarınıgüvenilir, ekonomik ve servis garantisi kapsamınagirecek şekilde yapacaktır.

Aracınızın bakıma ihtiyacı var mı?

Aracın performansındaki ve sesindeki değişiklikleri ve bakım ihtiyacının göstergesi olan bazı görsel işaretleri dikkate alınız. Aracınızın servise ihtiyacı olduğunu gösteren bazı önemli ipuçları:

- Motorunuzun teklemesi, yığılması veya vuruntu yapması
- Fark edilebilir derecede güç kaybı
- Motorunuzdan gelen anormal sesler
- Araç altından sıvı sızıntısı (Klima kullanımından kaynaklanan su damlaması normaldir.)
- Egzoz sesinde bir değişiklik (Tehlikeli karbon monoksit sızıntısının göstergesi olabilir. Aracı camlar açık şekilde kullanınız ve egzoz sistemini bir an önce kontrol ettiriniz.)
- Lastiklerin yassı görünmesi, dönüşlerde fazla lastik gürültüsü, düzensiz lastik aşıntısı
- Düz bir yolda aracın bir tarafa çekmesi
- Süspansiyonlardan garip sesler gelmesi
- Fren performansının düşmesi, fren pedalının yumuşaması, pedalın neredeyse tabana değmesi, frenlemelerde aracın bir tarafa çekmesi.
- Motor soğutma sıvısı sıcaklığının normalden yüksek olması

Eğer bu durumlardan herhangi birisi aracınızda ortaya çıkarsa en kısa zamanda Toyota bayisine gidiniz. Aracınız bakım ya da tamir gerektiriyor olabilir.

DİKKAT

■ **Aracınızın bakımı düzgün yapılmazsa**

Yanlış bakımda aracınız ciddi zarar görebilir ve ciddi yaralanmalara ve ölüme sebep olabilir.

■ **Akünün ellenmesi durumunda**

Akü terminalleri ve akü ile ilgili parçalar, beyinde hasara neden olan kurşun ve kurşun bileşiği içerir. Aküye dokunduktan sonra ellerinizi yıkayınız. (→S. 626)

Bakımı kendiniz yaparken dikkat etmeniz gerekenler

Bakımı kendiniz yapacaksanız, aşağıdaki bölümlerde verilen doğru talimatları izlediğinizden emin olunuz.

Parçalar	Parçalar ve aletler
Akünün durumu (→S. 626)	• Ilık su • Sülfürik asit • Gres • Anahtar (terminal kutup başları için)
Motor soğutma sıvısı seviyesi (→S. 622)	• "Toyota Super Long Life Coolant" veya uzun ömürlü melez organik asit teknolojisine sahip yüksek kaliteli etilen glikol esaslı silikat, aminant, nitrat ve bor içermeyen soğutma sıvıları. "Toyota Super Long Life Coolant" soğutma sıvısı %50 soğutma sıvısı ve %50 distilasyondan geçirilmiş saf su karışımıdır. • Huni (bu huniyi sadece soğutma sıvısı ilave ederken kullanınız.)

Parçalar	Parçalar ve aletler
Motor yağı seviyesi (→S. 617)	• Toyota Orijinal motor yağı veya eşdeğeri • Bez ya da kağıt havlu • Huni (bu huniyi sadece motor yağı ilave ederken kullanınız.)
Sigortalar (→S. 650)	• Orijinal amperaj değeri ile aynı sigortalar
Aydınlatma ampulleri (→S. 664)	• Orijinal watt değeri ve aynı numaralara sahip ampuller • Yıldız uçlu tornavida • Düz uçlu tornavida • Bijon anahtarı
Radyatör, kondenser ve ara soğutucu (→S. 625)	–
Lastik hava basıncı (→S. 638)	• Lastik basınç göstergesi • Basınçlı hava kaynağı
Cam yıkama sıvısı (→S. 630)	• Su ya da antifriz içeren cam suyu (kış kullanımı için) • Huni (bu huniyi sadece su ya da cam yıkama sıvısı ilave ederken kullanınız.)

DİKKAT

Motor bölümünde, aniden hareket eden, sıcak ve elektrikli birçok mekanik parça ve sıvı bulunur. Ciddi yaralanmalara ve ölüme sebep olacak davranışlarda bulunmamak için aşağıdaki uyarıları dikkate alınız:

■ **Motor bölümünde çalışırken:**

- Ellerinizi, giysilerinizi ve aletleri, fandan ve motor kayışından uzak tutunuz.
- Sıcak olacağından, aracı kullandıktan sonra, motora, radyatöre ve egzoz manifolduna dokunmamaya dikkat ediniz. Yağ ve diğer sıvılar da sıcak olabilir.
- Motor bölümünde, kağıt veya bez gibi kolay yanabilecek maddeler bırakmayınız.
- Sigara içmeyiniz, yakıtı ya da aküyü açık aleve maruz bırakmayınız. Yakıt ve akü gazları yanıcı olabilir.
- Akü ile çalışırken dikkatli olunuz. Akü sıvısı zehirli ve pas yapıcı bir madde olan sülfürik asit içermektedir.
- Fren hidroliği ellerinize ya da gözlerinize zarar vereceğinden ve boyalı yüzeylerde hasar bırakabileceğinden, dikkatli olunuz.
  Hidroliğin ellerinize ya da gözünüze gelmesi durumunda bir an önce temiz su ile yıkayınız.

Bir rahatsızlık hissederseniz, doktorunuza danışınız.

DİKKAT

■ **Soğutma fanlarının ve radyatörün yanında çalışırken**

Akıllı giriş ve çalıştırma sistemine sahip olmayan araçlar: Kontak anahtarının OFF konumunda olduğundan emin olunuz Kontak anahtarı ON konumundayken, klima çalıştırıldığında ve/veya soğutma sıvısı sıcaklığı yükseldiğinde, soğutma fanları otomatik olarak çalışabilir. (→S. 625)

Akıllı giriş ve çalıştırma sistemine sahip araçlar: Motor çalıştırma düğmesini OFF konumuna aldığınızdan emin olunuz. Motor çalıştırma düğmesi KONTAK AÇIK konumundayken, klima çalıştırıldığında ve/veya soğutma sıvısı sıcaklığı yükseldiğinde, soğutma fanları otomatik olarak çalışabilir. (→S. 625)

■ **Araç üzerinde ya da altında çalışırken**

Araç sadece kriko ile desteklenmişken altına girmeyiniz.
Aracınızı sehpa ya da sağlam desteklerle besleyiniz.

■ **Koruyucu gözlük**

Sıçrayabilecek maddelerden, spreylerden gözlerinizi korumak için koruyucu gözlük kullanınız.

UYARI

Hava filtresinin çıkarılması

Hava filtresi çıkarılmış bir şekilde araç kullanılması, havanın içindeki tozlar sebebiyle, motorun aşınmasına sebep olur. Egzoz manifoldundaki yanma sonucunda, motor bölümünde yanma meydana gelebilir.

Fren hidroliği seviyesi düşük yada yüksekse

Fren balataları aşındığında ya da fren kumandasında hidrolik seviyesi yükseldiğinde, fren hidrolik azalması normaldir.
Rezervuarın sürekli doldurulması gerekiyorsa, bu ciddi bir problemin göstergesi olabilir.

Motor kaputu

Motor kaputunu açmak için araç içindeki kilidi serbest bırakınız.

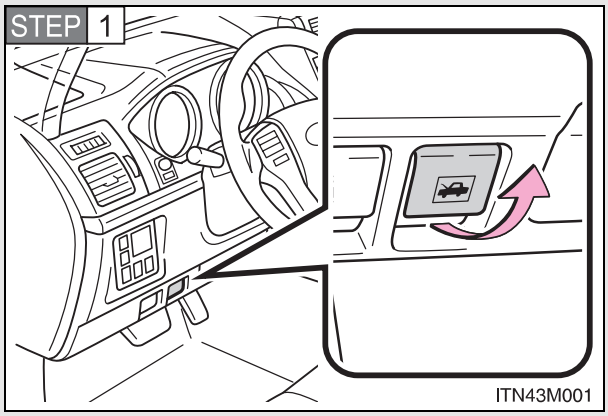

Motor kaputu açma kolunu çekiniz.

Motor kaputu hafifçe yukarı kalkacaktır.

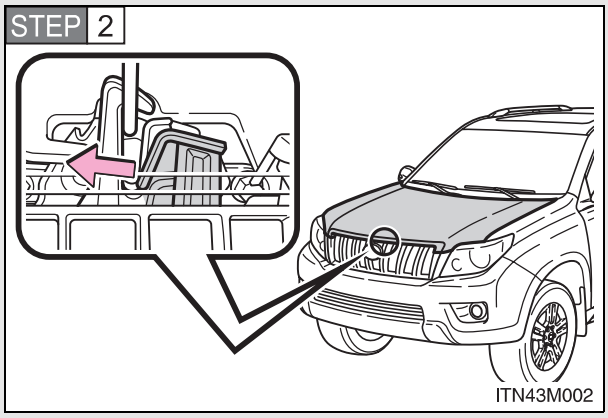

Motor kaputu mandalını yana doğru itiniz ve kaputu kaldırınız.

DİKKAT

Sürüş öncesi kontrol

Motor kaputunun tam kapalı ve kilitli olduğunu kontrol ediniz.
Motor kaputu tam olarak kilitlenmezse, araç hareket halindeyken açılabilir ve ciddi yaralanmalara ve ölüme sebep olabilecek kazalara neden olabilir.

Motor bölümü

2TR-FE motor

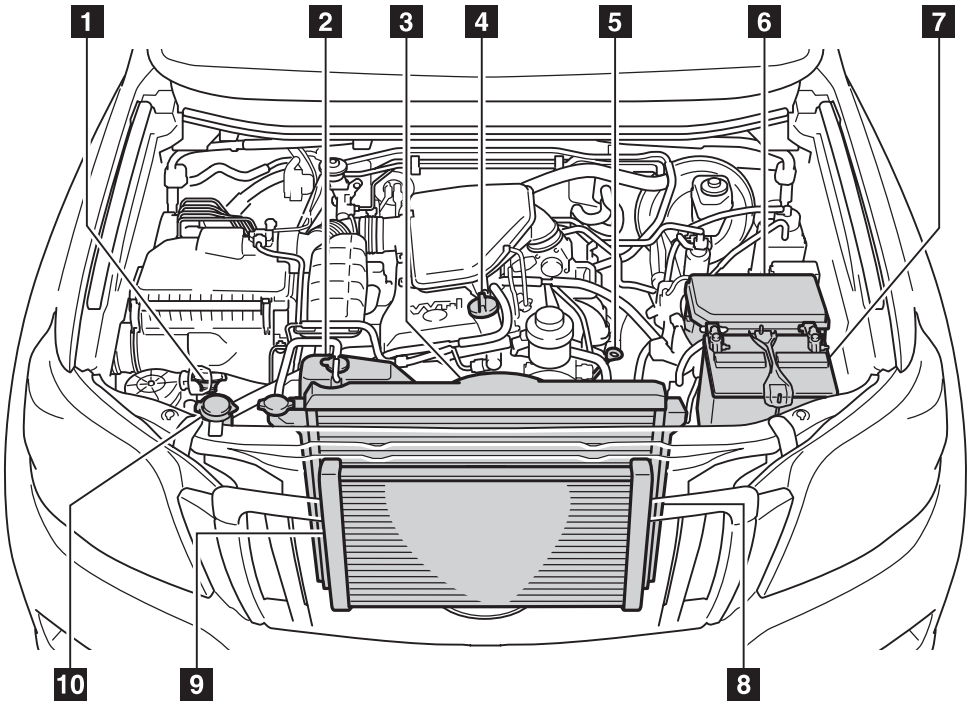

ITN43M005

1 Toz tutucu valfi (→S. 633)

2 Motor soğutma sıvısı rezervuarı (→S. 622)

3 Soğutma fanı

4 Motor yağı doldurma kapağı (→S. 619)

5 Motor yağı seviyesi ölçme çubuğu (→S. 617)

6 Sigorta kutusu (→S. 650)

7 Akü (→S. 626)

8 Radyatör (→S. 625)

9 Kondenser (→S. 625)

10 Yıkama suyu kabı (→S. 630)

1GR-FE motor

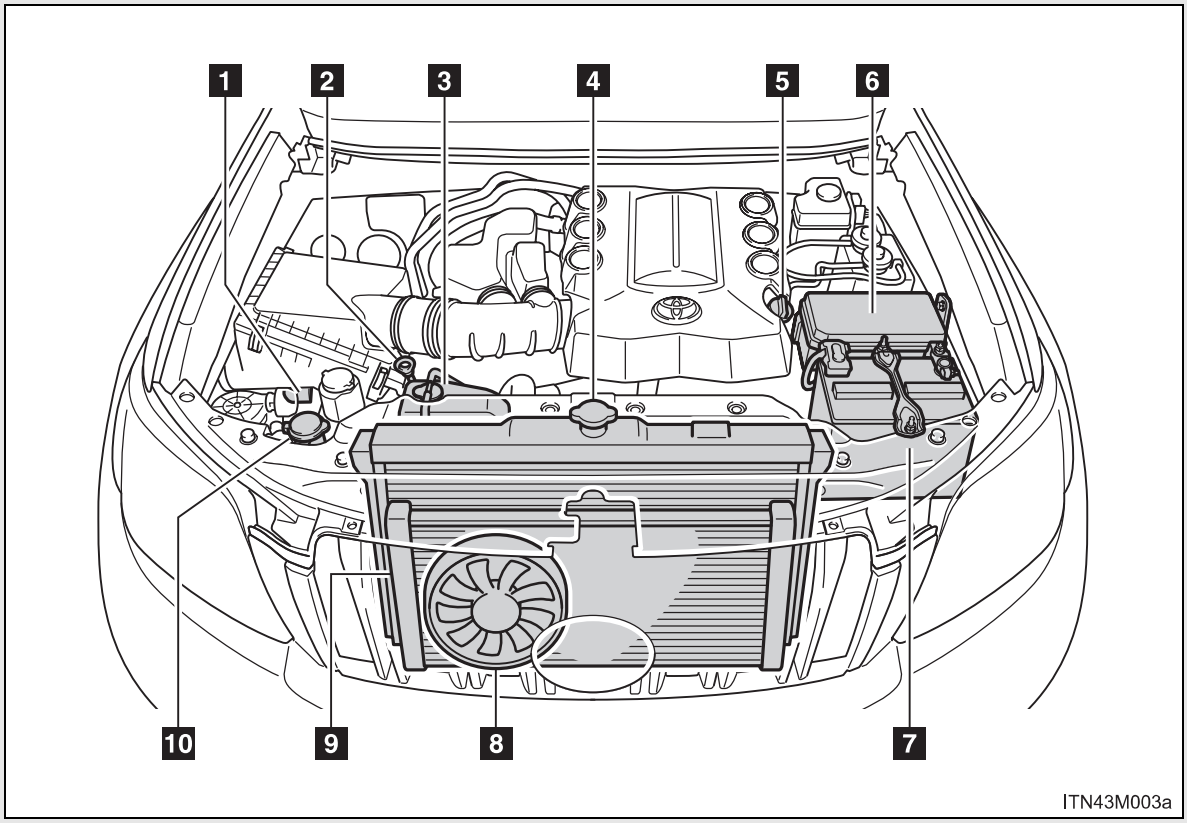

1 Toz tutucu valfi (→S. 633)

2 Motor yağı seviyesi ölçme çubuğu (→S. 617)

3 Motor soğutma sıvısı rezervuarı (→S. 622)

4 Radyatör (→S. 625)

5 Motor yağı doldurma kapağı (→S. 619)

6 Sigorta kutusu (→S. 650)

7 Akü (→S. 626)

8 Soğutma fanı

9 Kondenser (→S. 625)

10 Yıkama suyu kabı(→S. 630)

1KD-FTV motor

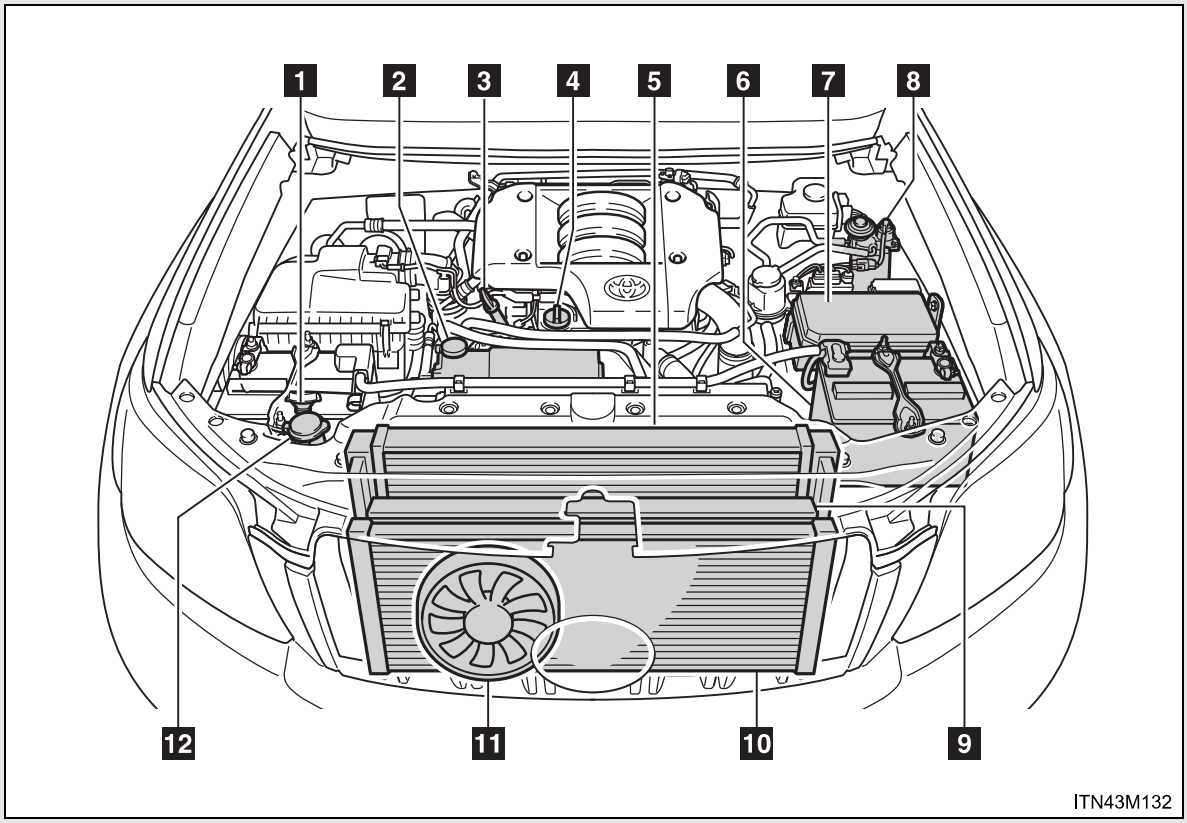

1 Toz tutucu valfi (→S. 633)

2 Motor soğutma sıvısı rezervuarı (→S. 622)

3 Motor yağı seviyesi ölçme çubuğu (→S. 617)

4 Motor yağı doldurma kapağı (→S. 619)

5 Radyatör (→S. 625)

6 Akü (→S. 626)

7 Sigorta kutusu (→S. 650)

8 Yakıt filtresi (→S. 632, 793)

9 Ara soğutucu (→S. 625)

10 Kondenser (→S. 625)

11 Soğutma fanı

12 Yıkama suyu kabı(→S. 630)

Motor bölümü kapağı

■ Motor bölümü kapağının çıkarılması

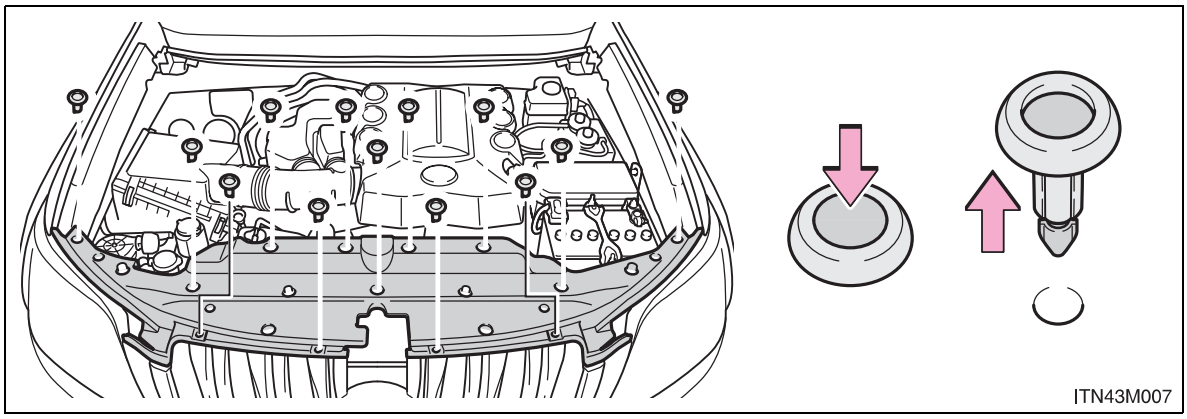

■ Klipslerin takılması

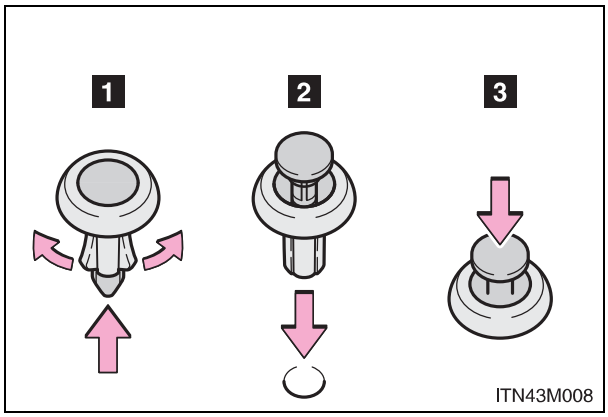

Motor yağı

Motor çalışma sıcaklığında ve durmuş durumdayken, seviye çubuğu üzerindeki yağ seviyesini kontrol ediniz.

■ Motor yağının kontrol edilmesi

STEP 1 Aracı düz bir zemine park ediniz. Motoru durdurduktan sonra, yağın motorun alt kısmına süzülmesi için beş dakikadan fazla bekleyiniz.

STEP 2

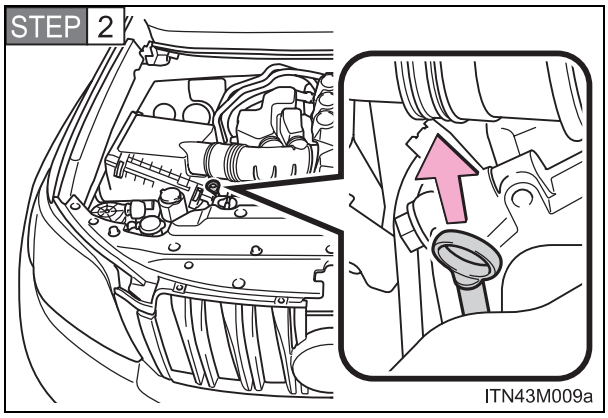

Altına bir bez tutarak seviye çubuğunu çekiniz.

STEP 3 Seviye çubuğunu siliniz.

STEP 4 Seviye çubuğunu tekrar yerleştiriniz.

STEP 5 Altına bir bez tutarak seviye çubuğunu çekiniz ve yağ seviyesini kontrol ediniz.

STEP 6 Seviye çubuğunu siliniz ve tekrar yerleştiriniz.

Tip A

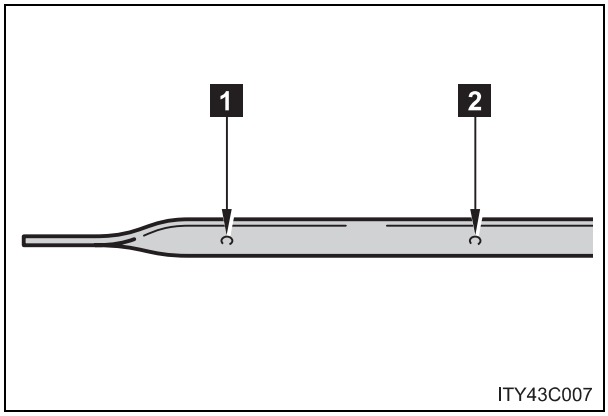

1 Düşük

2 Tam

Tip B

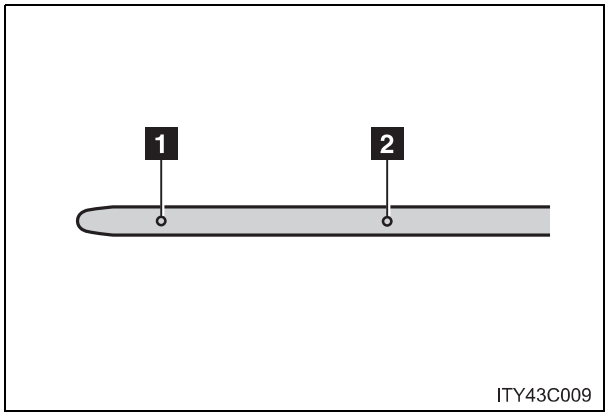

1 Düşük

2 Tam

Tip C

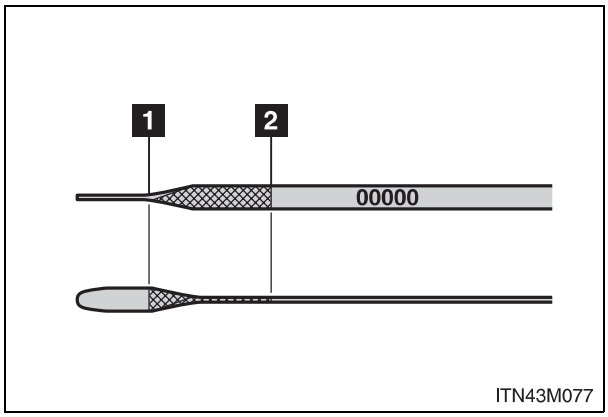

1 Düşük

2 Tam

■ Motor yağının eklenmesi

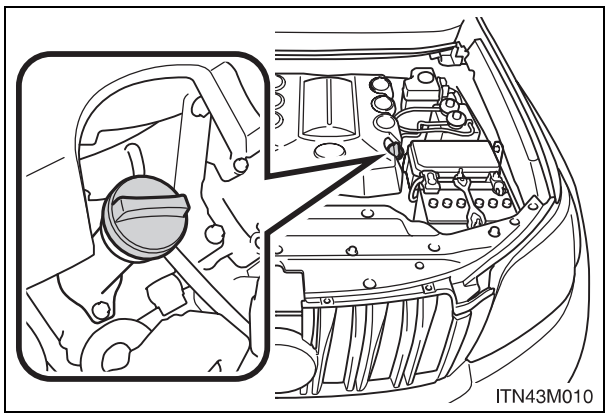

Yağ seviyesi düşük seviye çizgisinin altında ya da civarında ise motorda bulunan yağın aynısından ekleyiniz.

Yağ çeşidini kontrol ettiğinizden emin olunuz ve yağ eklemeden önce gerekli aletleri hazırlayınız.

Motor yağı seçimi		→S. 807
Yağ miktarı (Düşük → Dolu)	1GR-FE motor	Deponuzun kapasitesi 1,7 litredir.
	1KD-FTV ve 2TR-FE motorlar	Deponuzun kapasitesi 1,3 litredir.
Parçalar		Temiz huni

STEP 1 Yağ filtresi kapağını saat yönünün tersine çeviriniz ve çıkarınız.

STEP 2 Seviye çubuğunu kontrol ederek, yavaşça motor yağı ekleyiniz.

STEP 3 Yağ filtresi kapağını takınız ve saat yönünde çeviriniz.

■ **Motor yağı tüketimi**

- Yağ sarfiyatı, yağın viskozitesi ile kalitesine ve de aracın hangi şartlar altında kullanıldığına bağlıdır.
- Yüksek hızda araç kullanıldığında ve ayrıca sürekli hızlanmalı ve yavaşlamalı tip sürüşlerde yağ sarfiyatı artar.
- Yeni bir motorda yağ sarfiyatı daha fazla olur.
- Motorun yağ sarfiyatını kontrol ederken, yağın seyrelmesinden dolayı doğru seviyesinin tam olarak tespit edilemeyeceğini unutmayınız.
- Yağ sarfiyatı: 1000 km'de maksimum 1.0 L
- Yağ sarfiyatı, her 1000 km 1.0 L'den fazla olduğunda , Toyota yetkili servisinize başvurunuz.

■ **Motor yağını değiştirdikten sonra (sadece dizel motor)**

Yağ bakım verileri sıfırlanmalıdır. Aşağıdaki talimatları uygulayınız:

STEP 1 Motor çalışırken sıfırlanabilir kilometre sayacı "A" moduna geçiniz. (→S. 260)

STEP 2 Motor çalıştırma düğmesini KONTAK KAPALI (OFF) konumuna alınız.

STEP 3 "ODO TRIP" düğmesini basılı tutarak (→S. 260), motor çalıştırma düğmesini KONTAK AÇIK konumuna getiriniz (aracı çalıştırmayınız, aksi takdirde sıfırlama işlemi iptal olacaktır). Araç bilgi ekranı sıfırlanmanın tamamlandığını bildirene kadar sıfırlanabilir kilometre sayacı düğmesine basılı tutunuz.

DİKKAT

Kullanılmış motor yağı

- Kullanılmış motor yağı iltihaplanma ve cilt kanseri gibi cilt bozukluklarına yol açabilen potansiyel zararlı maddeler içerdiğinden bu yağ ile uzun süreli ve sık tekrarlanan temasta bulunulmamasına dikkat gösterilmelidir. Kullanılmış motor yağını cildinizden temizlemek için sabun ve suyla iyice yıkayınız.
- Kullanılmış yağ ve filtreyi uygun, emin bir şekilde ortadan kaldırınız. Bu maddeleri ev artığı çöplerine, kanalizasyona ve toprağa dökmeyiniz. Geri dönüşüm ve hurdaya çıkarılması konuları hakkında bilgi almak için Toyota bayisini arayınız.
- Kullanılmış motor yağını çocukların ulaşabileceği bir yere bırakmayınız.

UYARI

Motorun ciddi hasar görmesini önlemek için

Düzenli olarak motor yağı seviyesini kontrol ediniz.

Motor yağının değiştirilmesi

- Motor yağının araç parçalarının üzerine damlamamasına dikkat ediniz.
- Motora zarar verebileceğinde, gereğinden fazla yağ koymayınız.
- Motora her yağ koyduğunuzda, motor yağ çubuğundaki seviyeyi kontrol ediniz.
- Motor yağı doldurma kapağının sıkıca kapandığından emin olunuz.

Motor soğutma sıvısı

Benzinli motor

Motor soğuk durumdayken, seviye “F” (Dolu) ve “L” (Düşük) çizgileri arasındaysa yeterlidir.

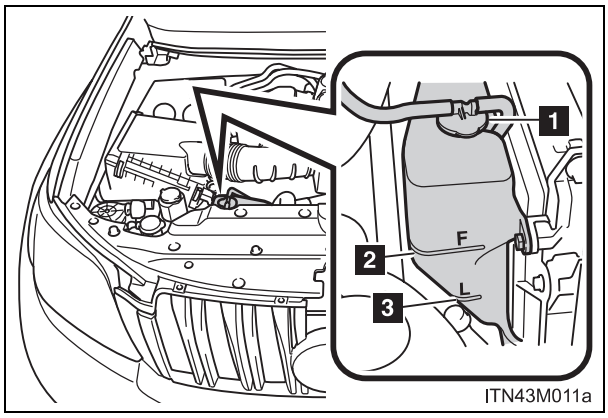

1 Rezervuar kabı

2 “F” çizgisi

3 “L” çizgisi

Seviye “L” çizgisinde ya da altındaysa, soğutma sıvısı ilave ederek “F” çizgisine kadar tamamlayınız.

Dizel motor

Motor soğuk durumdayken, seviye “FULL- Dolu” ve “LOW-Düşük” çizgileri arasındaysa yeterlidir.

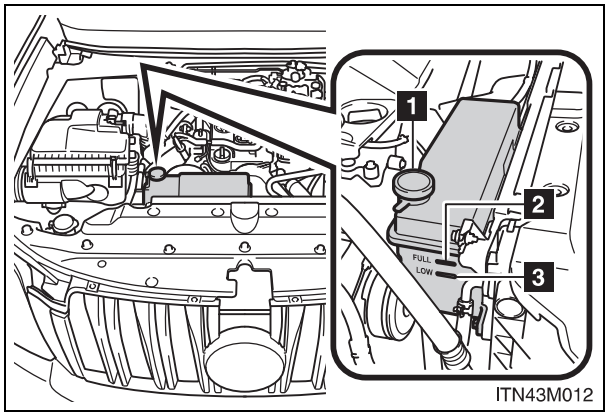

1 Rezervuar kabı

2 “FULL-DOLU” çizgisi

3 “DÜŞÜK” çizgisi

Seviye “LOW-Düşük” çizgisinde ya da altındaysa, soğutma sıvısı ilave ederek “FULL-Dolu” çizgisine kadar tamamlayınız.

■ **Soğutma sıvısı seçimi:**

Sadece "Toyota Super Long Life Coolant" veya benzeri uzun ömürlü melez organik asit teknolojisine sahip yüksek kaliteli etilen glikol esaslı silikat aminant, nitrat ve bor içermeyen soğutma sıvısı kullanınız.

"Toyota Super Long Life Coolant" %50 soğutma sıvısı ve %50 saf su karışımıdır. (-35°C'ye kadar koruma sağlar)

Motor soğutma sıvısı hakkında detaylı bilgi almak için Toyota bayisini arayınız.

■ **Su seviyesi tamamlandıktan kısa bir süre sonra eksiliyorsa**

Radyatörü, hortumları, motor soğutma sıvısı depo kapağını, boşaltma musluğunu ve su pompasını gözle kontrol ediniz.
Eğer bir kaçak yoksa Toyota bayisine radyatör kapağını ve soğutma sisteminde kaçak olup olmadığını kontrol ettiriniz.

⚠ DİKKAT

■ **Motor sıcakken**

Radyatör kapağını veya soğutma sıvısı rezervuar kabı kapağını çıkarmayınız.
Soğutma sistemi basınçlı olabilir. Bu durumda kapak çıkarıldığında sıcak sıvı fışkırabilir ve yanıklara ve yaralanmalara sebep olabilir.

UYARI

■ **Soğutma sıvısı eklerken**

Soğutma sıvısı, ne saf su ne de sadece antifrizdir. Korozyon koruması ve soğutma için, saf su ve antifriz karışımı doğru olmalıdır. Antifriz ya da soğutma sıvısı etiketlerini okuduğunuzdan emin olunuz.

■ **Soğutma sıvısı dökülürse:**

Boya veya parçalara zarar vermemesi için su ile yıkadığınızdan emin olunuz.

Radyatör, kondenser ve ara soğutucu

Radyatörü, kondenseri ve intercooleri kontrol ediniz ve yabancı maddelerden temizleyiniz.
Yukarıdaki parçalar aşırı kirli ve çalışma durumlarından emin değilseniz, aracınızı Toyota yetkili servisine götürünüz.

DİKKAT

Motor sıcakken

Yanık oluşumunu engellemek için radyatöre, kondensere ve ara soğutucuya dokunmayınız.

Akü

Aküyü aşağıdaki gibi kontrol ediniz.

■ Uyarı sembolleri

Akü üzerindeki uyarı sembollerinin anlamları aşağıdaki gibidir.

	Sigara içilmez, ateşle yaklaşılmaz, kıvılcım oluşturulmaz.		Akü asidi
	Gözlerinizi koruyunuz		Kullanma talimatlarını okuyunuz.
	Çocuklardan uzak tutunuz.		Patlayıcı gaz

■ Akünün dışı

Akü kutup başlarının oksitlenmiş veya gevşek, akü bağlantı kelepçesinin çatlak ya da gevşek olup olmadığını kontrol ediniz.

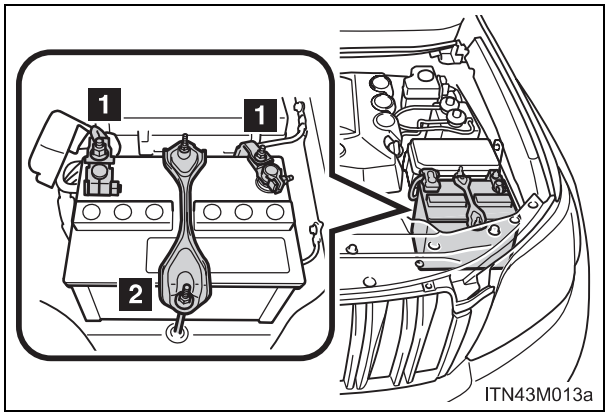

1 Terminaller

2 Akü tutucusu

■ **Şarj etmeden önce**

Akü şarj olurken, yanıcı ve patlayıcı bir gaz olan hidrojen üretirler. Bu nedenle şarj öncesinde aşağıdakilere uyunuz:

- Eğer boş akü aracın üzerinde iken şarj yapılıyorsa şasi kablosunu sökmeyi unutmayınız.
- Şarj aletinin şalterinin, şarj kablolarını takarken ve sökerken kapalı olduğundan emin olunuz.

■ **Akü şarj edildikten sonra (akıllı giriş ve çalıştırma sistemine sahip araçlar)**

Motor çalışmayabilir. Sistemi tanıtmak için aşağıdaki talimatları uygulayınız

STEP 1 Vites kolunu P konumuna (otomatik şanzıman) ya da frene basarak N konumuna (düz şanzıman) getiriniz.

STEP 2 Kapıların herhangi birini açıp kapatın.

STEP 3 Motoru yeniden çalıştırınız.

- Akünün bağlantısı yeniden sağlandıktan hemen sonra akıllı giriş ve çalıştırma sistemi ile kapı kilitlerini açmak mümkün olmayabilir. Bu durumda, kapı kilitlerini açmak ve kilitlemek için uzaktan kumandayı ya da mekanik anahtarı kullanınız.
- Motor çalıştırma düğmesini AKSESUAR moduna alarak motoru çalıştırınız. Motor çalıştırma düğmesi KAPALI (OFF) konumunda iken motor çalışmayabilir. Ancak ikinci denemede motor normal olarak çalışacaktır.

- Motor çalıştırma düğmesi konumu araç tarafından kayıt edilir. Akü terminali bağlandığında motor çalıştırma düğmesi modu, terminal bağlantısı kesilmeden önceki konuma geçecektir. Akünün bağlantısını kesmeden önce motoru kapalı (off) konumuna getirdiğinizden emin olunuz. Eğer deşarj öncesi motor çalıştırma düğmesinin konumu bilinmiyorsa, aküyü bağlarken çok dikkat ediniz.

Eğer, yukarıdaki talimatları birkaç kez uyguladıktan sonra sistem yine çalışmaz ise Toyota yetkili servisinizle temasa geçiniz.

⚠ DİKKAT

■ Aküdeki kimyasallar

Akü zehirli ve korozyona sebep olan sülfürik asit içerir ve yanıcı ve patlayıcı bir gaz olan hidrojen gazı üretebilir. Aküyle veya akünün yanında çalışırken, ciddi yaralanma ve ölüm riskini azaltmak için aşağıda belirtilen uyarılara dikkat ediniz.

- Akü terminallerine takımlarla dokunarak kıvılcım oluşmasına mani olunuz.
- Akü yakınında sigara içmeyiniz, kibrit yakmayınız.
- Akü sıvısının gözünüze, cildinize ve elbiselerinize temas etmemesine dikkat ediniz.
- Elektroliti solumayınız ya da yutmayınız.
- Akü yakınında çalışırken koruyucu gözlük ve eldiven takınız.
- Çocukları aküden uzak tutunuz.

■ Akünün güvenli bir yerde şarj edilmesi

Aküyü daima açık bir alanda şarj ediniz. İyi bir havalandırması olmayan garaj ya da kapalı odada şarj yapmayınız.

DİKKAT

Elektrolitle ilgili alınması gereken önlemler

- Eğer elektrolit gözünüze kaçarsa
  Bol ve temiz su ile en az 15 dakika yıkayınız ve acil olarak tıbbi müdahale yaptırınız. Mümkünse, doktora giderken bir sünger ya da kumaş ile su uygulamaya devam ediniz.
- Eğer elektrolit cildinize dökülürse
  Temas eden bölgeyi su ile iyice yıkayınız. Eğer acı ve yanma hissediyorsanız, hemen tıbbi müdahale yaptırınız.
- Eğer elektrolit elbisenize dökülürse
  Kumaştan içeriye geçip cildinize zarar verebilir. Bir an önce elbisenizi çıkarınız ve gerekirse, yukarıdaki işlemleri uygulayınız.
- Eğer kazayla elektroliti yutarsanız
  Bol bol su veya süt içiniz. Daha sonra magnezyum solüsyonu, çırpılmış çiğ yumurta ya da bitkisel sıvı yağ içiniz. Derhal doktora başvurunuz.

UYARI

Aküyü şarj ederken

Aküyü hiçbir zaman motor çalışırken şarj etmeyiniz. Aynı zamanda tüm aksesuarların da kapalı olduğundan emin olunuz.

Saf su eklerken

Fazla doldurmaktan kaçınınız. Akü şarj olurken, dökülen su korozyona sebep olabilir.

Cam yıkama sıvısı

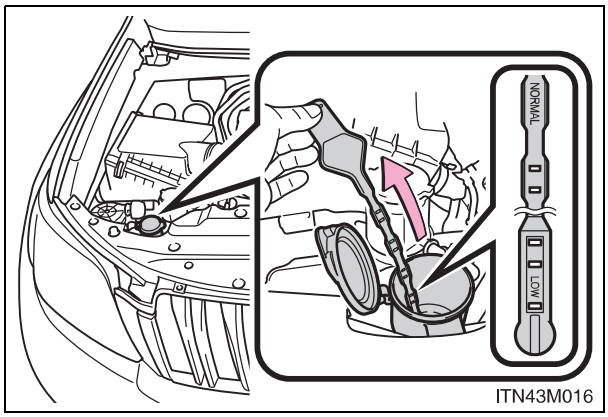

Eğer yıkama suyu seviyesi düşükse, ilave ediniz.

Seviye çubuğunun kullanılması

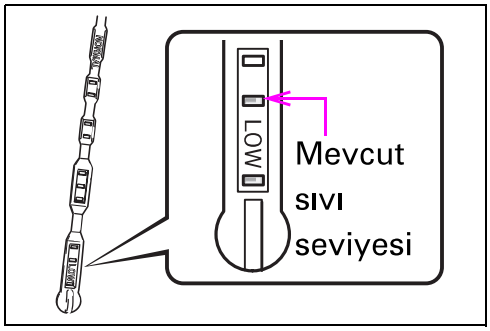

Seviye göstergesinde, içinde sıvı bulunan deliklerin durumuna göre cam yıkama suyu seviyesi kontrol edilebilir.

Seviye ikinci deliğin altına (“LOW” konumunda) düşerse, yıkama sıvısı doldurulmalıdır.

DİKKAT

Silecek suyu ekleyeceğiniz zaman

Motor sıcakken ya da çalışıyorken yıkama suyu ilave etmeyiniz, aksi takdirde yıkama suyu alkol içerdiğinden motorun üzerine döküldüğünde yangın çıkabilir.

UYARI

Yıkama sıvısı haricinde başka bir sıvı kullanmayınız.

Yıkama sıvısı yerine sabunlu su ya da motor antifrizi kullanmayınız.
Aksi takdirde, aracın boyalı yüzeyleri zarar görebilir.

Yıkama sıvısının seyreltilmesi

Yıkama sıvısını gerektiğinde seyreltiniz.
Yıkama sıvısı kabının üzerindeki donma sıcaklıklarını referans alınız.

Yakıt filtresi suyu boşaltılması (sadece dizel motor)

Eğer aşağıdaki bulgular görülürse, yakıt filtresi içerisindeki su mutlaka boşaltılmalıdır:

Optitron gösterge paneli bulunmayan araçlar

Tip A

Yakıt filtresi uyarı ışığı yanmaya başladığında.

Tip B

Yakıt filtresi uyarı ışığı yandığında ve sesli uyarı duyulduğunda.

Optitron gösterge paneli bulunan araçlar

"DRAIN WATER FROM FUEL FILTER" (yakıt filtresinden suyu boşaltınız) mesajı gösterge ekranında belirdiğinde ve bir uyarı sesi* duyulduğunda.

*: Bazı modellerde

STEP 1 Tahliye tapasını tutucudan ayırınız ve suyu almak için küçük bir tepsi yerleştiriniz.

STEP 2

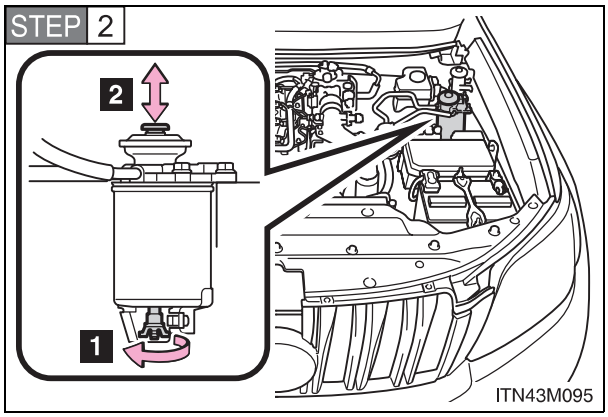

1 Tahliye tapasını 2-2-1/2 tur çeviriniz.

Bundan fazla çevirmek suyun tahliye tapasının etrafından sızmasına neden olacaktır.

2 Yakıt bitmeye başlayıncaya kadar el pompasını kullanınız.

STEP 3 Boşalttıktan sonra, tahliye tapasını sıkıca kapatınız. Alet kullanmayınız.

Toz tutucu valfi (bazı modellerde)

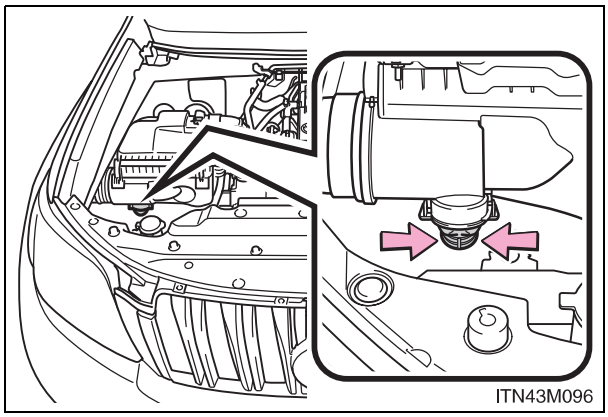

Eğer toz tutucu valfi kirli ise, lastik tıpayı sıkarak tozu temizleyiniz.

Motora bağlı olarak valfin şekli biraz değişiklik gösterebilir.

UYARI

Motorun hasar görmesini önlemek için

Toz tutucu valfi çıkartılmış durumda aracı kullanmayınız. Aksi takdirde aşırı motor aşınması oluşabilir. Ayrıca erken ateşleme sonucu motor kompartımanında yangın çıkabilir.

Lastikler

Bakım programına göre ve lastik aşıntı göstergeleri gözüktüğünde, lastiklerinizi değiştiriniz.

■ Lastiklerin kontrolü

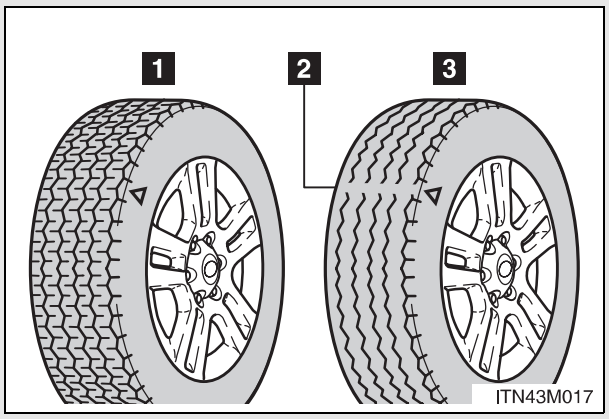

1 Yeni lastik sırtı

2 Lastik aşıntı göstergesi

3 Lastik aşıntısı

Lastik aşıntı göstergelerinin yerleri "TWI" ya da "△" gibi işaretlerle lastiklerin yanlarına işaretlenmiştir.

Rotasyon yapmadıysanız, yedek lastiğinin durumunu ve basıncını kontrol ediniz.

■ Lastiklerin rotasyonu

Standart yedek lastik bulunan araçlar

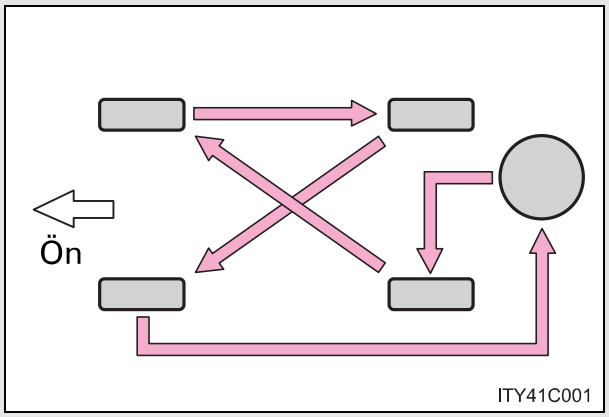

Aşağıdaki sıraya göre lastiklerin yerlerini değiştiriniz.

Toyota, lastiklerdeki aşınmayı eşitlemek ve kullanım ömrünü uzatmak için her 5000 km'de bir yerlerini değiştirmenizi tavsiye etmektedir.

Acil durum lastik onarım kiti bulunan araçlar

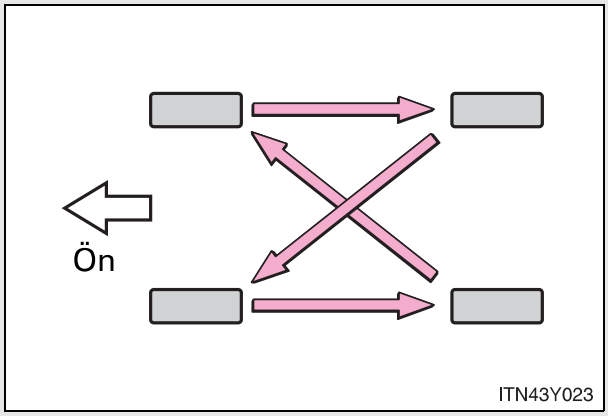

■ **Aracınızın lastikleri ne zaman değiştirilmeli?**

Lastiklerin değiştirilmesi gereken durumlar:

- Lastiklerinizde kesik, çatlak, yarıklar varsa ve lastik dokusunda şişme varsa
- Lastiğinizin havası sık sık iniyorsa veya diğer hasarlanma ya da bir kesiğin yeri veya miktarından dolayı uygun bir şekilde tamir edilmemişse

Eğer emin değilseniz, bir Toyota bayisine danışınız.

■ **Lastik ömrü**

6 yaşın üzerindeki lastikler, hasar görmemiş ya da çok az kullanılmış veya hiç kullanılmamış olsa bile bir Toyota teknisyeni tarafından kontrol edilmelidir.

■ **Kar lastiğinin diş derinliği 4 mm ya da daha az olursa**

Kar lastiğinin etkinliği kaybolur.

DİKKAT

Lastiklerin incelenmesi ve değiştirilmesi

Kazaların önlenmesi için aşağıda belirtilen uyarıları dikkat ediniz.
Belirtilen uyarıların dikkate alınmaması, aktarma organlarına zarar verebilir veya tehlikeli sürüş koşulları oluşacağından, ölümle ya da yaralanmalarla sonuçlanacak bir kazaya yol açabilir.

- Farklı marka, model ya da diş izi olan lastikleri beraber kullanmayınız.
  Dikkat çekecek biçimde farklı lastik aşıntılarına sahip lastikleri beraber kullanmayınız.
- Toyota tarafından tavsiye edilenden farklı lastik kullanmayınız.
- Farklı şekilde üretilmiş lastikleri (radyal ya da bias katlı lastikler) beraber kullanmayınız.
- Yaz, dört mevsim ve kar lastiğini beraber kullanmayınız.
- Başka bir araçta kullanılmış lastikleri kullanmayınız.
  Daha önce nerede kullanıldığını bilmediğiniz lastikleri kullanmayınız.

UYARI

■ **Bozuk yollarda sürüş**

Çukurların olduğu bozuk yollarda araç kullanırken dikkatli olunuz.
Bu durumlar lastik şişme basıncının düşmesine ve yoldan gelen darbelerin karşılanamamasına sebep olabilir. Ayrıca, bozuk yollarda araç kullanmak lastiklerin kendisine, araç jantlarına ya da gövdesine zarar verebilir.

■ **Aracı kullanırken, lastik basıncı düşerse**

Aracınızı kullanmaya devam etmeyiniz, lastikler ya da jantlar zarar görebilir.

■ **Acil durum lastik onarım kiti bulunan araçlar (bazı modellerde)**

Eğer acil durum lastik onarım kiti ile tamir edilmiş bir lastik araçta takılı ise hiçbir şey çekmeyiniz. Lastik üzerindeki yük, lastiğin beklenmedik şekilde zarar görmesine neden olabilir.

Lastik hava basıncı

Lastik hava basıncının uygun olduğundan emin olunuz. Lastik basınçları en az ayda bir kere kontrol edilmelidir. Toyota lastik basınçlarının iki haftada bir kontrol edilmesini tavsiye etmektedir. (→S. 828)

■ Yanlış lastik hava basıncının etkileri

Yanlış hava basınçlı lastik kullanılması aşağıdakilere sebep olabilir:

- Yakıt veriminin azalması
- Sürüş konforunun ve lastik ömrünün azalması
- Güvenliğin azalması
- Aktarma organlarına zarar vermesi

Eğer lastik havası sık sık düşüyorsa, Toyota yetkili servisinde kontrol ettiriniz.

Lastik hava basıncının kontrol edilmesi ile ilgili talimatlar

Lastik basıncını kontrol ederken, aşağıdaki uyarıları dikkate alınız:

- Sadece lastikler soğukken kontrol ediniz.
  Eğer aracınızı en az 3 saattir kullanmadıysanız ya da 1.5 km'den fazla sürmediyseniz, lastiğinizin basıncını doğru olarak ölçebilirsiniz.
- Lastiklerinizin basıncını daima bir basınç ölçer ile kontrol ediniz.
  Lastiğin görünümü yanıltıcı olabilir. Ayrıca, lastik basıncı doğru değerinden az farklı olsa bile, sürüş konforunu ve emniyetinizi etkileyebilir.
- Sürüş sonrasında lastik basınçlarını düşürmeyiniz. Sürüş sonrasında ısınma nedeniyle lastik basıncının yüksek olması normaldir.
- Asla araç yük kapasitesini aşmayınız.
  Yolcular ve bagaj, aracın dengesini bozmayacak şekilde yerleştirilmelidir.

DİKKAT

■ Uygun hava basıncı, lastik performansının korunması için önemlidir.

Lastik hava basıncını doğru ölçüde bulundurunuz. Aksi takdirde aşağıdaki durumlar oluşabilir ve ölüm ya da ciddi yaralanmalara sebep olabilir.

- Aşırı aşınma
- Düzensiz aşınma
- Zayıf yol tutuşu
- Aşırı ısınmaya bağlı patlama ihtimali
- Lastik topuğunun sızdırmazlığının zayıflaması
- Lastik deformasyonu ve/veya lastik katlarının ayrılması
- Tehlikeli yollarda lastiğin hasarlanma ihtimalinin artması

UYARI

■ Lastik basıncını kontrol edilmesi ve ayarlanması

Supap kapaklarını taktığınızdan emin olunuz.
Kapağın olmaması, kir ya da rutubetin supaba girerek hava kaçırmasına ve kazaya neden olabilir. Eğer kapakları kaybederseniz en kısa sürede yenisini temin edip takınız.

Bükülmüş, çatlamış veya korozyona uğramış jantın değiştirilmesi gerekir.
Aksi takdirde lastik janttan fırlayabilir ya da direksiyon hakimiyetinin yitirilmesine sebep olabilir.

■ **Jant seçimi**

Jantları değiştirirken, mevcut jantlar ile aynı yük kapasitesi, çap, genişlik ve kaçıklık değerlerine sahip olan jantları kullanınız*.
Jant değişimi Toyota bayisinde yaptırabilirsiniz.

*: Yaygın olarak "ofset" olarak kullanılır.

Toyota aşağıdakilerin kullanılmasını tavsiye etmemektedir:

- Farklı ölçüde ve tipteki jantlar
- Kullanılmış jantlar
- Düzeltilmiş jantlar

■ **Alüminyum jantlarla ilgili uyarılar**

- Sadece, alüminyum jantlar için üretilen Toyota bijon somunlarını ve anahtarını kullanınız.
- Lastiğinizi değiştirdiğinizde, tamir ettiğinizde ya da yerlerini değiştirdiğinizde, ilk 1600 km'de bijon somunlarının sıkılığını tekrar kontrol ediniz.
- Zincir kullanırken alüminyum janta zarar vermemesine dikkat ediniz.
- Balans yaptırırken sadece Toyota balans ağırlıklarını ya da eşdeğerlerini kullanınız. Eğer klipsli balans ağırlıkları kullanılıyorsa, ağırlığı takmak için plastik veya lastik bir çekiş kullanınız.

⚠ DİKKAT

■ **Jantların değiştirilmesi**

- Kullanıcı el kitabında önerilen ölçünün dışında jant kullanmayınız, aksi takdirde direksiyon hakimiyeti azalabilir.
- İç lastiksiz tip lastik için üretilmiş ve hava kaçıran bir jantta, kesinlikle iç lastik kullanmayınız. Aksi takdirde, ciddi yaralanmalara ya da ölüme sebep olacak kazalar meydana gelebilir.

Kabin hava filtresi

Klima veriminin yüksek olması için kabin hava filtresi düzenli olarak temizlenmeli ya da değiştirilmelidir.

■ Sökme metodu

STEP 1 Motor çalıştırma düğmesinin (akıllı giriş ve çalıştırma sistemi olan araçlar) ya da kontak anahtarının (Akıllı giriş ve çalıştırma sistemi olmayan) OFF konumuna alınması.

STEP 2

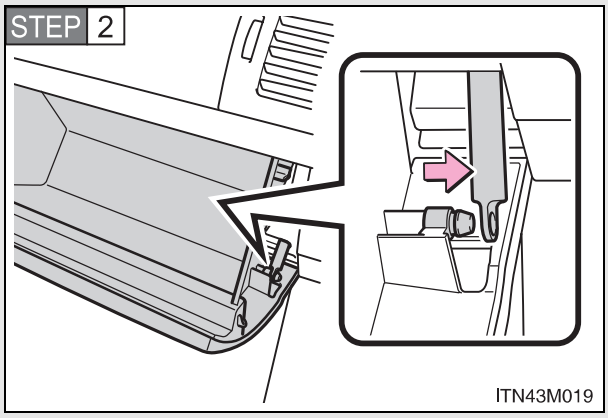

Torpido bölmesini açınız. Kapak amortisörünü yuvasından çıkarınız.

STEP 3

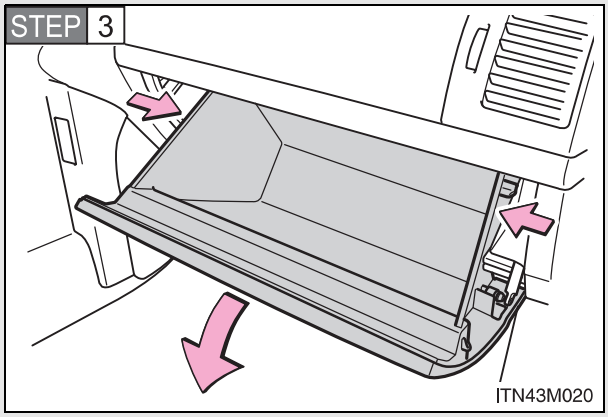

Torpido bölmesinin iki yanına bastırarak yerinden çıkartınız.

STEP 4

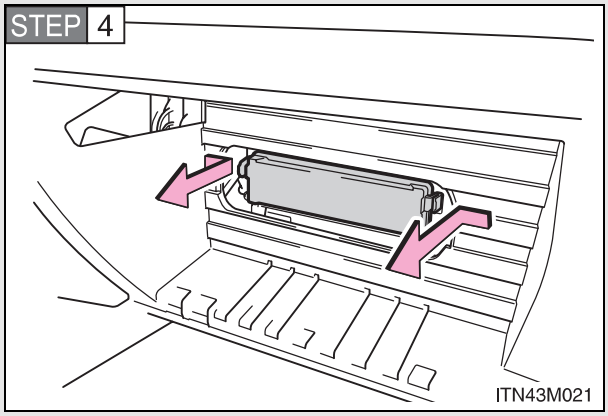

Filtre kapağını çıkartınız.

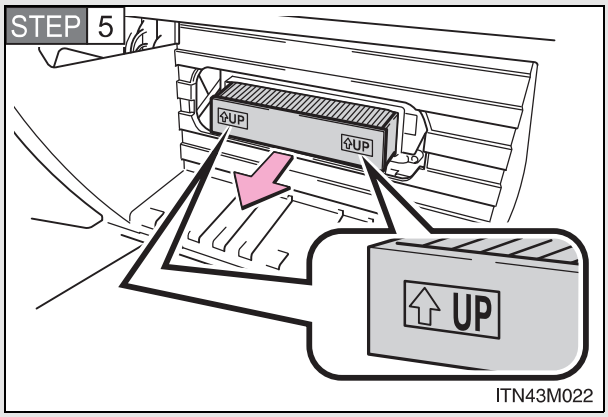

Yenisi ile değiştiriniz.

"↑UP" işareti yukarı yönü işaret etmelidir.

■ Temizleme metodu

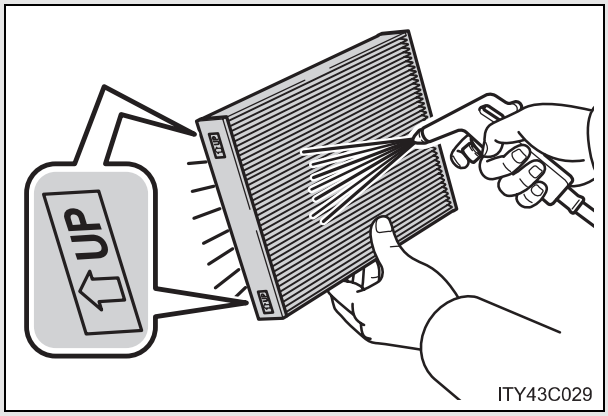

Filtre kirli ise, alt kısımdan basınçlı hava tutunuz.

Hava tabancasını, filtreden 5 cm uzakta tutunuz ve yaklaşık 2 dakika boyunca 500 kPa (5.0 kgf/cm^2 veya bar, 72 psi)basınç uygulayınız.

Hava tabancanız yok ise Toyota yetkili servisine başvurunuz.

Kontrol aralığı

Bakım programına göre kabin hava filtresini kontrol ediniz, temizleyin ve değiştiriniz. Tozlu bölgelerde ya da sıkışık trafikte, daha sık temizleme ya da erken değiştirme gerekebilir. (Periyodik bakımla ilgili bilgi için “Bakım Programı” ‘nı inceleyiniz.

Hava kanallarından gelen hava çok azalırsa

Filtre tıkanmış olabilir. Filtreyi kontrol ediniz ve gerekiyorsa değiştiriniz.

UYARI

Sistemin hasar görmesini önlemek için

- Klimayı kullanırken, kabin hava filtresinin takılı olduğundan emin olunuz.
- Filtreyi su ile temizlemeyiniz.

Uzaktan kumanda/elektronik anahtar pili

Pil bittiyse yenisiyle değiştiriniz.

■ Aşağıdaki aletlere ihtiyacınız olacaktır.

- Düz uçlu tornavida
- Lityum pil CR2016 (akıllı giriş ve çalıştırma sistemine sahip olmayan araçlar) ya da CR1632 (akıllı giriş ve çalıştırma sistemine sahip araçlar)

■ Pilin değiştirilmesi (akıllı giriş ve çalıştırma sistemine sahip olmayan araçlar)

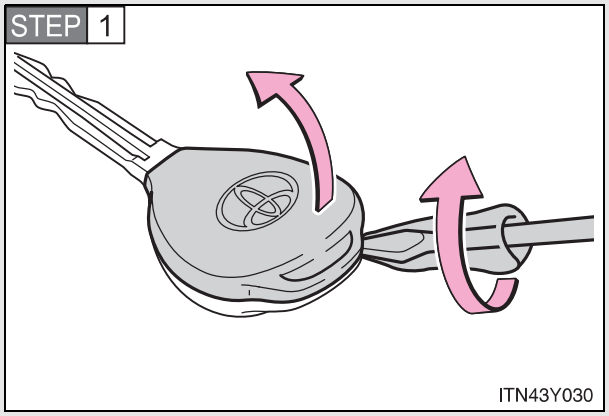

Muhafazayı çıkarınız.

Anahtara zarar vermemek için, tornavidayı bant ile sarınız.

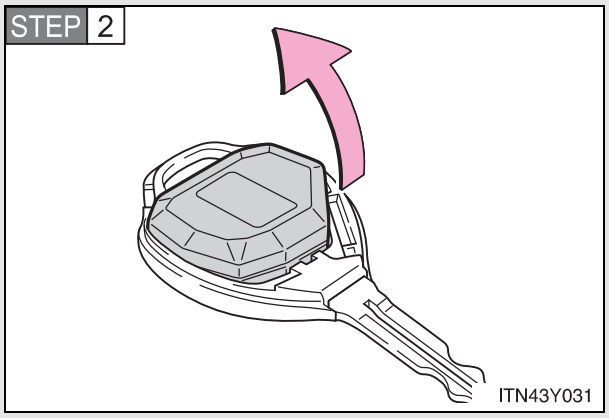

Modülü çıkarınız.

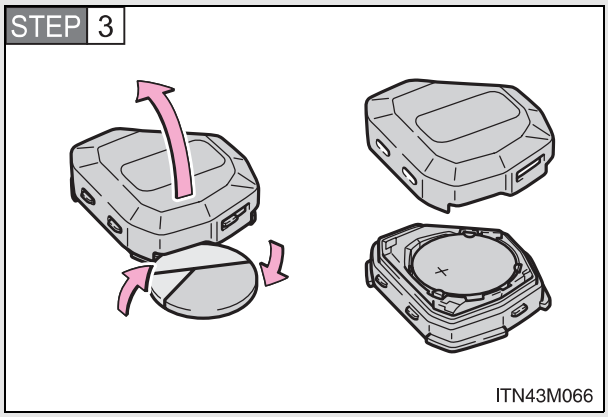

Modülün pil kapağını bantla sarılmış bozuk para kullanarak açınız ve bitmiş pili çıkarınız.

"+" terminali üste gelecek şekilde yeni pili yerleştiriniz.

■ Pilin değiştirilmesi (akıllı giriş ve çalıştırma sistemine sahip araçlar)

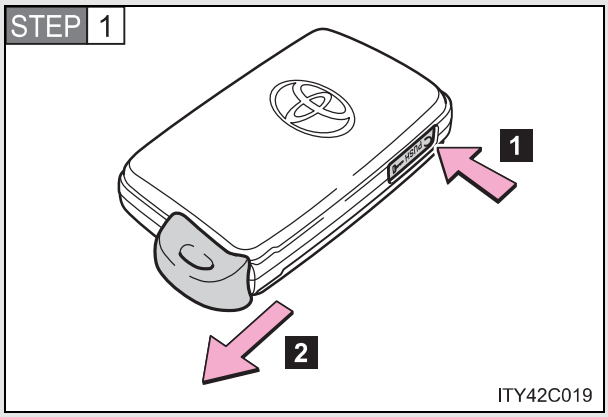

Mekanik anahtarı çıkarınız.

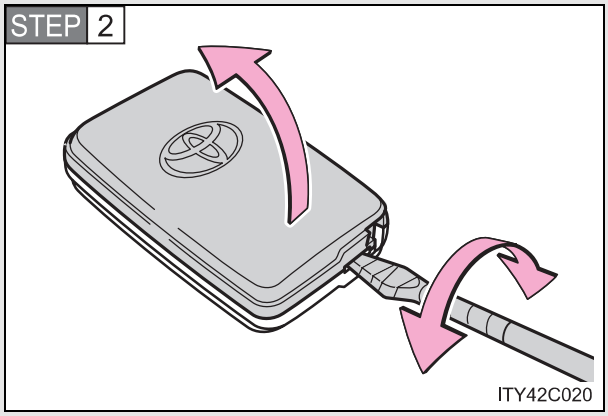

Muhafazayı çıkarınız.

Anahtara zarar vermemek için, tornavidayı bant ile sarınız.

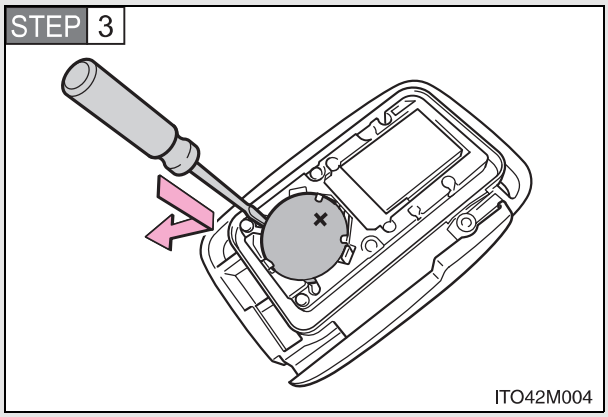

Bitmiş pili çıkarınız.

"+" terminali üste gelecek şekilde yeni pili yerleştiriniz.

■ **Aşağıdaki lityum pil çeşitlerini kullanınız**

Akıllı giriş ve çalıştırma sistemine sahip olmayan araçlar: CR2016
Akıllı giriş ve çalıştırma sistemine sahip araçlar: CR1632

- Pilleri Toyota yetkili servisinden temin edebilirsiniz.
- Üretici tarafından önerilenin aynısı veya eşdeğeri ile değiştiriniz.
- Yerel kanunlara uygun olarak pilleri hurdaya çıkarınız.

■ **Elektronik anahtarın pili biterse**

Aşağıdaki durumlar oluşabilir.

- Akıllı giriş ve çalıştırma sistemi (bazı modellerde) ve uzaktan kumanda fonksiyonu düzgün çalışmayabilir.
- Etki mesafesi kısalabilir.

DİKKAT

■ **Çıkarılmış piller ve diğer parçalar**

Çocuklardan uzak tutunuz. Bu parçalar küçük olduğu için, yutulduğu takdirde tıkanmalara sebep olabilir. Bunlara uyulmaması, ciddi şekilde yaralanmalara veya ölüme sebep olabilir.

■ **Anahtar pilinin sertifikası**

FARKLI TİPTE BİR PİL İLE DEĞİŞTİRİLDİĞİNDE PATLAMA RİSKİ OLABİLİR. TALİMATLARA UYGUN OLARAK PİLLERİ HURDAYA ÇIKARINIZ.

UYARI

■ **Pil değiştirildikten sonra normal çalışma için**

Kazaların önlenmesi için aşağıda belirtilen uyarılara dikkat ediniz:

- Daima kuru elle çalışınız.
  Nem pilin paslanmasına sebep olabilir.
- Uzaktan kumandanın içindeki başka bir parçaya dokunmayınız ve çıkarmayınız.
- Pil terminallerini bükmeyiniz.

Sigortaların kontrolü ve değiştirilmesi

Elektrikli cihazlar çalışmıyorsa sigortalar yanmış olabilir. Böyle bir durumda, sigortaları kontrol ediniz ve gerekliyse değiştiriniz.

STEP 1 **Akıllı giriş ve çalıştırma sistemine sahip olmayan araçlar**

Kontak anahtarını OFF konumuna alınız.

Akıllı giriş ve çalıştırma sistemine sahip araçlar

Motor çalıştırma düğmesini OFF konumuna alınız.

STEP 2 Sigorta kutusu kapağını açınız.

Motor bölümü

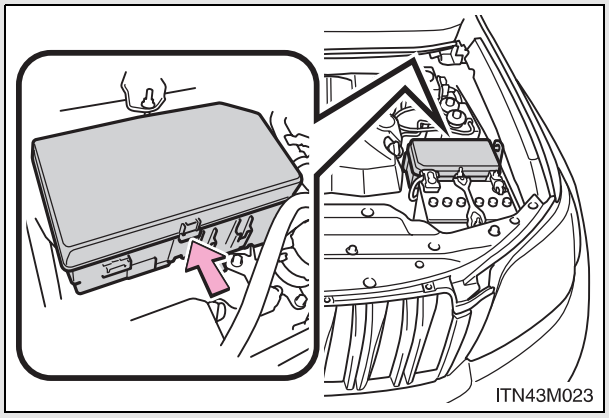

Dili içeriye doğru itiniz ve kapağı kaldırınız.

Sürücü tarafı gösterge paneli

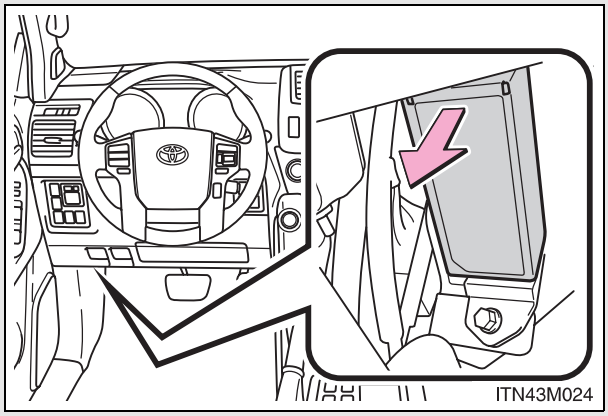

Kapağı çıkarınız.

STEP 3 Bir sistemde problem olduğunda, hangi sigortanın değişeceğini belirlemek için “Sigorta konumları ve amper değerleri” (→S. 654) bölümüne bakınız.

STEP 4 Sigorta çıkarma aletiyle sigortayı çekiniz.

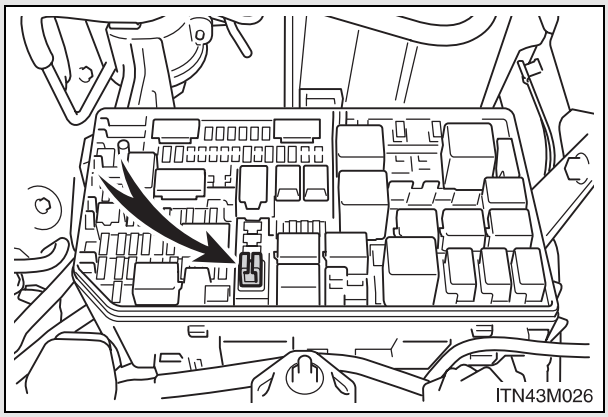

Çıkarma aleti ile sadece A tipi bir sigorta çıkartılabilir.

STEP 5 Sigortayı kontrol ediniz.

Tip A

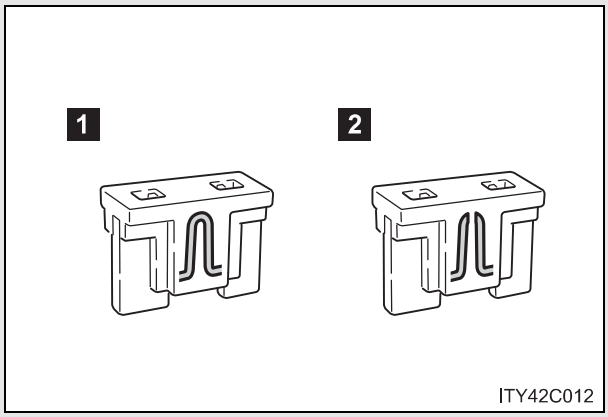

1 Normal sigorta

2 Atmış sigorta

Yanmış sigortayı aynı amper değerine sahip yeni sigorta ile değiştiriniz. Amper değerleri, sigorta kutusu kapağında yer alır.

Tip B

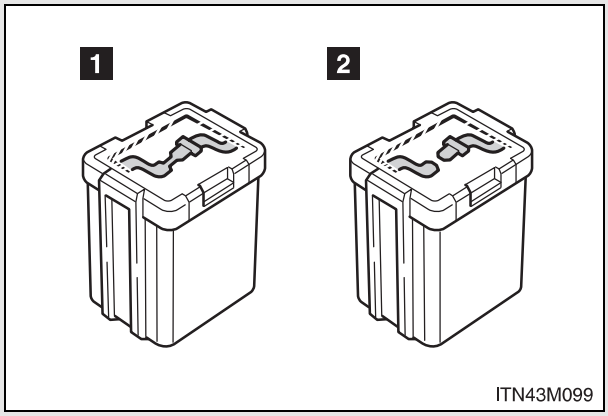

1 Normal sigorta

2 Atmış sigorta

Toyota bayisine başvurunuz.

Tip C

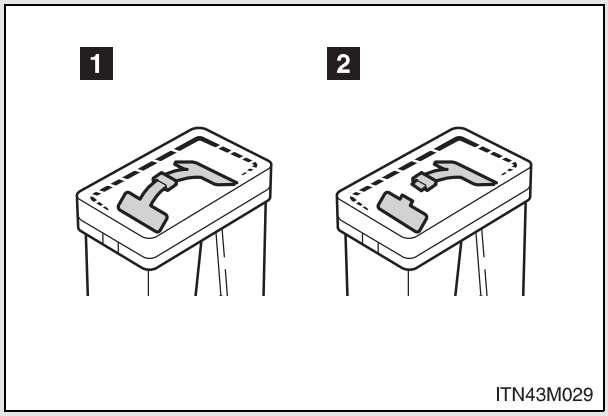

1 Normal sigorta

2 Atmış sigorta

Toyota bayisine başvurunuz.

Tip D

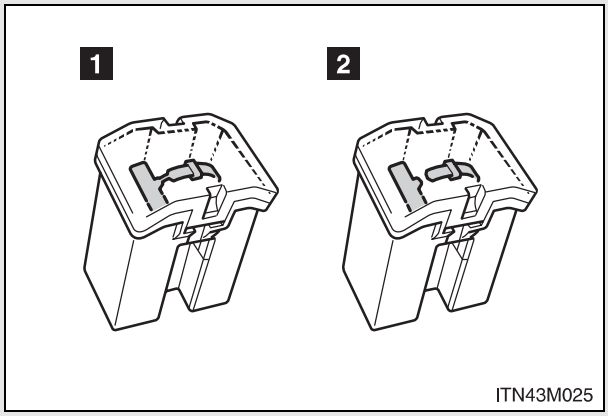

1 Normal sigorta

2 Atmış sigorta

Toyota bayisine başvurunuz.

Tip E

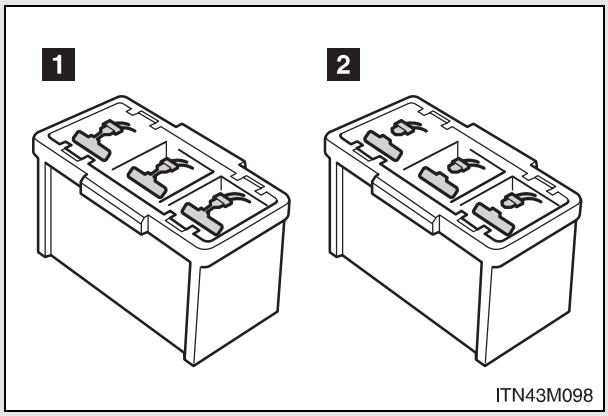

1 Normal sigorta

2 Atmış sigorta

Toyota bayisine başvurunuz.

Sigorta konumları ve amper değerleri

Motor bölümü

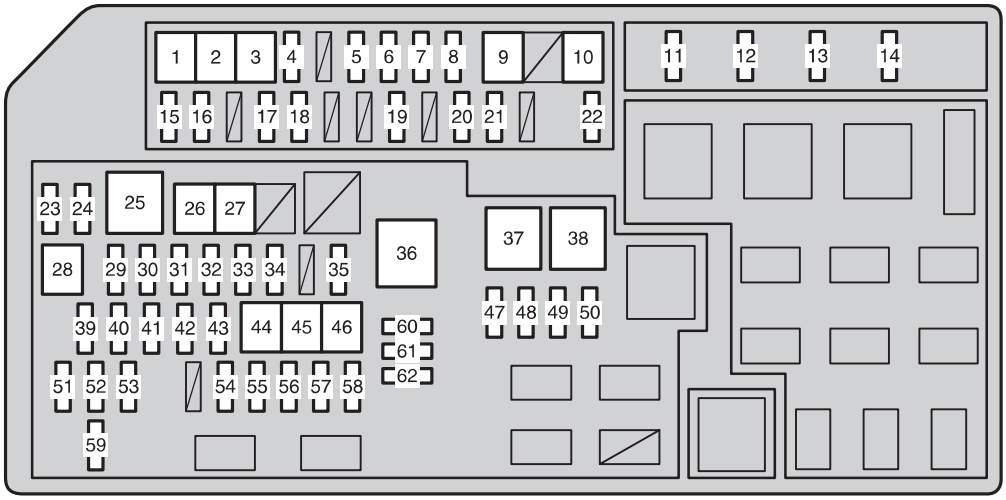

ITN43M027

Sigorta		Amper	Devre
1	A/C RR	40 A	Arka klima sistemi
2	PTC HTR NO.3	30 A	PTC ısıtıcı
3	AIR SUS	50 A	Havalı süspansiyon sistemi, AIR SUS NO.2
4	INV	15 A	Invertör
5	DEF	30 A	Arka cam buğu çözücüsü
6	FOG RR	7.5 A	Arka sis lambaları
7	BUZ ÇÖZÜCÜ	20 A	Ön cam silecekleri buz çözücü

Sigorta		Amper	Devre
8	FUEL HTR*1	25 A	Yakıt ısıtıcı
	AIR PMP HTR*2	10 A	Hava pompa ısıtıcısı
9	PTC HTR NO.2	30 A	PTC ısıtıcı
10	PTC HTR NO.1	50 A	PTC ısıtıcı
11	IG2	20 A	Enjektör, ateşleme, sayaç
12	HORN	10 A	Korna
13	EFI	25 A	EFI ECU, EDU, ECT ECU, yakıt pompası, A/F ısıtıcı röle, FPC, EFI NO.2
14	A/F*3	20 A	A/F SSR
	EFI MAIN*9	20 A	A/F SSR, EFI No.2
15	MIR HTR	15 A	Ayna ısıtıcısı
16	VISCUS*1	10 A	VISC ısıtıcı
17	FOLD SEAT LH	30 A	Koltukların katlanması (sol)
18	FOLD SEAT RH	30 A	Koltukların katlanması (sağ)
19	A/C COMP	10 A	Klima sistemi
20	CDS FAN	20 A	Kondenser fanı
21	STOP	10 A	Dörtlü flaşör rölesi, stop lambaları, üst stop lambası, stop lamba anahtarı, VSC/ABS ECU, çekici, akıllı giriş ve çalıştırma sistemi, ECT ECU
22	AIR SUS NO.2	7.5 A	AIR SUS ECU
23	H-LP RH-HI	15 A	Uzun farlar (sağ)
24	H-LP LH-HI	15 A	Uzun farlar (sol)
25	HTR	50 A	Klima sistemi
26	WIP WSH RR	30 A	Arka cam silecek ve yıkayıcısı

Sigorta		Amper	Devre
27	H-LP CLN	30 A	Far yıkayıcısı
28	ST	30 A*3 40 A*4	STARTER MTR
29	H-LP HI	25 A	DIM rölesi, farlar
30	ALT-S	7.5 A	ALT
31	TURN & HAZ	15 A	Ön sinyal lambaları, arka sinyal lambaları, yan sinyal lambaları, gösterge sinyal ışığı, römork ışığı
32	D/L NO.1	25 A	Kapı kilit motoru, arka kapı camı
33	ETCS*3	10 A	EFI ECU
	EDU*9	20 A	Çok noktadan yakıt enjeksiyon sistemi/sıralı çok noktadan yakıt enjeksiyon sistemi
34	FUEL PMP*5	15 A	Yakı pompası
35	TOWING	30 A	Aracın çekilmesi
36	ALT	140 A*6 120 A*3,7	Klima sistemi, AIR SUS, far yıkayıcısı, PTC ısıtıcı, çekici, koltuk katlanması, STOP, arka cam buğu giderici, MIR HTR, CDS FN, RR FOG, DEICER, MG-CLT, J/B, INV, RR WIP, RR WSH
37	P/I-B	80 A	Enjektör, ateşleme, sayaç, EFI, A/F ısıtıcı, korna
38	GLOW*4	80 A	Kızdırma bujisi
39	RAD NO.1	15 A	Müzik sistemi, navigasyon sistemi, arka koltuk müzik sistemi
40	AM2	7.5 A	Çalıştırma sistemi

Sigorta		Amper	Devre
41	RAD NO.2	10 A	Navigasyon sistemi
42	MAYDAY*8	7.5 A	Çok noktadan yakıt enjeksiyon sistemi/sıralı çok noktadan yakıt enjeksiyon sistemi
43	AMP	30 A	Müzik sistemi
44	ABS NO.1	50 A	ABS, VSC
45	ABS NO.2	30 A	ABS, VSC
46	AIR PMP*3	50 A	Hava pompası
47	SECURITY	10 A	Çok noktadan yakıt enjeksiyon sistemi/sıralı çok noktadan yakıt enjeksiyon sistemi
48	SMART	7.5 A	Akıllı giriş ve çalıştırma sistemi
49	STRG LOCK	20 A	Direksiyon kilit sistemi
50	TOWING BRK	30 A	Aracın çekilmesi
51	WIP RR	15 A	Arka cam sileceği
52	DOME	10 A	Tavan lambaları, okuma lambaları, makyaj lambaları, kapı aydınlatmaları, ayak aydınlatmaları, dış ayak aydınlatmaları, overhead module
53	ECU-B	10 A	Gövde ECU'su, sayaçlar, ısıtıcı, direksiyon sensörü, uzaktan kumanda, koltuk konum hafızası, yükseklik ayarlı ve teleskopik direksiyon, bilgi ekranı, akıllı giriş ve çalıştırma sistemi, katlanan koltuk, soğutma bölmesi, DSS#2 ECU, direksiyon anahtarı, D-modul anahtarı, overhead module

Sigorta		Amper	Devre
54	H-LP RH-LO	15 A	Kısa farlar (sağ) far huzme seviyesi sistemi
55	H-LP LH-LO	15 A	Kısa farlar (sol)
56	INJ	10 A	Bobin, enjektör, ateşeleme, ECT ECU, gürültü filtresi
57	EFI NO.2	10 A	O2 SSR, AFM, ACIS VSV, AI COMB, EYP VSV, AI DRIVER, EGR VRV, SWIRL VSV, SWIRL VSV 2, E/G CUT VSV, EGR COOL BYPASS VSV, D-SLOT ROTARY SOL, AI VSV RLY
58	WIP FR NO.2	7.5 A	DSS#1 ECU
59	WSH RR	15 A	Arka cam yıkayıcısı
60	SPARE	—	Yedek sigorta
61	SPARE	—	Yedek sigorta
62	SPARE	—	Yedek sigorta

*1: Sadece 1KD-FTV modeller
*2: Sadece 1GR-FE modeller
*3: Benzinli araçlar
*4: Dizel araçlar
*5: 1KD-FTV modeller sadece yedek yakıt tankı olanlar
*6: 1KD-FTV modeller sadece soldan direksiyonlu araçlar
*7: 1KD-FTV modeller sadece sağdan direksiyonlu araçlar
*8: 1GR-FE modeller sadece sağdan direksiyonlu araçlar
*9: 1KD-FTV modeller (KDJ150R-GKFEYW, KDJ150R-GKAEYW, KDJ150L-GKFEYW, KDJ150L-GKAEYW, KDJ155R-GJFEYW, KDJ155R-GJAEYW, KDJ155L-GJFEYW ve KDJ155L-GJAEYW modeller*10Rusya, Ukrayna, Sırbistan, Karadağ, Makedonya ve Hırvatistan hariç)
*10: Model kodu, aracınızın isim plakasında belirtilmektedir. (→S. 803)

Gösterge paneli altı

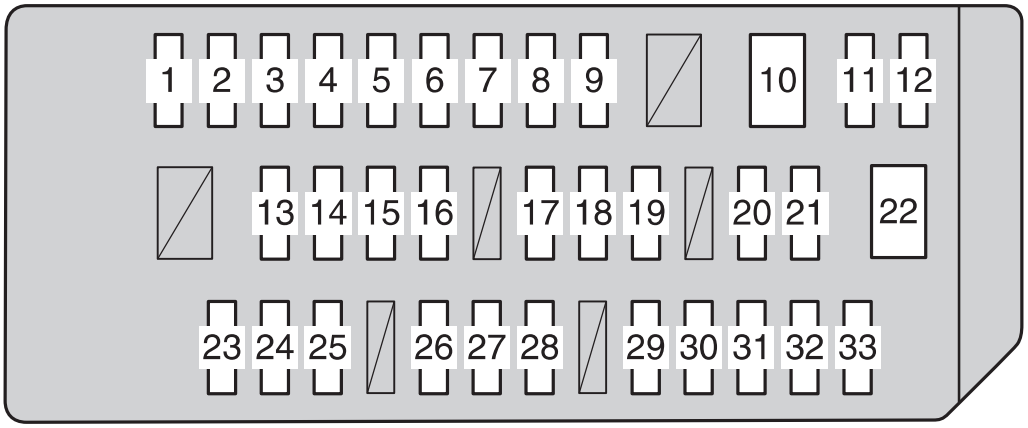

ITN43M028

Sigorta		Amper	Devre
1	P/OUTLET	15 A	Güç besleme çıkışı
2	ACC	7.5 A	Dış dikiz aynaları motoru, BODY ECU, klima sistemi, müzik sistemi, navigasyon sistemi, park destek sistemi, sıralı anahtarı, geri vites rölesi, DSS#2 ECU, AT göstergesi, EFI ECU, vites kilit ECU'su,
3	BKUP LP	10 A	Geri vites lambaları, müzik sistemi, araç bilgi ekranı, DSS#2 ECU, park destek sistemi

Sigorta		Amper	Devre
4	TOWING BKLP	10 A	Aracın çekilmesi
5	AVS	20 A	Havalı süspansiyon sistemi
6	KDSS (Kinetik dinamik süspansiyon sistemi)	10 A	KDSS ECU
7	4WD	20 A	4WD sistemi, arka diferansiyel kilidi
8	P/SEAT FL	30 A	Ön elektrikli koltuk (sol)
9	D/L NO.2	25 A	Kapı kilit motoru, arka kapı camı, Gövde ECU'su
10	PSB	30 A	PSB ECU
11	TI & TE	15 A	Yükseklik ayarlı ve teleskopik direksiyon simidi
12	FOG FR	15 A	Ön sis farları
13	OBD	7.5 A	DLC 3
14	A/C	7.5 A	Klima sistemi
15	AM1	7.5 A	Çalıştırma sistemi
16	DOOR RL	25 A	Arka elektrikli camlar (sol)
17	ECU-IG NO.1	10 A	Shift lock ECU, VSC ECU, direksiyon sensörü, sapma oranı sensörü, sıralı anahtar, otomatik silecek ECU'su, geri vites rölesi, dış dikiz aynası ısıtıcısı, yükseklik ayarlı ve teleskopik direksiyon, PSB ECU, DSS#1 ECU, ön radar sensörü, elektrik motorlu direksiyon ECU'su, AFS ECU

Sigorta		Amper	Devre
18	IG1	7.5 A	Ön sinyal lambaları, arka sinyal lambaları, yan sinyal lambaları, gösterge sinyal ışığı, römork ışığı, ALT, VSC, C/C anahtarı
19	ECU-IG NO.2	10 A	Arka cam buğu çözücü, koltuk ısıtıcı düğmesi, invertör röle, klima sistemi, EC ayna, gövdeECU'su, güçlü ısıtıcı düğmesi, navigasyon sistemi, DSS#2 ECU, açılır tavan ECU'su, sayaç anahtarı, park destek sensörü, accessory meter, koltuk katlama ECU'su, O/HIG, buz çözücü, AFS ECU, D-modül, yağmur sensörü, havalı süspansiyon, P/SEAT IND
20	S/HTR FR	20 A	Koltuk ısıtıcısı
21	P/SEAT FR	30 A	Ön elektrikli koltuk (sağ)
22	DOOR P	30 A	Ön elektrikli camlar (yolcu tarafı)
23	DOOR	10 A	Otomatik cam
24	DOOR D	25 A	Ön elektrikli cam (sürücü tarafı)
25	DOOR RR	25 A	Arka elektrikli cam (sağ)
26	S/ROOF	25 A	Açılır tavan
27	WIP	30 A	Ön cam silecekleri ve yıkayıcıları
28	WASHER	20 A	Ön cam silecek ve yıkayıcıları, arka cam silecek ve yıkayıcısı

Sigorta		Amper	Devre
29	COOLING	10 A	Soğutucu kutu
30	IGN	10 A	EFI ECU, C/OPN RLY, VSC ECU, hava yastığı ECU'su, akıllı giriş ve çalıştırma sistemi, direksiyon kilit ECU'su, CAN giriş ECU'su
31	GAUGE	7.5 A	Sayaçlar
32	PANEL	7.5 A	Anahtar aydınlatması, torpido gözü aydınlatması, navigasyon sistemi, müzik sistemi, klima sistemi, dış dikiz aynası anahtarı, koltuk katlama düğmesi, araç bilgi ekranı, P/SEAT IND, SHIFT, COOL BOX
33	TAIL	10 A	Ön konum lambaları, park lambaları, plaka lambaları, EFI ECU, arka sis farları, römork, ön sis farları

Sigorta değiştirildikten sonra

- Sigorta değiştirilmesine rağmen, farlar yanmıyorsa, ampul değişimi gerekebilir. (→S. 664)
- Değiştirilmiş sigorta tekrar yanarsa, aracınızı Toyota bayisine kontrol ettiriniz.

Devrede aşırı yük varsa

Sigortalar, bütün kablo tertibatı zarar görmeden, yanması için tasarlanmıştır.

DİKKAT

Sistemin zarar görmesini ve aracın yanmasını önlemek için

Aşağıda belirtilen uyarılara dikkat ediniz.
Bunlara uyulmaması, aracınızda hasara, yangına veya yaralanmalara sebep olabilir.

- Yanan sigortanın yerine kesinlikle başka bir nesne ya da yüksek amperajlı bir sigorta takmayınız.
- Her zaman orijinal Toyota sigortası veya eşdeğerini kullanınız.
  Kesinlikle sigorta yerine tel kullanmayınız.
  Büyük hasara, hatta yangına sebep olabilir.
- Sigortalarda ya da sigorta kutularında tadilat yapmayınız.

UYARI

Sigortaları değiştirmeden önce

En kısa zamanda aracınızdaki aşırı elektrik yüklemesinin sebebinin anlaşılması için aracınızı Toyota bayisine götürünüz.

Aydınlatma ampulleri

Aşağıdaki ampulleri kendiniz değiştirebilirsiniz. Ampul değişim zorluğu, ampule göre değişir. Ampul değişiminin zor olduğu durumlarda Toyota bayisine başvurunuz.

Diğer ampullerin değişimi hakkında bilgi edinmek için Toyota bayisine başvurunuz.

■ Ampullerinin değiştirilmesine hazırlık

Değiştirilecek ampullerin güç (watt) değerini kontrol ediniz. (→S. 831)

■ Motor kompartmanı kapaklarının sökülmesi.

→S. 616

■ Ön ampullerin konumları

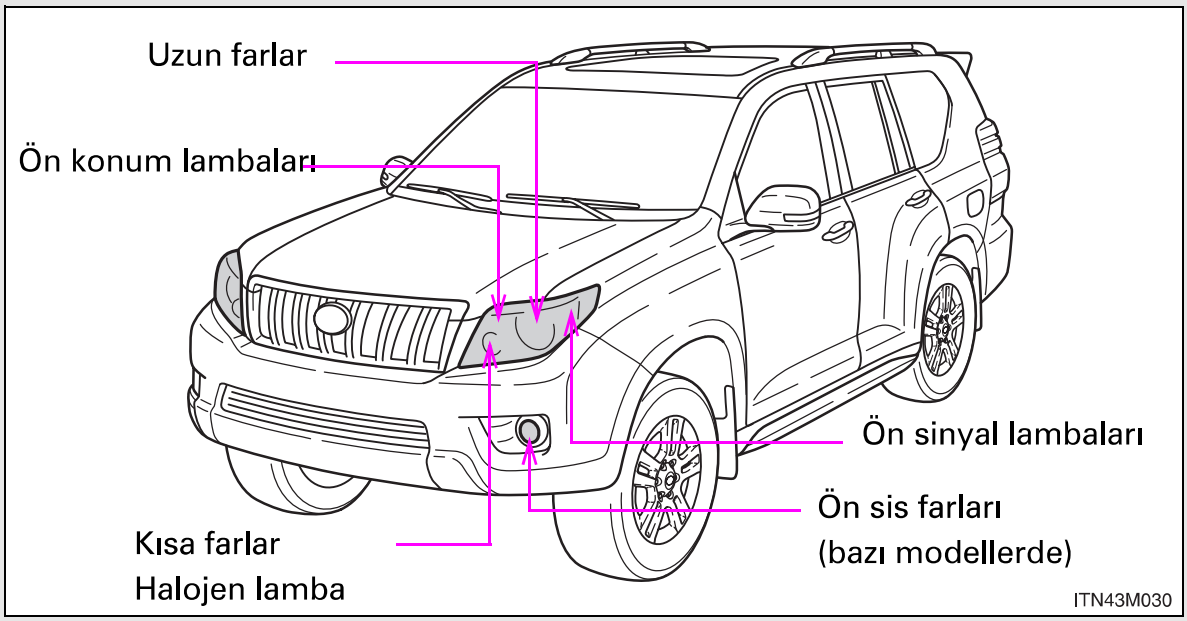

■ Arka ampullerin konumları

Döşeme altında monteli yedek lastiğe sahip ve yedek lastiğe sahip olmayan araçlar:

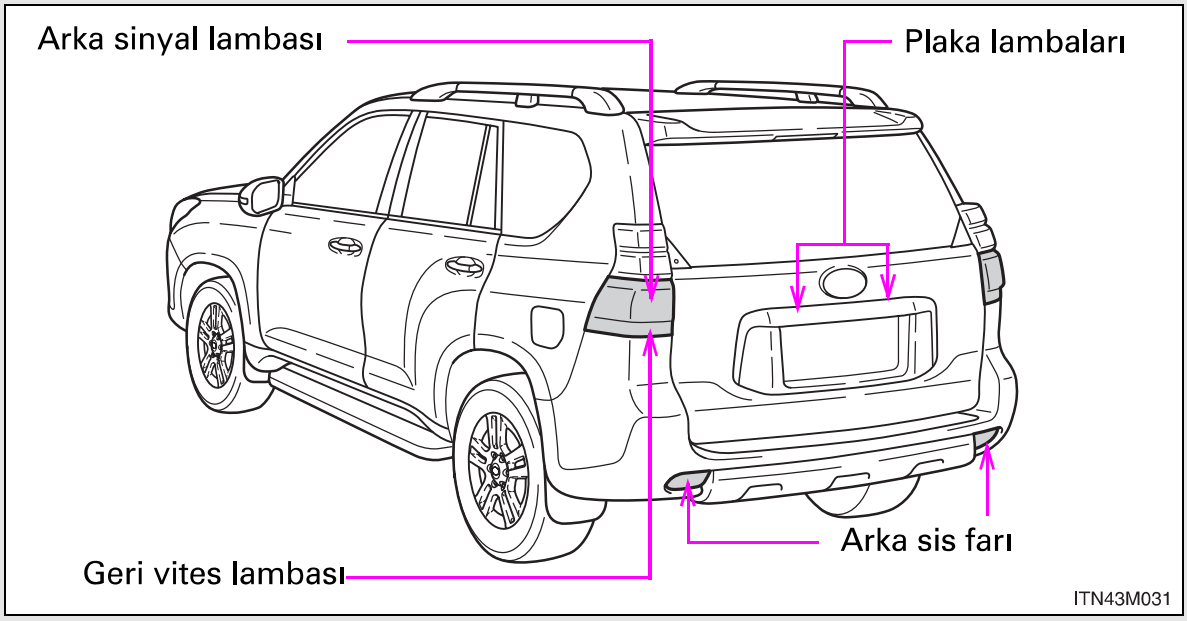

Yedek lastiği arka kapı üzerinde bulunan araçlar

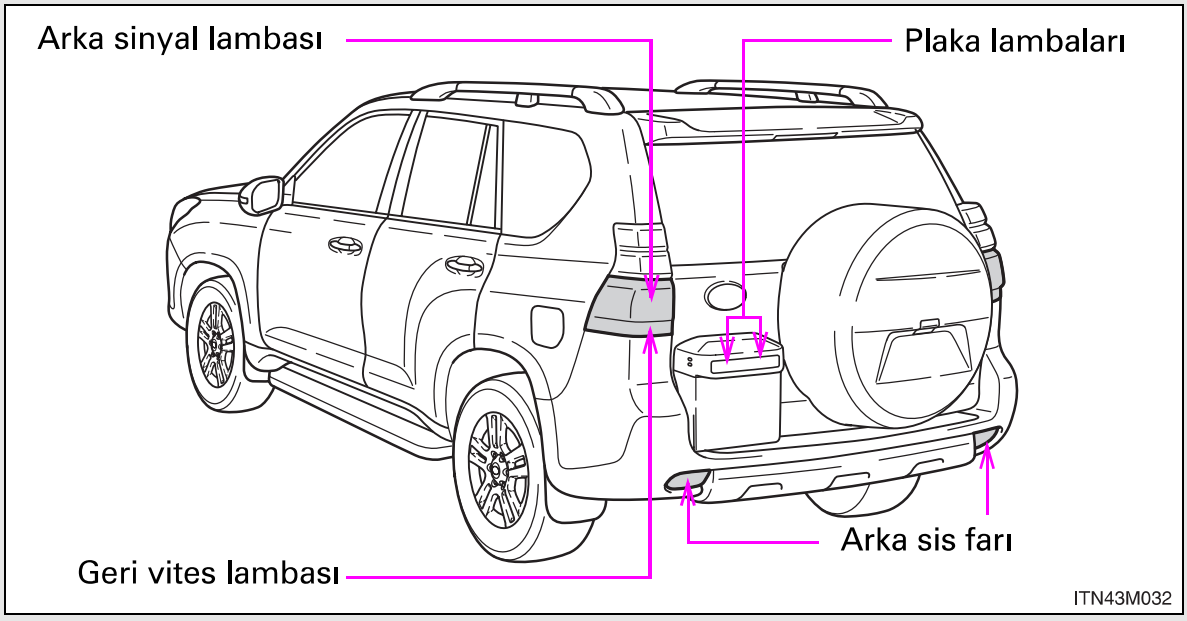

Ampullerin değiştirilmesi

■ Kısa farlar (halojen ampullü araçlar)

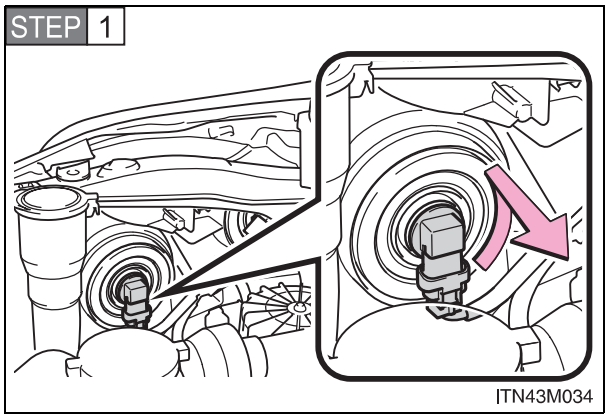

Ampul yuvasını, saat yönünün tersine çeviriniz.

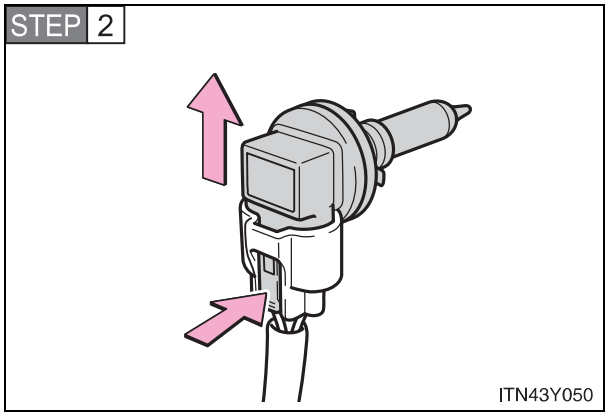

Kilit diline bastırarak soketi çıkarınız.

■ Uzun farlar

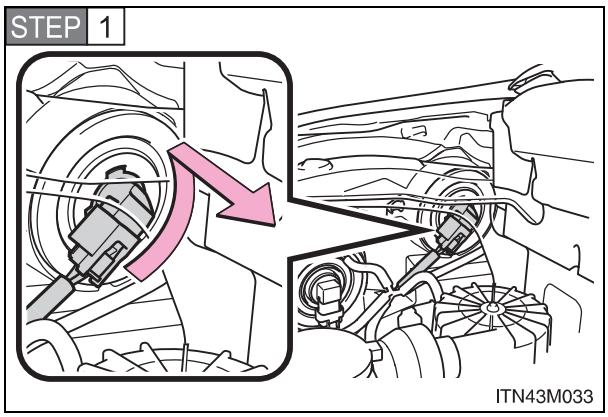

Ampul yuvasını, saat yönünün tersine çeviriniz.

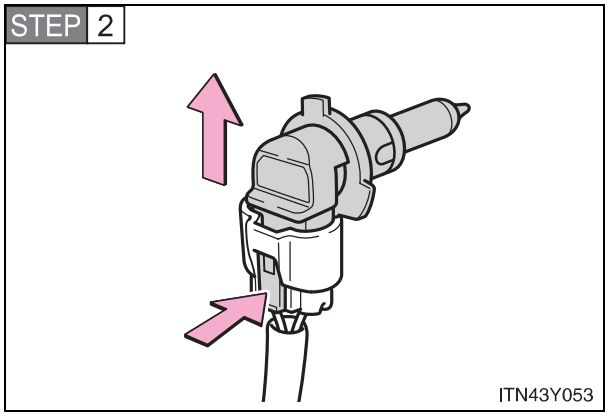

Kilit diline bastırarak soketi çıkarınız.

■ Ön sis farı (bazı modellerde)

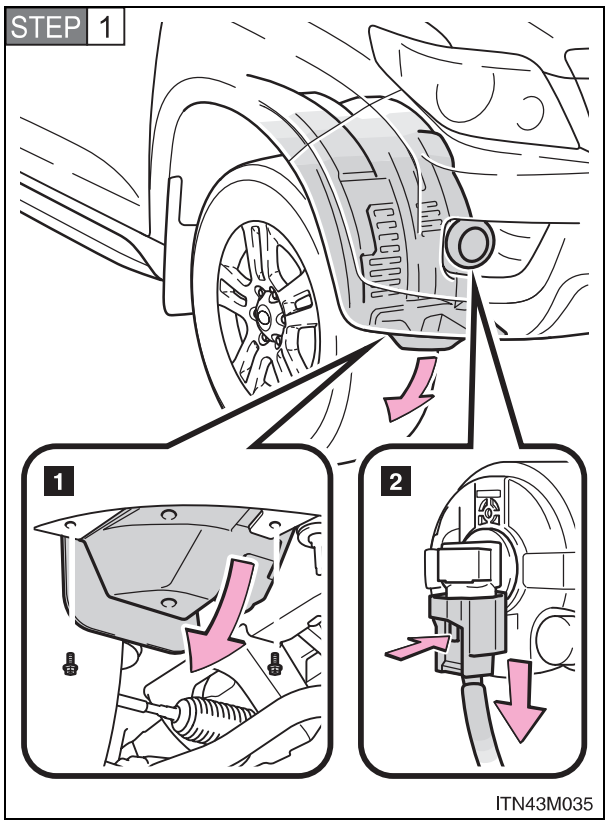

1 Çamurluk muhafazası cıvatalarını sökünüz ve çamurluk muhafazasını kısmen çıkarınız.

2 Kilit diline bastırarak soketi çıkarınız.

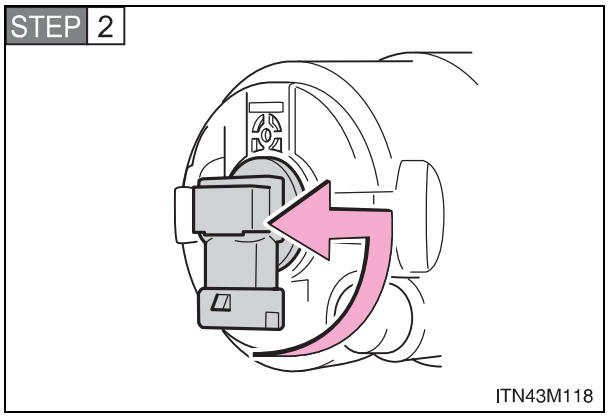

Ampulü saat yönünün tersine çeviriniz.

■ Ön konum lambaları

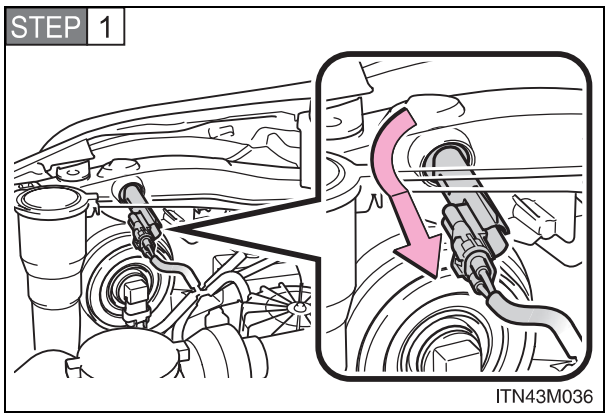

Ampul yuvasını, saat yönünün tersine çeviriniz.

Ampul yuvasının şekli, sol ve sağ tarafta biraz değişiklik gösterebilir.

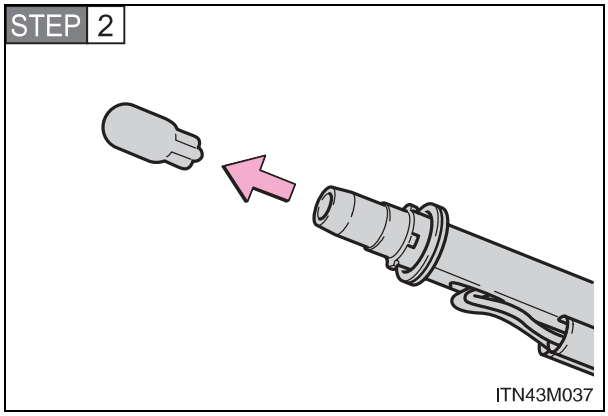

Ampulü çıkarınız.

■ Ön sinyal lambaları

STEP 1 Çamurluk cıvatalarını sökünüz.

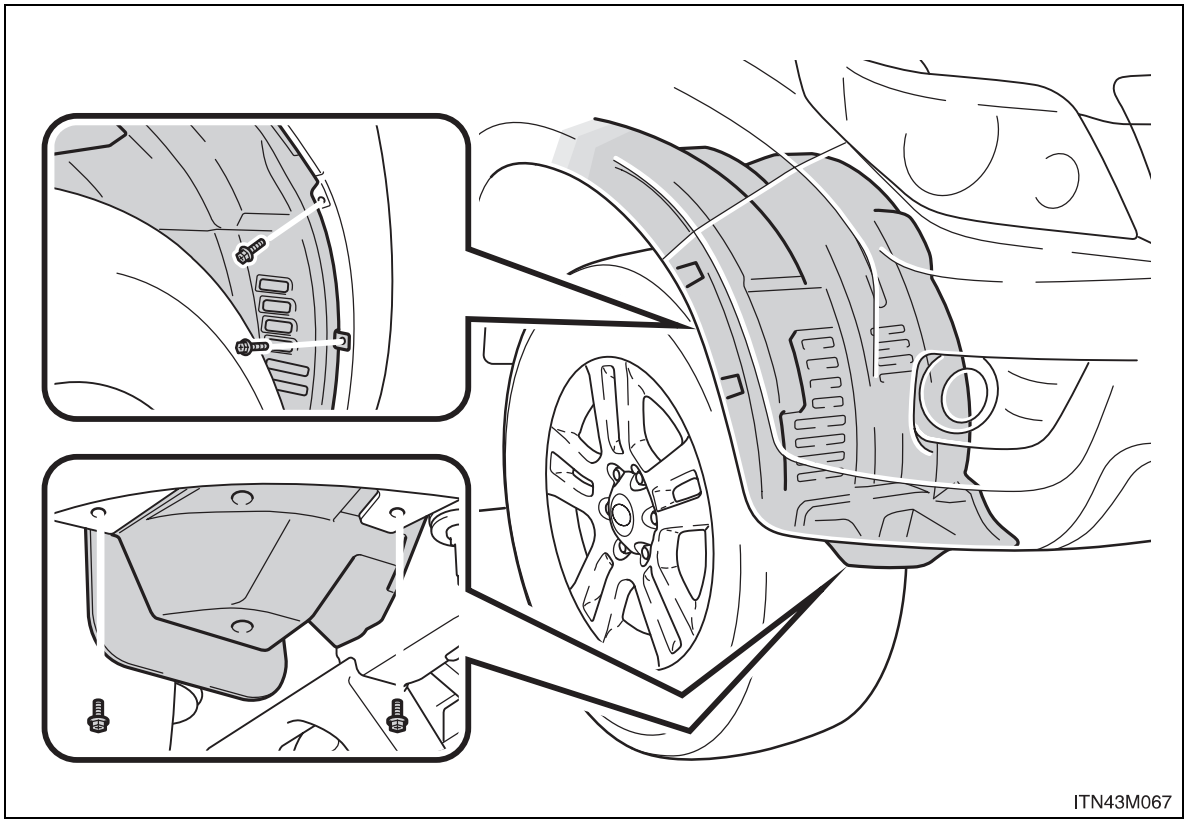

STEP 2

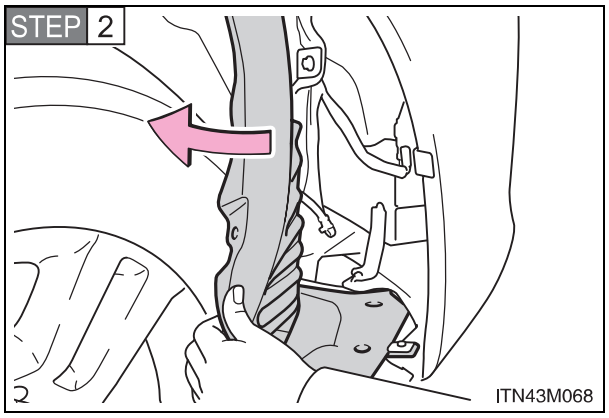

Çamurluğu çıkarınız.

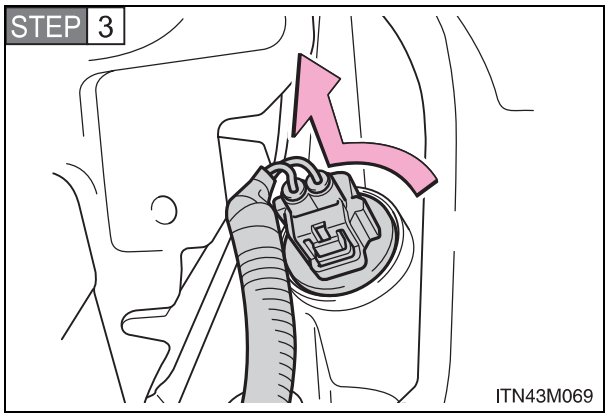

Ampul yuvasını, saat yönünün tersine çeviriniz.

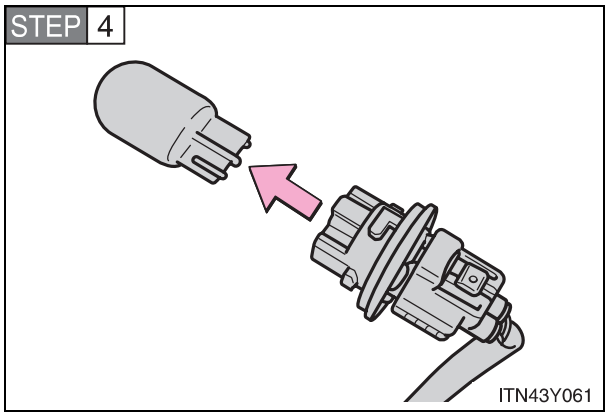

Ampulü çıkarınız.

■ Arka sinyal lambaları ve geri vites lambaları

STEP 1 Arka kapıyı açar

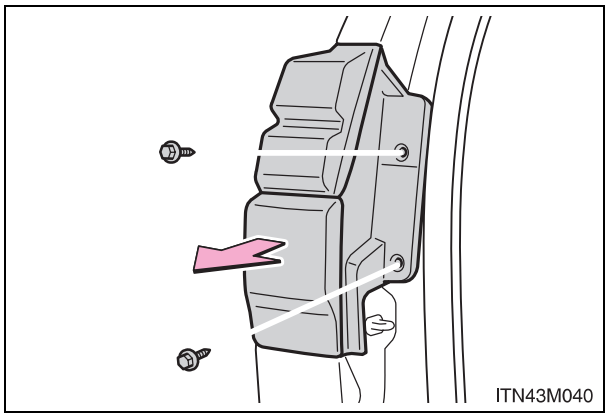

Sol taraf:

Cıvataları ve lamba grubunu sökünüz.

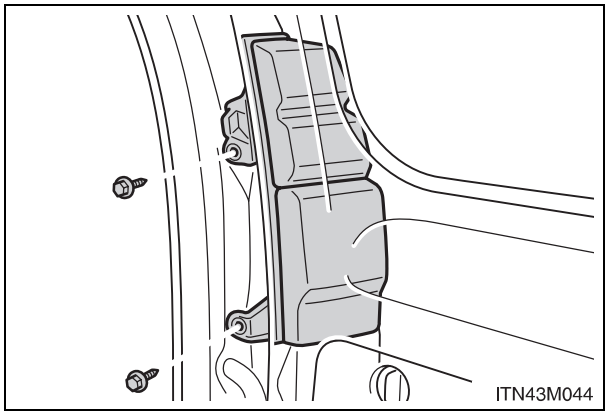

Sağ taraf:

Cıvataları çıkarınız.

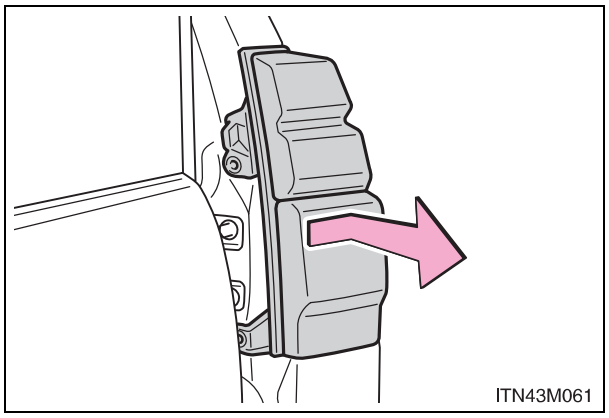

Arka kapıyı yarım kapatınız ve lamba grubunu çıkarınız.

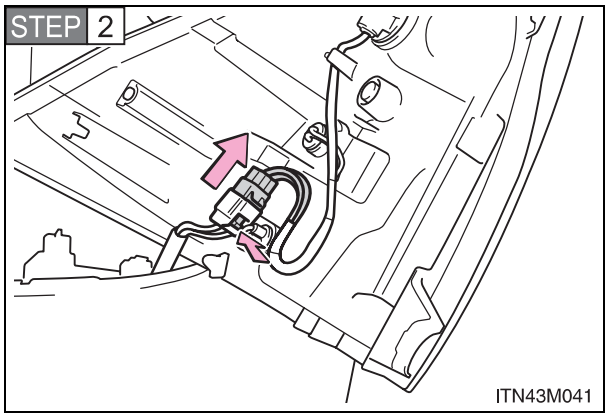

Kilit diline bastırarak soketi çıkarınız.

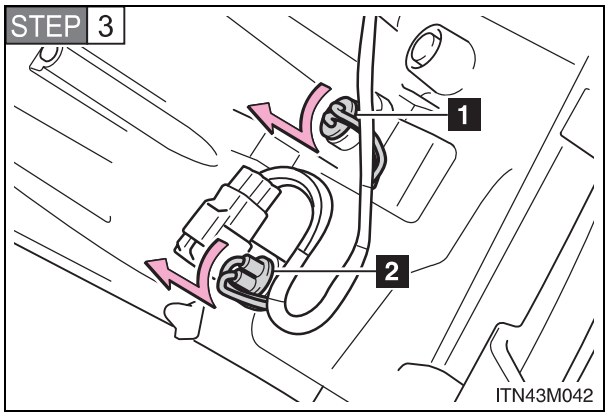

Ampul yuvasını, saat yönünün tersine çeviriniz.

1 Arka sinyal lambası

2 Geri vites lambası

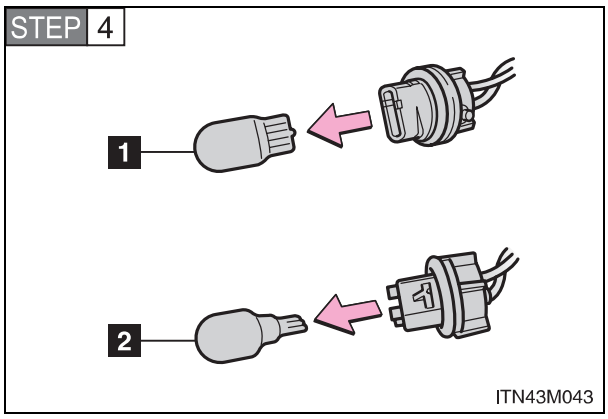

Ampulü çıkarınız.

1 Arka sinyal lambası

2 Geri vites lambası

■ Arka sis farı (bazı modellerde)

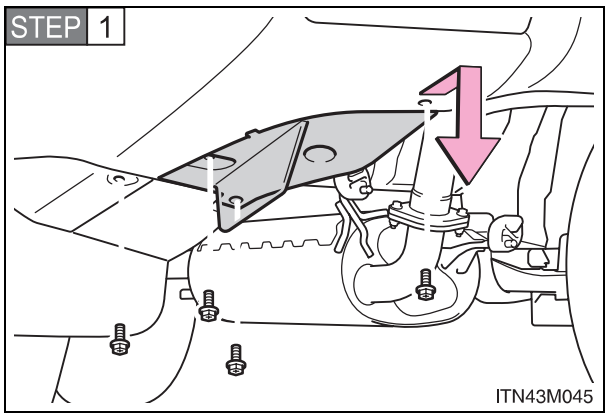

Alt kapak cıvatalarını çıkarınız ve alt kapağı aşağı çekiniz.

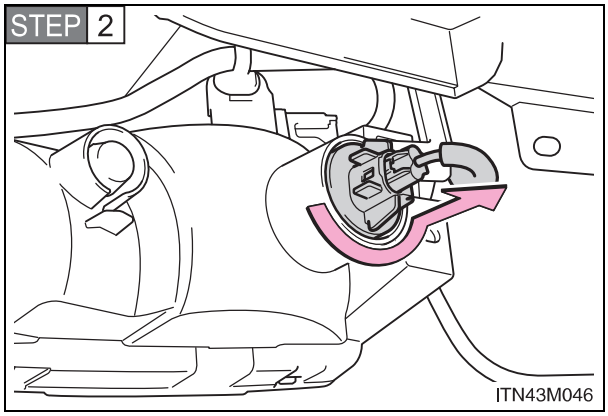

Ampul yuvasını, saat yönünün tersine çeviriniz.

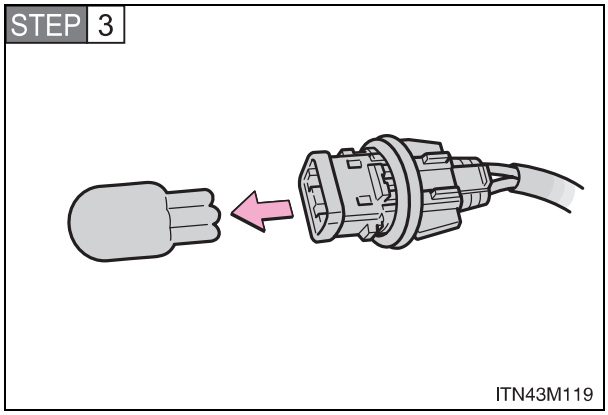

Ampulü çıkarınız.

■ Plaka lambaları

Döşeme altında monteli yedek lastiğe sahip ve yedek lastiğe sahip olmayan araçlar:

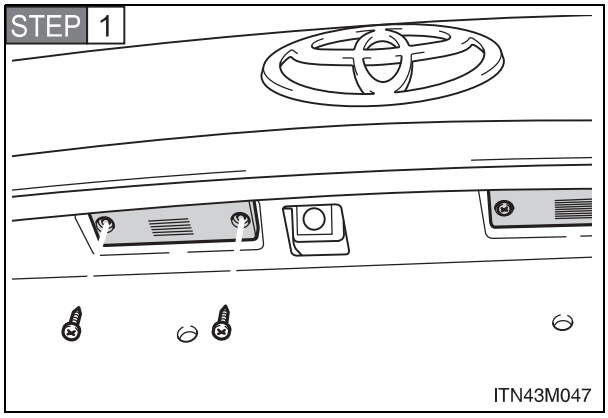

Vidaları çıkarınız.

Merceği ve plaka ışığı ünitesini sökünüz.

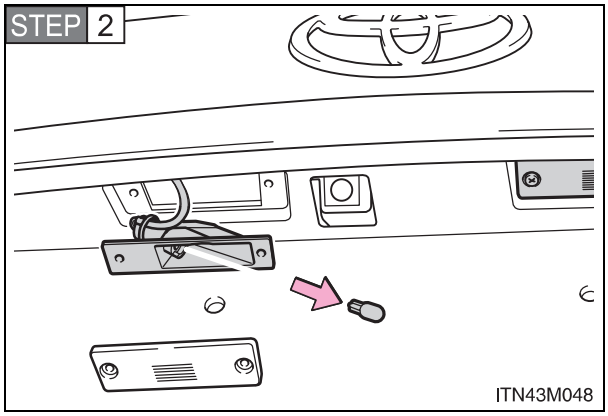

Ampulü çıkarınız.

Yedek lastiği arka kapı üzerinde bulunan araçlar

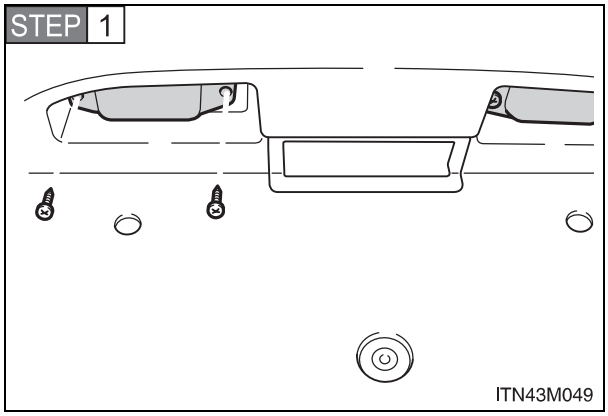

Vidaları çıkarınız.

Merceği ve plaka ışığı ünitesini sökünüz.

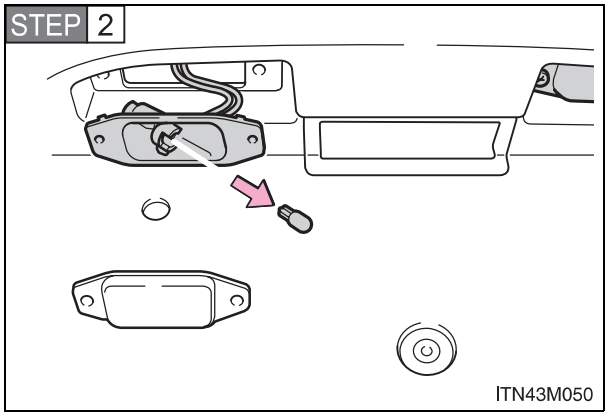

Ampulü çıkarınız.

■ **Yukarıdakiler dışındaki farlar**

Aşağıdaki ampullerden yanmayan olduğunda aracınızı Toyota bayisine götürünüz.

- Kısa farlar (yüksek şiddetli xenon ampuller)
- Yan sinyal lambaları
- Üst stop lambası
- Fren/park lambaları

Yüksek şiddetli xenon (HID) farlar

Yüksek şiddetli xenon farlara uygulanan voltaj yetersiz olduğunda, ampuller yanmayabilir ya da geçici olarak sönebilir. Normal güce ulaşıldığında, yüksek şiddetli xenon farlar yanacaktır.

LED ışıkları

Yan sinyal lambaları, park/stop lambaları ve üst stop lambası LED'lerden oluşur. LED'lerden biri söndüğünde, değişim için aracınızı Toyota bayisine götürünüz.

Lensin iç kısmının buğulanması

Aşağıdaki durumlar hakkında detaylı bilgi almak için Toyota bayisine başvurunuz. Lensin iç kısmının geçici olarak buğulanması bir arıza göstergesi değildir.

- Lensin iç kısmında büyük su damlalarının oluşması
- Farın içinde su olması

DİKKAT

■ Ampullerin değiştirilmesi

- Farları kapatınız. Farları kapattıktan sonra, hemen ampulleri değiştirmeyiniz.
  Ampuller sıcak olacağından yanıklara sebep olabilir.
- Çıplak elle ampulün cam kısmına dokunmayınız. Ampulü yalnızca plastik ya da metal kısmından tutunuz.
  Ampul, çizilirse ya da düşerse, kırılabilir ya da patlayabilir.
- Ampulleri ve diğer sabitleme parçalarını tamamen takınız. Aksi takdirde, ısısal hasar, yangın ya da fara su girme durumu olabilir. Bu araca hasar verebilir, lensin içerisinde buğu oluşmasına sebep olabilir.

■ Yüksek şiddetli xenon (HID) farlar

- Xenon farları(ampuller dahil) değiştirmeden önce Toyota yetkili servisine danışınız.
- Farlar açıkken xenon farların, yüksek voltaj soketlerine dokunmayınız.
  20000 V voltaj ortaya çıkar ve elektrik şok sonucu ciddi yaralanmalar ve ölüm oluşabilir.
- Ampulleri, soketleri, elektrik devrelerini veya sistem parçalarını sökmeyiniz ya da tamir etmeyiniz.
  Aksi takdirde elektrik şoku sonucu ciddi yaralanmalar ya da ölümler olabilir.

■ Yangın çıkmasını ya da hasar oluşmasını önlemek için

- Ampullerin tam olarak oturduğundan ve kilitlendiğinden emin olunuz.
- Yüksek ısıdan dolayı hasar oluşmasını engellemek için takmadan önce ampulün watt değerini kontrol ediniz.

Arıza durumunda 5

5-1. Gerekli bilgiler

Dörtlü flaşör 680
Aracınızı çekmek gerekirse 682
Bir arıza olduğunu düşünüyorsanız 689
Yakıt kesme sistemi (sadece benzinli motorlarda) 690

5-2. Acil bir durumda yapılması gerekenler

Uyarı ışığı yanıyorsa veya sesli uyarı geliyorsa..... 691
Uyarı mesajı görünüyorsa 706
Lastiğiniz patladığında (Standart yedek lastiği olan araçlar) 731
Lastiğiniz patladığında (Acil durum lastik onarım kiti bulunan araçlar) 752
Eğer motorunuz çalışmıyorsa..... 773
Vites kolu P konumundan çıkarılamıyorsa 776
Anahtarlarınızı kaybederseniz..... 777
Elektronik anahtar gereği gibi çalışmazsa 778
Araç aküsü boşaldığında. 782
Soğutma sıvısı sıcaklığı aşırı artarsa 790
Yakıtın bitmesi nedeniyle motorunuz çalışmıyorsa (sadece dizel motor)..... 793
Eğer aracınız saplanırsa .. 794
Aracınızı acil bir durumda durdurmak gerekirse..... 796

Dörtlü flaşör

Araç arızalanırsa ya da kazaya karışırsanız dörtlü flaşörleri kullanınız.

Tip A

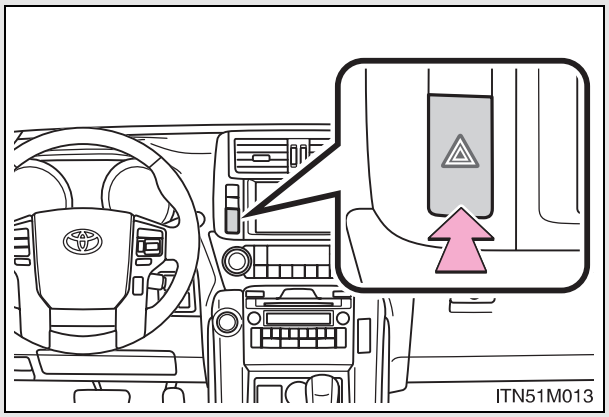

Dörtlü flaşörleri yakmak için düğmeye basınız Dörtlü flaşörü kapatmak için düğmesine tekrar basınız.

Tip B

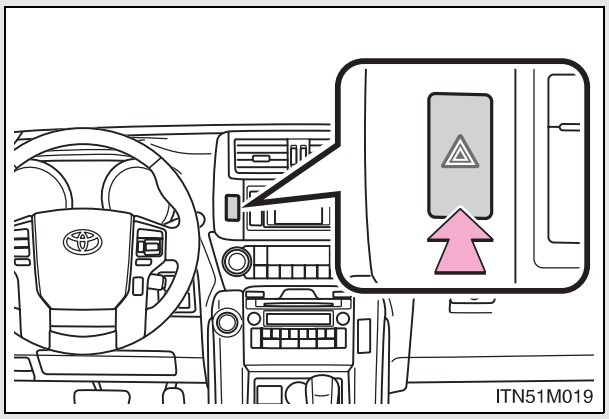

Dörtlü flaşörleri yakmak için düğmeye basınız Dörtlü flaşörü kapatmak için düğmesine tekrar basınız.

Tip C

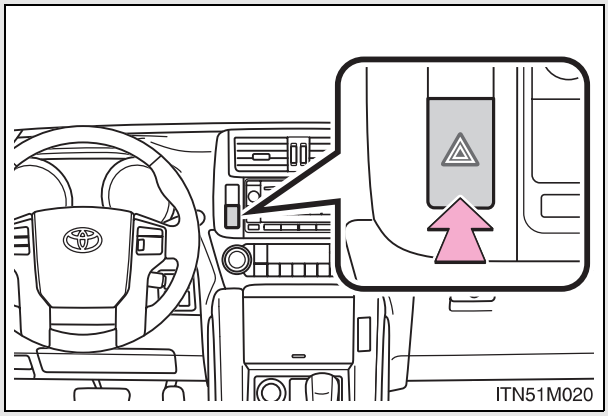

Dörtlü flaşörleri yakmak için düğmeye basınız Dörtlü flaşörü kapatmak için düğmesine tekrar basınız.

UYARI

■ **Akünün boşalmasını önlemek için**

Araç çalışmıyorken,dörtlü flaşörleri gereğinden uzun süre açık bırakmayınız.

Aracınızı çekmek gerekirse

Eğer aracınızın çekilmesi gerekirse, bu işlemi Toyota bayisine veya ticari çekici/kurtarıcı servisleri gibi yeterli uzmanlığa ve donanıma sahip başka bir kuruma, çekici kamyon veya kayar kasalı kurtarıcı kullanarak yaptırmanızı tavsiye ederiz.
Çekme sırasında zincirli emniyet sistemini kullanınız ve ilgili trafik kanunlarına uyunuz.

Aracınız çekilmeden önce

Aşağıda belirtilen durumlar aktarma organlarıyla ilgili bir arızaya işaret edebilir. Aracınız çekilmeden önce Toyota bayisine başvurunuz.

- Motor çalışıyor ancak araç hareket etmiyorsa
- Araçtan olağandışı sesler geliyorsa

Acil durumlarda araç çekme

Acil bir durumda çekici/kurtarıcı bulamazsanız, aracınızı çeki kancalarına çelik halat ya da zincir bağlayarak kısa süreliğine çekebilirsiniz. Bu şekilde çekme sadece sert zeminli yollarda, kısa süreliğine ve düşük hızlarda uygulanmalıdır.
Direksiyonu çevirmek ve frene basmak için araç içinde bir sürücü bulunmalıdır. Tekerlekler, aktarma organları, akslar, direksiyon sistemi ve fren sistemi iyi durumda olmalıdır.

Otomatik şanzımanlı araçlarda, sadece ön çeki kancaları kullanılabilir.

Çeki kancaları (ön)

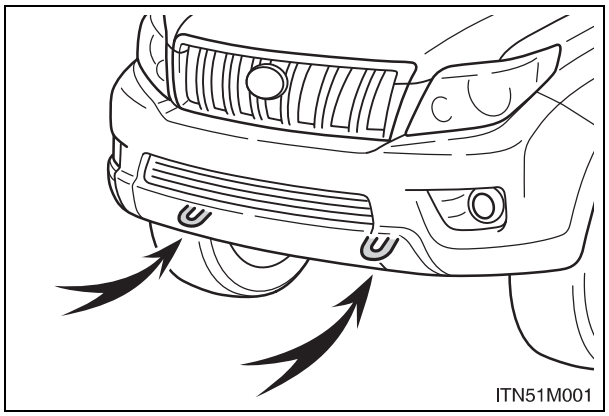

Çeki kancaları (arka)

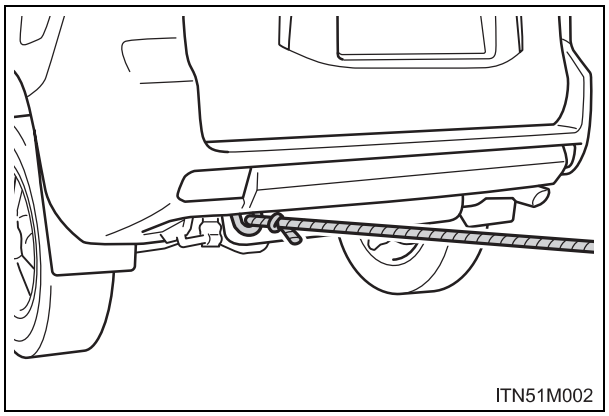

Askı tipi çekici ile araç çekme

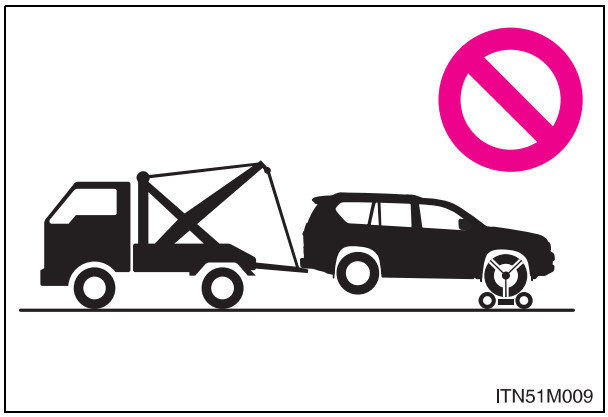

Gövde hasarını önlemek için askı tipi çekici ile aracınızı çekmeyiniz.

Çekici kamyonla aracı çekme

Önden

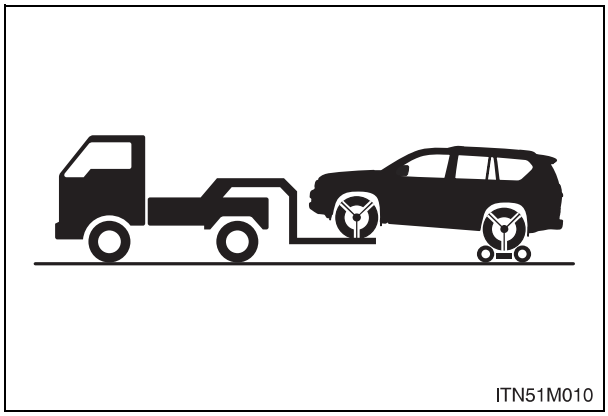

Arka tekerleklerin altında bir çekme römorku kullanınız.

Arkadan çekme:

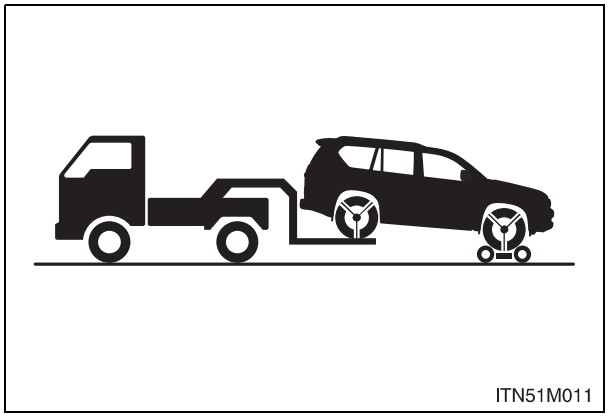

Ön tekerleklerin altında bir çekme römorku kullanınız.

Kayar kasalı kurtarıcı ile aracı çekme

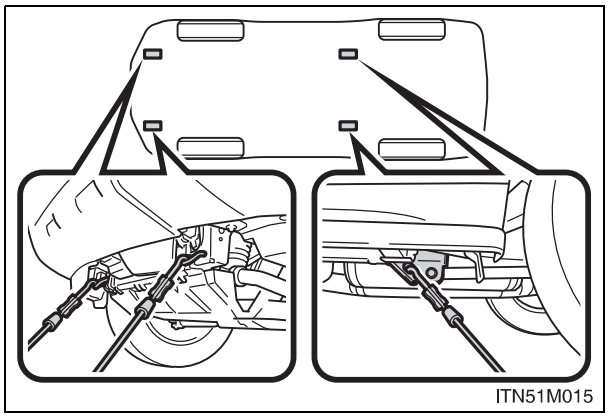

Aracınız, kayar kasalı taşıyıcı tarafından çekiliyorsa, şekilde gösterilen yerlerden bağlanması gerekir.

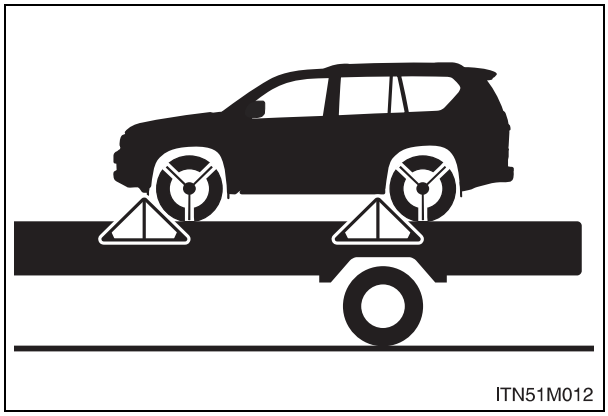

Aracınızın hareket etmesini engellemek için zincir veya kablo kullanılıyorsa, resimde siyahla gösterilen açıların 45°olması gerekmektedir.

Aracınızı aşırı sıkı bağlamayınız. Aksi takdirde aracınız zarar görebilir.

Acil durumlarda araç çekmeden önce

Akıllı giriş ve çalıştırma sistemine sahip olmayan araçlar

STEP 1 Park frenini indiriniz.

STEP 2 Dört tekerlekten çekiş konumunu H4F'e alınız. (Merkezi diferansiyel kilitli durumda değil)

STEP 3 Vites kolunu N konumuna (otomatik şanzıman) ya da boş konumuna (düz şanzıman) getiriniz.

STEP 4 Kontak anahtarını motorun çalışmadığı AKSESUAR (ACC) veya motorun çalıştığı AÇIK (ON) konumuna alınız.

Akıllı giriş ve çalıştırma sistemine sahip araçlar

STEP 1 Motor çalıştırma düğmesini (motorun çalışmadığı) AKSESUAR veya (motorun çalıştığı) KONTAK AÇIK konumuna alınız.

STEP 2 Dört tekerlekten çekiş konumunu H4'e alınız. (Merkezi diferansiyel kilitli durumda değil)

STEP 3 Aracın yüksekliğini N konumuna alınız ve arka yükseklik kontrollü havalı süspansiyon sistemini kapatmak için yükseklik kontrol düğmesine basınız. (bazı modellerde)

STEP 4 Vites kolunu N konumuna (otomatik şanzıman) ya da boş konumuna (düz şanzıman) getiriniz.

STEP 5 Park frenini indiriniz.

DİKKAT

■ **Araç çekilirken dikkat edilmesi gerekenler**

- Aracın çekilmesi esnasında son derece dikkatli olmalısınız.
  Çeki kancalarına ve çekme halatına ya da zincirine aşırı yük bindirebilecek ani kalkışlardan ve sert manevralardan kaçınınız. Aracın çekilmesi esnasında her zaman çevreye ve diğer araçlara dikkat ediniz.
- Akıllı giriş ve çalıştırma sistemine sahip araçlar:
  Motor çalıştırma düğmesini OFF konumuna almayınız.
  Bu durumda direksiyon simidi kilitlenip çalışmasını engelleyebilir ve yaralanmalı veya ölümlü bir kazaya sebep olmanıza yol açabilir.
- Aracınızın motoru çalışmıyorken fren ve direksiyon takviyesi de çalışmaz, dolayısıyla direksiyonu çevirme ve frenleme daha zorlaşır.

■ **Acil durumlarda araç çekmeden önce(Arka yükseklik ayarlı havalı süspansiyonlu araçlar)**

Aracınız çekilirken, araç yüksekliğini "N" konumuna alınız ve arka yükseklik kontrollü süspansiyon sistemini kapatmak için yükseklik kontrolü kapatma düğmesine basınız.
Aksi takdirde, otomatik seviye ayarı fonksiyonu sebebiyle aracın yüksekliği değişebilir ve bunun sonucunda bir kazaya sebep olabilir. Detaylı bilgi için "Arazide sürüş Kullanıcı El Kitabı"na bakınız.

UYARI

■ **Tekerlekten askı tip çekici ile çekilirken şanzımanda ve aktarma organlarında ciddi hasar oluşmasının engellenmesi**

Tekerleklerden herhangi biri yerde iken aracınızı asla çekmeyiniz.

■ **Aracınıza ciddi zarar vermemek için (Otomatik şanzımanlı araçlar)**

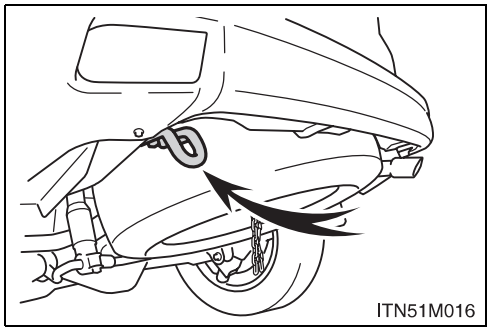

Arka çeki kancasını kullanmayınız.

■ **Tekerlekten askı tip çekici ile çekilirken araçta hasar oluşmasının engellenmesi**

Aracınızı kaldırırken, aracın diğer ucunun yerden yüksekliğinin, çekme için uygun olduğuna emin olunuz. Yeterli yükseklik sağlanamazsa aracınız çekme esnasında zarar görebilir.

■ **Askı tipi çekici ile çekilirken araç gövdesinde hasar oluşmasının engellenmesi**

Askı tipi çekici ile ne önden, ne de arkadan aracınızı çekmeyiniz.

■ **Acil durumda araç çekilirken şanzımanın ve aktarma organlarının hasar görmesini önlemek için (otomatik şanzımanlı araçlar)**

Dört tekerlek yerde iken aracınızı asla arkadan çekmeyiniz. Bu durum, şanzımanın ciddi şekilde zarar görmesine sebep olabilir.

Bir arıza olduğunu düşünüyorsanız

Aşağıdaki belirtilerden herhangi birini fark etmeniz, aracınıza ayar veya tamir gerektiği anlamına gelmektedir. En kısa sürede Toyota bayisine başvurunuz.

Görünür belirtiler

- Aracınızın altından sıvı kaçakları
  (Klimadan damlayan yoğuşmuş su normaldir.)
- Patlak görünümlü lastikler veya düzgün olmayan lastik aşınması
- Soğutma sıvısı sıcaklık göstergesinin sürekli normalin üzerinde olması

Duyulur belirtiler

- Egzoz sesinde değişiklik olması
- Dönüşlerde lastiklerden aşırı ses gelmesi
- Süspansiyon sisteminden gelen anormal sesler
- Motordan vuruntu sesi gelmesi

Operasyonel belirtiler

- Motorunuzun teklemesi, yığılması veya gürültülü çalışması
- Fark edilebilir derecede güç kaybı
- Frenleme esnasında aracın bir tarafa çekmesi
- Düz bir yolda sürüş esnasında aracın bir tarafa çekmesi
- Frenleme etkinliğinde azalma, yumuşak pedal, tabana çok yakın pedal

Yakıt kesme sistemi (sadece benzinli motorlarda)

Kaza sonrası hava yastığının açılması ya da motorun durması halinde yakıt sızıntı riskini en aza indirmek için yakıt kesme sistemi motora yakıt beslemeyi durdurur.

Sistem devreye girdikten sonra motoru çalıştırmak için aşağıdaki talimatları uygulayınız.

Akıllı giriş ve çalıştırma sistemine sahip olmayan araçlar

STEP 1 Kontak anahtarını "ACC-AKSESUAR" ya da "LOCK-KİLİT" konumuna getiriniz.

STEP 2 Motoru yeniden çalıştırınız.

Akıllı giriş ve çalıştırma sistemine sahip araçlar

STEP 1 Motor çalıştırma düğmesini AKSESUAR ya da OFF konumuna alınız.

STEP 2 Motoru yeniden çalıştırınız.

UYARI

■ **Motoru çalıştırmadan önce**

Aracınızın üzerinde bulunduğu zemini inceleyiniz.
Zemin üzerinde yakıt sızıntısı tespit ederseniz, yakıt sistemi hasar görmüştür ve onarım gerekmektedir. Motoru çalıştırmayınız.

Uyarı ışığı yanıyorsa veya sesli uyarı geliyorsa

Herhangi bir uyarı ışığı yanıyorsa ya da yanıp sönüyorsa, sakin bir şekilde aşağıda belirtilen talimatları uygulayınız. Eğer herhangi bir uyarı ışığı bir süre yandıktan ya da yanıp söndükten sonra söndüyse, bu durum sistemde bir arıza olduğunu göstermez. Ancak, bu devam ederse aracınızı Toyota bayisine kontrol ettiriniz.

Aracınızı hemen durdurunuz. Sürüşe devam edilmesi tehlikeli olabilir.

Aşağıdaki uyarı fren sisteminde arıza olduğunu gösterir. Aracınızı hemen güvenli bir yerde durdurunuz ve Toyota bayisini arayınız.

Uyarı ışığı	Uyarı ışığı/Ayrıntılar
	Fren sistemi uyarı ışığı (sesli uyarı)* • Fren hidroliğinde azalma • Frenleme sisteminde arıza Park freni indirilmediğinde de bu uyarı ışığı yanar. Park freni tamamen indirildikten sonra uyarı ışığı sönüyorsa, sistem düzgün çalışıyordur.

*: Çekili park freni sesli uyarısı:
Araç 5 km/s'in üzerine çıktığında uyarı sesi duyulur.

Aracınızı hemen durdurunuz.

Aşağıdaki uyarı ışıkları, aracınızda meydana gelen ve bir kazaya yol açabilecek hasar durumlarını gösterir. Aracınızı hemen güvenli bir yerde durdurunuz ve Toyota bayisini arayınız.

Uyarı ışığı	Uyarı ışığı/Ayrıntılar
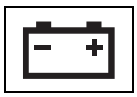	**Akü şarj durumu uyarı ışığı** Aracın akü şarj sisteminde arıza olduğunu gösterir.
	Düşük motor yağ basıncı uyarı ışığı (Optitron olmayan tip gösterge paneli bulunan araçlar) Motor yağ basıncının çok düştüğünü gösterir

Aracınızı hemen muayene ettiriniz.

Aşağıdaki uyarı ışıklarının yanma sebeplerinin araştırılmaması sistemin anormal çalışmasına ve bir kazaya yol açabilir. Aracınızı hemen Toyota bayisine kontrol ettiriniz.

Uyarı ışığı	Uyarı ışığı/Ayrıntılar
	Motor arızası uyarı ışığı Aşağıda belirtilen sistemlerde arıza olabileceğini gösterir. •Emisyon kontrol sistemi; •Elektronik motor kontrol sistemi •Elektronik gaz kelebeği kontrol sistemi; ya da •Elektronik otomatik şanzıman kontrol sistemi
	SRS hava yastığı uyarı ışığı Aşağıda belirtilen sistemlerde arıza olabileceğini gösterir. •SRS hava yastığı sistemi; ya da •Aktif gergili emniyet kemeri sistemi
ABS	**ABS uyarı ışığı** Aşağıda belirtilen sistemlerde arıza olabileceğini gösterir. •ABS; ya da •Fren destek sistemi
	Hidrolik direksiyon sistemi uyarı ışığı Hidrolik direksiyon sisteminde arıza olduğunu gösterir.
PCS	**Çarpma Öncesi Güvenlik Sistemi uyarı ışığı*1** Çarpma öncesi güvenlik sisteminde arıza olduğunu gösterir.
	Kayma uyarı ışığı Aşağıda belirtilen sistemlerde arıza olabileceğini gösterir. •Araç denge kontrol sistemi; •Aktif TRC*1,2; Yukarıdaki veya aşağıdaki sistemler devredeyken uyarı ışığı yanıp sönecektir. (→S. 364) •Eğim iniş destek kontrol*1,2; •Eğimde kalkış destek kontrol*1,2; ya da •Arazi kulanım destek sistemi*1,2

Uyarı ışığı	Uyarı ışığı/Ayrıntılar
A/T OIL TEMP	**Otomatik şanzıman yağı sıcaklık uyarı ışığı (otomatik şanzımanlı araçlar) (Optitron olmayan tip gösterge paneli bulunan araçlar)** • Işık yanmaya başlarsa otomatik şanzıman yağı sıcaklığının çok yükseldiğini gösterir. Aracı güvenli bir yerde durdurunuz, vites kolunu "P" konumuna getiriniz ve uyarı ışığı sönene kadar bekleyiniz. Işık sönerse, aracınızı tekrar çalıştırabilirsiniz. • Işık yanıp sönerse otomatik şanzıman sisteminde arıza olduğunu gösterir.
KDSS	**KDSS uyarı ışığı*1** KDSS sisteminde arıza olabileceğini gösterir
T-BELT	**Triger kayış değiştirme uyarı ışığı (Optitron gösterge paneli bulunmayan araçlar) *3** Triger kayışının değişmesi gerektiğini gösterir.
	Yakıt filtresi uyarı ışığı (Optitron gösterge paneli bulunmayan araçlar)*3 (sesli uyarı)*1 Yakıt filtresinde biriken suyun belirlenen seviyeye ulaştığını gösterir.
	Yakıt sistemi uyarı ışığı (Optitron gösterge paneli bulunmayan araçlar)*3(sesli uyarı)*1,4 Göstergeler: • Yakıt filtresinde biriken su belirlenen seviyeye ulaştığında ışık yanıp söner. • Eğer sistemde bir arıza varsa ışık yanacaktır.

Uyarı ışığı	Uyarı ışığı/Ayrıntılar
	DPF sistemi uyarı ışığı (Optitron gösterge paneli bulunmayan araçlar))*1 Göstergeler: • DPF katalitik konvertörde biriken kurum belirlenen seviyeye ulaştığında ışık yanmaya başlar. Filtrenin arınması (→S. 704) • Işık yanıp sönerse Dizel Partikül Filtresi Sisteminde arıza olduğunu göserir.

*1:Bazı modellerde

*2:"Arazide sürüş Kullanıcı El Kitabı"na bakınız.

*3:1KD-FTV modeller (bazı modellerde)

*4:Sesli uyarı çalarken, aynı anda uyarı ışığı yanıp söner.

Düzeltme prosedürlerini uygulayın.

Arızayı gidermek üzere belirtilen işlemleri gerçekleştirdikten sonra uyarı ışığının söndüğünü kontrol ediniz.

Uyarı ışığı	Uyarı ışığı/Ayrıntılar	Düzeltme prosedürü
	Açık kapı uyarı ışığı (uyarı sesi)*1 Kapının veya arka kapı camının tam olarak kapanmadığını gösterir.	**Bütün kapıların veya arka kapı camının kapatıldığını kontrol ediniz.**
	Düşük yakıt seviyesi uyarı ışığı	**Aracınıza yakıt doldurunuz.**
	Yedek yakıt deposuna sahip olmayan araçlar: Eğer ışık yanarsa, depoda kalan yakıt miktarının 13.0 L veya daha az olduğunu gösterir.	
	Yedek yakıt deposuna sahip araçlar*2: Eğer ışık yanarsa, depoda kalan yakıt miktarının 22.0 L veya daha az olduğunu gösterir. 1KD-FTV modeller sadece yedek yakıt tankı olanlar*2 Eğer ışık yanıp sönerse, depoda kalan yakıt miktarının 22.0 L veya daha az olduğunu gösterir.	

Uyarı ışığı	Uyarı ışığı/Ayrıntılar	Düzeltme prosedürü
	Sürücü emniyet kemeri uyarı ışığ (sesli uyarı)*3 Sürücüyü emniyet kemeri takmadığı hususunda uyarır.	**Emniyet kemerini bağlayınız.**
(orta panelde)	**Ön yolcu emniyet kemeri uyarı ışığı (sesli uyarı)*3** Ön yolcuyu emniyet kemeri takmadığı hususunda uyarır.	**Emniyet kemerini bağlayınız.**
	Ana uyarı ışığı (Optitron tip gösterge paneli bulunan araçlar) Sesli uyarı veya yanıp sönen uyarı ışığı, ana uyarı sisteminin bir arıza tespit ettiğini gösterir.	→**S. 706**

Uyarı ışığı	Uyarı ışığı/Ayrıntılar	Düzeltme prosedürü
	Düşük motor yağı seviyesi uyarı ışığı (Optitron gösterge paneli bulunmayan araçlar) (dizel motor) Motor yağı seviyesinin düştüğünü gösterir.	**Motor yağı seviyesini kontrol ediniz ve gerekiyorsa yağ ilave ediniz.**
(yanıp sönüyorsa)	**Motor yağı değiştirme uyarı ışığı (Optitron gösterge paneli bulunmayan araçlar) (dizel motor)** Motor yağının değişim periyodunun yaklaştığını gösterir. Motor yağı değiştikten (gösterge düzgün çalışmadığında ve sistem sıfırlandıktan) yaklaşık 25.000 km sonra yanıp söner.	**Motor yağını kontrol ediniz ve gerekiyorsa değiştiriniz. Motor yağı değiştirildikten sonra, yağ değiştirme sistemi sıfırlanmalıdır. (→S. 620)**

Uyarı ışığı	Uyarı ışığı/Ayrıntılar	Düzeltme prosedürü
(yanıyorsa)	**Motor yağı değiştirme uyarı ışığı (Optitron gösterge paneli bulunmayan araçlar) (dizel motor)** Motor yağının değişmesi gerektiğini gösterir. Motor yağı değiştikten (ve sistem sıfırlandıktan) yaklaşık 30.000 km sonra yanar.	**Motor yağı ve yağ filtresi kontrolünü ve değişimini Toyota bayisine yaptırınız. Motor yağı değiştirildikten sonra, yağ değiştirme sistemi sıfırlanmalıdır. (→S. 620)**

*1:Açık kapı sesli uyarısı

Açık kapı sesli uyarısı, bir ya da daha fazla kapı tam kapalı olmadığında duyulur. (Araç hızı 5 km/s ve daha yukarıya çıktığında.

*2:Bazı modellerde

*3:Sürücü ve ön yolcu emniyet kemeri sesli uyarısı:

Sürücünün veya ön yolcunun emniyet kemeri takılı değilse, sesli uyarı devreye girer. Araç 20 km/saat hıza ulaştıktan sonra sesli uyarı devreye girer ve 30 saniye boyunca çalar. Eğer emniyet kemeri hala takılmamışsa, sesli uyarı farklı bir tonda 90 saniye daha çalacaktır.

Düzeltme prosedürlerini uygulayın. (Akıllı giriş ve çalıştırma sistemi uyarı ışığı ve sesli uyarısı) (Optitron tip gösterge paneli bulunmayan araçlar)

Arızayı gidermek üzere belirtilen işlemleri gerçekleştirdikten sonra uyarı ışığının söndüğünü kontrol ediniz.

Dahili sesli uyarı	Dış gö-rünüm	Uyarı ışığı	Ayrıntılar	Düzeltme prosedürü
Devamlı	**Devamlı**		**Elektronik anahtar aracın içinde değilken sürücü kapısının açılıp kapatıldığını, vites kolunun "P" konumunda (otomatik şanzıman) veya "N" konumunda (düz şanzıman) olmadığını ve motor çalıştırma düğmesinin kapalı konumda olmadığını belirtir.**	• Vites kolunu P konumuna alınız. • Elektronik anahtarı araç içerisine geri getiriniz.

Dahili sesli uyarı	Dış gö-rünüm	Uyarı ışığı	Ayrıntılar	Düzeltme prosedürü
Sesler 1 defa	**3 defa**		**Motor çalıştırma düğmesi KAPALI (OFF) dışında herhangi bir konumda ve vites kolu "P" (otomatik şanzıman) ya da N (düz şanzıman) konumundaysa ve elektronik anahtar kapsama alanı dışındaysa, sürücü kapısının açıldığını veya kapatıldığını gösterir.**	• Motor çalıştırma düğmesini OFF konumuna alınız. • Elektronik anahtarı araç içerisine geri getiriniz.
Sesler 1 defa	**Sesler 10 saniye için bir defa**	(Yaklaşık 60 saniye boyunca yanar)	**Motor çalıştırma düğmesinin KAPALI (OFF) dışında bir konumda olduğunu, vites kolunun "P" konumunda (otomatik şanzımanlı araçlar) olduğunu, elektronik anahtar kapsama alnının dışındayken aracın akıllı giriş ve çalıştırma sistemi ile kilitlenmeye çalışıldığını belirtir.**	• Motor çalıştırma düğmesini OFF konumuna alınız. • Elektronik anahtarı araç içerisine geri getiriniz.

Dahili sesli uyarı	Dış gö-rünüm	Uyarı ışığı	Ayrıntılar	Düzeltme prosedürü
Sesler 1 defa	**3 defa**		**Motor çalıştırma düğmesi KAPALI (OFF) dışında herhangi bir konumda ve vites kolu "P" (otomatik şanzıman) ya da N (düz şanzıman) konumundaysa ve elektronik anahtar kapsama alanı dışındaysa, sürücü kapısının dışında bir kapının açıldığını veya kapatıldığını gösterir.**	• Motor çalıştırma düğmesini OFF konumuna alınız. • Elektronik anahtarı araç içerisine geri getiriniz.
Sesler 1 defa	—		**Motoru çalıştırmayı denediğinizde elektronik anahtarın mevcut olmadığını gösterir.**	**Elektronik anahtarı uygun yere getiriniz.**

■ **Aracı kullanırken arıza uyarı ışığı yanarsa**

Bazı modellerde yakıt tankı tamamen boş olduğunda, arıza uyarı ışığı yanar. Yakıt tankı boş ise doldurunuz. Uyarı ışığı birkaç sürüşten sonra sönecektir.

Arıza uyarı ışığı sönmez ise, Toyota bayisine başvurunuz.

■ **Düşük hız dört tekerlekten çekiş sistemi gösterge ışığı ya da merkezi diferansiyel kilit gösterge ışığı yanıp sönüyorsa**

Belirtilen işlemleri yapınız. (→"Arazide sürüş Kullanıcı El Kitabı"na bakınız.)

■ **Ön yolcu tespit sensörü ve emniyet kemeri uyarı ışığı**

- Ön yolcu koltuğuna bagaj konulması durumunda, ön yolcu tespit sensörü koltukta yolcu oturmamasına rağmen uyarı ışığının yanıp sönmesine sebep olabilir.
- Koltuğa yastık konulması durumunda, sensör yolcuyu tespit edemeyebilir. Bu durumda uyarı ışığı düzgün çalışmayabilir.

■ **Motor yağı değişimi uyarı ışığı (sadece dizel motor)**

Motor yağı değiştirildikten sonar 24 ay geçmesine rağmen veya 30000 km'den fazla sürüş yapmanıza rağmen, motor yağı değişimi hatırlatma ışığı yanmazsa, motor yağı ve yağ filtresini değiştiriniz.

Kullanıma veya sürüş koşuluna bağlı olarak, 30000 km'den az sürüş yaptığınızda, motor yağı değişimi hatırlatma ışığının yanmış olması olasılığı vardır.

■ DPF sistemi uyarı ışığı yanarsa

Filtrede biriken kurumun arındırılması gerekmektedir.

Filtreyi arındırmak için aşağıda belirtilen sürüş şekilleri önerilmektedir*:

- Aralıksız sürüş yaparak (örneğin 60 km/saat hızda yaklaşık 20 dakikalık sürüş).
- Kısa sürüşlerden uzak durarak veya aralıksız sürüş yaparak (motoru uzun süreli çalıştırarak).

Arınma tamamlandığında DPF uyarı ışığı kaybolur. Sürüş sağlayamadığınız takdirde ya da belirtilen sürüş koşullarını karşılamanıza rağmen uyarı ışığı sönmüyorsa aracınızı hemen Toyota bayisine götürünüz.
DPF sisteminin ayrıntıları için S. 379 'a bakınız.

*:Sürüş esnasında hava, yol, arazi ve trafik durumuna dikkat ediniz ve aracınızı trafik kurallarına uyarak sürünüz.

■ Kişiselleştirme

Araç hızına bağlı emniyet kemeri uyarı sesi devre dışı bırakılabilir.
(Kişiselleştirilebilen donanımlar →S. 837)

DİKKAT

■ **Eğer hem ABS hem de fren sistemi uyarı ışığı yanıyorsa**

Aracınızı hemen güvenli bir yerde durdurunuz ve Toyota bayisini arayınız. ABS sistemi çalışmayabilir ve araç frenleme esnasında son derece kararsızlaşarak ciddi yaralanmayla ya da ölümle sonuçlanacak bir kazaya neden olabilir.

■ **Hidrolik direksiyon sistemi uyarı ışığı yandığında**

Direksiyon aşırı sert olabilir.
Direksiyon normalden sert olursa sıkıca kavrayınız ve normalden daha fazla kuvvet uygulayarak kullanınız.

UYARI

■ **Yakıt filtresi uyarı ışığı yanarsa**

Bu uyarı ışığı yanarken aracınızı sürmeyiniz. Yakıt filtresinde su birikmiş halde aracın kullanılmaya devam edilmesi, yakıt enjeksiyon pompasının hasar görmesine sebep olacaktır.

Uyarı mesajı görünüyorsa*

Optitron gösterge paneli bulunan araçlar için: Araç bilgi ekranı, sistem arızalarını, yanlış işlemleri ya da bakım ihtiyacını içeren mesajlar gösterir.

Araç bilgi ekranında uyarı mesajı ortaya çıktığında sakin bir şekilde aşağıda belirtilen talimatları uygulayınız:

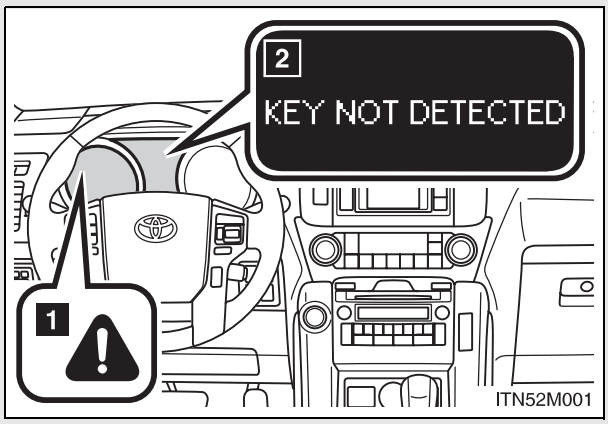

1 Ana uyarı ışığı

Araç bilgi ekranında uyarı mesajı bulunduğunu göstermek için ana uyarı ışığı da yanar veya yanıp söner.

2 Araç bilgi ekranı

Belirtilen talimatları uyguladıktan sonra herhangi bir uyarı ışığı tekrar yanarsa, Toyota bayisine başvurunuz.

*: Bazı modellerde

Aracınızı hemen durdurunuz.

Sesli uyarı devreye girer ve araç bilgi ekranında uyarı mesajı ortaya çıkar. Aşağıdaki uyarı ışıkları, aracınızda meydana gelen ve bir kazaya yol açabilecek hasar durumlarını gösterir. Aracınızı hemen güvenli bir yerde durdurunuz ve Toyota bayisini arayınız.

Uyarı mesajı	Ayrıntılar
ENGINE OIL PRESSURE LOW 	**Motor yağı basıncının olağandışı bir seviyede olduğunu gösterir.** Motor yağı basıncı çok düştüğünde uyarı ışığı yanabilir.

Aracınızı hemen muayene ettiriniz.

Sesli uyarı devreye girer ve araç bilgi ekranında uyarı mesajı ortaya çıkar. Aşağıdaki uyarı ışıklarının yanma sebeplerinin araştırılmaması sistemin anormal çalışmasına ve bir kazaya yol açabilir. Aracınızı hemen Toyota bayisine götürünüz.

Uyarı mesajı	Ayrıntılar
HIGH AUTOMATIC TRANSMISSION FLUID TEMP. STOP VEHICLE IN A SAFE PLACE (bazı modellerde)	**Otomatik şanzıman yağı sıcaklığının çok yükseldiğini gösterir.** Aracı güvenli bir yerde durdurunuz, vites kolunu "P" konumuna getiriniz ve uyarı ışığı sönene kadar bekleyiniz. Işık sönerse, aracınızı tekrar çalıştırabilirsiniz.
CHECK TRANSMISSION SYSTEM (bazı modellerde)	**Otomatik şanzıman sisteminde arıza olduğunu gösterir.**
CHECK STEERING LOCK SYSTEM	**Direksiyon kilitleme sisteminde arıza olduğunu gösterir.**
CHECK AIR SUSPENSION SYSTEM (bazı modellerde)	**Arka yükseklik ayarlı havalı süspansiyon sisteminde arıza olduğunu gösterir.**

Uyarı mesajı	Ayrıntılar
CHECK PCS SYSTEM PCS (yanıp sönüyorsa) (bazı modellerde)	**Çarpma öncesi güvenlik sisteminde arıza olduğunu gösterir.**
CHECK SONAR SYSTEM (bazı modellerde)	**Park destek sisteminde arıza olduğunu gösterir.** Arıza sensörü ekranda yanıp sönerek gösterilir.
CHECK CRUISE CONTROL SYSTEM (yanıp sönüyorsa) ya da (yanıp sönüyorsa) (bazı modellerde)	**Radar sabit hız kontrol sisteminde arıza olduğunu gösterir.** Sistemi devreden çıkarmak için “ON-OFF” düğmesine bir defa basınız ve daha sonra düğmeye tekrar basarak sistemi tekrar devreye alınız.

Uyarı mesajı	Ayrıntılar
CHECK CLUTCH SWITCH (bazı modellerde)	**Debriyaj anahtarı sisteminde arıza olduğunu gösterir.**
FUEL FILTER MAINTENANCE REQUIRED (Dizel motor)	**Yakıt sisteminde arıza olduğunu gösterir.**
DPF FULL ENGINE SERVICE REQUIRED (bazı modellerde)	**Dizel Partikül Filtresi sisteminde arıza olduğunu gösterir.**

Düzeltme prosedürlerini uygulayın.

Sesli uyarı devreye girer ve araç bilgi ekranında uyarı mesajı ortaya çıkar. Arızayı gidermek üzere belirtilen işlemleri gerçekleştirdikten sonra uyarı mesajının söndüğünü kontrol ediniz.

Uyarı mesajı	Ayrıntılar	Düzeltme prosedürü
5 kapılı modeller / 3 kapılı modeller 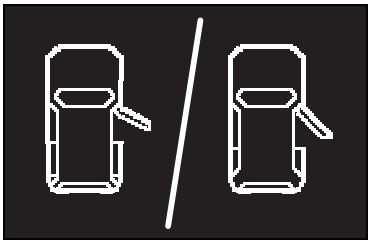 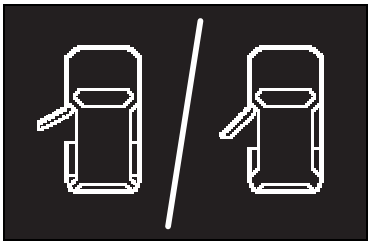 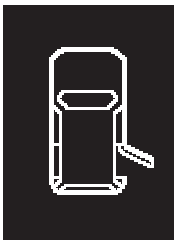 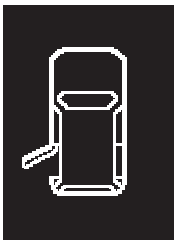 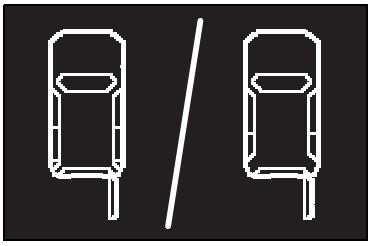	**Bir veya daha fazla kapının tam olarak kapanmadığını gösterir.** Sistem hangi kapıların tam olarak kapanmadığını gösterir. Eğer araç 5 km/saat gibi bir hıza ulaşırsa ⚠ yanıp söner ve kapıların henüz tam olarak kapanmadığını belirten bir uyarı sesi duyulursa	Tüm kapıların kapatıldığından emin olunuz.

Uyarı mesajı	Ayrıntılar	Düzeltme prosedürü
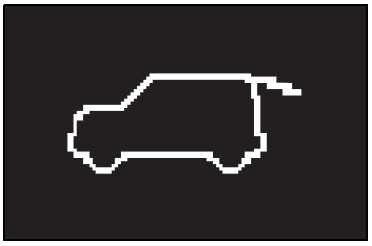 (bazı modellerde)	**Arka kapı camının tam olarak kapanmadığını gösterir.** Eğer araç 5 km/saat gibi bir hıza ulaşırsa ⚠ yanıp söner ve arka kapı camının henüz tam olarak kapanmadığını belirten bir uyarı sesi duyulursa	**Arka kapı camını kapatınız.**
MOONROOF OPEN ⚠ (yanıp sönüyorsa) (bazı modellerde)	**Açılır tavanın tam kapalı konumda olmadığını gösterir (Motor çalıştırma düğmesi kapalı (OFF) ve sürücü kapısı açık)**	**Açılır tavanı kapatın.**

Uyarı mesajı	Ayrıntılar	Düzeltme prosedürü
RELEASE PARKING BRAKE	**Park freninin halen çekili olduğunu gösterir.** Eğer araç 5 km/saat gibi bir hıza ulaşırsa ⚠ yanıp söner ve park freninin hala aktif olduğunu belirten bir uyarı sesi duyulursa	**Park frenini indiriniz.**
ENGINE OIL LOW ⚠	**Motor yağı seviyesinin düştüğünü gösterir.**	**Motor yağı seviyesini kontrol ediniz ve gerekiyorsa ilave ediniz.** Eğer araç yokuşta durursa, bu mesaj görülebilir. Mesajın kaybolduğunu görmek için aracı düz bir zemin üzerine çekiniz.
DRAIN WATER FROM FUEL FILTER ⚠ (Dizel motor)	**Yakıt filtresinde biriken suyun belirlenen seviyeye ulaştığını gösterir.**	**Yakıt filtresindeki suyu boşaltınız. (→S. 632)**

Uyarı mesajı	Ayrıntılar	Düzeltme prosedürü
OIL MAINTENANCE REQUIRED SOON (Dizel motor)	**Motor yağının değişim periyodunun yaklaştığını gösterir.** **Motor yağı değiştikten yaklaşık 25.000 km sonra yanar. (Sistem sıfırlanmadığı takdirde bu uyarı düzgün şekilde çalışmayacaktır.)**	Motor yağını kontrol ediniz ve gerekiyorsa değiştiriniz. Motor yağı değiştirildikten sonra, yağ değiştirme sistemi sıfırlanmalıdır. (→S. 620)
OIL MAINTENANCE REQUIRED (Dizel motor)	**Motor yağının ve yağ filtresinin değişmesi gerektiğini gösterir.**	Motor yağı ve yağ filtresi kontrolünü ve değişimini Toyota bayisine yaptırınız. Motor yağı değiştirildikten sonra, yağ değiştirme sistemi sıfırlanmalıdır. (→S. 620)

Uyarı mesajı	Ayrıntılar	Düzeltme prosedürü
T-BELT MAINTENANCE REQUIRED (Dizel motor)	**Triger kayışının değişim periyodunun yaklaştığını gösterir.**	Triger kayışının kontrolünü ve değişimini Toyota bayisine yaptırınız.
PCS TEMPORARILY NOT AVAILABLE PCS (bazı modellerde)	**Çarpma öncesi güvenlik sisteminin devrede olmadığını belirtir** Aşırı ısınma durumunda, sistem soğuduğunda tekrar aktif hale gelecektir.	Izgarayı ve sensörü eğer kirlenmişlerse temizleyiniz.
CLEAN SONAR (bazı modellerde)	**Park destek sensörünün kirli veya buzla kaplanmış olduğunu belirtir.** Ayrıca sesli uyarı devreye girer.	Sensörü temizleyiniz.

Uyarı mesajı	Ayrıntılar	Düzeltme prosedürü
CLEAN RADAR SENSOR (yanıp sönüyorsa) (bazı modellerde)	**Radar sabit hız kontrol sensörünün kirli veya buzla kaplanmış olduğunu belirtir.** Ayrıca sesli uyarı devreye girer.	Izgarayı ve sensörü eğer kirlenmişlerse temizleyiniz.
CRUISE CONTROL NOT AVAILABLE (yanıp sönüyorsa) (bazı modellerde)	**Radar sabit hız kontrol sisteminin araçlar arası mesafeyi ölçemediğini belirtir.** Ayrıca sesli uyarı devreye girer.	Eğer ön cam silecekleri çalışıyorsa, bunları kapatınız veya “AUTO” ya da yüksek hızlı çalışma konumundan farklı bir konuma alınız.
50 km/h (yanıp sönüyorsa) (bazı modellerde)	**Aracınızın öndeki araca yaklaştığını gösterir (radar hız sabitleme modunda).** Ayrıca sesli uyarı devreye girer.	Frenleme yaparak aracın hızını düşürünüz.

Uyarı mesajı	Ayrıntılar	Düzeltme prosedürü
BRAKE! PCS (yanıp sönüyorsa) (bazı modellerde)	**Yüksek önden çarpışma olasılığı bulunduğunu veya çarpışma öncesi frenleme fonksiyonunun çalıştığını belirtir.** Ayrıca sesli uyarı devreye girer.	Frenleme yaparak aracın hızını düşürünüz.
CHECK FUEL SYSTEM (yanıp sönüyorsa) (dizel motor)*	**Depoda kalan yakıt miktarının yaklaşık 22.0 L veya daha az olduğunu gösterir.** Ayrıca sesli uyarı devreye girer.	Aracınıza yakıt doldurunuz.
DPF FULL SEE OWNER'S MANUAL (bazı modellerde)	**DPF katalitik konvertörde biriken kurumun belirlenen seviyeye ulaştığını gösterir.**	Filtrenin arınması (→S. 729)

*: 1KD-FTV modeller sadece yedek yakıt tankı olanlar

Arızayı hemen tamir ettiriniz.

Arızayı gidermek üzere belirtilen işlemleri gerçekleştirdikten sonra uyarı mesajı ve ışığının söndüğünü kontrol ediniz.

Dahili sesli uyarı	Harici sesli uyarı	Uyarı mesajı	Ayrıntılar	Düzeltme prosedürü
Sesler 1 defa	—	KEY NOT DETECTED (yanıp sönüyorsa)	Motoru çalıştırmayı denerken elektronik anahtar araç tarafından algılanmadığında.	Elektronik anahtarı uygun yere getiriniz.

Dahili sesli uyarı	Harici sesli uyarı	Uyarı mesajı	Ayrıntılar	Düzeltme prosedürü
Sesler 1 defa	Sesler 3 defa	KEY NOT DETECTED (yanıp sönüyorsa)	Motor çalıştırma düğmesi OFF dışında başka bir modda iken, elektronik anahtar aracın dışında ve sürücü kapısı dışındaki kapılar açılır ve kapanırsa.	Elektronik anahtarı araç içerisine geri getiriniz.
			Elektronik anahtar aracın içinde değilken, vites kolu “P” konumunda (otomatik şanzıman) veya “N” konumunda (düz şanzıman) ve motor çalıştırma düğmesi kapalı konumda değil iken sürücü kapısı açılır ve kapanırsa.	Motor çalıştırma düğmesini KAPALI (OFF) konumuna getiriniz ya da elektronik anahtarı aracın içine geri getiriniz.

Dahili sesli uyarı	Harici sesli uyarı	Uyarı mesajı	Ayrıntılar	Düzeltme prosedürü
Sesler 1 defa	Sesler 10 saniye için bir defa	KEY NOT DETECTED TURN POWER OFF (Dönüşümlü gözüküyorsa) (yanıp sönüyorsa)	Motor çalıştırma düğmesini OFF konumuna getirmeden, elektronik anahtarla araç dışına çıkıp, kapılar kilitlenmek istenildiğinde	Motor çalıştırma düğmesini OFF konumuna getiriniz ve kapıları tekrar kilitleyiniz.
Sesler 1 defa	—	KEY NOT DETECTED (yanıp sönüyorsa)	Elektronik anahtar araç içerisinde yokken ya da normal çalışmıyorken, araç çalıştırıldığında Uygun anahtar araç içerisinde değilken sürüş yapılmaya çalışılması.	Elektronik anahtarı aracın içinde uygun yere getiriniz.

Dahili sesli uyarı	Harici sesli uyarı	Uyarı mesajı	Ayrıntılar	Düzeltme prosedürü
Devamlı	—	SHIFT TO P POSITION WHEN ALIGHTING (yanıp sönüyorsa) (bazı modellerde)	Vites kolu P konumunda değilken ve motor çalıştırma düğmesi OFF konumuna alınmadan sürücü kapısı açıldığında.	Vites kolunu P konumuna alınız.
Devamlı	Devamlı	SHIFT TO P POSITION WHEN ALIGHTING KEY NOT DETECTED (Dönüşümlü gözüküyorsa) (yanıp sönüyorsa) (bazı modellerde)	Elektronik anahtar aracın içinde değilken, vites kolu "P" konumunda değil ve motor çalıştırma düğmesi kapalı konumda değilken sürücü kapısı açılır ve kapanırsa.	• Vites kolunu P konumuna alınız. • Elektronik anahtarı araç içerisine geri getiriniz.

Dahili sesli uyarı	Harici sesli uyarı	Uyarı mesajı	Ayrıntılar	Düzeltme prosedürü
Sesler 1 defa	Devamlı	KEY DETECTED IN VEHICLE (yanıp sönüyorsa)	Elektronik anahtar araç içindeyken akıllı giriş ve çalıştırma sistemi kullanılarak kapılar kilitlenmek istendiğinde	Araçtan elektronik anahtarı alınız ve kapıları tekrar kilitleyiniz.
			Elektronik anahtar halen aracın içerisindeyken, herhangi bir ön kapının, kapı açılarak ve araç içindeki kilitleme düğmesini kilitleme pozisyonuna alıp, daha sonra kapının kapatılması suretiyle kilitlenmeye çalışılması durumunda	

Dahili sesli uyarı	Harici sesli uyarı	Uyarı mesajı	Ayrıntılar	Düzeltme prosedürü
Sesler 1 defa	—	DEPRESS BRAKE PEDAL, TOUCH ENGINE SWITCH WITH KEY (otomatik şanzıman) ya da DEPRESS CLUTCH PEDAL, TOUCH ENGINE SWITCH WITH KEY (düz şanzıman) (yanıp sönüyorsa)	• Kapılar mekanik anahtarla açılıp, daha sonra motor çalıştırma düğmesine basıldığı zaman, elektronik anahtar araç içerisinde algılanamadığı zaman. • Motor çalıştırma düğmesine iki kez art arda basılmasına rağmen elektronik anahtar araç içerisinde algılanamadığında	Fren pedalına (otomatik şanzımanlı) ya da debriyaj pedalına (düz şanzımanlı) basarak elektronik anahtarı motor çalıştırma düğmesine dokunduru nuz.

Dahili sesli uyarı	Harici sesli uyarı	Uyarı mesajı	Ayrıntılar	Düzeltme prosedürü
Sesler 1 defa	—	SHIFT TO P POSITION TO START (yanıp sönüyorsa)	Vites kolu yanlış bir konumda iken motor çalıştırılmaya çalışıldığında.	Vites kolunu “P” konumuna alınız ve motoru çalıştırınız.
Sesler 1 defa	—	SHIFT TO P POSITION AND PUSH ENGINE SWITCH TO TURN POWER OFF (yanıp sönüyorsa)	Vites kolu “P” dışında bir konumda iken motor çalıştırma düğmesi kapalı konuma getirilmeye çalışıldığında.	Motoru kapatmak için, önce vites kolunu “P” konumuna alınız ve sonra motor çalıştırma düğmesini kapalı konuma getiriniz.

Dahili sesli uyarı	Harici sesli uyarı	Uyarı mesajı	Ayrıntılar	Düzeltme prosedürü
—	—	AUTO POWER OFF TO CONSERVE BATTERY	Otomatik güç kesme fonksiyonu nedeniyle güç kesilmiştir.	Daha sonra motoru çalıştırdığınızda, aracın motor devrini hafifçe artırınız ve araç akü-sünün şarj olması için gereken yaklaşık 5 dakika süresince bu motor devrini koruyunuz.
Sesler 1 defa	—	KEY BATTERY LOW	Elektronik anahtar pili azalmıştır. (Mesaj yaklaşık 15 saniye boyunca görüntülenir.)	Elektronik anahtar pilini değiştiriniz (→S. 646)

Dahili sesli uyarı	Harici sesli uyarı	Uyarı mesajı	Ayrıntılar	Düzeltme prosedürü
Sesler 1 defa	—	DEPRESS BRAKE PEDAL AND PUSH ENGINE SWITCH TO START (otomatik şanzıman) ya da DEPRESS CLUTCH PEDAL AND PUSH ENGINE SWITCH TO START (düz şanzıman) (yanıp sönüyorsa)	Motor çalıştırma düğmesi kapalı konumda iken sürücü kapısı açılıp kapandığında ve sonra motor çalıştırılmadan motor çalıştırma düğmesi iki kez AKSESUAR konumuna getirildiğinde.	Fren pedalına (otomatik şanzımanlı) ya da debriyaj pedalına (düz şanzımanlı) basarken, motor çalıştırma düğmesine basınız.
			Elektronik anahtar düzgün çalışmıyorken motorun çalıştırılması prosedürü esnasında, (→S. 778)motor çalıştırma düğmesine elektronik anahtar dokundurulduğunda	Sesli uyarı duyulduğunda 10 saniye içerisinde motor çalıştırma düğmesine basınız.

Dahili sesli uyarı	Harici sesli uyarı	Uyarı mesajı	Ayrıntılar	Düzeltme prosedürü
Sesler 1 defa	—	STEERING LOCK ACTIVE (yanıp sönüyorsa)	Motor çalıştırma düğmesine basıldıktan sonra 3 saniye içerisinde direksiyon kilidi açılmazsa.	Fren pedalına basılı haldeyken, direksiyon u sağa ya da sola çevirirken motor çalıştırma düğmesine basınız.

Diğer mesajlar

Eğer aşağıdaki mesaj gözükürse, uygun aksiyonu alınız ve mesajın kaybolduğundan emin olunuz.
(→"Arazide sürüş Kullanıcı El Kitabı"na bakınız.)

Mesaj	Düzeltme prosedürü
CRAWL NOT AVAILABLE SELECT L4 AND SHIFT TO D OR R POSITION (bazı modellerde)	**Dört tekerlekten çekiş konum düğmesini L4 konumuna ve vites kolunu D ya da R konumuna getiriniz.**
CRAWL NOT AVAILABLE CHECK SYSTEM OPERATION CONDITIONS (bazı modellerde)	**Devreye girme şartları**

■ **Radar hız kontrol uyarı ışığı göstergesi (Bazı modellerde)**

Aşağıdaki durumlarda, araç takip mesafesi azalsa bile uyarı ışığı görünmeyecektir.

- Aracınız ve önünüzdeki araç aynı hızda gidiyorsa veya önünüzdeki araç sizin aracınızdan daha hızlı gidiyorsa.
- Önünüzdeki araç çok düşük hızla gidiyorsa
- Sabit kontrol hızı ayarlandıktan hemen sonra
- Gaz pedalına basıldığı anda

■ **Motor yağını değiştirdikten sonra (Dizel motor)**

Yağ bakım bilgilerini sıfırladığınızdan emin olunuz. (→S. 620)

■ **Göstergede "DPF FULL SEE OWNER'S MANUAL" (DOLU DPF KULLANICI EL KİTABINA BAKINIZ) mesajı görünüyorsa**

Filtrede biriken kurumun arındırılması gerekmektedir.

Filtreyi arındırmak için aşağıda belirtilen sürüş şekilleri önerilmektedir*:

- Aralıksız sürüş yaparak (örneğin 60 km/saat hızda yaklaşık 20 dakikalık sürüş).
- Kısa sürüşlerden uzak durarak veya aralıksız sürüş yaparak (motoru uzun süreli çalıştırarak).

Arınma tamamlandığında uyarı mesajı kaybolur. Sürüş sağlayamadığınız takdirde ya da belirtilen sürüş koşullarını karşılamanıza rağmen uyarı mesajı sönmüyorsa aracınızı hemen Toyota bayisine götürünüz..
DPF sisteminin ayrıntıları için S. 379' a bakınız.

*:Sürüş esnasında hava, yol, arazi ve trafik durumuna dikkat ediniz ve aracınızı trafik kurallarına uyarak sürünüz

UYARI

■ **Motor yağ seviye uyarısı göründüğünde**

Motorun eksik yağ ile çalışması, motora zarar verecektir.

■ **Motor yağı bakım mesajı (dizel motor)**

Uyarı mesajı motor yağı bakım mesajı sıfırlandıktan sonraki tahmini sürüş mesafesi baz alınarak gösterilir.
Sistem motor yağının saflığını göstermez.

Lastiğiniz patlarsa (standart yedek lastikli araçlar)*

Patlak lastiği çıkarınız ve yerine yedek lastiği takınız.

Aracınızı krikoyla yükseltmeden önce

- Aracınızı sert ve düz bir zeminde durdurunuz.
- Park frenini çekiniz.
- Vites kolunu P konumuna (Otomatik şanzıman) ya da R konumuna (düz şanzıman) getiriniz.
- Arka yükseklik kontrollü havalı süspansiyonu kapatınız (bazı modellerde) (→"Arazide sürüş Kullanıcı El Kitabı"na bakınız.)
- Motoru durdurunuz.
- Dörtlü flaşörü yakınız. (→S. 680)

*: Bazı modellerde

Yedek lastik, kriko ve takımların yerleri

Yedek lastiği aracın altında bulunan araçlar

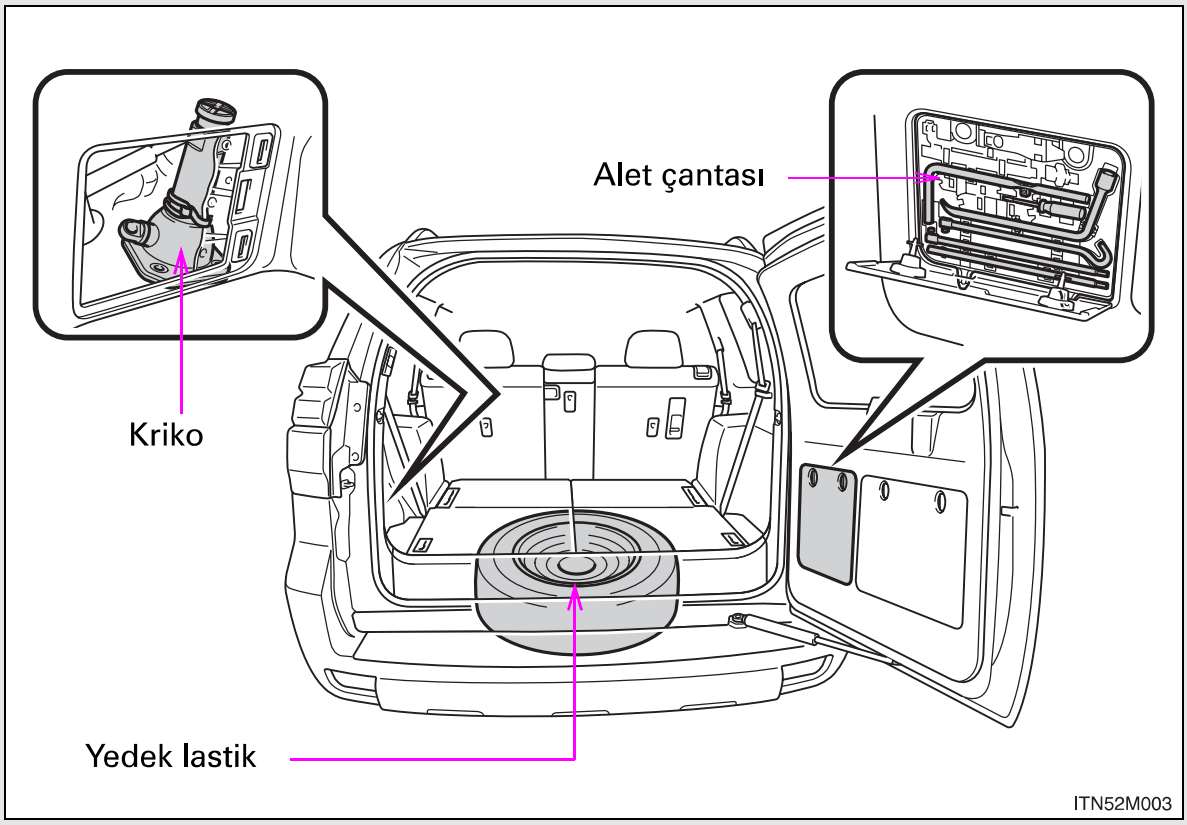

Yedek lastiği arka kapı üzerinde bulunan araçlar

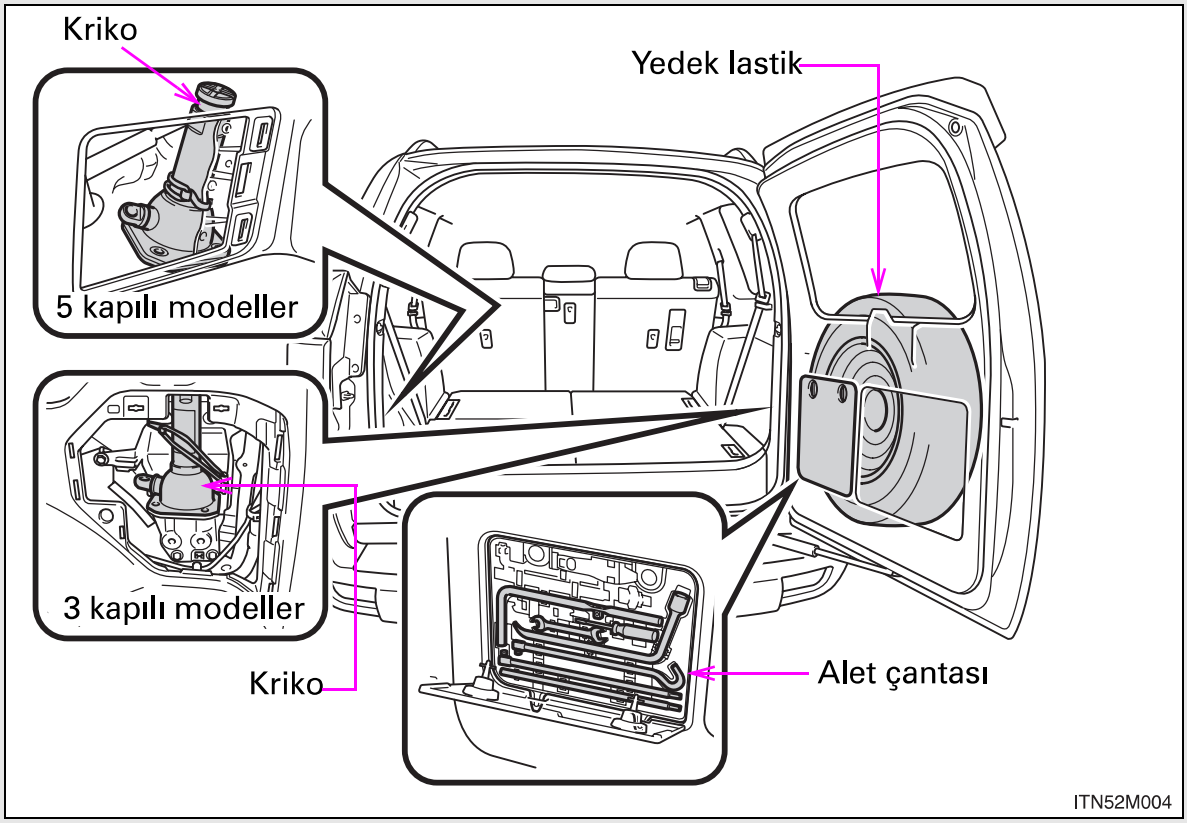

Krikonun yerinden çıkarılması

5 kapılı modeller

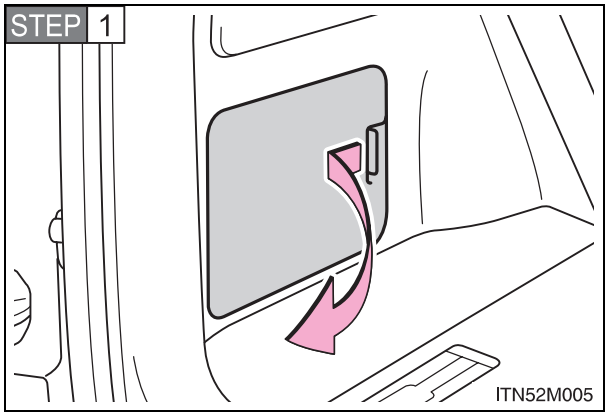

Muhafazayı çıkarınız.

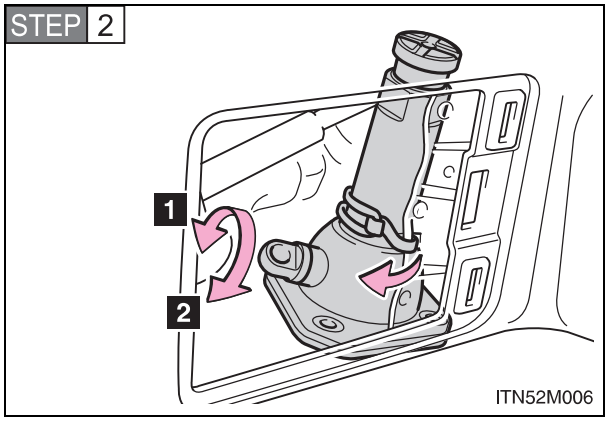

Lastik bandı kancadan çıkarınız ve krikoyu alınız.

1 Gevşetmek için

2 Sıkmak için

3 kapılı modeller

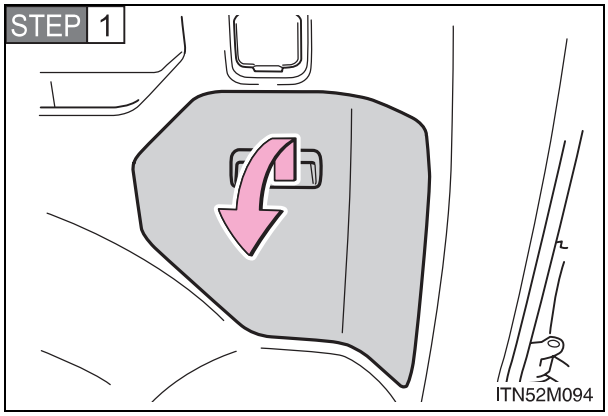

Muhafazayı çıkarınız.

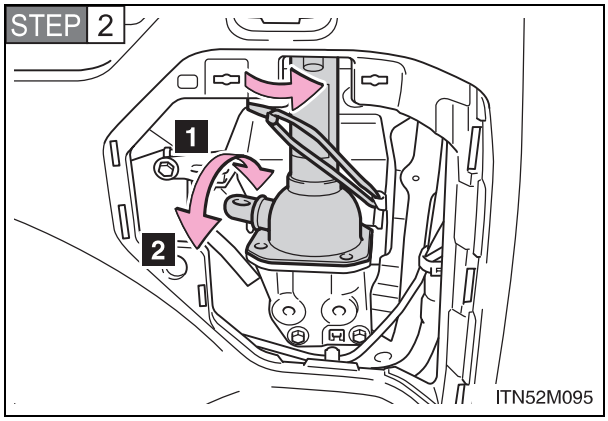

Lastik bandı kancadan çıkarınız ve krikoyu alınız.

1 Gevşetmek için

2 Sıkmak için

Takım çantasını dışarı çekin.

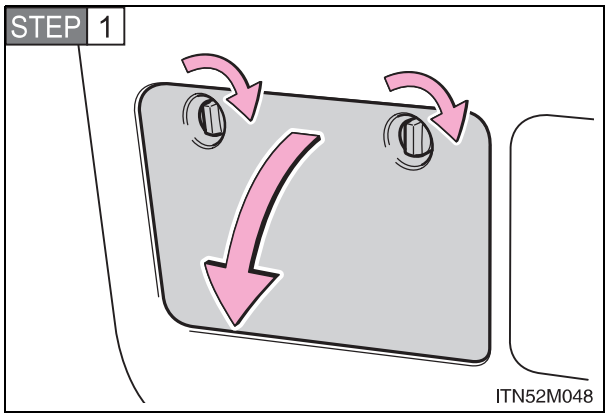

Kapağı açınız.

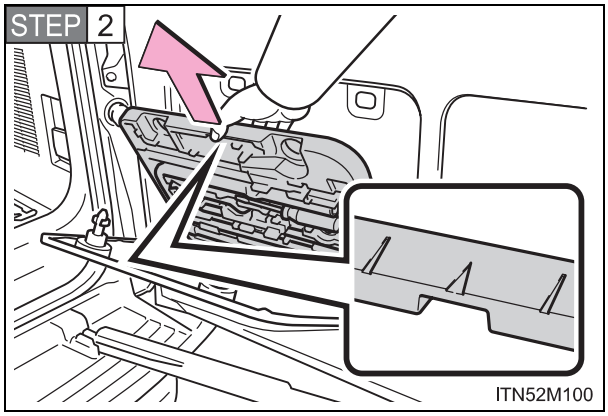

Takım çantasını dışarı alın.

Yedek lastiğin çıkarılması

Yedek lastiği arka kapı üzerinde bulunan araçlar

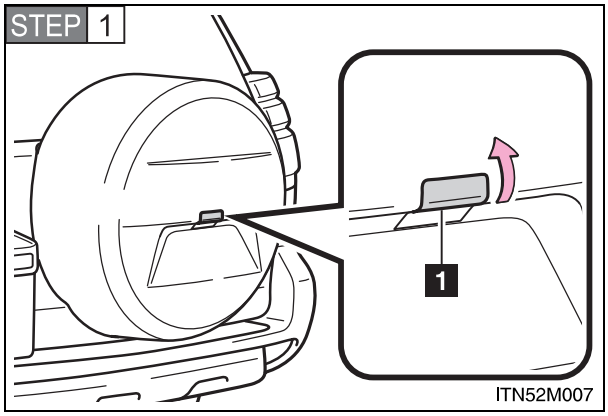

Cıvata kapağını çıkarınız.

1 Cıvata kapağı

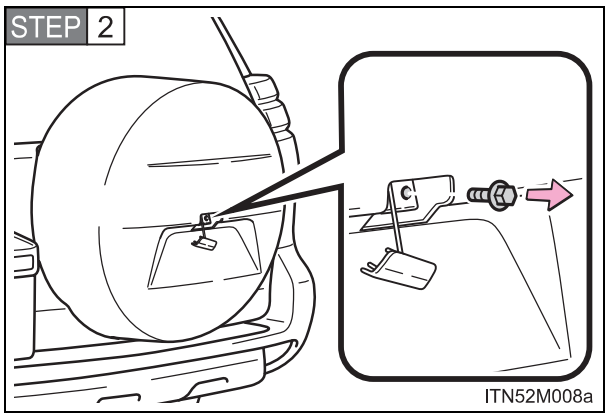

Yedek lastik muhafazasını sabitleyerek cıvatayı sökünüz.

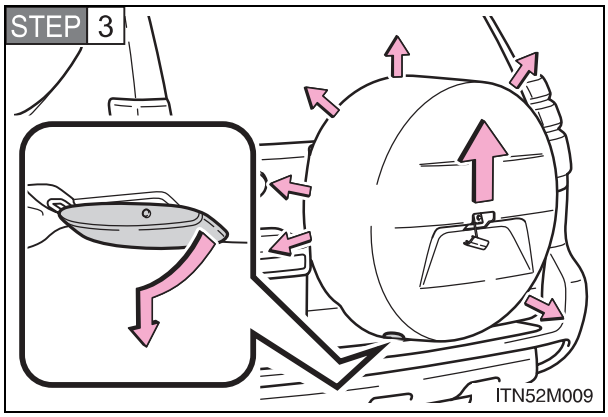

Mandalları ayırınız ve yedek lastik muhafazasını çıkartınız.

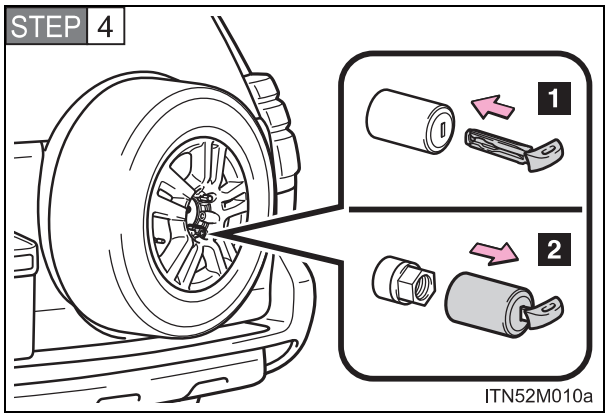

Yedek lastik kilitlenme sistemini açınız.

1 Anahtarı silindire sokup çeviriniz.

2 Anahtarı ve silindiri çıkarınız.

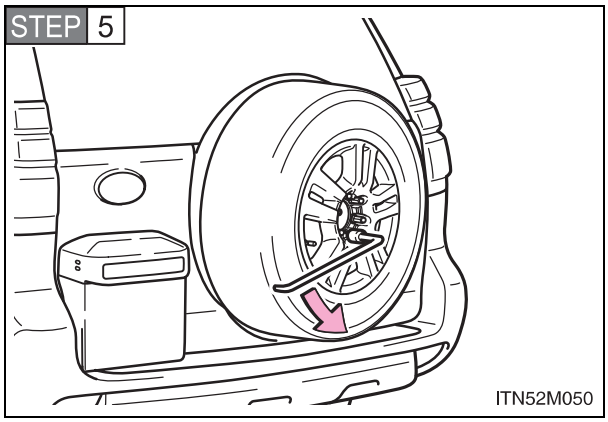

Tutucu somunları, bijon anahtarı ile saat yönünün tersine çeviriniz ve bunları sökünüz.

Yedek lastiği aracın altında bulunan araçlar

STEP 1 Kriko parçalarının birleştirilmesi

Kriko parçalarını alet kutusundan çıkarınız ve aşağıdaki adımları izleyerek birleştiriniz..

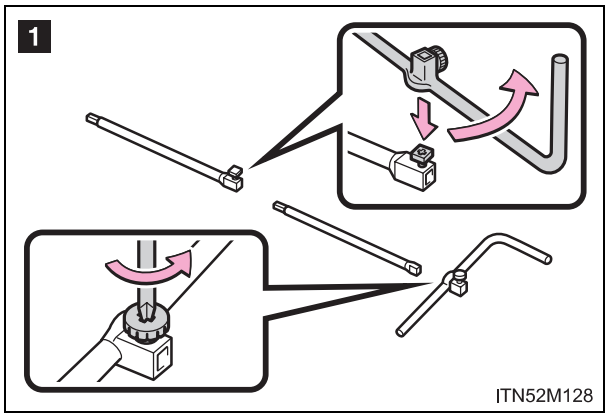

1 Bir tornavida veya kriko kolunun uç kısmını kullanarak cıvata ve vida bağlantısını gevşetiniz.

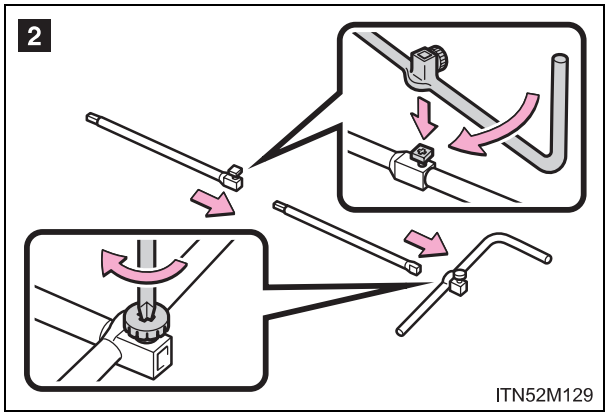

2 Kriko kolunu ve uzatma parçasını birleştiriniz ve cıvatayı ve vidayı sıkınız.

Cıvata ve vida bağlantısının sıkılığını kontrol ediniz.

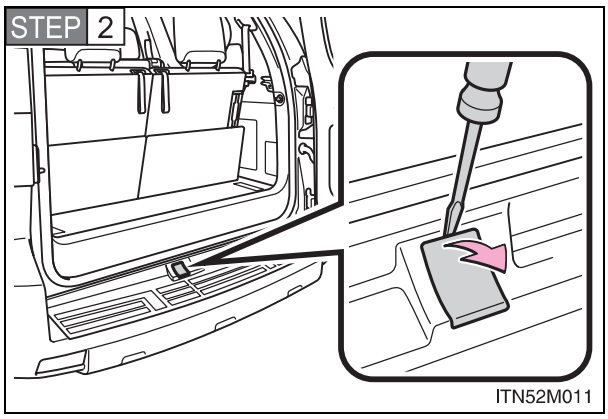

Muhafazayı çıkarınız.

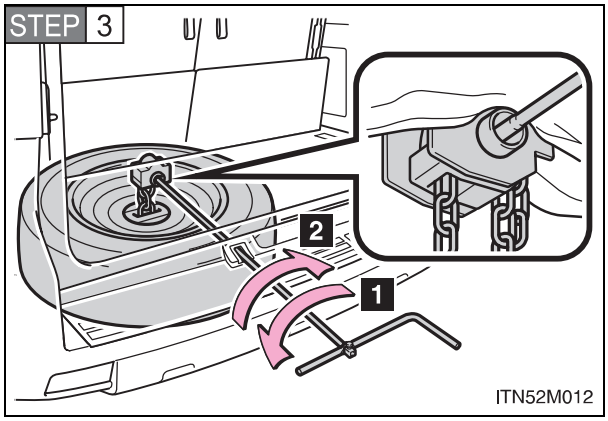

Kriko kolunun uç kısmını aşağıya indirme vidasına geçiriniz.

1 Alçak

2 Kaldırınız

Arka kapıyı korumak için kriko kolunun altına paspas yerleştiriniz.

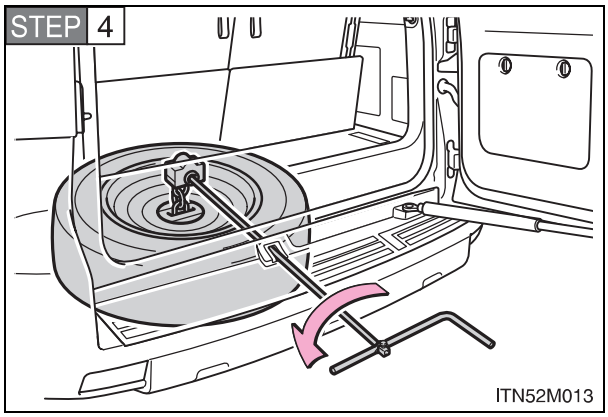

Yedek lastiği tamamen yere indiriniz.

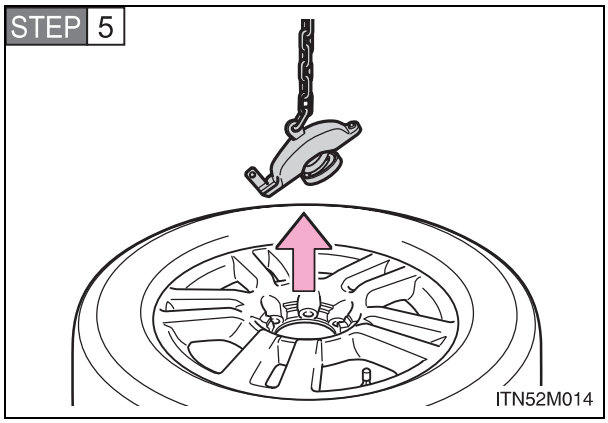

Yedek lastiği çekiniz ve sabitleme braketini çıkarınız.

Patlak lastiğin değiştirilmesi

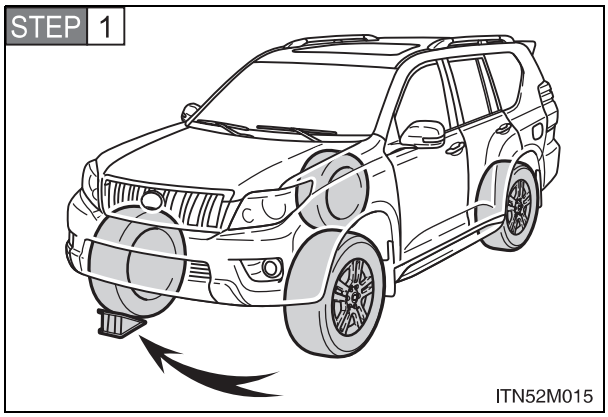

Takoz kullanınız.

Patlak lastik		Takozun konumu
Ön	Sol taraf	Sağ arka lastiğin arkasına
	Sağ taraf	Sol arka lastiğin arkasına
Arka	Sol taraf	Sağ ön lastiğin önüne
	Sağ taraf	Sol ön lastiğin önüne

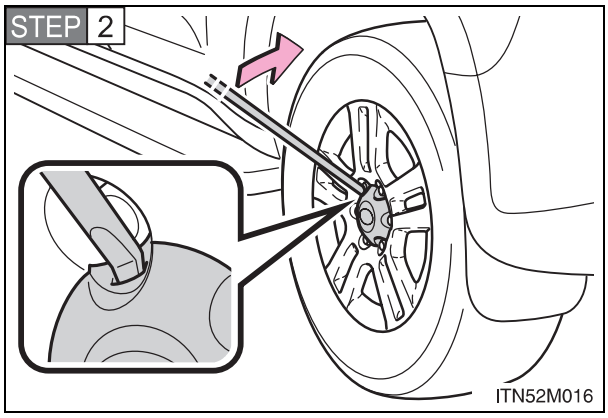

Şekilde gösterildiği gibi bijon anahtarının keskin ucuyla jant kapağını kanırtınız.

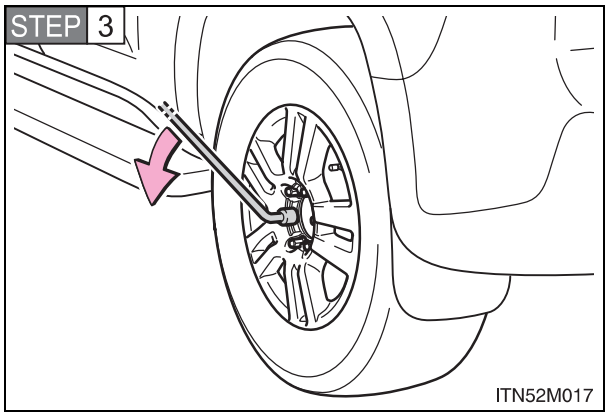

Bijon somunlarını bir miktar gevşetiniz (1 tur).

STEP 4 Kriko parçalarının birleştirilmesi

Kriko parçalarını alet kutusundan çıkarınız ve aşağıdaki adımları izleyerek birleştiriniz.

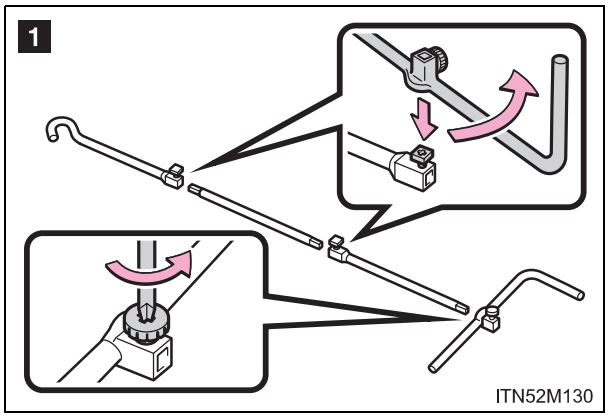

1 Bir tornavida veya kriko kolunun uç kısmını kullanarak cıvata ve vida bağlantısını gevşetiniz.

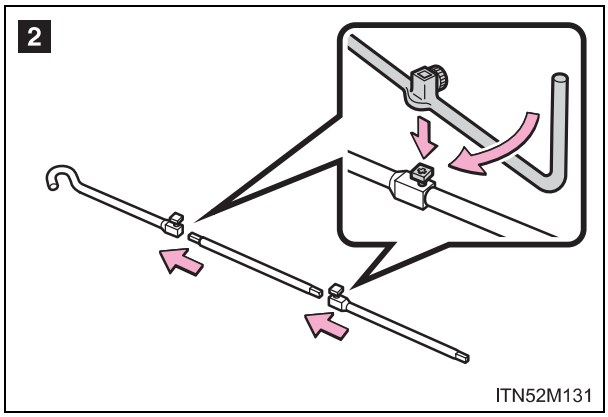

2 Kriko uzatma kolu parçalarını birleştiriniz ve cıvataları sıkınız.

Cıvata bağlantılarının sıkılığını kontrol ediniz.

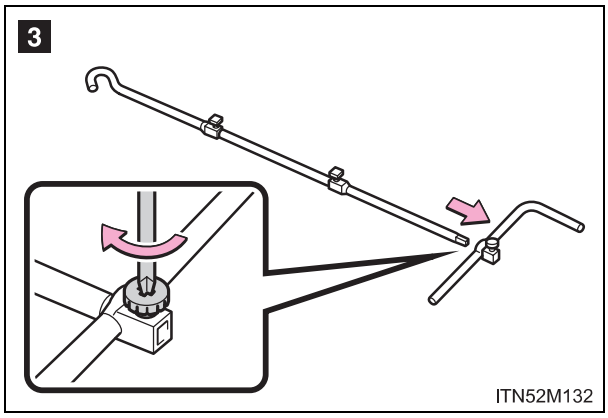

3 Kriko kolunu ve uzatma parçasını birleştiriniz ve vidayı sıkınız.

Vida bağlantısının sıkılığını kontrol ediniz.

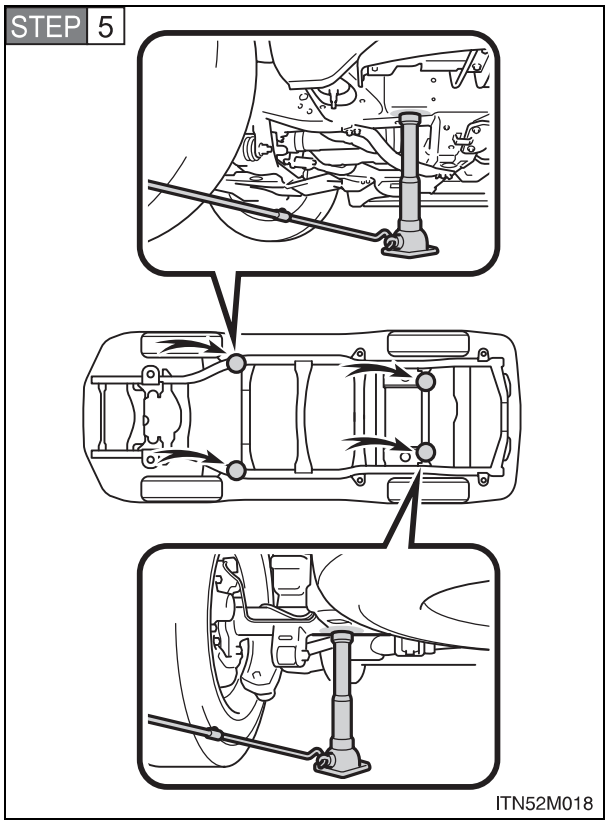

Krikoyu, patlayan lastiğin yerine göre resimde gösterilen kaldırma noktalarından birisinin altına yerleştiriniz.

Ön - Yan şasilerin altına

Arka - Arka aks muhafazasının altına

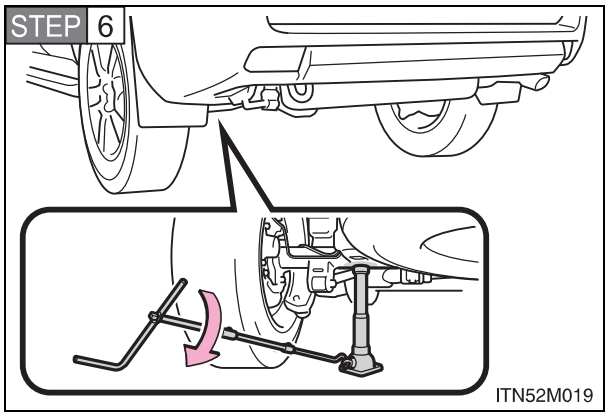

Lastiğin zeminle teması kesilene kadar aracı kaldırınız.

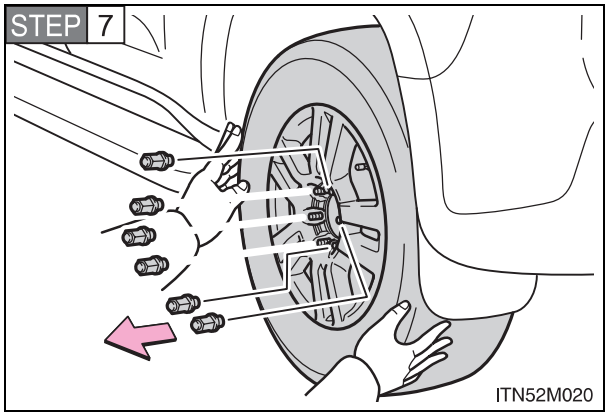

Tüm bijon somunlarını ve lastiği çıkarınız.

Jant yüzeyinde çizik oluşumunu engellemek amacıyla, lastiği zemine jant yüzeyi yukarı bakacak şekilde koyunuz.

Yedek lastiğin takılması

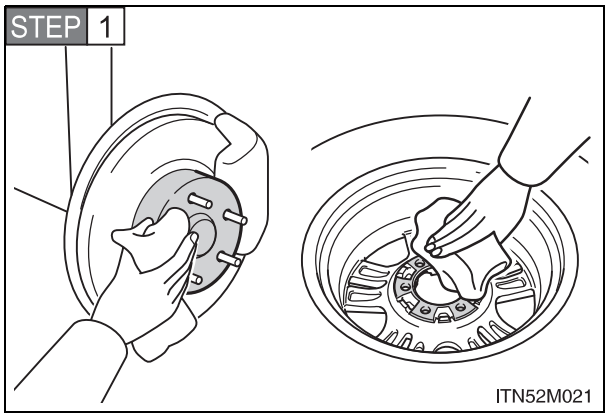

Temas yüzeylerindeki pislikleri ve diğer yabancı maddeleri temizleyiniz.

Temas yüzeylerinde yabancı maddelerin kalması durumunda, araç hareket halindeyken bijon somunları gevşeyebilir ve lastik yerinden çıkabilir.

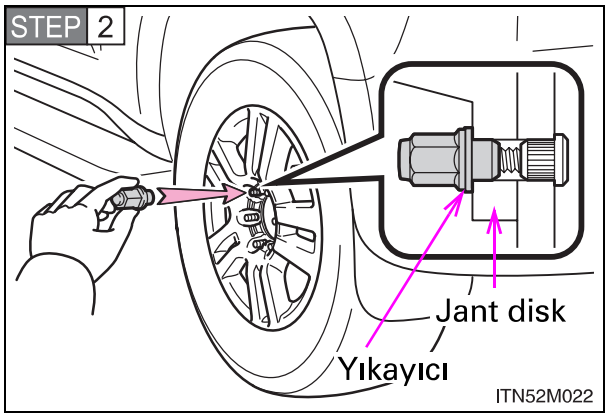

Yedek lastiği yerleştiriniz ve tüm bijonları aynı seviyede elle sıkınız.

Bijon somunlarını, somunların oturma yüzeyi jant diskine temas edene kadar sıkınız.

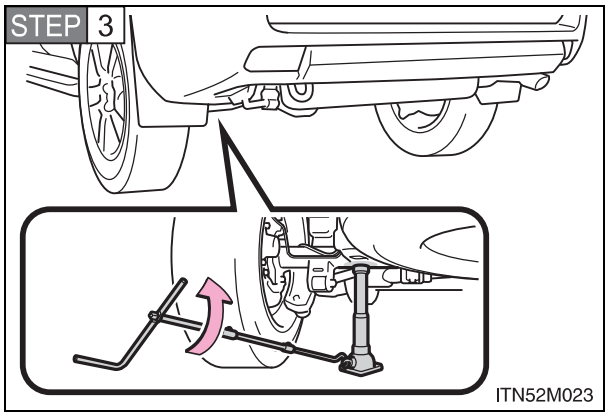

Aracı indiriniz.

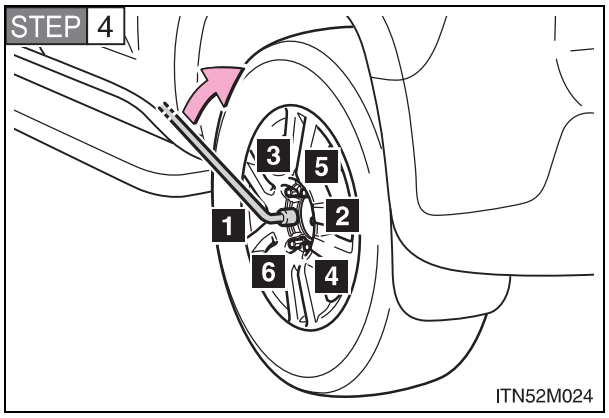

Şekilde gösterilen sırayla her somunu 2 veya 3 defa sıkınız.

Sıkma torku:
112 N•m (11.4 kgf•m, 83 ft•lbf)

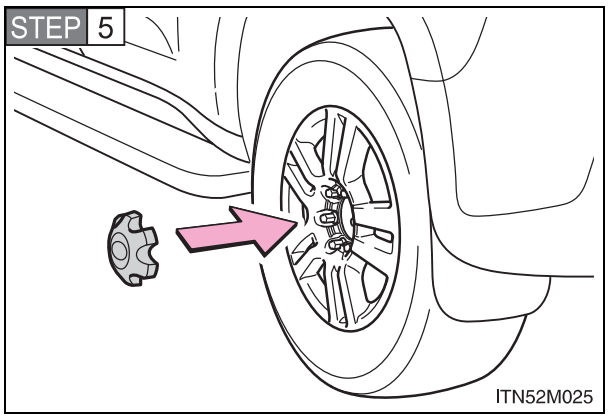

Jant kapağını takınız.

STEP 6 Patlak lastiği, takımları ve krikoyu sabitleyiniz ve kapakları takınız.

Yedek/patlayan lastiğin yerine yerleştirilmesi, kriko ve takımlar

Yedek lastiği arka kapı üzerinde bulunan araçlar

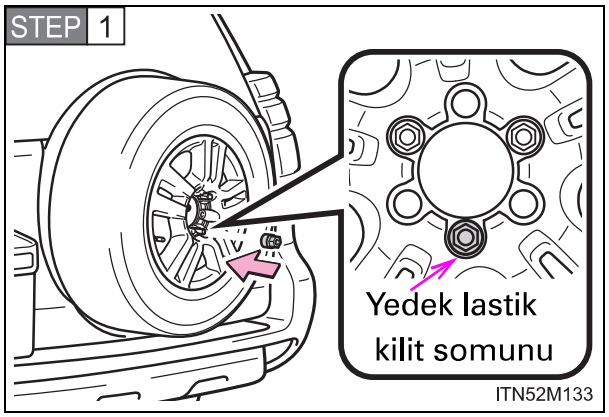

Lastiği yerleştiriniz ve tüm bijonları aynı seviyede elle sıkınız.

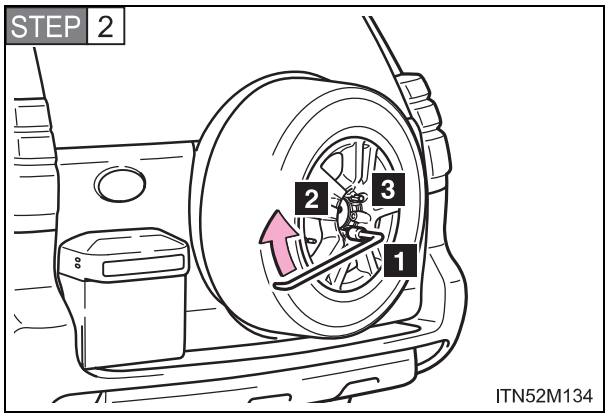

Şekilde gösterilen sırayla her somunu 2 veya 3 defa sıkınız.

Sıkma torku:
60 N•m (6,0 kgf•m, 44 ft•lbf)

Önce yedek lastik kilit somununu sıkınız.

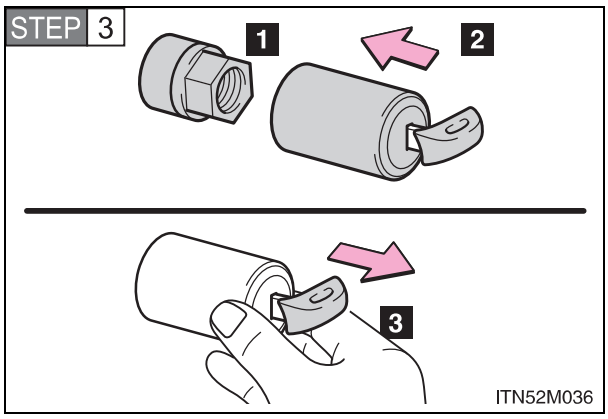

Yedek lastiğin kilit sistemi ile kilitlenmesi

1 Yedek lastik kilit somunu.

2 Anahtarı ve silindiri takınız.

3 Silindiri sabit tutarak anahtarı çıkarınız.

Silindirin güvenli bir şekilde kilitlendiğini kontrol ediniz.

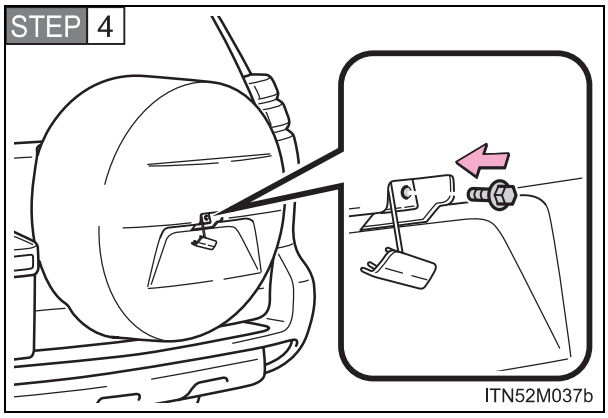

Yedek lastik örtüsünü çıkarmanın tam tersi sırada takınız.

Sıkma torku:
14 N•m (1,4 kgf•m, 10 ft•lbf)

STEP 5 Takımları ve krikoyu sabitleyiniz ve kapakları takınız.

Yedek lastiği aracın altında bulunan araçlar

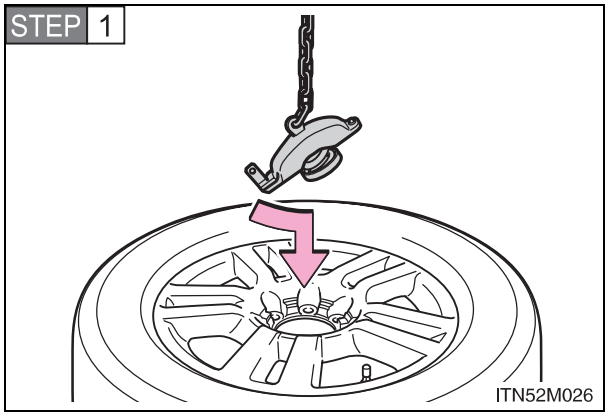

Dış kısmı yukarıya bakacak şekilde lastiği yere koyunuz ve sabitleme braketini yerleştiriniz.

STEP 2 Lastiği kaldırınız.

Kinetik dinamik süspansiyona sahip araçlar: Kaldırırken, lastiği aracın arka tarafına doğru çekiniz. Kaldırdıktan sonra, lastiğin süspansiyon parçalarıyla temas etmediğini gözle kontrol ediniz.

STEP 3 Takımları ve krikoyu sabitleyiniz ve kapakları takınız.

■ **Yedek lastik kilit sistemi olan araçlar (yedek lastiği arka kapı üzerinde bulunan araçlar)**

Yedek lastik kilit somunun sadece yedek lastik taşıyıcısı için kullanınız.

DİKKAT

Krikonun kullanılması

Krikonun yanlış kullanımı sonucu aracın krikodan kayarak düşmesi ciddi yaralanmalara veya ölüme sebep olabilir.

- Krikoyu, lastik değiştirme veya zincir takma ve sökme dışında herhangi bir amaçla kullanmayınız.
- Lastik değiştirirken sadece aracınızla birlikte verilen krikoyu kullanınız. Bu krikoyu başka araçlarda kullanmayınız ve aracınızın lastiklerini değiştirirken diğer krikoları kullanmayınız.
- Krikonun, kriko yuvasına düzgün yerleştiğini her zaman kontrol ediniz.
- Vücudunuzun herhangi bir parçasını kriko ile kaldırılan aracın altına sokmayınız.
- Aracınız kriko ile kaldırılmışken motoru çalıştırmayınız.
- Aracın içinde birisi varken aracınızı kaldırmayınız.
- Aracı kaldırırken krikonun altına ya da üzerine herhangi bir nesne koymayınız.
- Aracınızı, lastik değiştirmek için gereken yükseklikten fazla kaldırmayınız.
- Aracın altına girmeniz gerekiyorsa sehpa kullanınız.
- Arka yükseklik ayarlı havalı süspansiyonlu araçlar: Yükseklik kontrollü süspansiyon sistemini kapattığınızdan ve motoru durdurduğunuzdan emin olunuz.

Aracı indirirken araç üzerinde veya yakınında çalışanların yaralanmamasına dikkat ediniz.

DİKKAT

■ **Kriko kolunu kullanınız.**

Kriko kolunun uzatma parçalarının beklenmedik bir anda çıkmasını engellemek için, kriko kolunun cıvatalarını yıldız uçlu tornavida kullanarak dikkatlice sıkınız.

■ **Patlak lastiğin değiştirilmesi**

Yaralanma ya da ölüm riskini azaltmak için aşağıda belirtilen uyarılara dikkat ediniz:

- Araç sürüldükten hemen sonra poryaya veya frenlerin etrafındaki bölgeye dokunmayınız.
  Araç sürüldükten sonra porya ve frenlerin etrafındaki bölge son derece sıcak olacaktır. Lastik değiştirirken vs., bu bölgelere ellerle, ayaklarla ve vücudun diğer bölgeleri ile dokunmak yanıklara sebep olabilir.
- Yedek lastiği aracın altında bulunan araçlar: Aracın altından çıkarmadan önce, yedek lastiği tamamen indiriniz.
- Jant kapağını elinizle çıkartmaya çalışmayınız. Jant kapağı ile çalışırken, beklenmedik kişisel yaralanmalara engel olmak için dikkat ediniz.
- Cıvata ve bijon somunlarında asla yağ ve gres kullanmayınız.
  Yağ ve gres, bijon somunlarının aşırı sıkılmasına neden olabilir. Bu durumda cıvata ve jant diski hasarlanabilir. Ayrıca, yağ ve gres, bir kazayla sonuçlanacak şekilde bijon somunlarının gevşemesine sebep olabilir. Cıvata ve bijon somunlarındaki yağı veya gresi temizleyiniz.
- Tekerlekler değiştirildikten sonra bijon somunlarının en kısa sürede 112 N•m (11.4 kgf•m, 83 ft•lbf) torkla sıkılmasını sağlayınız.
  Belirtilen uyarıların dikkate alınmaması, somunların gevşemesine ve tekerleğin yerinden çıkmasına sebep olabilir. Bu durum, ciddi yaralanmalarla veya ölümle sonuçlanacak bir kazaya yol açabilir.

DİKKAT

■ **Patlak lastiğin değiştirilmesi**

- Araç hareket halindeyken yerinden çıkabileceğinden, hasarlı jant kapaklarını kullanmayınız
- Lastiği takarken, yalnızca bu tekerlekler için tasarlanmış özel somunları takınız.
- Eğer cıvatalarda, somun dişlerinde veya jantın cıvata deliklerinde herhangi bir çatlak veya deformasyon varsa, aracı incelenmek üzere bir Toyota bayisine götürünüz.

Belirtilen uyarıların dikkate alınmaması, somunların gevşemesine ve tekerleğin yerinden çıkmasına ve ölümle sonuçlanacak ciddi yaralanmalara sebep olabilir.

■ **Kriko ve takımları kullandıktan sonra**

Ani bir fren ya da çarpışma halinde kişisel yaralanmalara sebep olmamaları için, bütün aletleri ve krikoyu emniyetli biçimde yerlerine yerleştiriniz.

UYARI

■ **Patlak bir lastikle aracınızı sürmeyiniz.**

Patlak bir lastikle sürüşe devam etmeyiniz.
Aracınızı kısa bir mesafe sürmek dahi, jant ve lastikte onarımı olanaksız hasara sebep olabilir.

■ **Patlayan lastiği yerleştirirken (Yedek lastiği aracın altında bulunan araçlar)**

Lastik ile aracın alt kısmının arasına bir şey sıkışmadığından emin olunuz.

■ **Uzatma parçasını takarken**

Tüm somunları sıkınız. Aksi takdirde, uzatma parçası yerinden çıkabilir ve boyaya ve araç gövdesine zarar verebilir.

Lastiğiniz patlarsa (acil durum lastik onarım kilit bulunan araçlar)*

Aracınızda lastik onarım kiti bulunmaktadır.
Lastik sırtına çivi veya vida saplanması nedeniyle oluşan patlaklar acil durum lastik onarım kiti ile geçici olarak onarılabilir.

Aracı onarmadan önce

- Aracınızı güvenli bir yerde sert ve düz bir zeminde durdurunuz.
- Park frenini çekiniz.
- Vites kolunu P konumuna (Otomatik şanzıman) ya da N konumuna (düz şanzıman) getiriniz.
- Arka yükseklik kontrollü havalı süspansiyonu kapatınız (bazı modellerde) (→"Arazide sürüş Kullanıcı El Kitabı"na bakınız.)
- Motoru durdurunuz.
- Dörtlü flaşörü yakınız. (→S. 680)

*: Bazı modellerde

Acil durum lastik onarım kiti, kriko ve aletlerin yerleri

5 kapılı modeller

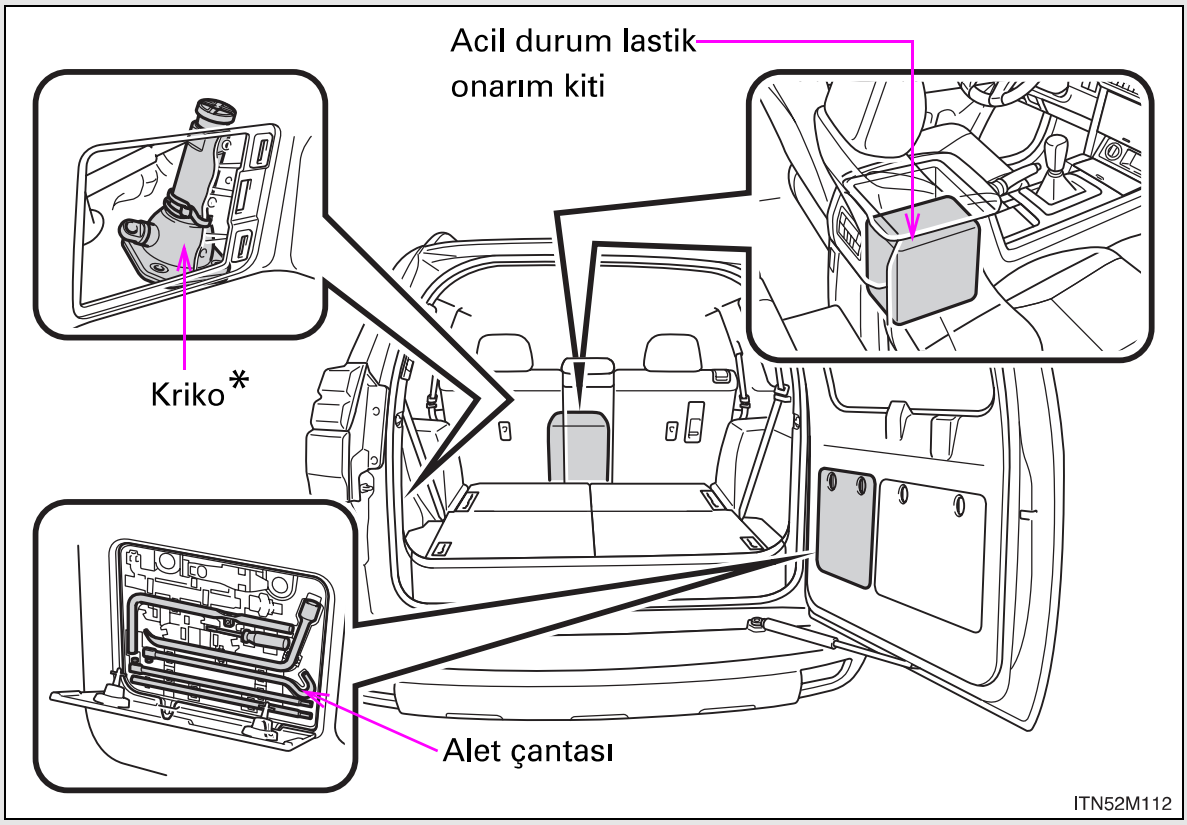

*: Krikonun kullanımı (→S. 744)

3 kapılı modeller

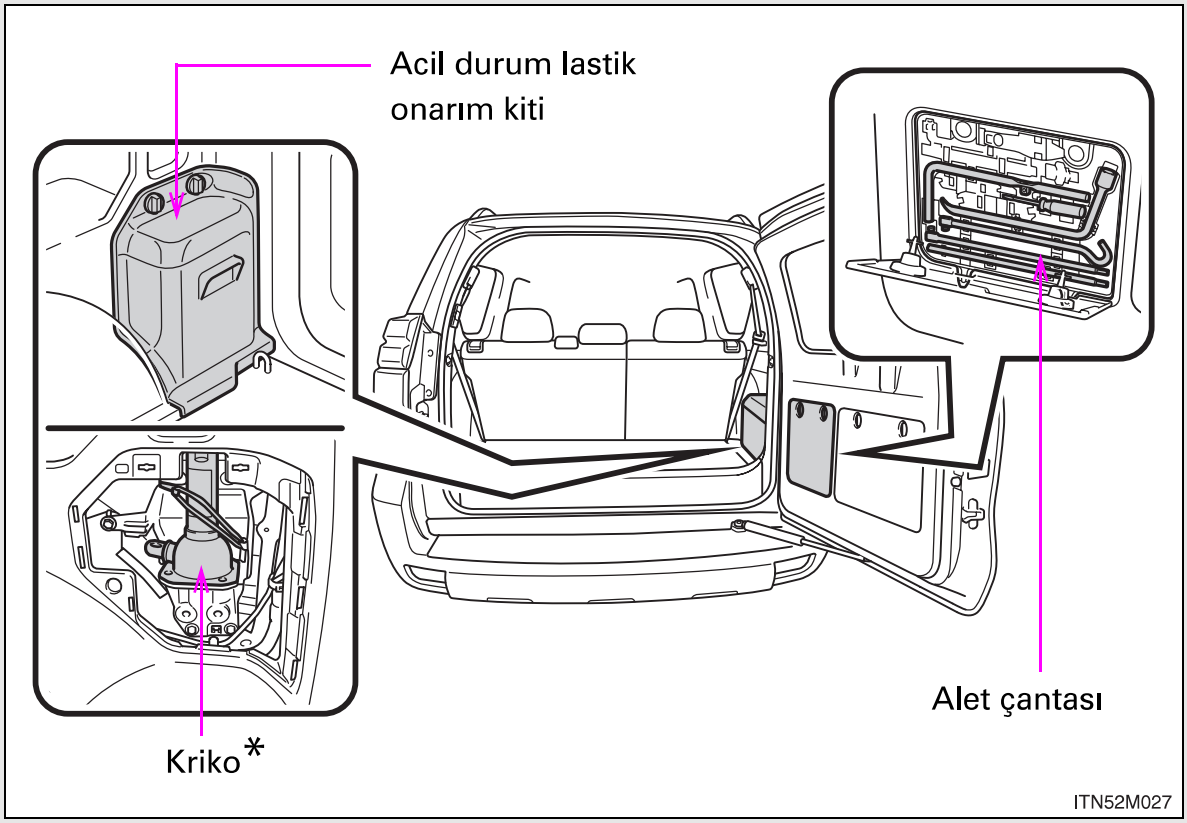

*: Krikonun kullanımı (→S. 744)

Acil durum lastik onarım kitinin içindekiler

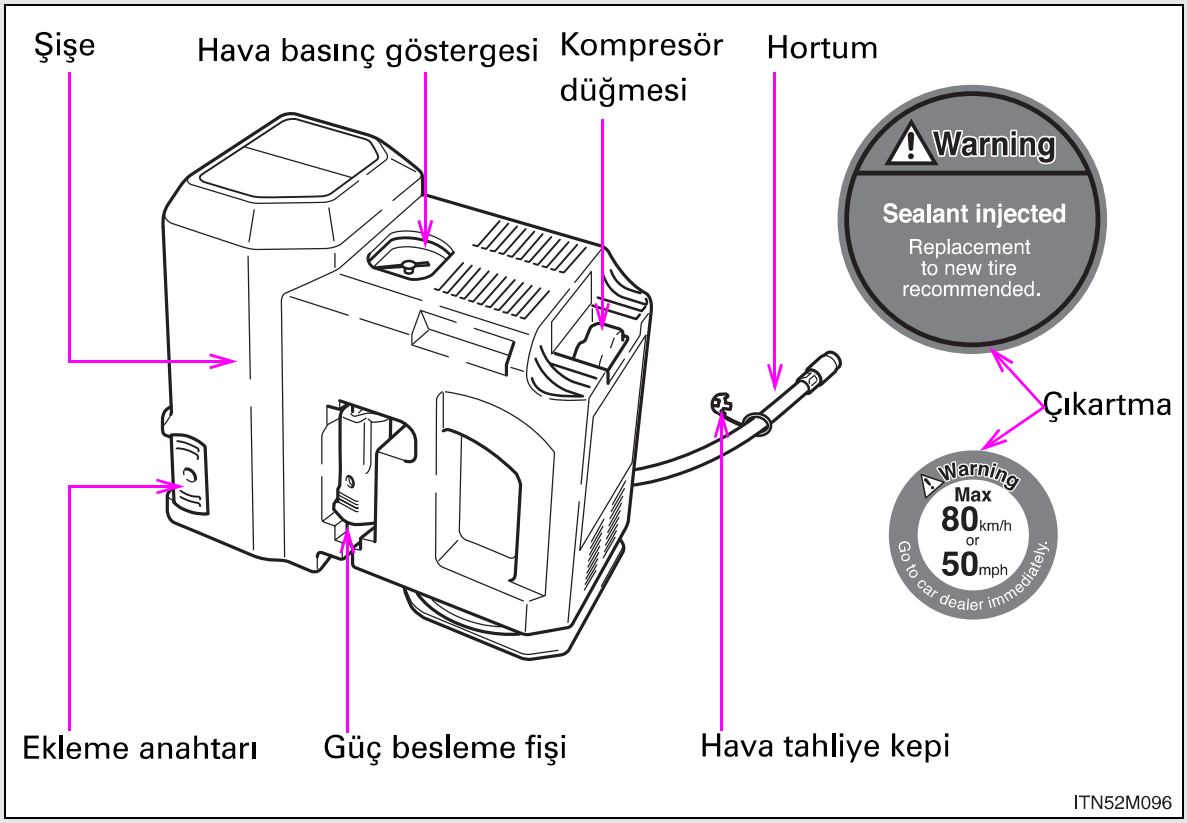

Acil durum lastik onarım kitinin dışarı çıkarılması

5 kapılı modeller

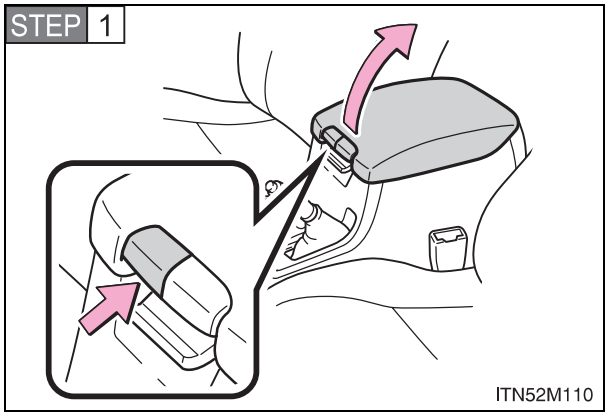

Konsol bölmesini açınız.

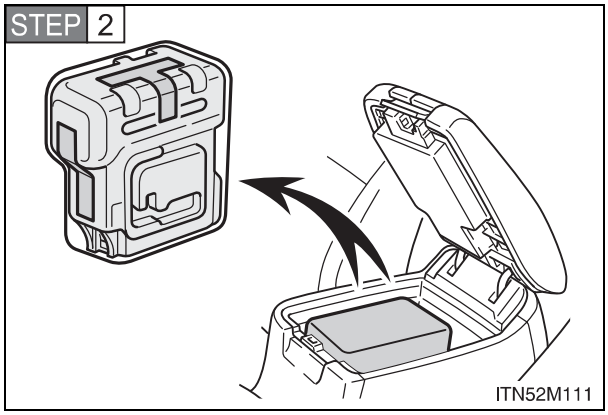

Acil durum lastik onarım kitini dışarı çıkarınız.

3 kapılı modeller

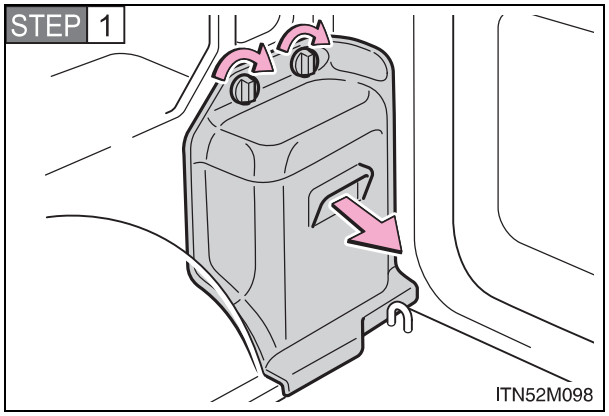

Muhafazayı çıkarınız.

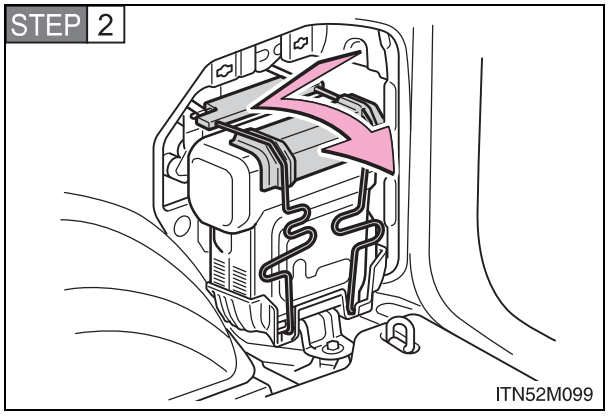

Acil durum lastik onarım kitini dışarı çıkarınız.

Acil durum lastik onarımını yapmadan önce

Lastikteki hasarın derecesini kontrol ediniz.

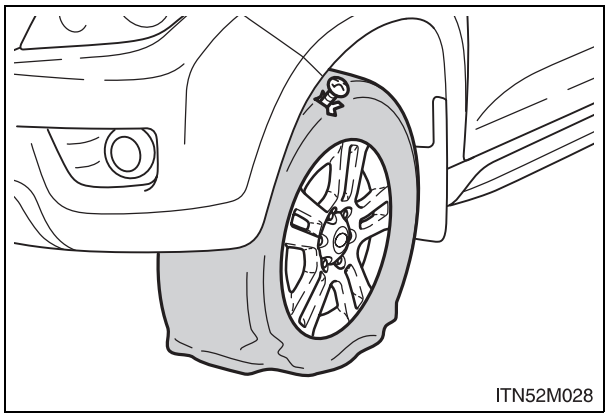

Sadece, lastik sırtına çivi veya vida saplanması nedeniyle oluşan bir hasar durumunda lastik, acil durum lastik onarım kiti ile onarılmalıdır.

- Çivi veya vidayı lastikten çıkarınız. Cismin çıkarılması deliğin büyümesine neden olarak lastik onarım kitiyle acil durum onarımı olanaksız kılabilir.
- Dolgu malzemesinin sızıntı yapmasını engellemek için delinen kısım lastiğin üstünde kalacak şekilde aracınızı hareket ettiriniz.

Acil onarım yöntemi

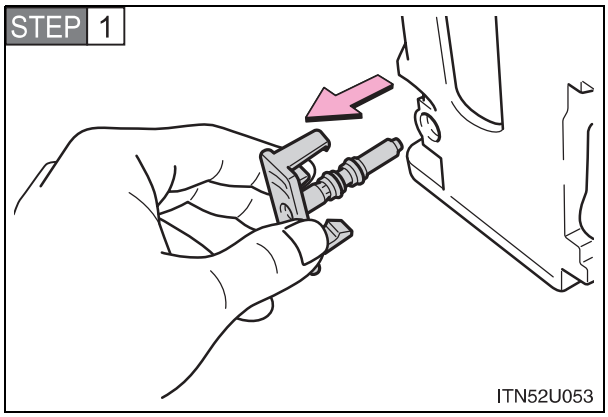

Ekleme anahtarını çekip çıkarınız.

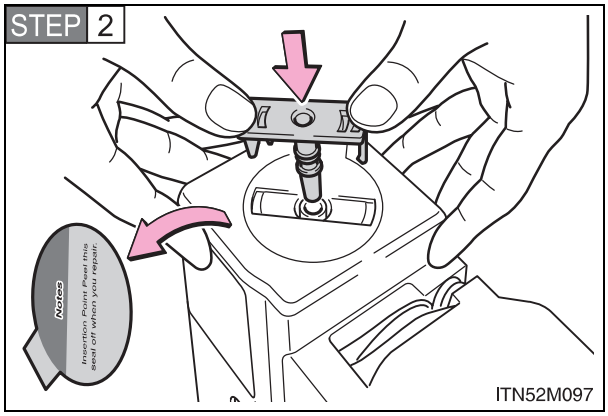

Onarım kitini alt yüzeyi yukarı bakacak şekilde çeviriniz.

Etiketi çıkarınız ve ekleme anahtarını takılma sesini duyana kadar itiniz.

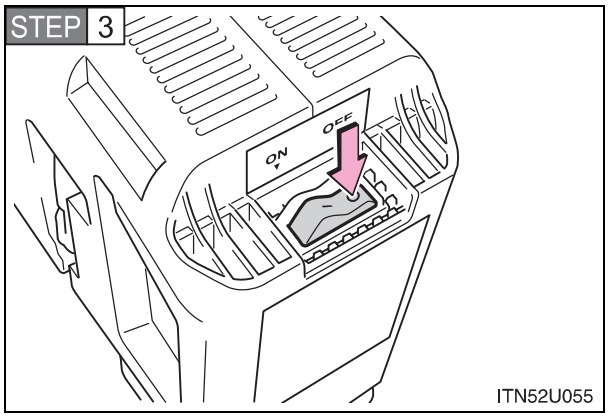

Onarım kitini dik konumuna döndürünüz ve kompresör düğmesinin kapalı konumda olduğundan emin olunuz.

Onarım kitini üst yüzeyi yukarı bakacak şekilde kullanınız.

STEP 4 Güç besleme fişini güç çıkışına takınız. (→S. 576)

Ön

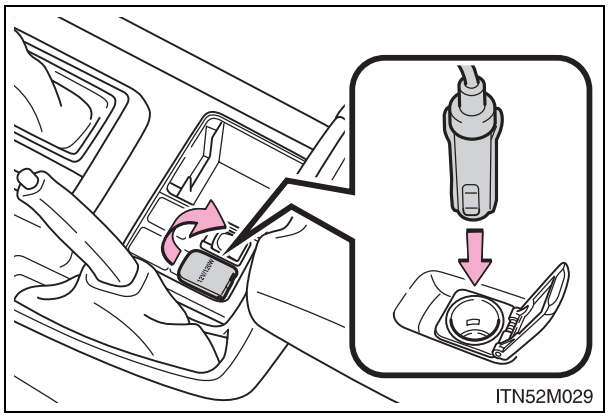

Kapağı açınız ve güç fişini takınız.

Arka

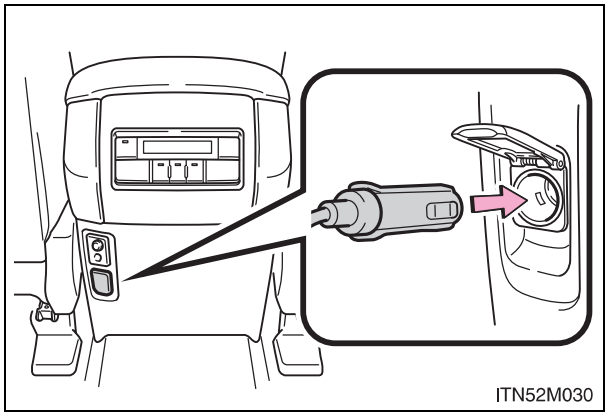

Bagaj bölmesi (DC12 V)

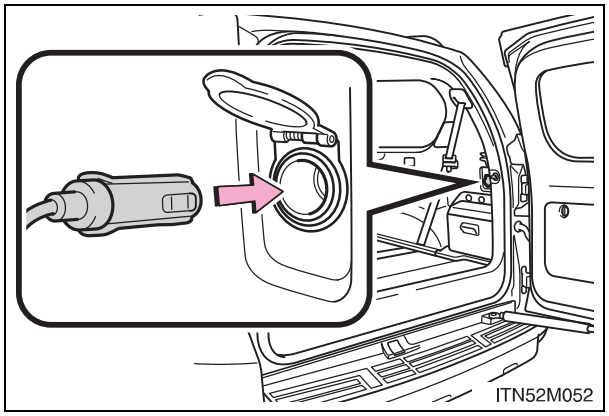

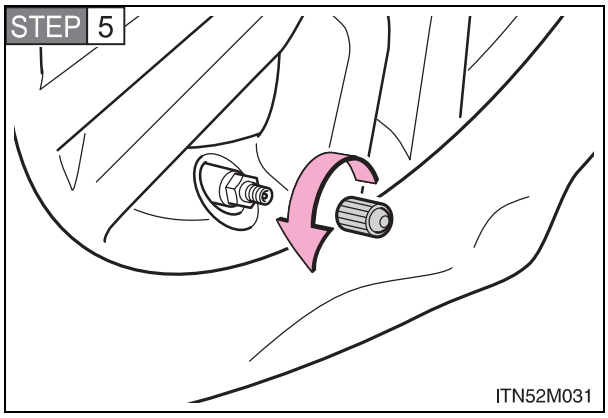

Delinmiş lastiğin supap kapağını çıkarınız.

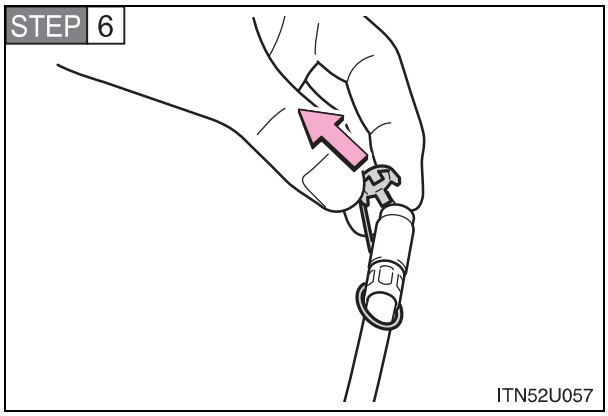

Hortum üzerindeki hava tahliye kepini çıkarınız.

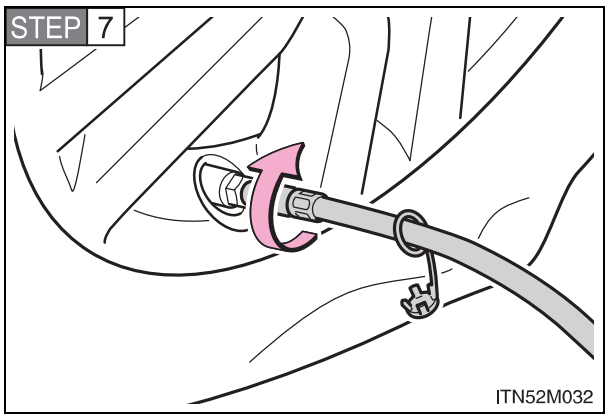

Hortumu supaba bağlayınız.

Hortumu saat yönünde mümkün olduğunca sıkınız.

STEP 8 Belirtilen lastik hava basıncını kontrol ediniz.
Etiket resimde gösterilen yerdedir.

Soldan direksiyonlu araçlar

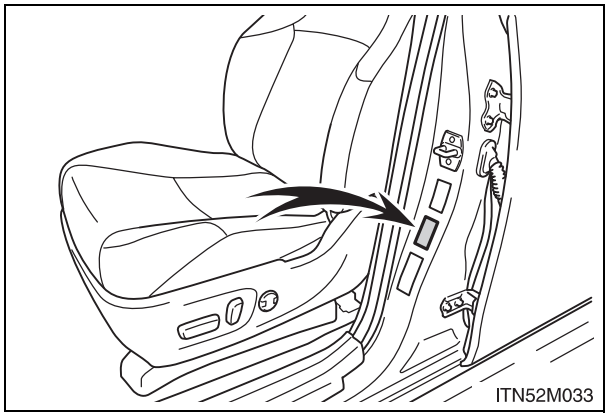

Sağdan direksiyonlu araçlar

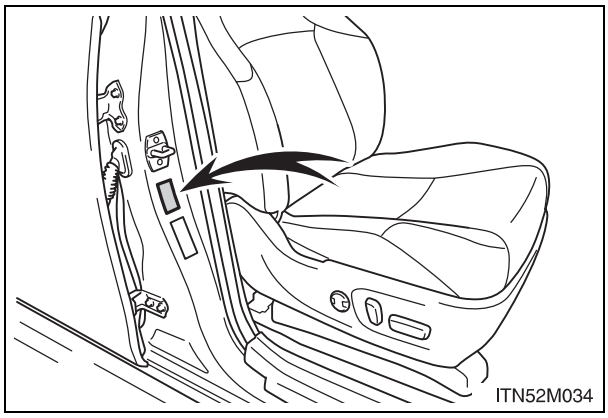

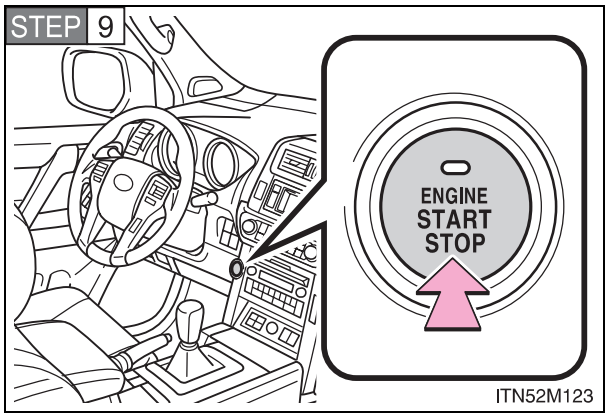

Motoru çalıştırınız.

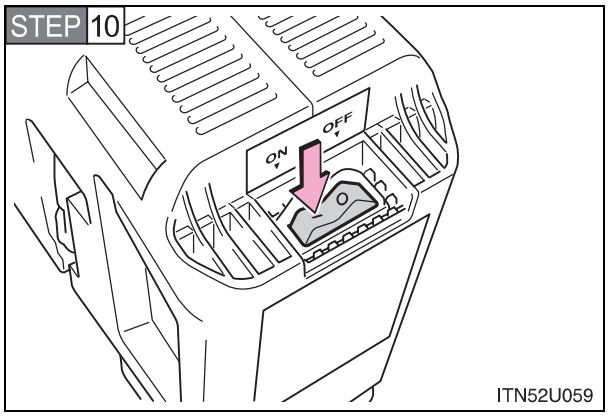

Dolgu malzemesini basmak ve lastiği şişirmek için kompresörü çalıştırınız

Onarım kitini üst yüzeyi yukarı bakacak şekilde kullanınız.

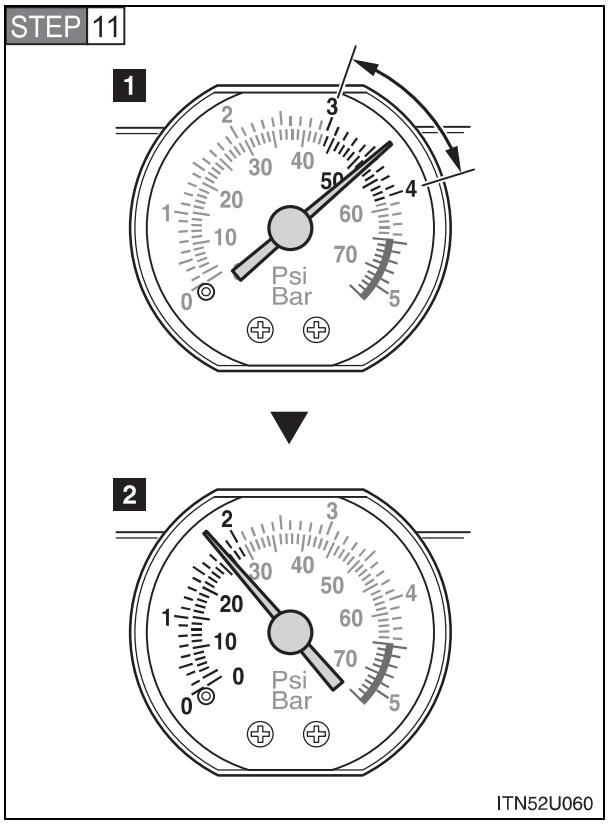

Önerilen basınç değerine ulaşana kadar lastiği şişiriniz.

1 Dolgu malzemesi lastik içerisine basılacaktır ve basınç 300 kPa (3.0 kgf/cm^2 veya bar, 44 psi) ya da 400 kPa (4.0 kgf/cm^2 veya bar, 58 psi) değerine yükselecek ve daha sonra yavaş yavaş düşecektir.

2 Basınç göstergesi gerçek lastik hava basıncını kompresör çalıştırıldıktan 1 dakika sonra gösterecektir.

- Kompresör düğmesini kapalı konuma getiriniz ve lastik hava basıncını kontrol ediniz. Lastiği aşırı şişirmemeye dikkat ediniz. Önerilen basınç değerine ulaşana kadar birkaç defa şişirme prosedürünü tekrarlama ve kontrol etme yöntemini uygulayarak lastiğin aşırı şişirilmesini engelleyebilirsiniz.

- Hava basınç göstergesi kırmızı bölgeyi gösteriyorsa (450 kPa [4.5 kgf/cm^2 veya bar, 65 psi] veya üzeri), lastikte ya da onarım kitinde bir arıza olabilir. İşlemi hemen durdurunuz.
- Kompresörün 10 dakika çalışmasına rağmen lastik hava basıncı hala önerilen değerin altında kalıyorsa bu durum lastiğin onarılamayacak seviyede hasarlı olduğunu gösterir. Kompresör anahtarını kapalı konuma getiriniz ve Toyota bayisine başvurunuz.
- Lastik hava basıncı önerilen değerin üzerindeyse, basınç değerini düşürmek için bir miktar havayı serbest bırakınız.
  (→S. 770)

STEP 12 Hortumu supaptan ayrınız ve sonra güç besleme fişini güç çıkış soketinden ayırınız.

STEP 13 Sıvı dolgu malzemesinin lastik içine eşit yayılabilmesi için hemen aracınızı yaklaşık 5 km sürünüz.

STEP 14

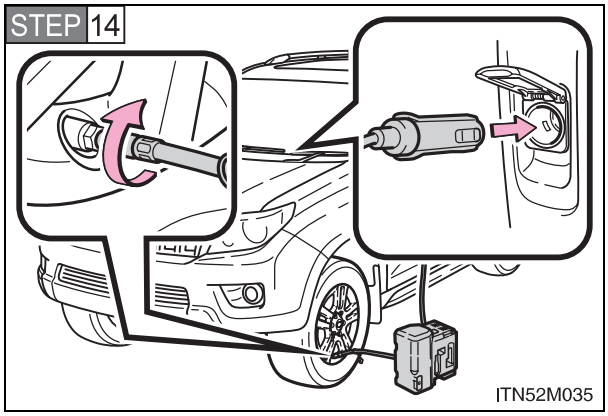

5 km sürdükten sonra aracınızı güvenli bir yerde, sert ve düz bir zeminde durdurunuz ve kompresörü yeniden bağlayınız.

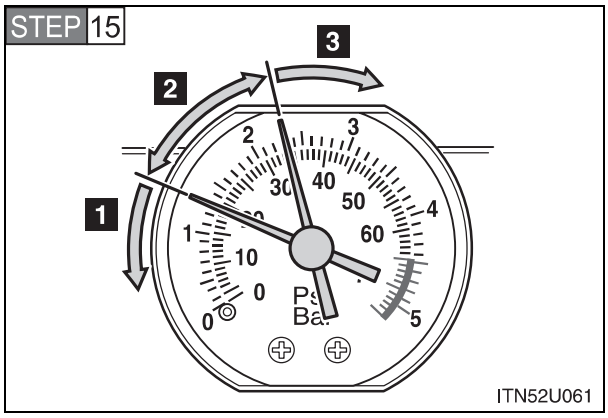

Kompresör düğmesini açık konuma getiriniz., birkaç saniye bekledikten sonra kompresörü kapatınız. Lastik hava basıncını kontrol ediniz.

1 Lastik hava basıncı 130 kPa (1.3 kgf/cm^2 veya bar, 19 psi) değerinin altındaysa: Delik onarılamaz. Toyota bayisine başvurunuz.

2 Lastik hava basıncı 130 kPa (1.3 kgf/cm^2 veya bar, 19 psi) ile önerilen basınç değeri arasındaysa: Lastik onarılabilir. STEP 16 Aşamasına geçiniz.

3 Lastik hava basıncı önerilen basınç değerindeyse: STEP 17 Aşamasına geçiniz.

STEP 16 Kompresör düğmesini açık konumuna getiriniz ve önerilen hava basınç değerine ulaşana kadar lastiği şişiriniz. Aracınızı yaklaşık 5 km sürdükten sonra STEP 14 aşamasını uygulayınız.

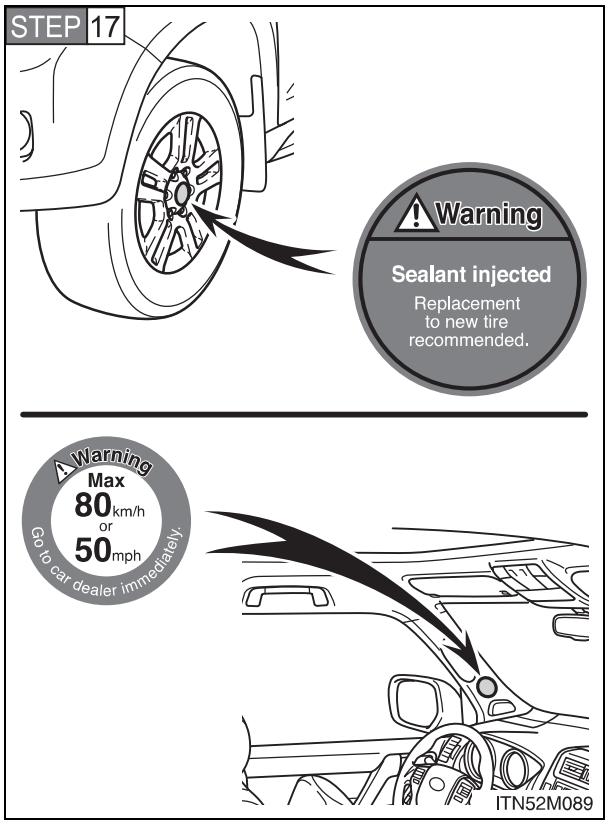

Onarım kitini yerine yerleştiriniz ve 2 etiketi şekilde gösterildiği gibi yapıştırınız.

Lastik tamiri veya değişimi için keskin dönüşlerden ve ani frenlemelerden kaçınarak ve 80 km/saat hız değerinin altında kalarak aracınızı en yakın Toyota bayisine sürünüz.

■ **Aşağıdaki durumlarda acil durum lastik onarım kiti ile onarım yapılamaz. Toyota bayisine başvurunuz.**

- Lastik yetersiz hava basıncıyla sürüş nedeniyle hasarlanmışsa
- Lastik hava basıncındaki kayıp yanaktaki bir hasardan kaynaklanıyorsa
- Lastik belirgin bir şekilde janttan ayrılmışsa
- Lastik sırtındaki kesik veya hasar 4 mm ve üzeriyse
- Jant hasar görmüşse
- İki veya daha fazla lastik patlamışsa
- Hasarlı lastikte birden fazla kesik veya delik varsa

Acil durum lastik onarım kiti

- Sıvı contanın sınırlı bir ömrü vardır. Son kullanma tarihi kutu üzerinde yer almaktadır. Dolgu malzemesi son kullanma tarihinden önce yenilenmelidir. Toyota bayisine başvurunuz.
- Acil durum lastik onarım kitindeki dolgu malzemesi tek kullanımlıktır ve tek bir lastiği geçici olarak onarır. Dolgu malzemesi ve onarım kitinin diğer parçaları kullanılmışsa ve değiştirilmesi gerekiyorsa Toyota bayisine başvurunuz.
- Dolgu malzemesi, dış hava sıcaklığı -30 °C ile 60°C arasındayken kullanılabilir.
- Onarım kiti aracınızın orijinal lastiklerinin tipine ve boyutlarına göre özel olarak üretilmiştir. Orijinal lastik boyutlarından farklı olan lastiklerde ya da farklı amaçlarla kullanmayınız.
- Kıyafetlerinize bulaşırsa leke bırakabilir.
- Dolgu malzemesi tekerleğe veya araç yüzeyine yapışırsa hemen temizlenmediği takdirde yüzeyden çıkarılması mümkün olmayabilir. Dolgu malzemesini nemli bir bezle hemen temizleyiniz.
- Onarım kitinin çalışması esnasında yüksek bir ses çıkmaktadır. Bu bir arıza belirtisi değildir.

Lastik önerilen değerin üzerinde şişirilmişse

STEP 1 Hortumu supaptan ayırınız.

STEP 2

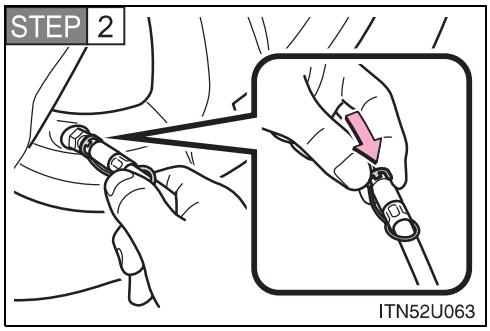

Hava tahliye kepini hortumun sonuna takınız ve kep üzerindeki çıkıntıyı supaba iterek havayı tahliye ediniz.

STEP 3 Hortumu supaptan ayırınız, hava tahliye kepini hortumdan çıkarınız ve hortumu yeniden bağlayınız.

STEP 4 Kompresör düğmesini açık konuma getiriniz., birkaç saniye bekledikten sonra kompresörü kapatınız. Hava basınç göstergesinin önerilen değerde olduğunu kontrol ediniz. (→S. 828)
Lastik hava basıncı önerilen basınç değerinin altındaysa, kompresör düğmesini açık konuma getiriniz ve önerilen basınç değerine ulaşana kadar şişirme prosedürünü tekrarlayınız.

DİKKAT

Dolgu malzemesinin kullanımı ile ilgili uyarılar

- Dolgu malzemesinin yutulması sağlınız için tehlikelidir. Dolgu malzemesini yutmanız durumunda mümkün olduğunca bol su içiniz ve hemen bir doktora danışınız.
- Dolgu malzemesinin gözünüze sıçraması veya teninize yapışması durumunda hemen suyla yıkayınız. Rahatsızlığınızın devam etmesi durumunda bir doktora danışınız.

⚠ DİKKAT

Patlak lastiğin onarımı esnasında

- Aracınızı düz ve güvenli bir alanda durdurunuz.
- Supapı ve boruyu aracınızın lastiğine düzgün bir şekilde bağlayınız.
- Hortumun supaba düzgün şekilde bağlanmaması durumunda hava sızıntısı olabilir veya dolgu malzemesi dışarı püskürebilir.
- Şişirme esnasında hortumun supaptan kurtulması halinde basınçlı hava sebebiyle hortum sert ve ani bir şekilde sallanacaktır.
- Şişirme işlemi tamamlandıktan sonra hortum söküldüğünde dolgu püskürebilir veya lastikten bir miktar hava çıkabilir.
- Patlama ihtimaline karşın onarım işlemi esnasında onarılan lastikten uzak durunuz. Lastikte herhangi bir şekil bozukluğu ya da çatlak görürseniz, kompresörü kapatınız ve hemen onarım işlemini durdurunuz.
- Uzun süre çalışması halinde onarım kiti aşırı ısınabilir. Kompresörü sürekli olarak 20 dakikadan daha fazla çalıştırmayınız.
- Onarım kitinin parçaları çalışırken ısınabilir. Onarım kitini çalışırken veya çalıştıktan sonra ellerken dikkatli olunuz.
- Araç hızı uyarı etiketini belirtilen bölge haricinde bir yere yapıştırmayınız. Etiketin direksiyon simidi göbeği gibi SRS hava yastıklarının bulunduğu bir bölüme yapıştırılması SRS hava yastığının düzgün çalışmasını engelleyebilir.

Sıvı contanın eşit yayılabilmesi için aracınızı sürerken

- Aracınızı dikkatlice ve yavaş sürünüz. Dönüşlerde özellikle dikkatli olunuz.
- Sürüş esnasında araç bir tarafa doğru çekiyorsa veya direksiyon simidinde çekme hissediyorsanız, aracı durdurunuz ve aşağıdakileri kontrol ediniz.
  - Lastik durumu. Lastik janttan ayrılmış olabilir.
  - Lastik hava basıncı. Lastik hava basıncı 130 kPa (1.3 kgf/cm^2 veya bar, 19 psi) ya da altındaysa, bu durum ciddi lastik hasarının göstergesi olabilir.

⚠ UYARI

■ **Patlak bir lastikle aracınızı sürmeyiniz.**

Patlak bir lastikle sürüşe devam etmeyiniz.
Aracınızı kısa bir mesafe sürmek dahi, jant ve lastikte onarımı olanaksız hasara sebep olabilir.

■ **Acil onarım uygularken**

- Lastik sırtına saplanan çivi veya vidayı çıkarmadan acil onarımı uygulayınız. Cismin çıkarılması durumunda acil durum lastik onarım kitinin kullanımı mümkün olmayabilir.
- Onarım kitinin su sızdırmazlık özelliği yoktur. Yağmur esnasında kullanım gibi durumlarda onarım kitinin suyla temas etmediğine emin olunuz.
- Onarım kitini yol kenarındaki kum gibi tozlu zeminlerin üzerine doğrudan koymayınız. Vakum esnasında onarım kitine girerek arızaya neden olabilir.
- Onarım kitini üst yüzeyi yukarı bakacak şekilde kullanınız. Diğer kenarları üzerinde durması halinde onarım kiti düzgün çalışamaz.

■ **Acil durum lastik onarım kitinin bakımı**

- Kompresör güç kaynağı araç kullanımına uygun olacak şekilde 12V DC olmalıdır. Kompresörü başka bir güç kaynağına bağlamayınız.
- Üzerine benzin dökülmesi halinde onarım kiti bozulabilir. Benzinle temas etmemesine dikkat ediniz.
- Onarım kitini kendi yerinde, çocukların erişemeyeceği bir yerde saklayınız.
- Onarım kitini parçalarına ayırmaya veya üzerinde değişiklik yapmaya çalışmayınız. Hava basınç göstergesi gibi parçaları darbelerden koruyunuz. Aksi takdirde arızaya sebep olabilirsiniz.

Motorunuz çalışmıyorsa

Eğer doğru çalıştırma prosedürü uygulanmasına rağmen motor hala çalışmıyorsa (→S. 231, S. 227), aşağıdaki noktaları tekrar gözden geçiriniz:

■ **Marş motoru normal çalışmasına rağmen aracınızın motoru çalışmıyorsa.**

Problemin kaynağı aşağıda belirtilenlerden birisi olabilir:

- Yakıt deposunda yeterli miktarda yakıt bulunmayabilir.
  Benzinli motor: Aracınıza yakıt doldurunuz.
  Dizel motor: (→S. 793)
- Aracınızın motoru boğulmuş olabilir. (benzinli motor)
  Çalıştırma talimatlarına uygun şekilde aracınızı tekrar çalıştırmayı deneyiniz. (→S. 231)
- Motor blokaj sisteminde (immobilizer) bir arıza olabilir. (→S. 148)

■ **Marş motoru yavaş dönüyorsa, tavan lambaları ve farlar zayıf yanıyorsa veya korna çalmıyor ya da kısık sesle çalıyorsa.**

Problemin kaynağı aşağıda belirtilenlerden birisi olabilir:

- Akü boşalmış olabilir. (→S. 782)
- Akü kutup bağlantıları gevşemiş ya da paslanmış olabilir.

■ **Marş motoru dönmüyor (Akıllı giriş ve çalıştırma sistemi olan araçlar)**

Açık devre ya da sigorta gibi elektriksel bir nedenle marş sistemi çalışmıyor olabilir. Buna rağmen, bazı durumlarda aracınızın motorunu geçici olarak çalıştırmak mümkün olabilir. (→S. 775)

■ **Marş motoru dönmüyorsa, tavan lambaları ve farlar yanmıyorsa veya korna çalmıyorsa.**

Problemin kaynağı aşağıda belirtilenlerden birisi olabilir:

- Akü kutup bağlantılarından teki ya da ikisi birden ayrılmış olabilir.
- Akü boşalmış olabilir. (→S. 782)
- Direksiyon kilit sisteminde bir arıza olabilir.

Eğer sorunu gideremiyorsanız veya tamir talimatlarını bilmiyorsanız, Toyota bayisine başvurunuz.

Acil durum çalıştırma fonksiyonu (akıllı giriş ve çalıştırma sistemine sahip araçlar)

Motor çalıştırma düğmesi çalışmasına rağmen aracınızın motoru çalışmıyorsa, motoru geçici olarak çalıştırmak için aşağıda belirtilen talimatları uygulayınız.

STEP 1 Park frenini çekiniz.

STEP 2 Vites kolunu P konumuna (Otomatik şanzıman) ya da N konumuna (düz şanzıman) getiriniz.

STEP 3 Motor çalıştırma düğmesini AKSESUAR moduna alınız.

STEP 4 Fren pedalına (otomatik şanzıman) ya da debriyaj pedalına (düz şanzıman) sıkıca basarak motor çalıştırma düğmesini 15 saniye kadar basılı tutunuz.

Yukarıda belirtilen adımları uyguladığınızda motoru çalıştırabilseniz bile sistem arızalı olabilir. Aracınızı Toyota bayisine muayene ettiriniz.

Vites kolu P* konumundan çıkarılamazsa

Fren pedalına bastığınız halde vites kolu değişmiyorsa, vites kolu kilitleme sisteminde bir sorun olabilir (Bu sistem, vites kolunun kazara hareketini engelleme amaçlıdır). Aracınızı hemen Toyota bayisine kontrol ettiriniz.

Vites kolunun değiştirilmesini sağlamak için acil durum müdahalesi olarak aşağıda belirtilen talimatları uygulayınız:

STEP 1 Park frenini çekiniz.

STEP 2 Akıllı giriş ve çalıştırma sistemine sahip olmayan araçlar Kontak anahtarını “ACC” konumuna getiriniz.

Akıllı giriş ve çalıştırma sistemine sahip araçlar: Motor çalıştırma düğmesini AKSESUAR konumuna alınız.

STEP 3 Fren pedalına basınız.

STEP 4

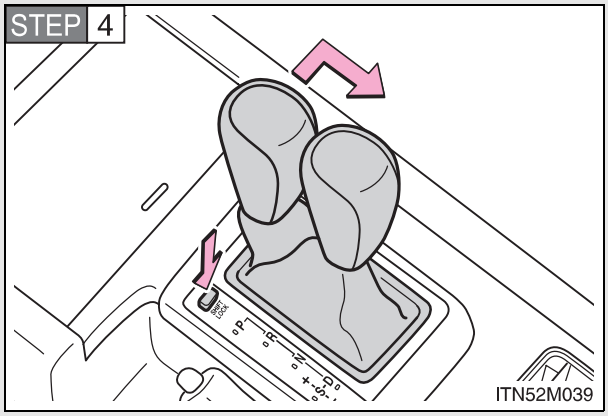

Shift lock düğmesine basınız.

Düğmeye basılıyken vites kolu değiştirilebilir.

*: Bazı modellerde

Anahtarlarınızı kaybederseniz

Yeni orijinal anahtarlar Toyota bayilerinde yapılabilir. Akıllı giriş ve çalıştırma sistemine sahip araçlar için, diğer anahtarınızı ve üzerinde numara bulunan anahtar plakasını getiriniz. Akıllı giriş ve çalıştırma sistemine sahip olmayan araçlar için, ana anahtarınızı ve üzerinde numara bulunan anahtar plakasını getiriniz.

Elektronik anahtar düzgün çalışmazsa*

Akıllı giriş ve çalıştırma sistemine sahip araçlar için: Elektronik anahtar ve araç arasındaki iletişim kesildiğinde(→S. 50) veya pilinin bitmesi sebebiyle elektronik anahtar kullanılamadığında akıllı giriş ve çalıştırma sistemi ve uzaktan kumanda kullanılamaz. Bu durumda, aşağıdaki talimatlar uygulanarak kapılar açılabilir ya da motor çalıştırılabilir.

Kapıların mekanik anahtar ile kilitlenmesi ve kilitlerin açılması

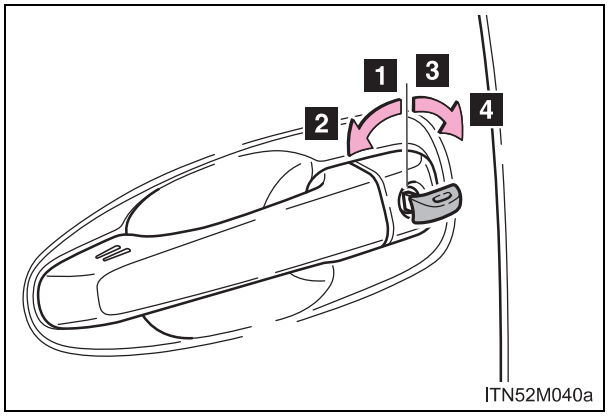

Mekanik anahtarı kullanarak (→S. 35) aşağıdaki çalışmalar yapılabilir:

Alarm devrede ise, uyarı sesi duyulacaktır. (→S. 152)

1 Tüm kapıları kilitler

2 Camları/açılır tavanı kapatır *(çeviriniz ve tutunuz)

3 Tüm kapı kilitlerini açar

4 Camları/açılır tavanı açar *(çeviriniz ve tutunuz)

*:Bazı modellerde

*: Bazı modellerde

Motor çalıştırma düğmesi modunun değiştirilmesi ve motorun çalıştırılması

Otomatik şanzıman

STEP 1 Vites kolunun P konumunda olduğuna emin olunuz ve fren pedalına basınız.

STEP 2

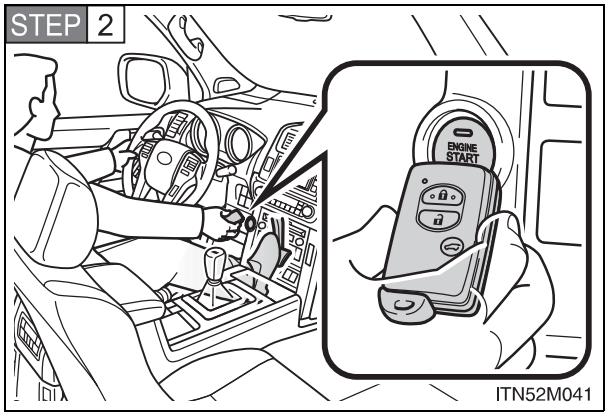

Elektronik anahtarın Toyota amblemi bulunan tarafını motor çalıştırma düğmesine dokundurunuz.

Eğer anahtar düğmeye dokundurulurken herhangi bir kapı açılır veya kapanırsa, başlatma fonksiyonunun anahtarı algılayamadığını belirten bir alarm duyulur.

STEP 3 Motor çalıştırma düğmesi modlarının değiştirilmesi: Sesli uyarı çalıştıktan sonra 10 saniye içerisinde, fren pedalını bırakınız ve motor çalıştırma düğmesine basınız. Düğmeye her basıldığında mod değişir. (→S. 235)

Aracın çalıştırılması: Sesli uyarı çalıştıktan sonra 10 saniye içerisinde fren pedalını basılı tutarak motor çalıştırma düğmesine basınız.

Motor çalıştırma düğmesinin hala çalıştırılamadığı durumlarda Toyota bayisine başvurunuz.

Düz şanzıman

STEP 1 Vites kolunu N konumuna alınız ve debriyaj pedalına basınız.

STEP 2

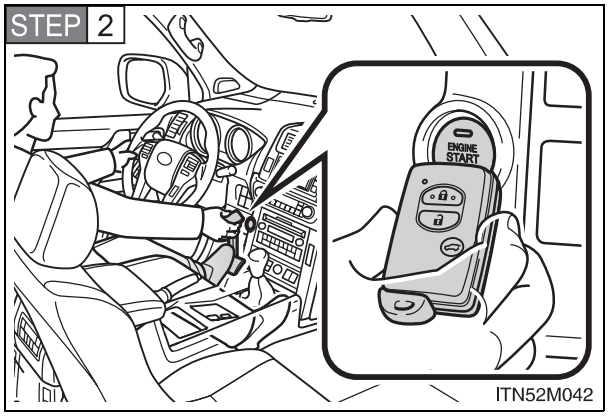

Elektronik anahtarın Toyota amblemi bulunan tarafını motor çalıştırma düğmesine dokundurunuz.

Eğer anahtar düğmeye dokundurulurken herhangi bir kapı açılır veya kapanırsa, başlatma fonksiyonunun anahtarı algılayamadığını belirten bir alarm duyulur.

STEP 3 Motor çalıştırma düğmesi modlarının değiştirilmesi: Sesli uyarı çalıştıktan sonra 10 saniye içerisinde, debriyaj pedalını bırakınız ve Motor çalıştırma düğmesine basınız. Düğmeye her basıldığında mod değişir. (→S. 235)

Aracın çalıştırılması: Sesli uyarı çalıştıktan sonra 10 saniye içerisinde debriyaj pedalını basılı tutarak motor çalıştırma düğmesine basınız.

Motor çalıştırma düğmesinin hala çalıştırılamadığı durumlarda Toyota bayisine başvurunuz.

Motorun durdurulması

Otomatik şanzımanlı araçlar:
Vites kolunu "P" konumuna alınız ve normal bir durumda motoru durdurmak için yaptığınız gibi motor çalıştırma düğmesine basınız.

Düz şanzımanlı araçlar:
Vites kolunu N konumuna alınız ve normal bir durumda motoru durdurmak için yaptığınız gibi motor çalıştırma düğmesine basınız.

Anahtar pilinin değiştirilmesi

Bu işlem geçici müdahale olduğu için elektronik anahtar pilinin bittiğinde hemen değiştirilmesi tavsiye edilir. (→S. 647)

Sesli uyarı

Kapıların kilitlenmesi için mekanik anahtarın kullanılması, alarm sistemini devreye almaz.
Alarm sistemi devredeyken kapılar mekanik anahtar ile açıldığında alarm çalabilir. (→S. 152)

Araç aküsü boşaldığında

Aracınızın aküsü boşaldığında motoru çalıştırmak için aşağıda belirtilen işlemler uygulanabilir.
Toyota bayisini arayabilirsiniz.

Bir set takviye kablosuyla, 12 voltluk aküyle çalışan bir başka araçtan yararlanarak Toyota'nızı çalıştırmak için aşağıda belirtilen adımları izleyiniz.

STEP 1 Motor kaputunu açınız. (→S. 612)
Motor kapağını çıkarınız:

1GR-FE motorlu araçlar

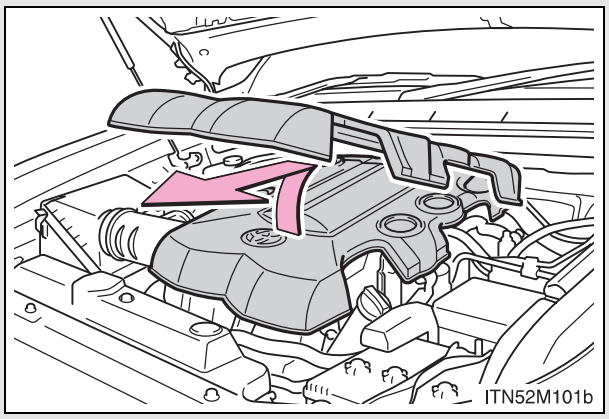

Kapağın kenarını sabitlenmiş pimlere doğru kaldırınız ve sonra kapağı kendinize doğru çekerek ayırınız.

1KD-FTV motora sahip araçlar*1

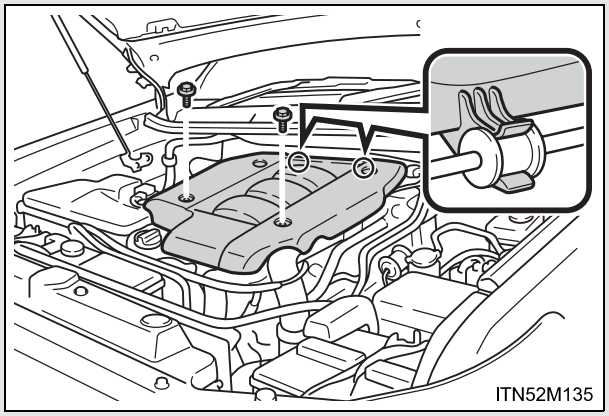

Cıvataları çıkarınız.

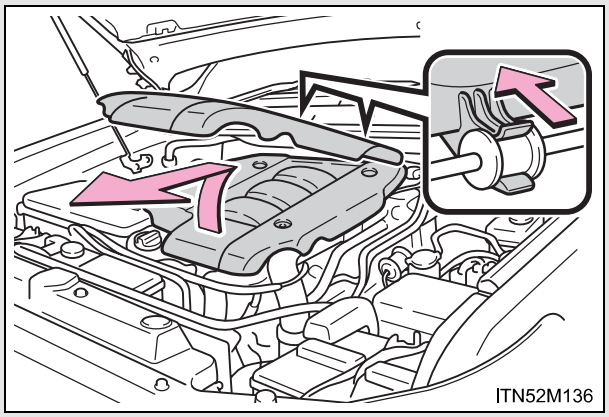

Motor kapağını ayırmak için ön kısmını kaldırınız ve daha sonra arka çubuktaki braket-lerden ayırmak için resimde gösterildiği gibi çekiniz.

STEP 2 Takviye kablolarını aşağıdaki prosedürlere göre bağlayınız.

2TR-FE motor

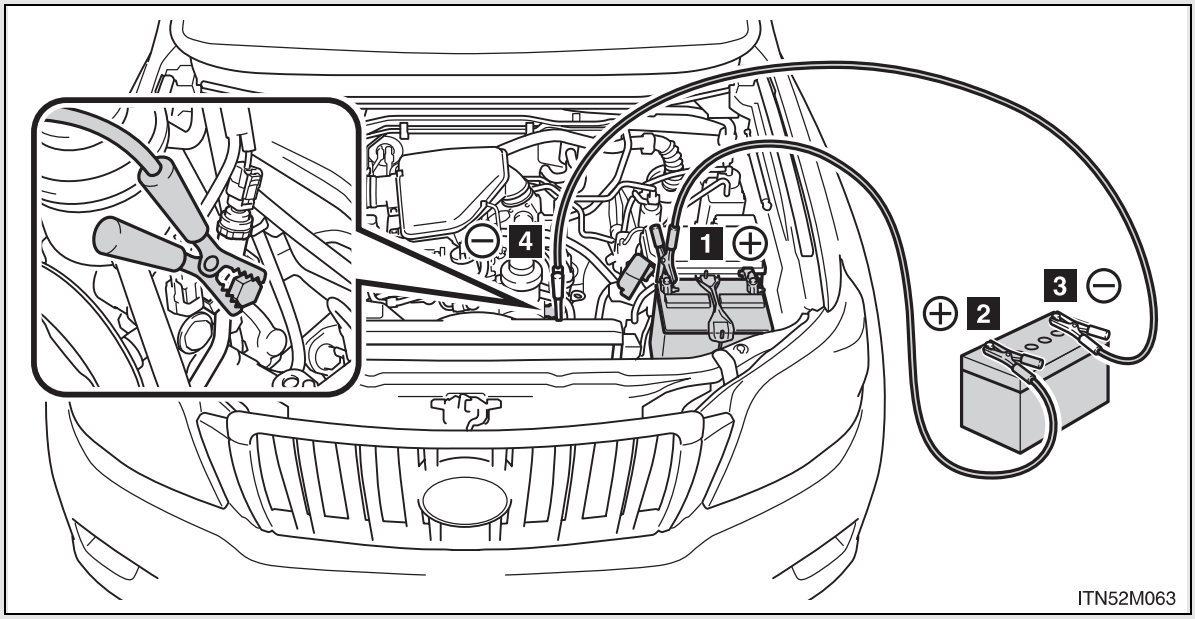

1GR-FE motor

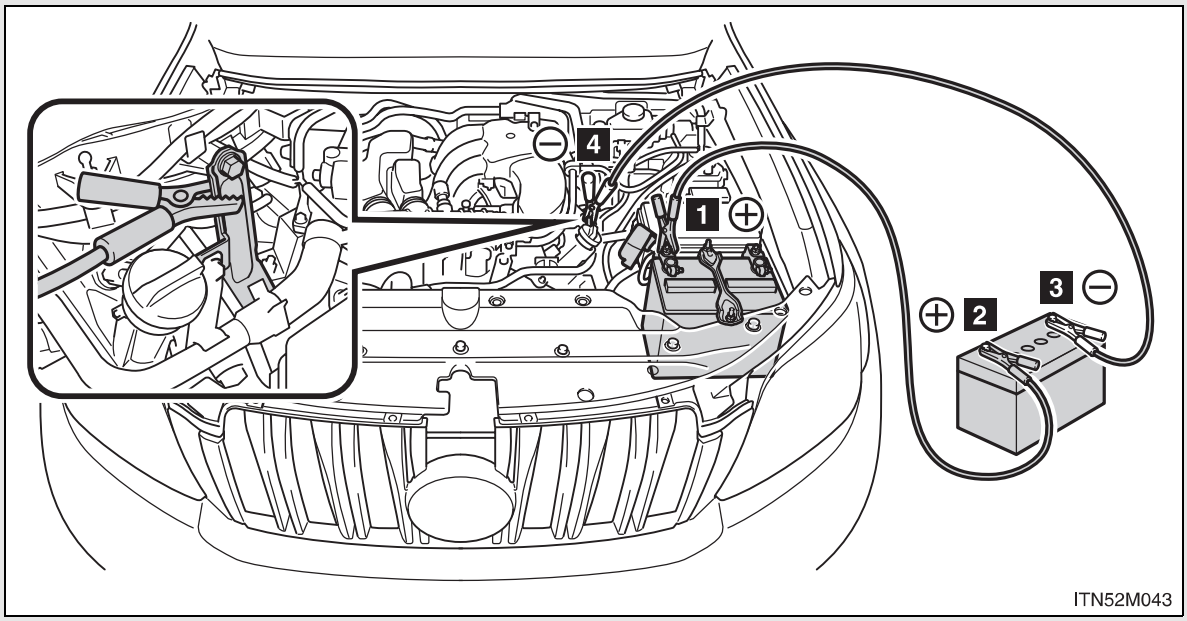

1KD-FTV motor

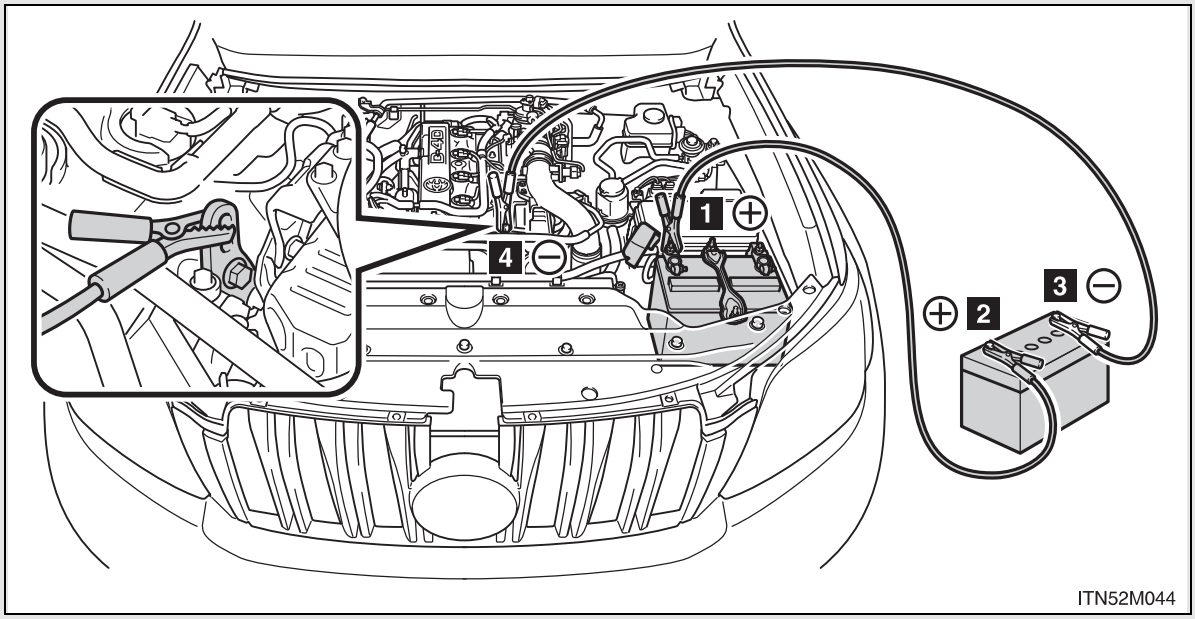

1 Aracınızın aküsünün pozitif (+) kutup başı

2 Diğer araç aküsünün pozitif (+) kutup başı

3 Diğer araç aküsünün negatif (-) kutup başı

4 Takviye kablosunu şasilemek için aracınıza resimde gösterildiği gibi bağlayınız.

STEP 3 Diğer aracı çalıştırınız. Aracın motor devrini hafifçe arttırınız ve araç aküsünün şarj olması için gereken yaklaşık 5 dakika süresince bu motor devrini koruyunuz.

STEP 4 Sadece akıllı giriş ve çalıştırma sistemine sahip araçlar: Motor çalıştırma düğmesi "OFF" modundayken, aracın kapılarından herhangi birini açınız ve kapatınız.

STEP 5 Diğer aracın motor hızını koruyunuz ve motor çalıştırma düğmesini KONTAK AÇIK konumuna (akıllı giriş ve çalıştırma sistemine sahip araçlar) veya kontağı "ON" (açık) konuma (akıllı giriş ve çalıştırma sistemi olmayan araçlar) getirerek aracınızın motorunu çalıştırınız.

STEP 6 Aracınızın motoru çalıştıktan sonra takviye kablolarını bağladığınızın aksi sırasıyla çıkarınız.

STEP 7 1GR-FE motor ve 1KD-FTV motora sahip araçlar*1: Motor kapağını takmak için, sökme prosedürünün tam tersini uygulayınız. Taktıktan sonra, sabit pimlerin güvenli bir şekilde takıldığından emin olunuz.

Motor çalıştıktan sonra en kısa sürede aracınızı Toyota bayisine muayene ettiriniz.

*1:1KD-FTV modeller (KDJ150R-GKFEYW, KDJ150R-GKAEYW, KDJ150L-GKFEYW, KDJ150L-GKAEYW, KDJ155R-GJFEYW, KDJ155R-GJAEYW, KDJ155L-GJFEYW ve KDJ155L-GJAEYW modeller*2Rusya, Ukrayna, Sırbistan, Karadağ, Makedonya ve Hırvatistan hariç)

*2:Model kodu, aracınızın isim plakasında belirtilmektedir. (→S. 803)

■ **Akü bittiğinde aracın çalıştırılması (Otomatik şanzımanlı araçlar)**

Aracı ittirerek veya hareket ettirerek çalıştırmak mümkün değildir

■ **Akünün boşalmasını önlemek için**

- Motoru durdurduğunuzda müzik sistemini kapatınız ve farları söndürünüz.
- Yoğun trafik gibi aracınızı uzun süreli olarak düşük hızlarda kullanıyorsanız, çalışmakta olan gereksiz elektrikli parçaları kapatınız.

⚠ DİKKAT

■ **Akü kaynaklı yangınların ve patlamaların önlenmesi**

Aküden sızan yanıcı gazların kazara tutuşmasını önlemek için aşağıdaki uyarıları dikkate alınız:

- Takviye kablosunun doğru kutup başına bağlandığından veya bağlanması gereken kutup başı dışında herhangi bir kısımla temas halinde olmadığından emin olunuz.
- Takviye kablolarının + ve – maşalarının birbiriyle temas etmesine izin vermeyiniz.
- Akü yakınında sigara içmeyiniz, kibrit ya da çakmak yakmayınız, açık alev bulundurmayınız.

DİKKAT

■ **Akü ile ilgili uyarılar**

Aküde zehirli ve tahriş edici asitli elektrolit bulunurken içerisindeki plakalar kurşun ve kurşun bileşikleri barındırmaktadır. Aküyle çalışırken aşağıda belirtilen uyarılara dikkat ediniz:

- Aküyle çalışırken her zaman güvenlik gözlüğü takınız ve akü sıvısının (asit) deriyle, kıyafetlerle veya araç gövdesiyle temas etmemesine dikkat ediniz.
- Akünün üzerine eğilmeyiniz.
- Akü sıvısının ciltle veya gözle temas etmesi durumunda, etkilenen bölgeyi hemen bol suyla yıkayınız ve tıbbi müdahale yaptırınız.
  Tıbbi müdahale yapılana kadar etkilenen bölgeye ıslak sünger ya da bez uygulayın.
- Akü desteğine, kutup başlarına ya da diğer akü parçalarına temas ederseniz her zaman ellerinizi yıkayınız.
- Çocukları aküden uzak tutunuz.

■ **Aracınızın hasar görmesini önlemek için (düz şanzımanlı araçlar)**

Aracınızı iterek ya da çekerek çalıştırmayınız. Bu durumda katalitik konvertör aşırı ısınabilir ve yangına sebep olabilir.

UYARI

■ **Takviye kablolarıyla çalışırken**

Takviye kablolarını bağlarken, soğutucu fanlara veya kayışa dolanmalarını engelleyiniz.

■ **Motor kapağının hasar görmesini önlemek için**

- Kapağı çıkartırken, ön kenarı kaldırdıktan sonra sabit pimleri sökmek için kapağı kendinize doğru çekiniz.
- Kapağı takarken, kapağı zorlamayınız veya güçlü darbelere maruz bırakmayınız.

Soğutma sıvısı sıcaklığı aşırı artarsa

Motor aşırı ısınırsa:

STEP 1 Aracınızı güvenli bir yerde durdurunuz ve klima sistemini kapatınız.

STEP 2 Motor kaputunun altından duman gelip gelmediğini gözleyiniz.

Duman görürseniz:
Motoru durdurunuz. Duman azaldıktan sonra dikkatlice kaputu açınız ve daha sonra aracı çalıştırınız.

Duman görmezseniz:
Motoru çalışır halde bırakınız ve dikkatlice motor kaputunu kaldırınız.

STEP 3 Motor bölümü kapağını sökünüz. (→P. 616)

STEP 4 Soğutma fanının çalışıp çalışmadığını kontrol ediniz.

Fan çalışıyorsa:
Motor soğutma sıvısı göstergesi düşmeye başlayana kadar bekleyiniz ve daha sonra motoru durdurunuz.

Fan çalışmıyorsa:
Motoru durdurunuz ve Toyota bayisini arayınız.

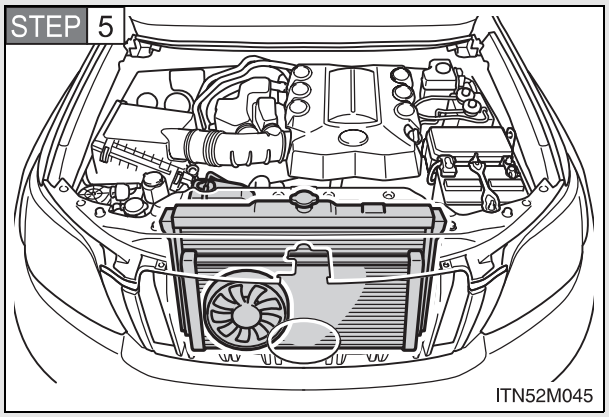

Motor yeterince soğuduktan sonra soğutma sıvısı seviyesini ve radyatör peteğinde kaçak olup olmadığını kontrol ediniz.

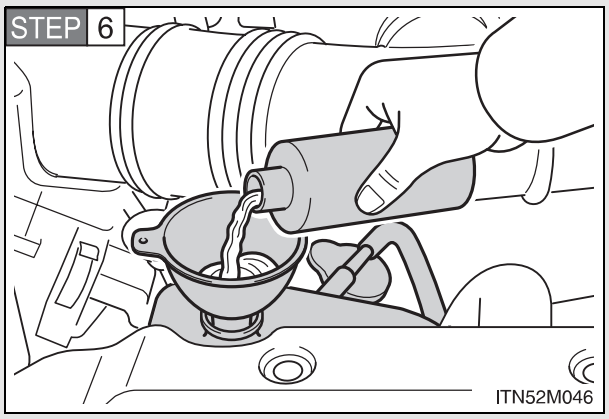

Gerekiyorsa motor soğutma sıvısına ekleme yapınız.

Motor soğutma sıvısı yoksa acil durumlarda su eklenebilir. (→S. 819)

Aracınızı en kısa sürede en yakın Toyota bayisine götürünüz.

■ Aşırı ısınma

Aşağıda belirtilen durumlardan herhangi birisi aracınızda aşırı ısınmanın belirtisi olabilir:

- Motor soğutma sıvısı göstergesi kırmızı bölgeye geçerse veya aracınızda güç kaybı hissederseniz.
- Motor kaputunun altından duman geliyorsa.

DİKKAT

■ Motor kaputunu açıp motor bölmesini incelerken ortaya çıkabilecek kaza veya yaralanmaları önlemek için

- Duman kaputun altından geliyorsa, duman azalmadan kaputu açmayınız. Motor bölümü çok sıcak olabilir ve yanmayla sonuçlanacak ciddi yaralanmalara sebep olabilir.
- Aracınızın motoru çalışırken, ellerinizi ve giysilerinizi hareketli fan ve kayışlardan uzak tutunuz.
- Motor ve radyatör sıcakken, radyatör kapağını veya soğutma sıvısı depo kapağını gevşetmeyiniz.
  Basınç altındaki soğutma sıvısı ve buharın fışkırması sonucu ciddi şekilde yaralanabilirsiniz.

UYARI

■ Motor soğutma sıvısı eklerken

Soğutma sıvısı eklemeden önce motorun soğumasını bekleyiniz.
Soğutma sıvısını yavaşça ekleyiniz. Sıcak motora soğuk soğutma sıvısı eklenmesi motorun zarar görmesine sebep olabilir.

Yakıtın bitmesi nedeniyle motorunuz çalışmıyorsa (sadece dizel motorlar)

Yakıtın bitmesi nedeniyle motorunuz çalışmıyorsa:

STEP 1 Aracınıza yakıt doldurunuz.

STEP 2

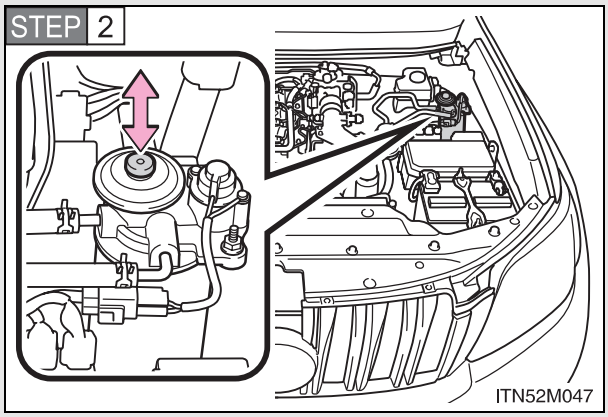

Yakıt sisteminin havasını almak için sertleşene kadar el pompasına basınız.

STEP 3 Motoru çalıştırınız. (→S. 231)

Belirtilen adımları uygulamanıza rağmen motor hala çalışmıyorsa, 10 saniye kadar bekledikten sonra 2. ve 3. adımları yeniden deneyiniz. Motor hala çalışmıyorsa, Toyota bayisine başvurunuz.

Motoru çalıştırdıktan sonra düzenli çalışana kadar gaz pedalına hafifçe basınız.

⚠ UYARI

■ Motoru yeniden çalıştırırken

- Aracınıza yakıt doldurmadan ve el pompasını çalıştırmadan marşa basmayınız. Aksi takdirde motor ve yakıt sistemi hasar görebilir.
- Bir defada 30 saniyeden daha uzun süreli olarak marşa basmayınız. Aksi takdirde marş motoru ve elektrik kabloları aşırı ısınabilir.

Eğer aracınız saplanırsa

Aracınızın çamura veya kara saplanması ya da lastiklerin patinaj yapması durumunda aşağıda belirtilen talimatları uygulayınız:

STEP 1 Motoru durdurunuz. Park frenini uygulayınız ve vites kolunu "P" konumuna (otomatik şanzıman) ya da "N" konumuna (manuel şanzıman) alınız.

STEP 2 Saplanmış haldeki lastiğin etrafındaki çamur, kar veya kumu temizleyiniz.

STEP 3 Çekişi sağlamak için lastiklerin altına tahta veya taş gibi malzemeler yerleştiriniz.

STEP 4 Motoru yeniden çalıştırınız.

STEP 5 Vites kolunu "D" ya da "R" (otomatik şanzıman) konumuna veya "1" ya da "R" (düz şanzıman) konumuna getiriniz. Aracı kurtarmak için gaz pedalına dikkatlice basınız.

DİKKAT

Saplanan aracı kurtarırken

Saplandığı yerden çıkarmak için aracınızı ileri geri itmeden önce çevresinin boş olduğundan emin olunuz. Aksi takdirde aracınızın, yakınında bulunan diğer araçlara, nesnelere veya kişilere çarpmasına sebep olabilirsiniz. Ayrıca aracınız saplandığı yerden kurtulduğu anda aniden ileriye ya da geriye doğru fırlayabilir. Fazlasıyla dikkat gösteriniz.

Vites kolu konumunu değiştirirken

Otomatik şanzımana sahip araçlarda, gaz pedalına basılıyken vites kolu konumunu değiştirmemeye dikkat ediniz.
Bu durum, beklenmedik ani hızlanmalara neden olabilir ve ciddi yaralanma veya ölümle sonuçlanabilecek bir kazaya yol açabilir.

UYARI

Şanzımanın ve diğer parçaların hasar görmesini önlemek için

- Tekerleklerin patinaj çekmesinden veya gaz pedalına gereğinden fazla basılmasından kaçınınız.
- Belirtilen talimatları uygulamanıza rağmen araç saplandığı yerden çıkamıyorsa, aracınızın çekilmesi gerekebilir.

Aracınızı acil bir durumda durdurmak gerekirse

Sadece, normal yollarla aracınızın durdurulması mümkün olmadığı şartlarda aracınızı aşağıdaki prosedürü takip ederek durdurunuz.

STEP 1 Fren pedalına sürekli ve sıkıca her iki ayağınızla basınız.

Pedalı devamlı pompalamayın bu durum aracın yavaşlama eforunu artıracaktır.

STEP 2 Vites kolunu N konumuna alınız.

Vites kolu N konumuna alınırsa

STEP 3 Yavaşladıktan sonra, aracınızı güvenli bir yerde durdurunuz.

STEP 4 Motoru durdurunuz.

Vites kolu N konumuna geçmezse

STEP 3 Aracın hızını mümkün olduğunca azaltabilmek için her iki ayağınızla fren pedalına basmaya devam ediniz.

STEP 4

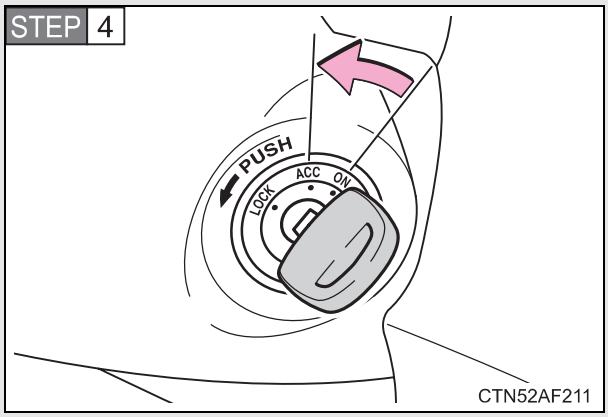

Akıllı giriş ve çalıştırma sistemine sahip olmayan araçlar: Kontak anahtarını “ACC” konumuna getirerek motoru durdurunuz.

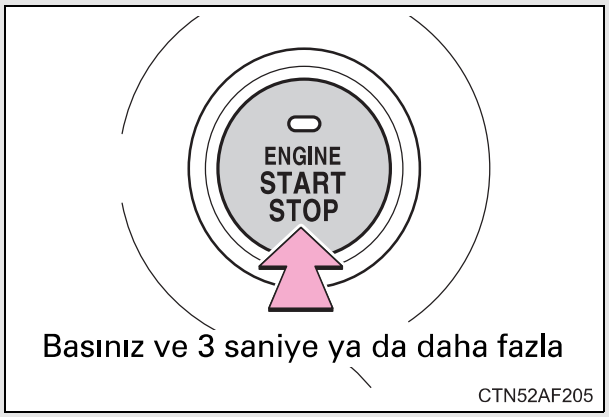

Akıllı giriş ve çalıştırma sistemine sahip araçlar: Motoru durdurmak için, Motor çalıştırma düğmesine 3 saniye veya daha fazla basınız ve basılı tutunuz.

STEP 5 Aracınızı güvenli bir yerde durdurunuz.

DİKKAT

■ Araç sürüş esnasında motor durdurulacak olursa

- Frenler ve direksiyon için destek kaybolacak, fren pedalı sertleşecek, direksiyon simidi dönüşlerde ağırlaşacaktır. Motoru durdurduktan sonra mümkün olduğunca yavaşlamaya çalışınız.
- Akıllı giriş ve çalıştırma sistemine sahip olmayan araçlar: Hiçbir zaman anahtarı çıkartmayınız, aksi takdirde direksiyon kilitlenecektir.

Araç teknik özellikleri 6

6-1. Teknik özellikler

Bakım bilgileri (yakıt, yağ seviyesi, vb). 800

Yakıt bilgisi..... 832

6-2. Kişiselleştirme

Kişiselleştirilebilen donanımlar 837

6-3. Sıfırlama

Sıfırlama yapılan konular 850

Boyutlar ve ağırlıklar

Aracın boyu	5 kapılı modeller	4760 mm (187.4 inç)*1,2 4820 mm (189.8 inç)*1,3 4930 mm (187.4 inç)*2,4
	3 kapılı modeller	4315 mm (169.9 inç)*1 4485 mm (176.6 inç)*4
Aracın genişliği		1885 mm (74.2 inç)
Aracın yüksekliği*5	5 kapılı modeller	1835 mm (72.2 inç)*6,8 1845 mm (72.6 inç)*7,8 1880 mm (74.0 inç)*6,9 1890 mm (74.4 inç)*7,9
	3 kapılı modeller	1835 mm (72.2 inç)*8 1880 mm (74.0 inç)*9
Dingil mesafesi	5 kapılı modeller	2790 mm (109.8 inç)
	3 kapılı modeller	2455 mm (96.7 inç)
İz mesafesi	Ön	1585 mm (62.4 inç)*10 1605 mm (63.2 inç)*11
	Arka	1585 mm (62.4 inç)*10 1605 mm (63.2 inç)*11

Aracın brüt ağırlığı	5 kapılı modeller	1GR-FE motor	GRJ150L-GKAEK modeller*12 2900 kg (6393 lb.) Diğer modeller*12 7 koltuklu modeller 2900 kg (6393 lb.) 5 koltuklu modeller 2890 kg (6371 lb.)*11 2900 kg (6393 lb.)*10 2 koltuklu modeller 2830 kg (6239 lb.)
		2TR-FE motor	2850 kg (6283 lb.)
		1KD-FTV motor	Araç kategorisi M1*13 olan modeller 2990 kg (6592 lb.) Araç kategorisi N1*13 olan modeller 5 koltuklu modeller 2960 kg (6526 lb.) 2 koltuklu modeller 2890 kg (6371 lb.)
	3 kapılı modeller		2600 kg (5732 lb.)
İzin verilen azami dingil ağırlıkları	Ön		1450 kg (3197 lb.)
	Arka		1800 kg (3968 lb.)
Çeki demiri yükü			120 kg (265 lb.)*14 60 kg (132 lb.)*15
Römork kapasitesi	Fren donanımlı		3000 kg (6614 lb.)*14 1500 kg (3307 lb.)*15
	Fren donanımsız		750 kg (1653 lb.)

*1: Yedek lastiği arka kapı üzerinde bulunmayan araçlar
*2: Tampon koruyucusu olmayan araçlar
*3: Tampon koruyucusu olan araçlar
*4: Yedek lastiği arka kapı üzerinde bulunan araçlar
*5: Yüksüz araç
*6: Arka yükseklik ayarlı havalı süspansiyonlu araçlar
*7: Arka yükseklik ayarlı havalı süspansiyonu olmayan araçlar
*8: Tavan raysız araçlar
*9: Tavan raylı araçlar
*10:P265/65R17, 265/65R17, P265/60R18 ya da 265/60R18 lastikler
*11:P245/70R17 ya da 245/70R17 lastikler
*12:Model kodu, aracınızın isim plakasında belirtilmektedir. (→S. 803)
*13:Araç kategorisi için Toyota bayisine başvurunuz.
*14:GRJ150R-GKAEKW, GRJ150L-GKAEKW, KDJ150R-GKFEYW, KDJ150R-GKAEYW, KDJ150L-GKFEYW, KDJ150L-GKAEYW, KDJ155R-GJFEYW, KDJ155R-GJAEYW, KDJ155L-GJFEYW ve KDJ155L-GJAEYW modeller*12
*15:TRJ150L-GKMEK, TRJ150L-GKPEK, GRJ150L-GKAEK, KDJ150L-GKFEY ve KDJ150L-GKAEY modeller*12

Aracın tanımlanması

■ Araç şasi numarası

Araç şasi numarası (VIN) aracınızın yasal kimliğidir. Bu, Toyota'nızın temel kimlik numarasıdır. Aracınızın resmi kayıtlarında kullanılır.

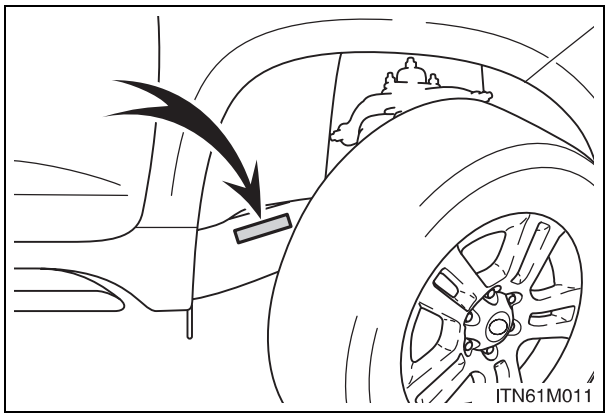

Bu numara ön sağ şasi üzerinde bulunmaktadır.

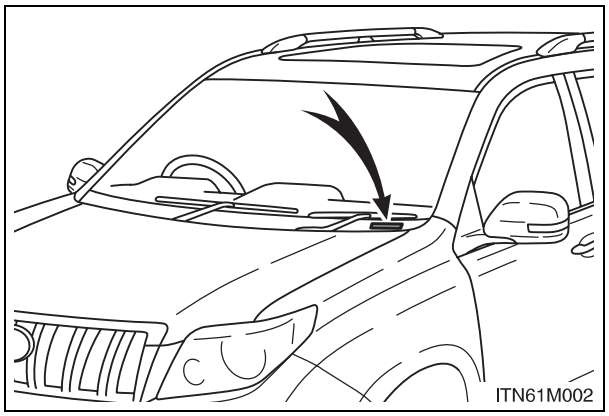

Bazı modellerde, ayrıca gösterge panelinin sol üst kısmında bulunmaktadır.

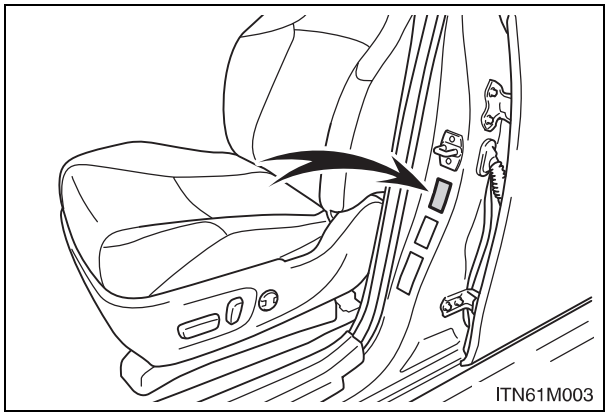

Bu numara ayrıca sol orta direk üzerindeki isim plakasında da yer almaktadır.

■ Motor numarası

Motor numarası gösterildiği gibi motor bloğuna basılmıştır.

1GR-FE motor

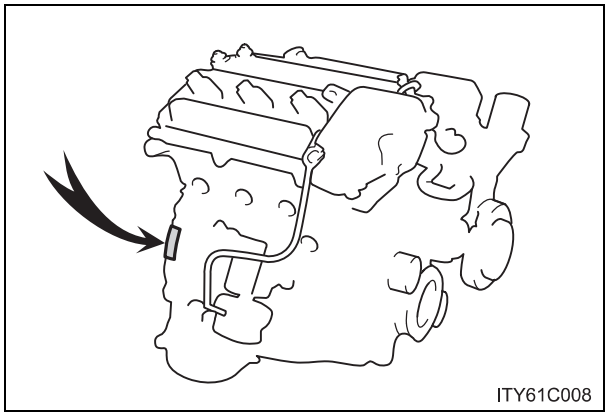

2TR-FE motor

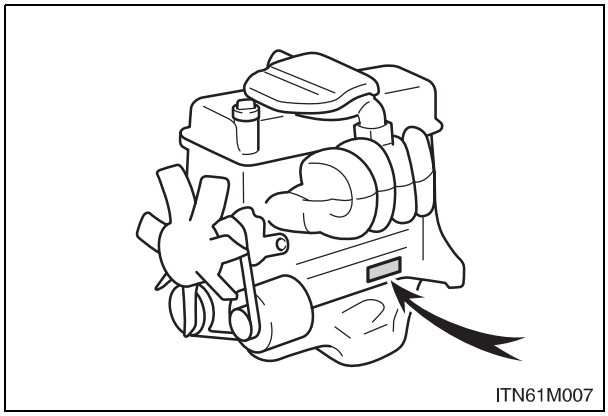

1KD-FTV motor

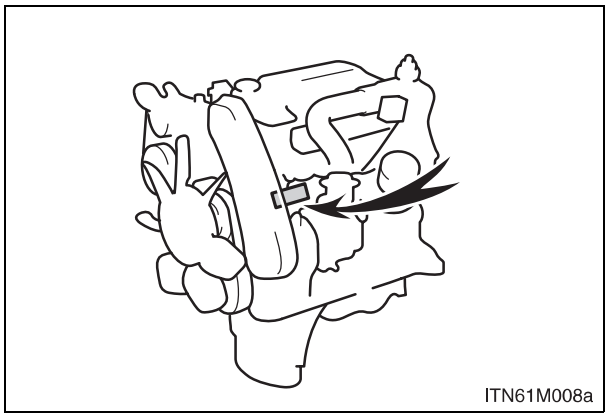

Motor

Benzinli motor

Model	1GR-FE	2TR-FE
Tip	6 silindirli V tip, 4 zamanlı, benzinli	4 silindirli sıra tip, 4 zamanlı, benzinli
Çap ve strok	94.0 × 95.0 mm (3.70 × 3.74 inç)	95.0 × 95.0 mm (3.74 × 3.74 inç)
Silindir hacmi	3956 cm^3 (241.4 cu.inç)	2.694 cm^3 (164,4 cu.inç)
Supap boşluğu (motor soğukken)	Otomatik ayarlama	
Tahrik kayışı gerginliği	Otomatik ayarlama	

Dizel motor

Model	1KD-FTV
Tip	4 silindirli sıra tip, 4 zamanlı, dizel (turboşarjlı)
Çap ve strok	96.0 × 103.0 mm (3.78 × 4.06 inç)
Silindir hacmi	2.982 cm^3 (182,0 cu.inç)
Supap boşluğu (motor soğukken)	Emme: 0.20 — 0.30 mm (0.008 — 0.012 inç) Egzoz: 0.35 — 0.45 mm (0.014 — 0.018 inç)
Tahrik kayışı gerginliği	Otomatik ayarlama

Yakıt

Benzinli motor

Yakıt tipi		Sadece kurşunsuz benzin
Oktan numarası		1GR-FE motor 95 veya üzeri 2TR-FE motor 90 veya üzeri
Yakıt deposu kapasitesi (Referans)	Yedek yakıt depo sistemine sahip olman araçlar	150 L
	Yedek yakıt depo sistemine sahip olmayan araçlar	87 L

Dizel motor

Yakıt tipi		Sadece dizel yakıtı
Setan numarası		48 veya üzeri
Yakıt deposu kapasitesi (Referans)	Yedek yakıt depo sistemine sahip olman araçlar	150 L
	Yedek yakıt depo sistemine sahip olmayan araçlar	87 L

Yağlama sistemi

1GR-FE motor

Yağ kapasitesi (Boşaltma ve doldurma — referans)	
Filtreli	Deponuzun kapasitesi 6.1 litredir.
Filtresiz	Deponuzun kapasitesi 5.7 litredir.

■ Motor yağı seçimi (GRJ150R-GKAEKW ve GRJ150L-GKAEKW modeller*)

Toyota aracınızda “Toyota Orijinal Motor Yağı” kullanınız. Toyota, aracınızda “Toyota Orijinal Motor Yağı” kullanmanızı önerir. Eşdeğer kalitede başka motor yağı kullanabilirsiniz.

Yağ sınıfı:

0W-20, 5W-20, 5W-30 ve 10W-30:
API sınıfı SL “Energy-Conserving”, SM “Energy-Conserving” veya ILSAC çok sınıflı motor yağı

15W-40 ve 20W-50
API sınıfı SL veya SM çok sınıflı motor yağı

Önerilen viskozite (SAE):

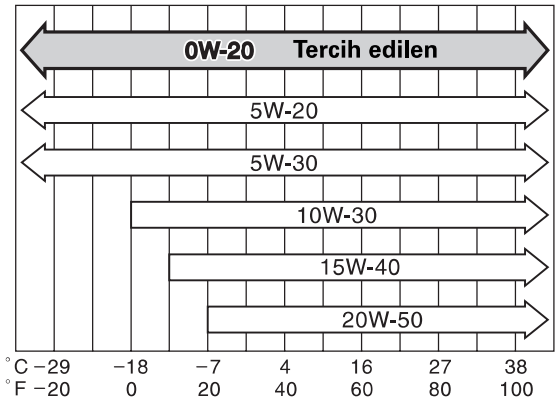

Bir sonraki yağ değişimi öncesi önerilen sıcaklık aralığı

ITNOIL059

Soğuk havada çalıştırmak ve yakıt ekonomisi sağlamak için Toyota araçlara üretim sırasında SAE 0W-20 yağ ile doldurulur.

SAE 0W-20 yağ temin edilemiyorsa, SAE 5W-30 yağ kullanılabilir. Fakat bir sonraki yağ değişiminde SAE 0W-20 kullanılmalıdır.

Eğer çok düşük sıcaklıklarda SAE 10W-30 ya da daha kalın bir motor yağı kullanacak olursanız motorunuzu çalıştırırken zorlukla karşılaşabileceğiniz için SAE 5W-30 ya da düşük viskoziteli yağ tavsiye edilmektedir.

Yağ viskozite sınıflamasındaki 0W bölümü, yağın soğukta çalışma özelliğini gösterir. W harfinden önceki rakam ne kadar küçük olursa, soğuk hava şartlarında motoru çalıştırmanız o kadar kolay olacaktır.

Yağ viskozite sınıflamasındaki 0W-20'deki, 20 bölümü yağın çalışma şartlarındaki viskozitesini gösterir. Yüksek hızlarda veya aşırı yük altında çalışma durumlarında yüksek viskoziteli yağ kullanımı daha uygun olabilir.

Yağ etiketlerinin okunması:

API tescilli marka işaretlerinden biri ya da ikisi, kullanacağınız yağı seçmenizde size yardımcı olmak için bazı yağ kutularının üzerinde yer almaktadır.

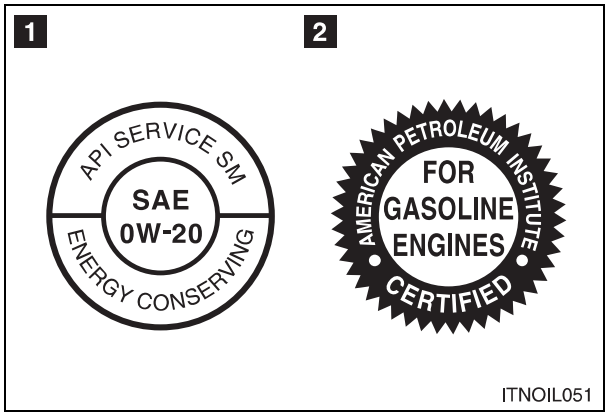

1 API Service Sembolü

Üst kısım: API (Amerikan Petrol Enstitüsü) (SM) yağın kalitesini gösterir.

Orta kısım: SAE viskozitesini (SAE 0W-20) gösterir.

Alt kısım: “Energy-Conserving” yazısı, yağın yakıt tasarrufu sağlama özelliğine sahip olduğunu ifade etmektedir.

2 ILSAC Sertifikası İşareti

ILSAC (Uluslararası Yağ Standartları ve Tescil Komitesi) sertifika işareti yağ kutularının ön yüzünde yer almaktadır.

■ Motor yağı seçimi (GRJ150L-GKAEK modeller*)

Toyota aracınızda “Toyota Orijinal Motor Yağı” kullanınız. Aşağıda belirtilen yağ sınıf ve viskoziteleri için onaylı “Toyota Orijinal Motor Yağı” veya eşdeğerini kullanınız.

Yağ sınıfı:

5W-30 ve 10W-30:
API sınıfı SL “Energy-Conserving”, SM “Energy-Conserving” veya ILSAC çok sınıflı motor yağı

15W-40 ve 20W-50
API sınıfı SL veya SM çok sınıflı motor yağı

Önerilen viskozite (SAE):

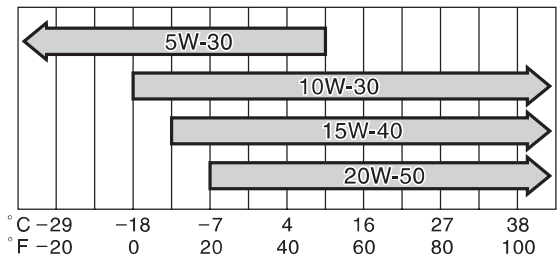

Bir sonraki yağ değişimi öncesi önerilen

ITNOIL062

Eğer çok düşük sıcaklıklarda SAE 10W-30 ya da daha kalın bir motor yağı kullanacak olursanız motorunuzu çalıştırırken zorlukla karşılaşabileceğiniz için SAE 5W-30 yağ tavsiye edilmektedir.

Yağ viskozite sınıflamasındaki 10W bölümü, yağın soğukta çalışma özelliğini gösterir. W harfinden önceki rakam ne kadar küçük olursa, soğuk hava şartlarında motoru çalıştırmanız o kadar kolay olacaktır.

Yağ viskozite sınıflamasındaki 10W-30’daki, 30 bölümü, yağın çalışma şartlarındaki viskozitesini gösterir. Yüksek hızlarda veya aşırı yük altında çalışma durumlarında yüksek viskoziteli yağ kullanımı daha uygun olabilir.

Yağ etiketlerinin okunması:

API tescilli marka işaretlerinden biri ya da ikisi, kullanacağınız yağı seçmenizde size yardımcı olmak için bazı yağ kutularının üzerinde yer almaktadır.

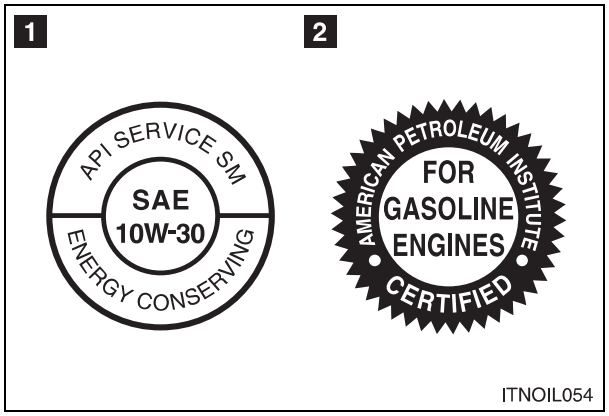

1 API Service Sembolü

Üst kısım: API (Amerikan Petrol Enstitüsü) (SM) yağın kalitesini gösterir.

Orta kısım: The SAE viskozitesini (SAE 10W-30) gösterir.

Alt kısım: “Energy-Conserving” yazısı, yağın yakıt tasarrufu sağlama özelliğine sahip olduğunu ifade etmektedir.

2 ILSAC Sertifikası İşareti

ILSAC (Uluslararası Yağ Standartları ve Tescil Komitesi) sertifika işareti yağ kutularının ön yüzünde yer almaktadır.

2TR-FE motor

Yağ kapasitesi (Boşaltma ve doldurma — referans)	
Filtreli	Deponuzun kapasitesi 5.7 litredir.
Filtresiz	Deponuzun kapasitesi 5.0 litredir.

■ Motor yağı seçimi

Toyota aracınızda “Toyota Orijinal Motor Yağı” kullanınız. Aşağıda belirtilen yağ sınıf ve viskoziteleri için onaylı “Toyota Orijinal Motor Yağı” veya eşdeğerini kullanınız.

Yağ sınıfı:

5W-30 ve 10W-30:
API sınıfı SL “Energy-Conserving”, SM “Energy-Conserving” veya ILSAC çok sınıflı motor yağı

15W-40 ve 20W-50
API sınıfı SL veya SM çok sınıflı motor yağı

Önerilen viskozite (SAE):

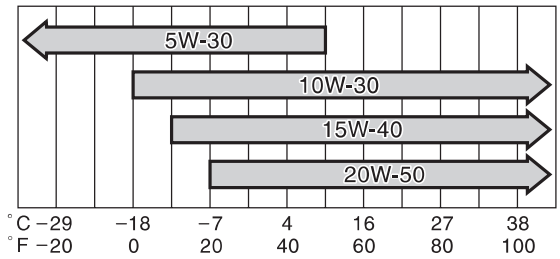

Bir sonraki yağ değişimi öncesi önerilen sıcaklık aralığı

ITNOIL062

Eğer çok düşük sıcaklıklarda SAE 10W-30 ya da daha kalın bir motor yağı kullanacak olursanız motorunuzu çalıştırırken zorlukla karşılaşabileceğiniz için SAE 5W-30 yağ tavsiye edilmektedir.

Yağ viskozite sınıflamasındaki 10W bölümü, yağın soğukta çalışma özelliğini gösterir. W harfinden önceki rakam ne kadar küçük olursa, soğuk hava şartlarında motoru çalıştırmanız o kadar kolay olacaktır.

Yağ viskozite sınıflamasındaki 10W-30'daki, 30 bölümü, yağın çalışma şartlarındaki viskozitesini gösterir. Yüksek hızlarda veya aşırı yük altında çalışma durumlarında yüksek viskoziteli yağ kullanımı daha uygun olabilir.

Yağ etiketlerinin okunması:

API tescilli marka işaretlerinden biri ya da ikisi, kullanacağınız yağı seçmenizde size yardımcı olmak için bazı yağ kutularının üzerinde yer almaktadır.

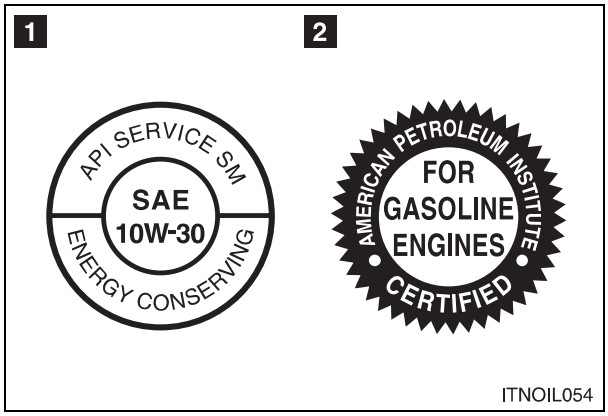

1 API Service Sembolü

Üst kısım: API (Amerikan Petrol Enstitüsü) (SM) yağın kalitesini gösterir.

Orta kısım: The SAE viskozitesini (SAE 10W-30) gösterir.

Alt kısım: “Energy-Conserving” yazısı, yağın yakıt tasarrufu sağlama özelliğine sahip olduğunu ifade etmektedir.

2 ILSAC Sertifikası İşareti

ILSAC (Uluslararası Yağ Standartları ve Tescil Komitesi) sertifika işareti yağ kutularının ön yüzünde yer almaktadır.

1KD-FTV motor

Yağ kapasitesi (Boşaltma ve doldurma — referans)	
Filtreli	Deponuzun kapasitesi 7.0 litredir.
Filtresiz	Deponuzun kapasitesi 6.7 litredir.

■ Motor yağı seçimi (KDJ150R-GKFEYW, KDJ150R-GKAEYW, KDJ150L-GKFEYW, KDJ150L-GKAEYW, KDJ155R-GJFEYW, KDJ155R-GJAEYW, KDJ155L-GJFEYW ve KDJ155L-GJAEYW modeller*Rusya, Ukrayna, Sırbistan, Karadağ, Makedonya ve Hırvatistan hariç)

Toyota aracınızda “Toyota Orijinal Motor Yağı” kullanınız. Toyota, aracınızda “Toyota Orijinal Motor Yağı” kullanmanızı önerir. Eşdeğer kalitede başka motor yağı kullanabilirsiniz.

Yağ sınıfı: ACEA C2

⚠ UYARI
ACEA C2’den farklı motor yağı kullanımı katalitik konvertöre zarar verebilir.

Önerilen viskozite (SAE):

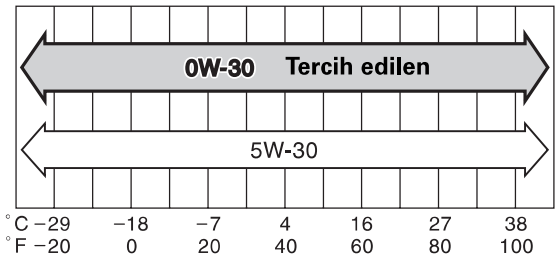

Bir sonraki yağ değişimi öncesi önerilen sıcaklık aralığı

ITNOIL066

Soğuk havada çalıştırmak ve yakıt ekonomisi sağlamak için Toyota araçlara üretim sırasında SAE 0W-30 yağ ile doldurulur.

Yağ viskozite sınıflamasındaki 0W bölümü, yağın soğukta çalışma özelliğini gösterir. W harfinden önceki rakam ne kadar küçük olursa, soğuk hava şartlarında motoru çalıştırmanız o kadar kolay olacaktır.

Yağ viskozite sınıflamasındaki 0W-30'deki, 30 bölümü yağın çalışma şartlarındaki viskozitesini gösterir. Yüksek hızlarda veya aşırı yük altında çalışma durumlarında yüksek viskoziteli yağ kullanımı daha uygun olabilir.

■ Motor yağı seçimi (Rusya, Ukrayna, Sırbistan, Karadağ, Makedonya ve Hırvatistan için ya da KDJ150L-GKFEY and KDJ150L-GKAEY model araçlar*)

Toyota aracınızda “Toyota Orijinal Motor Yağı” kullanınız. Aşağıda belirtilen yağ sınıf ve viskoziteleri için onaylı “Toyota Orijinal Motor Yağı” veya eşdeğerini kullanınız.

Yağ sınıfı: G-DLD-1, API CF-4, CF veya ACEA B1
(API CE veya CD de kullanabilirsiniz.)

Önerilen viskozite (SAE):

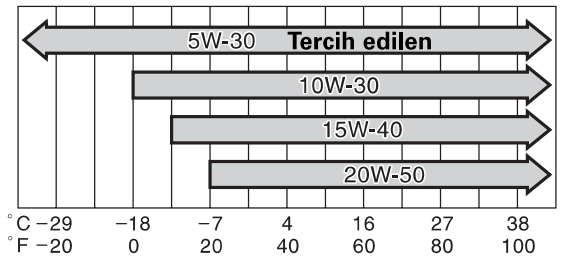

Bir sonraki yağ değişimi öncesi önerilen

ITNOIL065

Soğuk havada çalıştırmak ve yakıt ekonomisi sağlamak için SAE 5W-30 en iyisidir.

Eğer çok düşük sıcaklıklarda SAE 10W-30 ya da daha kalın bir motor yağı kullanacak olursanız motorunuzu çalıştırırken zorlukla karşılaşabileceğiniz için SAE 5W-30 yağ tavsiye edilmektedir.

Yağ viskozite sınıflamasındaki 5W bölümü, yağın soğukta çalışma özelliğini gösterir. W harfinden önceki rakam ne kadar küçük olursa, soğuk hava şartlarında motoru çalıştırmanız o kadar kolay olacaktır.

Yağ viskozite sınıflamasındaki 30 bölümü, yağın çalışma şartlarındaki viskozitesini gösterir. Yüksek hızlarda veya aşırı yük altında çalışma durumlarında yüksek viskoziteli yağ kullanımı daha uygun olabilir.

DLD logo işareti:

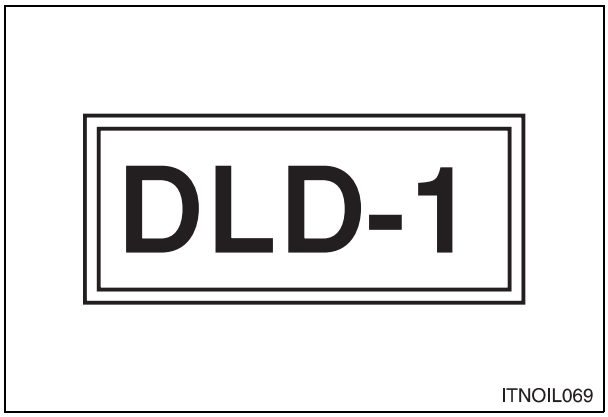

Kullanmanız gereken yağı seçmenize yardımcı olmak için yağ varillerinin üzerinde bulunan global DLD-1 logo işareti, yağın, aşağıdaki kuruluşlar tarafından tavsiye edilen özelliklere sahip olduğunu gösterir.

- ACEA (Avrupa Otomobil Üreticileri Derneği)
- AAM (Otomobil Üreticileri Birliği)
- EMA (Motor Üreticileri Derneği)
- JAMA (Japon Otomobil Üreticileri Derneği)

*: Model kodu, aracınızın isim plakasında belirtilmektedir. (→S. 803)

Soğutma sistemi

Kapasite (Referans)	1GR-FE motor	ATF ısıtıcılı	Arka ısıtıcılı Deponuzun kapasitesi 12,8lt. Arka ısıtıcısız Deponuzun kapasitesi 11,0lt.
		ATF ısıtıcısız	Arka ısıtıcılı Deponuzun kapasitesi 12,3lt. Arka ısıtıcısız Deponuzun kapasitesi 10,5lt.
	2TR-FE motor	Otomatik şanzımanlı	Arka ısıtıcılı Deponuzun kapasitesi 9,9 lt. Arka ısıtıcısız Deponuzun kapasitesi 8,1 lt.
		Düz şanzımanlı	Arka ısıtıcılı Deponuzun kapasitesi 10,1 litredir. Arka ısıtıcısız Deponuzun kapasitesi 8,3 litredir.
	1KD-FTV motor	Otomatik şanzımanlı	Arka ısıtıcılı Deponuzun kapasitesi 14,9 litredir. Arka ısıtıcısız Deponuzun kapasitesi 13,1 litredir.
		Düz şanzımanlı	Arka ısıtıcılı Deponuzun kapasitesi 15,0 litredir. Arka ısıtıcısız Deponuzun kapasitesi 13,2 litredir.

Soğutma sıvısı tipi:	Aşağıda belirtilenlerden birini kullanınız. • Toyota Uzun Ömürlü Soğutma Sıvısı (Toyota Super Long Life Coolant) • Benzeri uzun ömürlü melez organik asit teknolojisine sahip yüksek kaliteli etilen glikol esaslı silikat aminant, nitrat ve bor içermeyen soğutma sıvısı Sadece su kullanmayınız.

Ateşleme sistemi (sadece benzinli motor)

Buji Ürün 1GR-FE motor 2TR-FE motor Boşluk	 DENSO SK20HR11 DENSO SK20HR11 NGK ILFR6C11 1.1 mm (0.043 inç)

⚠ UYARI

■ **İridyum uçlu bujiler**

Sadece iridyum uçlu buji kullanınız. Buji tırnak aralığını ayarlamayınız.

Elektrik sistemi

Akü 20°C'deki özgül ağırlık: 20 °C (68 °F):	 1.250 — 1.290 Tam şarjlı 1.160 — 1.200 Yarı şarjlı 1.060 — 1.100 Boşalmış
Şarj değerleri Hızlı şarj Yavaş şarj	 15 A maksimum 5 A maksimum

Ön diferansiyel

Yağ kapasitesi	Deponuzun kapasitesi 1,40 litredir.
Yağ tipi ve viskozitesi*	Toyota Orijinal Diferansiyel Yağı LT 75W-85 GL-5 veya eşdeğeri

*: Toyota aracınızda üretim sırasında "Toyota Orijinal Diferansiyel Dişli Yağı" kullanılmıştır.
Toyota onaylı "Toyota Orijinal Diferansiyel Dişli yağı" ya da yukarıdaki özelliklere sahip eşdeğerini kullanınız. Detaylı bilgi için Toyota bayisine başvurunuz.

Arka diferansiyel

Yağ kapasitesi	5 kapılı modeller	Arka diferansiyel kilit sistemli	Deponuzun kapasitesi 2,65 litredir.
		Arka diferansiyel kilit sistemsiz	Deponuzun kapasitesi 2,70 litredir.
	3 kapılı modeller		Deponuzun kapasitesi 2,20 litredir.
Yağ tipi ve viskozitesi*			Toyota Orijinal Diferansiyel Yağı LT 75W-85 GL-5 veya eşdeğeri

*: Toyota aracınızda üretim sırasında "Toyota Orijinal Diferansiyel Dişli Yağı" kullanılmıştır.
Toyota onaylı "Toyota Orijinal Diferansiyel Dişli yağı" ya da yukarıdaki özelliklere sahip eşdeğerini kullanınız. Detaylı bilgi için Toyota bayisine başvurunuz.

Otomatik şanzıman

Sıvı kapasitesi*	1GR-FE motor	Deponuzun kapasitesi 10.9 litredir.
	2TR-FE motor	Deponuzun kapasitesi 9,9 litredir.
	1KD-FTV motor	Deponuzun kapasitesi 10,6 litredir.
Hidrolik tipi		Toyota Genuine ATF WS

*: Sıvı kapasitesi referans değeridir.
Değiştirme gerekli olursa Toyota bayisine başvurunuz.

UYARI

Şanzıman yağı tipi

Toyota Orijinal ATF WS yağının dışında yağ kullanmak, vites değişim kalitesinde azalmaya, titreşim beraberinde şanzımanın kilitlenmesine ve şanzımanın hasarlanmasına yol açabilir.

Düz şanzıman

5 vitesli modeller

Dişli yağı kapasitesi	Deponuzun kapasitesi 2,2 litredir.
Dişli yağı tipi	Dişli yağı API GL-4 veya GL-5
Önerilen dişli yağı viskozitesi	SAE 75W-90

UYARI

Düz şanzıman dişli yağı

"Toyota Orijinal Düz Şanzıman Dişli Yağı API GL-4 ya da GL-5 SAE 75W-90" dışında dişli yağı kullanımı dişli sesine ve başka arızalara sebep olabilir.

6 vitesli modeller

Dişli yağı kapasitesi	Deponuzun kapasitesi 2,1 litredir.
Dişli yağı tipi	Toyota Orijinal Transfer Dişli yağı LF veya eşdeğeri
Önerilen dişli yağı viskozitesi	SAE75W

UYARI

Düz şanzıman dişli yağı

"Toyota Orijinal Transfer Dişli Yağı LF SAE 75W" dışında dişli yağı kullanımı dişli sesine ve başka arızalara sebep olabilir.

Debriyaj

Debriyaj pedal boşluğu	5 — 15 mm (0.2 — 0.6 inç)
Hidrolik tipi	SAE J1703 veya FMVSS No.116 DOT 3

Transfer

Yağ kapasitesi	Deponuzun kapasitesi 1,4 litredir.
Yağ tipi*	Toyota Orijinal Transfer Dişli yağı LF veya eşdeğeri
Önerilen yağ viskozitesi	SAE75W

*: Toyota aracınızda üretim sırasında “Toyota Orijinal Transfer Dişli Yağı LF” kullanılmıştır. Toyota onaylı “Toyota Orijinal Transfer Dişli yağı LF” kullanınız. Detaylı bilgi için Toyota bayisine başvurunuz.

Frenler

Pedal boşluğu *1	1GR-FE ve 1KD-FTV motorlar	Soldan direksiyonlu araç	Otomatik şanzımanlı araçlar 101 mm (4.0 inç) Min. Düz şanzımanlı araçlar 94 mm (3.7 inç) Min.
		Sağdan direksiyonlu araç	101 mm (4.0 inç) Min.
	2TR-FE motor		Otomatik şanzımanlı araçlar 105 mm (4.1 inç) Min. Düz şanzımanlı araçlar 102 mm (4.0 inç) Min.
Pedal boşluğu			1 — 6 mm (0.04 — 0.24 inç)
Parking brake lever travel *2			5 — 7 klik
Hidrolik tipi			SAE J1703 veya FMVSS No.116 DOT 3

*1: Motor çalışır durumdayken pedala 490 N'luk (50 kgf) kuvvetle basıldığındaki pedal boşluğu

*2: Park freni kolunun 200 N'luk (20.4 kgf) kuvvetle çekildiğindeki hareketi

Şasi gresleri

Kardan milleri İstavroz Kayıcı çatalı	Lityum bazlı tekerlek rulman gresi NLGI No.2 Molibden-disulfat lityum bazlı şasi gresi, NLGI No.2 veya lityum bazlı çok amaçlı gres, NLGI No.2

Direksiyon

Boşluk	30 mm'den az (1.18 inç)
Hidrolik direksiyon sıvısı tipi	Otomatik şanzıman yağı DEXRON® II veya III

Lastikler ve jantlar

17 inç lastikler (Tip A)

Lastik boyutu	P245/70R17 108S, 245/70R17 110S	
Lastik hava basıncı (Önerilen soğuk lastik hava basıncı)	Ön lastikler kPa (kgf/cm ^{2}veya bar, psi)	Arka lastikler kPa (kgf/cm ^{2}veya bar, psi)
	220 (2.2, 32)	220 (2.2, 32)
Jant boyutu	17 × 6 1/2J	
Bijon somunu torku	112 N•m (11.4 kgf•m, 83 ft•lbf)	

17 inç lastikler (Tip B)

Lastik boyutu	245/70R17 110S	
Lastik hava basıncı (Önerilen soğuk lastik hava basıncı)	Ön lastikler kPa (kgf/cm ^{2}veya bar, psi)	Arka lastikler kPa (kgf/cm ^{2}veya bar, psi)
	200 (2.0, 29)	200 (2.0, 29) 220 (2.2, 32)*
Jant boyutu	17 × 6 1/2J	
Bijon somunu torku	112 N•m (11.4 kgf•m, 83 ft•lbf)	

*: Tam yük dahil bütün yükler için standart hava basıncı

17 inç lastikler (Tip C)

Lastik boyutu	P265/65R17 110S, 265/65R17 112S	
Lastik hava basıncı (Önerilen soğuk lastik hava basıncı)	Ön lastikler kPa (kgf/cm ^{2}veya bar, psi)	Arka lastikler kPa (kgf/cm ^{2}veya bar, psi)
	220 (2.2, 32)	220 (2.2, 32)
Jant boyutu	17 × 7 1/2J	
Bijon somunu torku	112 N•m (11.4 kgf•m, 83 ft•lbf)	

17 inç lastikler (Tip D)

Lastik boyutu	265/65R17 112S	
Lastik hava basıncı (Önerilen soğuk lastik hava basıncı)	Ön lastikler kPa (kgf/cm ^{2}veya bar, psi)	Arka lastikler kPa (kgf/cm ^{2}veya bar, psi)
	200 (2.0, 29)	200 (2.0, 29)
Jant boyutu	17 × 7 1/2J	
Bijon somunu torku	112 N•m (11.4 kgf•m, 83 ft•lbf)	

18 inç lastikler (Tip A)

Lastik boyutu	P265/60R18 109H, 265/60R18 110H	
Lastik hava basıncı (Önerilen soğuk lastik hava basıncı)	Ön lastikler kPa (kgf/cm ^{2}veya bar, psi)	Arka lastikler kPa (kgf/cm ^{2}veya bar, psi)
	220 (2.2, 32)	220 (2.2, 32)
Jant boyutu	18 × 7 1/2J	
Bijon somunu torku	112 N•m (11.4 kgf•m, 83 ft•lbf)	

18 inç lastikler (Tip B)

Lastik boyutu	265/60R18 110H	
Lastik hava basıncı (Önerilen soğuk lastik hava basıncı)	Ön lastikler kPa (kgf/cm ^{2}veya bar, psi)	Arka lastikler kPa (kgf/cm ^{2}veya bar, psi)
	200 (2.0, 29)	200 (2.0, 29) 220 (2.2, 32)*
Jant boyutu	18 × 7 1/2J	
Bijon somunu torku	112 N•m (11.4 kgf•m, 83 ft•lbf)	

*: Tam yük dahil bütün yükler için standart hava basıncı

Aydınlatma ampulleri

	Aydınlatma ampulleri	W	Tip
Dış görünüm	Farlar Kısa farlar (xenon ampuller*) Kısa farlar (halojen ampuller*) Uzun farlar	 35 55 60	 A B C
	Ön sinyal lambaları	21	D
	Ön konum lambaları	5	E
	Ön sis farları *	55	B
	Arka sinyal lambaları	21	D
	Geri vites lambası	16	E
	Arka sis lambaları*	21	E
	Plaka lambaları	5	E
	Yan basamak ışıkları*	5	E
İç Görünüm	Okuma/tavan lambaları Ön Arka (okuma lambasız)* Arka (okuma lambalı)*	 5 8 5	 E F E
	Makyaj lambaları	8	E
	Kapı açık lambası	5	E

A: D4S xenon ampuller
B: H11 halojen ampuller
C: HB3 halojen ampuller
D: Dipsiz ampuller (amber)
E: Dipsiz ampuller (beyaz)
F: Çift uçlu ampuller

*: Bazı modellerde

Yakıt bilgisi

1GR-FE motor	EU bölgesi: Yalnızca Avrupa standardı EN228'e uygun kurşunsuz benzin kullanınız. Yüksek motor performansı için oktan sayısı 95 ya da üzeri olan kurşunsuz benzin kullanınız. Eğer bu tip yüksek kaliteli yakıt bulunamazsa, geçici olarak oktan sayısı en düşük 91 olan kurşunsuz benzin kullanabilirsiniz. EU bölgesi hariç: Yalnızca kurşunsuz benzin kullanınız. Yüksek motor performansı için oktan sayısı 95 ya da üzeri olan kurşunsuz benzin kullanınız. Eğer bu tip yüksek kaliteli yakıt bulunamazsa, geçici olarak oktan sayısı en düşük 91 olan kurşunsuz benzin kullanabilirsiniz.

2TR-FE motor	EU bölgesi: Yalnızca Avrupa standardı EN228'e uygun kurşunsuz benzin kullanınız. Yüksek motor performansı için oktan sayısı 90 ya da üzeri olan kurşunsuz benzin kullanınız. EU bölgesi hariç: Yalnızca kurşunsuz benzin kullanınız. Yüksek motor performansı için oktan sayısı 90 ya da üzeri olan kurşunsuz benzin kullanınız.

1KD-FTV motor	Yalnızca Avrupa standardı EN590'a uygun dizel yakıt kullanınız. DPF katalitik konvertörsüz*1 350 ppm ya da daha düşük kükürt içeren, setan sayısı 48 ya da üzeri olan dizel yakıtı kullanınız. DPF katalitik konvertörlü*2 50 ppm ya da daha düşük kükürt içeren, setan sayısı 48 ya da üzeri olan dizel yakıtı kullanınız.

*1:Rusya, Ukrayna, Sırbistan, Karadağ, Makedonya ve Hırvatistan için ya da KDJ150-GKFEY ve KDJ150L-GKAEY modeller*3

*2:KDJ150R-GKFEYW, KDJ150R-GKAEYW, KDJ150L-GKFEYW, KDJ150L-GKAEYW, KDJ155R-GJFEYW, KDJ155R-GJAEYW, KDJ155L-GJFEYW ve KDJ155L-GJAEYW modeller*3Rusya, Ukrayna, Sırbistan, Karadağ, Makedonya ve Hırvatistan hariç

Kurşunsuz benzin için depo doldurma deliği

Yanlış yakıt dolumunu engellemek için, depo doldurma deliği sadece kurşunsuz benzin pompasının ağzına uyacak şekilde tasarlanmıştır.

Toyota'nızla yabancı ülkelerde seyahat etmeyi planlıyorsanız

Düşük kükürt içeren dizel yakıtı bulunmayabilir. Yakıt bulunup bulunmadığını lütfen Toyota bayisine danışınız.

Motorunuz vuruntu yaparsa

- Toyota bayisine danışınız.
- Hızlanma sırasında ve rampa çıkarken kısa süreli hafif bir vuruntu duyabilirsiniz. Bu endişe edilecek bir durum değildir.

UYARI

Yakıt kalitesiyle ilgili uyarı

- Uygun olmayan yakıt kullanmayınız. Uygun olmayan yakıt kullanmak motora zarar verecektir.
- Benzinli motor: Kurşunlu benzin kullanmayınız.
  Kurşunlu benzin kullanılması, üç yollu katalitik konvertörün verimini kaybetmesine ve emisyon kontrol sisteminin düzgün çalışmamasına sebep olacaktır.
- Benzinli motor (EU bölgesi): "E50" veya "E85" adı altında satılan bioetanol yakıtı yüksek miktarda etanol ihtiva ettiği için kullanılamaz. Bu yakıtın kullanımı aracın sistemine zarar verir. Eğer emin değilseniz Toyota bayisine başvurunuz.

⚠ UYARI

- Benzinli motor (EU bölgesi dışında): “E50” veya “E85” adı altında satılan bioetanol yakıtı yüksek miktarda etanol ihtiva ettiği için kullanılamaz. Aracınız maksimum %10 etanol ihtiva eden benzin karışımıyla çalışır. %10’dan daha fazla etanol ihtiva eden (E10) aracınızın yakıt sistemine zarar verir. Yakıt özellikleri ve kalitesi garanti edilen kaynaklardan aracınızı doldurduğunuzdan emin olunuz. Eğer emin değilseniz Toyota bayisine başvurunuz.
- 1KD-FTV motor: “B30” veya “B100” adı altında satılan FAME (Fatty Acid Methyl Ester) yakıtı yüksek miktarda FAME ihtiva ettiği için kullanılamaz. Aracınız maksimum %5 biodizel FAME (B5) ihtiva eden dizel karışımıyla çalışır. %5’ten daha fazla FAME ihtiva eden (B5) aracınızın yakıt sistemine zarar verir. Yakıt özellikleri ve kalitesi garanti edilen kaynaklardan aracınızı doldurduğunuzdan emin olunuz. Eğer emin değilseniz Toyota bayisine başvurunuz.
- 1AD-FTV motor (DPF katalitik konvertörsüz*1):
  350 ppm’den daha yüksek kükürt içeren dizel yakıtı kullanmayınız.
  Yüksek kükürt içeren dizel yakıtı kullanımı motora zarar verebilir.
- 1KD-FTV motor (DPF katalitik konvertörlü*2):
  50 ppm’den daha yüksek kükürt içeren dizel yakıtı kullanmayınız.
  Yüksek kükürt içeren dizel yakıtı kullanımı motora zarar verebilir.

*1:Rusya, Ukrayna, Sırbistan, Karadağ, Makedonya ve Hırvatistan için ya da KDJ150-GKFEY ve KDJ150L-GKAEY modeller*3

*2:KDJ150R-GKFEYW, KDJ150R-GKAEYW, KDJ150L-GKFEYW, KDJ150L-GKAEYW, KDJ155R-GJFEYW, KDJ155R-GJAEYW, KDJ155L-GJFEYW ve KDJ155L-GJAEYW modeller*3Rusya, Ukrayna, Sırbistan, Karadağ, Makedonya ve Hırvatistan hariç

*3:Model kodu, aracınızın isim plakasında belirtilmektedir. (→S. 803)

Kişiselleştirilebilir özellikler

Aracınızda tercihlerinize göre kişiselleştirebileceğiniz birçok elektronik özellik bulunur. Kişiselleştirmeler, Toyota bayisi tarafından yapılabilir.

Menü düğmesini ve "ENTER" düğmesini kullanarak belli araç özelliklerini kişiselleştirebilmeniz mümkündür.

Kişiselleştirilen fonksiyonlarla birlikte bazı fonksiyon ayarları da değişebilir. Detaylı bilgi için Toyota bayisine başvurunuz.

Kişiselleştirilebilen araç donanımları

Menü düğmesini ve "ENTER" düğmesini kullanarak belli araç özelliklerini kişiselleştirebilmeniz mümkündür.

Araç özelliklerini kişiselleştirirken, vites kolunun "P" konumunda (otomatik şanzıman) veya "N" konumunda (düz şanzıman) olduğunda, park freninin devrede olduğundan ve aracın güvenli bir yerde park edildiğinden emin olunuz.

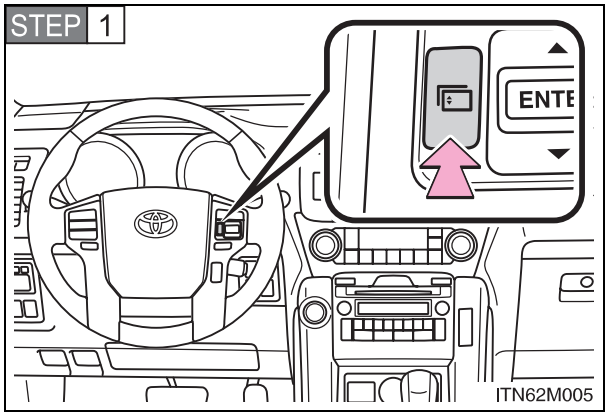

Menü düğmesine basılı tutarak kişiselleştirme modunu görüntüleyiniz.

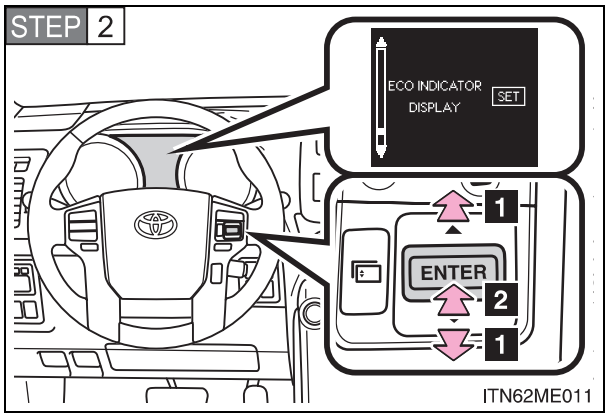

1 Kişiselleştirme öğesini seçmek için “ENTER” düğmesinin aşağı ya da yukarı yönüne basınız.

2 Onaylamak için “ENTER” düğmesine basınız.

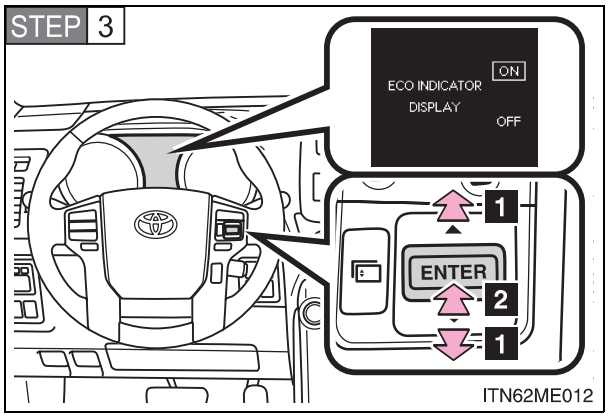

1 “ENTER” düğmesini yukarıya veya aşağıya doğru bastırınız ve kişiselleştirilen özellik için arzu edilen ayarı seçiniz.

2 Onaylamak için “ENTER” düğmesine basınız.

Kişiselleştirme tamamlandığında, menü düğmesine basarak kişiselleştirme ekranından çıkınız.

Kişiselleştirilebilen donanımlar

1 Menü düğmesi ve “ENTER” düğmesi kullanarak değiştirilebilecek ayarlar.

2 Ayarlar Toyota bayisi tarafından değiştirilebilir.

Sembol açıklaması: O = Kullanılabilir, – =Kullanılamaz

İşlem	Fonksiyon	Varsayılan ayar	Kişiselleştirme ayarı	1	2
Kapı kilidi (→S. 73, 778)	Anahtar kullanarak kilidin açılması	Bütün kapıların kilitleri bir aşamada açılır	Sürücü kapısının kilidi bir aşamada, bütün kapıların kilitleri iki aşamada açılır.	–	O
	Hız algılamalı otomatik kapı kilitleme fonksiyonu*1	Yanar	Off	O	O
	Vites kolunun "P" haricindeki bir konuma alınması, bütün kapıları kilitler*1	Off	Yanar	O	O
	Vites kolunun "P" konuma alınması bütün kapıların kilitlerini açar.*1	Off	Yanar	O	O
	Sürücü kapısının açılması, bütün kapıların kilitlerini açar*1	Off	Yanar	O	O

İşlem	Fonksiyon	Varsayılan ayar	Kişiselleştirme ayarı	1	2
Akıllı giriş ve çalıştırma sistemi ve uzaktan kumanda (→S. 38, 65)	Çalışma sinyali (sesli uyarı)*1	7	Off	O	O
			1 ve 6 arası		
	Çalışma sinyali (Dörtlü flaşör)	Yanar	Off	O	O
	Kilitler açıldıktan sonra kapı açılmazsa, otomatik kapı kilitleme sistemi devreye girmeden önce geçen süre	30 saniye	60 saniye	–	O
			120 saniye		
	Kapı açık uyarı fonksiyonu (araç kilitlendiğinde)*1	Yanar	Off	–	O
	Arka kapı camının çalışması*1	Basılı halde tutunuz (kısa)	İki kere basma	–	O
			1 kere kısaca basma		
			Basılı halde tutma (Uzun)		
			Off		

İşlem	Fonksiyon	Varsayılan ayar	Kişiselleştirme ayarı	1	2
Akıllı giriş ve çalıştırma sistemi (→S. 38)	Akıllı kapı kilidi açma*2	Tüm kapılar	Sürücü kapısı	O	O
	Akıllı giriş ve çalıştırma sistemi*2	Yanar	Off	O	O
Uzaktan kumanda kontrolü (→S. 65)	Kilit açma işlemi	Bütün kapıların kilitleri bir aşamada açılır	Sürücü kapısının kilidi bir aşamada, bütün kapıların kilitleri iki aşamada açılır.	O	O
Otomatik aydınlatma kontrol sistemi (→S. 292)	Farlar sönmeden önce geçen süre*1	30 saniye	Off	O	O
			60 saniye		
			90 saniye		
	Işık sensörü hassasiyeti*1	Standart	-2 ve 2 arası	O	O
	Farlar otomatik olarak açılmadan önce geçen süre*1	Standart	Uzun	–	O

İşlem	Fonksiyon	Varsayılan ayar	Kişiselleştirme ayarı	1	2
Aydınlatma (→S. 547)	İç ışıklar sönmeden önce geçen süre	15 saniye	Off	O	O
			7.5 saniye		
			30 saniye		
	Dış ışıklar sönmeden önce geçen süre	15 saniye	Off	O	O
			7.5 saniye		
			30 saniye		
	Gösterge ışıklarını karartmak için kullanılan çevresel ışık sensörünün hassasiyeti.*1	Standart	-2 ve 2 arası	–	O
	Gösterge ışıklarını parlatmak için kullanılan çevresel ışık sensörünün hassasiyeti.*1	Standart	-2 ve 2 arası	–	O

İşlem	Fonksiyon	Varsayılan ayar	Kişiselleştirme ayarı	1	2
Aydınlatma (→S. 547)	Motor çalıştırma düğmesi OFF konumuna (akıllı giriş ve çalıştırma sistemi olan) ya da kontak anahtarı (Akıllı giriş ve çalıştırma sistemi olmayan) "LOCK" (KİLİT) konumuna alındıktan sonraki çalışma.	Yanar	Off	–	O
	Akıllı giriş ve çalıştırma sistemi veya uzaktan kumanda sistemi kullanılarak kapı kilitlerinin açılması	Yanar	Off	–	O

İşlem	Fonksiyon	Varsayılan ayar	Kişiselleştirme ayarı	1	2
Aydınlatma (→S. 547)	Elektronik anahtar ile araca yaklaştığınız zamanki çalışma*2	Yanar	Off	–	O
	Ayak bölmesi aydınlatması	Yanar	Off	–	O

İşlem	Fonksiyon	Varsayılan ayar	Kişiselleştirme ayarı	1	2
Yan basamak ışıkları (→S. 547)	Yan basamak ışıkları*1	Yanar	Off	–	O
	Elektronik anahtar ile araca yaklaştığınız zamanki çalışma*1	Yanar	Off	–	O
	Akıllı giriş ve çalıştırma sistemi veya uzaktan kumanda sistemi kullanılarak kapı kilitlerinin açılması*1	Yanar	Off	–	O
	Merkezi kilit düğmesi kullanılarak kapı kilitlerinin açılması.*1	Yanar	Off	–	O
	Kapı açıldığında*1	Yanar	Off	–	O

İşlem	Fonksiyon	Varsayılan ayar	Kişiselleştirme ayarı	1	2
Ön otomatik klima sistemi	Otomatik mod düğmesi çalışmasına bağlı olarak dış hava ile iç hava sirkülasyon modu arasında geçiş yapma.*1	Auto	Manual	–	O
	A/C otomatik mod düğmesi çalışması*1.	Auto	Manual	–	O
Emniyet kemeri uyarı sesi (→S. 697)	Hıza bağlı emniyet kemeri uyarı fonksiyonu*1	Yanar	Off	–	O
Araç bilgi ekranı (→S. 268, 274, 284)	Eko Sürüş Göstergesi Işığı*3	Yanar	Off	O	–

İşlem	Fonksiyon	Varsayılan ayar	Kişiselleştirme ayarı	1	2
Otomatik camlar (→S. 133)	Kapı anahtarı ile çalışması	Off	Yanar	–	O
	Uzaktan kumanda ile çalışması	Off	Yanar	–	O
Açılır tavan (→S. 137)	Mekanik anahtar ile çalışması*1	Off	Yanar	–	O
	Uzaktan kumanda ile çalışması*1,4	Off	Yanar	–	O
Toyota park destek sensörü (→S. 335)	Sesli uyarı seviyesi*1	3	1 ve 5 arası	–	O

*1: Bazı modellerde

*2: Sadece akıllı giriş ve çalıştırma sistemine sahip araçlar.

*3: Optitron olmayan tip araç bilgi ekranına sahip araçların, araç bilgi ekranı görüntü ayarları değiştirilebilir. (→S. 268)

*4: Kablosuz uzaktan kumanda kullanılarak elektrikli cam kontrolü aktifleştirilmediği takdirde bu fonksiyon kişiselleştirilemeyecektir.

Araç bilgi ekranı (→S. 268, 274, 284)

Menü düğmesi ve “ENTER” düğmesi kullanarak değiştirilebilecek ayarlar.

Kullanılabilir birimler	
Tip A	km & l (km/l), km & l (l/100 km), mil & Imp.gal. ve mil & U.S. gal.
Tip B	km & l (l/100 km) ve mil & Imp.gal.

Kullanılabilir diller (aksesuar göstergeleri ve optitron tip göstergeler)	
Tip A	İngilizce, Fransızca, Almanca, İspanyolca, İtalyanca, Tayvan ve Rusça
Tip B	İngilizce (UK), İngilizce (U.S.A), Fransızca, İspanyolca ve Çince

■ **Aşağıdaki durumlarda, kişiselleştirme modu otomatik olarak kapanacaktır.**

- Kişiselleştirme modu ekranı göründükten sonra bir uyarı mesajı çıktığında.
- Motor çalıştırma düğmesi OFF konumunda (akıllı giriş ve çalıştırma sistemi olan) ya da kontak anahtarı (Akıllı giriş ve çalıştırma sistemi olmayan) “LOCK” (KİLİT) konumunda
- Kişiselleştirme modu ekranı göründükten sonra araç hareket etmeye başlar.

DİKKAT

Kişiselleştirme esnasında dikkat edilecek noktalar

Kişiselleştirme esnasında motorun çalışıyor olması gerektiğinden, aracın yeterli havalandırmaya sahip bir yerde park edildiğinden emin olunuz. Garaj gibi kapalı bir alanda karbon monoksit gibi zararlı egzoz gazları toplanıp arabanın içerisine girebilir. Bu durum ciddi sağlık sorunlarına ya da ölüme sebep olabilir.

UYARI

Kişiselleştirme esnasında

Akü boşalmasını engellemek için, araç özelliklerini kişiselleştirirken motorun çalıştığından emin olunuz.

Sıfırlama yapılan konular

Aşağıdaki sistemlerin, akü yeniden bağlandıktan ya da bakım yapıldıktan sonra normal çalışması için, sıfırlanması gerekir.

İşlem	Sıfırlama zamanı	Referans
Motor yağı bakım bilgisi*	Motor yağı değiştikten sonra	S. 620

*: Bazı modellerde

Dizin

Kısaltma listesi 852

Alfabetik dizin..... 853

Bu durumda ne yapmalıyım... 864

Ses sistemi gibi navigasyon sistemi ile dokunmatik ekran ile ilgili sistemler hakkında detaylı bilgi için “Navigasyon Sistemi kullanıcı el kitabı” ’na bakınız.

Arazide araç kullanım teknikleri ve arazi sürüş destek sistemleri ile ilgili daha detaylı bilgi için “Arazide Sürüş Kullanıcı El Kitabı" na başvurunuz.

Kısaltma/Kısa ad listesi

KISALTMALAR	ANLAM
ABS	Kilitlenme önleyici fren sistemi
ACC	Aksesuar
AFS	Sürüşe duyarlı ön far sistemi
AI-SHIFT (Akıllı vites değiştirme)	Yapay zeka vites kontrolü
ALR	Otomatik kilitlemeli kemer toplayıcısı
AVS	Uyarlanabilir Değişken Süspansiyon Sistemi
CRS	Çocuk koltuğu sistemleri
DAC	Eğim iniş destek kontrol
DISP	Ekran
DPF	Dizel Partikül Filtresi
ELR	Acil kilitlemeli kemer toplayıcısı
GVM	Aracın brüt ağırlığı
KDSS	Kinetik dinamik süspansiyon sistemi
LED	Işık Yayan Diyot
PCS	Çarpma Öncesi Güvenlik Sistemi
SRS	Emniyet kemerini destekleyici hava yastığı sistemi
TRC	Çekiş kontrol sistemi
VIN	Araç şasi numarası
VSC	Araç denge kontrol sistemi

Alfabetik dizin

A

A/C 408, 415
ABS 363
Acil durumlarda
Akü boşaldığında 782
Anahtarlarınızı kaybederseniz..... 777
Aracınızı acil bir durumda durdurmak gerekirse..... 796
Aracınızı çekmek gerekirse.. 682
Bir arıza olduğunu düşünüyorsanız 689
Eğer aracınız saplanırsa..... 794
Elektronik anahtar gereği gibi çalışmazsa 778
Lastiğiniz patladığında . 731, 752
Motorunuz çalışmıyorsa 773
Sesli uyarı çalarsa 691
Soğutma sıvısı sıcaklığı aşırı artarsa 790
Uyarı ışığı yanarsa 691
Uyarı mesajı görünüyorsa ... 706
Vites kolu P konumundan çıkarılamazsa 776
Yakıtın bitmesi nedeniyle motorunuz çalışmıyorsa... 793
Acil fren sinyali 364
Açılır tavan 137
Açma kolu
Arka kapı 77
Motor kaputu 612
Yakıt deposu dış kapağı..... 142
AFS..... 299
Ağırlık..... 800
Akıllı giriş ve çalıştırma sistemi
Anten konumu 42
Aracın çalıştırılması..... 231
Giriş fonksiyonu 38
Aktif baş dayamaları..... 90, 92
Aktif patinaj kontrolü*1..... 363
Akü
Akü boşaldığında.....782
Kış öncesi kontroller ve kışa hazırlık 386
Kontrol 626
Alarm 152
Anahtar
Arka cam silecek ve yıkayıcısı 312
Aydınlatma düğmeleri.....292
Hava yastığı manuel iptal sistemi 204
Kontak düğmesi/ anahtarı.....227, 235
Kontak anahtarı 227, 235
Merkezi kilit anahtarı 73
Motor çalıştırma düğmesi....231
Otomatik cam kumandası ...133
Otomatik cam kilitleme düğmesi.....133
Sis lambası anahtarı 304
Silecek ve yıkayıcı anahtarı.....306, 312
Anahtarlar
Anahtar numarası.....34
Anahtarsız giriş.....65
Anahtarlar 34
Anahtarlarınızı kaybederseniz 777
Elektronik anahtar.....34
Elektronik anahtar gereği gibi çalışmazsa 778
Kontak düğmesi/ anahtarı.....227, 231
Mekanik anahtar 35
Uzaktan kumanda 65
Anahtarsız giriş.....65
Anten 447
Ara soğutucu 625

*1: "Arazide sürüş Kullanıcı El Kitabı"na bakınız.

Aracın çekilmesi
Acil durumlarda araç çekme 682
Römork çekerken 390
Araç bilgi ekranı 268, 274, 284
Araç denge kontrol sistemi 363
Araç şasi numarası..... 803
Arazi kulanım destek sistemi*1
Arazi yüzey görüntüleyici*1
Arazi yüzeyi seçme sistemi*1
Arazide araç kullanım uyarıları*1
Arka cam buğu çözücüsü 434
Arka cam sileceği 312
Arka diferansiyel kilitleme sistemi*1
Arka kapı
Arka kapı 77
Arka kapı çocuk emniyet kilidi 79
Uzaktan kumanda kontrolü.... 65
Arka kapı camı 84
Arka klima sistemi
Manuel klima sistemi 425
Otomatik klima sistemi 428
Arka koltuk
Ayarlama 93
İkinci sıra koltuk arkalıklarının katlanması 98, 99
Koltukların katlanması 96
Üçüncü koltukların katlanması 102, 105
Arka koltuk eğlence sistemi*2
Arka sinyal lambaları
Ampullerin değiştirilmesi 672
Güç değerleri 831
Arka sis lambaları
Ampullerin değiştirilmesi 674
Anahtar 305
Güç değerleri 831
Arka tampon basamağı 79
Arka yükseklik ayarlı havalı süspansiyon*1
Askı kancaları.....584
AUX adaptörü 489
AVS*1
Ayak aydınlatmaları 547
Aydınlatma ampulleri
Değiştirme 664
Güç değerleri 831
Aydınlatmalı giriş sistemi 551
Aynalar
Gözlem aynası 575
İç dikiz aynası.....128
Makyaj aynaları.....570
Yan ayna ısıtıcısı 434
Yan aynalar 130

B

BA (Fren destek sistemi).....363
Bagaj bölmesi 587
Bagaj örtüsü.....591
Bagaj rayı 587
Bakım
Bakım bilgileri 800
Bakım gereksinimi 603
Kendinizin yapabileceği bakımlar.....607
Bardak tutucu 559
Baş dayamaları
Ayarlama.....115
Benzin istasyonundayken gerekli olabilecek bilgiler 868
Bluetooth®
Cep telefonu 513
Müzik sistemi 494
Boyutlar.....800
Buğu çözücü
Arka cam.....434
Yan aynalar 434
Buji.....821

C

Camlar 133
Arka cam buğu çözücüsü 434
Otomatik camlar 133
Yıkayıcı 306, 312
CD çalar 448
CD değiştirici 448

Ç

Çarpma Öncesi Güvenlik Sistemi 370
Çift kilit sistemi 150
Çocuk güvenliği
Açılır tavan 141
Arka kapı camı uyarıları 80
Arka kapı uyarıları 80
Akü ile ilgili uyarılar 626, 788
Çıkarılan anahtar pili ile ilgili uyarılar 649
Çocuk koltuğu sistemi 177
Çocuk kilidi 75, 79
Çocuğunuz emniyet kemerini nasıl bağlamalı..... 122
Çocuk koltuklarının bağlanması 189
Emniyet kemerleri ile ilgili uyarılar 123
Hava yastığı ile ilgili uyarılar 171
Koltuk ısıtıcısı ile ilgili uyarılar 582
Otomatik cam kilitleme düğmesi 133
Otomatik cam ile ilgili uyarılar 136
Çocuk koltuğu sistemi
Bebek koltuğu açıklamaları.. 177
Bebek koltuğunun bağlanması 189
Çocuk koltuğu açıklamaları.. 177
Çocuk koltuğunun bağlanması 189
Emniyet kemeriyle bağlama 191
ISOFIX sabit bağlama sistemiyle bağlama 196
Küçük çocuk koltuğu açıklamaları 177
Küçük çocuk koltuğunun bağlanması 189
Üst bağlama kayışıyla bağlama.....198
Çocuk kilidi 75, 79

D

DAC*1
Değiştirme
Anahtar pili 646
Aydınlatma ampulleri 664
Lastikler.....731
Sigortalar 650
Devir saati 258
Dış dikiz aynaları
Ayarlama ve katlama.....130
Sürüş konumu hafıza 111
Dış sıcaklık göstergesi 572
Dinamik radar hız kontrolü.....320
Direksiyon
Direksiyon kilidini açma229, 238
Sıvı 827
Direksiyon simidi
Ayarlama.....125
Direksiyon konum hafızası ...111
Müzik sistemi kumandaları...491
Diz hava yastıkları 162
Dörtlü flaşör
Anahtar 680
DPF
Dizel Partikül Filtresi sistemi 379
Uyarı ışığı 691
Uyarı mesajı.....706
Düz şanzıman 250

*1: “Arazide sürüş Kullanıcı El Kitabı”na bakınız.

E

Eğim sensörü..... 154
Eğimde kalkış destek kontrol*1 364
Ekran
Araç bilgi ekranı... 268, 274, 284
Dinamik radar hız kontrolü .. 320
Sürüş bilgisi 268, 274, 284
Toyota park destek sensörü 335
Uyarı mesajı 706
Elektronik anahtar
Elektronik anahtar gereği gibi çalışmazsa 778
Eller serbest sistemi (cep telefonu için)..... 513
Emniyet kemerleri
Acil kilitlemeli kemer toplayıcısı..... 121
Aktif gergili emniyet kemerleri..... 120
Çocuk koltuğu sisteminin bağlanması 189
Çocuğunuz emniyet kemerini nasıl bağlamalı..... 122
Çarpma öncesi emniyet kemeri 120
Emniyet kemerinin ayarı..... 119
Emniyet kemerlerinin temizlenmesi ve bakımı.... 601
Emniyet kemerinizi nasıl bağlamalısınız..... 118
Hamile bayanlar için doğru emniyet kemeri kullanımı.. 121
Hatırlatma ışığı 697
Otomatik kilitlemeli kemer toplayıcısı 121
Eşya bölmeleri..... 552

F

Farlar
Ampullerin değiştirilmesi.....666, 667
Anahtar 292
Güç değerleri.....831
Sürüşe duyarlı ön far sistemi.....299
Xenon far uyarıları.....678
Far yıkayıcısı 314
Fren
Park freni.....256
Sıvı 826

G

Geniş görüşlü ön ve yan monitör 351
Geri görüntüleme sistemi.....346
Geri vites lambası
Ampullerin değiştirilmesi.....664
Güç değerleri.....831
Gösterge ışıkları 262
Gösterge paneli ışıklarının kontrolü 260
Göstergeler 258
Güç besleme çıkışı.....576
Güçlü ısıtıcı 433
Günboyu aydınlatma sistemi sistemi.....300
Güneş siperlikleri.....569
Güneşlik
Tavan 138

H

Hareket sensörü 154

Hava yastıkları

Çocuğunuzla ilgili hava yastığı uyarıları 171

Doğru oturma pozisyonu 160, 171

Hava yastığı manuel iptal sistemi..... 204

Hava yastığının devreye girme şartları 166

Hava yastığı uyarı ışığı..... 693

Hava yastığıyla ilgili genel uyarılar 171

Hava yastıklarının konumları 162

Hava yastıklarının tadilatı ve hurdaya atılması 176

SRS hava yastıkları 162

Yan ve perde hava yastıklarının devreye girme koşulları.... 166

Yan ve perde hava yastıkları uyarıları..... 171

Hırsız caydırma sistemi

Alarm..... 152

Çift kilit sistemi..... 150

Eğim sensörü 154

Hareket sensörü..... 154

Motor blokaj sistemi (immobilizer)..... 148

Hız göstergesi 258

Hidrolik direksiyon

Sıvı..... 827

I

Isıtıcılar

Koltuk ısıtıcıları 580

Yan ayna 434

Işıklar

Ampullerin değiştirilmesi.....664

Far anahtarı.....292

Güç değerleri.....831

İç kapı kolu lambaları.....547

İç ışıkların listesi.....547

Kapı açık lambası.....547

Kontak düğmesi ışığı.....547

Makyaj lambaları 570

Okuma/tavan lambası düğmesi.....549

Sis lambası anahtarı.....304

Sinyal kolu 255

Vites kolu ışığı.....547

Yan basamak ışıkları.....547

İ

İç dikiz aynası 128

İç kapı kolu lambası.....547

J

Jantlar 641

*1: “Arazide sürüş Kullanıcı El Kitabı”na bakınız.

K

Kabin hava filtresi **643**
Kahya anahtarı **34**
Kancalar
Bagaj ağı..... 589
Ceket 584
Yük 587
Kapı açık lambası
Güç değerleri 831
Kapı açık lambası 547
Kapılar
Arka kapı 77
Arka kapı çocuk emniyet kilidi..... 75, 79
Çift kilit sistemi..... 150
Kapı camları 133
Kapı kilidi..... 38, 65, 73
Kapılar 73
Yan aynalar 130
Kart tutucu **554**
KDSS*1 ..... **364**
Kendinizin yapabileceği bakımlar **607**
Kilometre sayacı **258**
Kinetik dinamik süspansiyon sistemi*1 ..... **364**
Kişiselleştirilebilir özellikler **837**
Klima sistemi
Arka otomatik klima sistemi 428
Arka manuel klima sistemi .. 425
Kabin hava filtresi 643
Ön otomatik klima sistemi.. 415
Ön manuel klima sistemi..... 408
Kondenser **625**
Konsol bölmesi..... **555**
Kontak anahtarı **227, 231**

Kontak aydınlatma lambası **547**
Konuşma düğmesi *2..... **523**
Kontak düğmesi/anahtarı 227, 231
Kontak düğmesi ışığı **547**
Kol dayaması..... **583**
Koltuk ısıtıcıları.....**580**
Koltuklar
Arka koltuk ayarları.....93
Ayarlama.....111
Ayarlama uyarıları 92
Baş dayamaları 115
Çocuk koltuğu sisteminin bağlanması.....189
Koltukta düzgün oturma.....160
Koltuk ısıtıcıları 580
Ön koltuk ayarları 89
Sürücü koltuğu konum hafızası.....111
Temizlik.....600
Kriko
Araç-kriko donanımlı 731, 752
Kriko kolu.....**731, 752**
Küllük.....**574**

L

Lastik hava basıncı.....**638**
Lastikler
Boyut.....828
Değiştirme 731, 752
Hava basıncı 638
Kar lastikleri 386
Kontrol 634
Lastiğiniz patladığında..731, 752
Lastiklerin yerlerinin değiştirilmesi.....634
Yedek lastik.....731
Zincirler.....386

M

Makyaj aynaları 570
Makyaj lambaları
Güç değerleri 831
Makyaj lambaları 570
Manuel far huzme seviyesi ayarlama anahtarı 293
Motor
Aşırı ısınma 790
Kontak anahtarı 227, 231
Kontak düğmesi/ anahtarı 227, 231
Motor bölümü 613
Motor kaputu 612
Motorunuzu nasıl çalıştırırsınız 227, 231
Motorunuz çalışmıyorsa 773
Şasi numarası 803
Yakıtın bitmesi nedeniyle motorunuz çalışmıyorsa... 793
Motor blokaj sistemi (immobilizer) 148
Motor bölümü kapağı 616
Motor kaputu 612
Motor soğutma sıvısı
Kapasite 819
Kış öncesi kontroller ve kışa hazırlık 386
Kontrol 622
Motor soğutma sıvısı sıcaklık göstergesi 258
Motor yağı
Kapasite 807
Kış öncesi kontroller ve kışa hazırlık 386
Kontrol 617
Motorun aşırı ısınması 790
MP3 disk 458
Müzik sistemi
Anten 447
AUX adaptörü 489
CD çalar/değiştirici 467
iPod 467
MP3/WMA disk 458
Müzik sisteminin direksiyondan kumandası 491
Radyo 443
Ses girişi 489
Taşınabilir müzik çalar 489
Tip 439
USB bellek 476
Uygun kullanım 486

O

Okuma/tavan lambaları
Anahtar 549
Güç değerleri 831
Okuma/tavan lambası 547
Otomatik aydınlatma kontrol sistemi 292
Otomatik cam kilitleme düğmesi 133
Otomatik camlar 133
Otomatik far huzme seviyesi ayarlama sistemi 303
Otomatik klima sistemi
Arka otomatik klima sistemi. 428
Kabin hava filtresi 643
Ön otomatik klima sistemi ... 415
Otomatik şanzıman
Otomatik şanzıman 241
S modu 246
Vites kolu P konumundan çıkarılamazsa 776

*1: "Arazide sürüş Kullanıcı El Kitabı"na bakınız.
*2: "Navigasyon Sistemi Kullanıcı El Kitabı"na

Ö

Ön cam silecekleri 306
Ön cam silecekleri buz çözücüsü 437
Ön koltuklar
Ayarlama 89
Sürüş konumu hafıza 111
Ön konum lambaları
Ampullerin değiştirilmesi 669
Anahtar 292
Güç değerleri 831
Ön sinyal lambaları
Ampullerin değiştirilmesi 670
Anahtar 255
Güç değerleri 831
Ön sis farları
Ampullerin değiştirilmesi 668
Anahtar 304
Güç değerleri 831
Ön yolcu emniyet kemeri uyarı ışığı 697

P

Park freni 256
Park lambaları
Ampullerin değiştirilmesi 676
Anahtar 292
Parlaklık kontrolü
Gösterge paneli ışıklarının kontrolü 260
Ortam aydınlatması kontrolü 550
Patinaj kontrolü 363
PCS 370
Perde hava yastıkları 162
Plaka lambaları
Ampullerin değiştirilmesi 675
Güç değerleri 831
Polen temizleme modu 423

R

Radyatör 625
Radyo 443
RDS 445
Reflektör tutucusu 588
Römork çekerken 390

S

Saat 571
Sabit hız kontrol sistemi
Dinamik radar hız kontrolü ... 320
Sabit hız kontrol sistemi 316
Saplanma
Eğer aracınız saplanırsa 794
Sayaçlar
Gösterge paneli ışıklarının kontrolü 260
Saatler 258
Servis göstergeleri 262
Sesli uyarılar
Arka kapı camı 712
Açık kapı 696, 711
Elektrikli koltuk 105
Fren sistemi 691, 713
Sürücü emniyet kemeri 697
Ön yolcu emniyet kemeri uyarısı 697
Radar sabit hız kontrolü 715
Toyota park destek sensörü 716
Yakıt filtresi: 694, 717
Shift lock sistemi 776
Sıfırlanabilir kilometre sayacı .. 258
Sıvı
Fren 826
Hidrolik direksiyon 827
Yıkayıcı 630
Sigortalar 650
Sis lambaları
Ampullerin değiştirilmesi 668, 674
Anahtar 304
Güç değerleri 831

Soğutma sistemi
Motorun aşırı ısınması 790
Soğutucu kutu 566
Stop lambaları
Ampullerin değiştirilmesi 676
Sürücü emniyet kemeri uyarı ışığı 697
Sürüş
Arazide araç kullanım uyarıları*1 Talimatlar 210
Doğru oturma pozisyonu 160
Kış şartlarında araç kullanım ipuçları 386
Sürüş konumu hafıza 111
Sürüş bilgisi ekranı .. 268, 274, 284
Sürüşe duyarlı ön far sistemi .. 299

Ş
Şişe tutucular/kapı cepleri 557

T
Taban paspası 585
Takımlar 731, 752
Tanımlama
Araç 803
Motor 803
Tavan bagaj taşıyıcısı 382
Tavan kontrol paneli 563
Teknik özellikler 800
Telefon düğmesi*2 523
Temizlik
Dış görünüm 596
Emniyet kemerleri 601
İç 600
Torpido bölmesi 553
Torpido gözü lambası 553
Toyota park destek sensörü ... 335
TRC 363

U
Uyarı ışıkları
ABS (Kilitlenme önleyici fren sistemi) 693
Açık kapı 696
Akıllı giriş ve çalıştırma sistemi 700
Ana uyarı ışığı 697
Çarpma Öncesi Güvenlik Sistemi.....693
Düşük motor yağı seviyesi...698
Düşük motor yağı basıncı 692
Düşük yakıt seviyesi 696
Emniyet kemeri uyarı ışığı....696
Fren sistemi 691
Hidrolik direksiyon sistemi...693
Kayma uyarı ışığı 693
KDSS.....694
Motor arızası uyarı ışığı 693
Motor yağı değişimi uyarısı .698
Otomatik şanzıman yağı sıcaklığı.....694
Ön yolcu emniyet kemeri uyarısı 697
SRS hava yastıkları.....693
Sürücü emniyet kemeri.....697
Şarj sistemi 692
Triger kayışının değiştirilmesi.....694
Yakıt filtresi: 694

*2: "Navigasyon Sistemi Kullanıcı El Kitabı"na

Uyarı mesajları
Otomatik şanzıman yağı sıcaklığı 708
Fren sistemi..... 713
Debriyaj anahtarı sistemi..... 710
Arazi kulanım destek sistemi728
Motor yağı bakımı..... 714
Motor yağı seviyesi..... 713
Yağ basıncı..... 707
Dört tekerden çekiş sistemi. 728
Yakıt filtresi: 713
Arka kapı camı 712
Düşük yakıt seviyesi 717
Açılır tavan 712
Açık kapı..... 711
Çarpma Öncesi frenleme..... 717
Çarpma Öncesi Güvenlik Sistemi..... 709, 715
Radar sabit hız kontrol sistemi..... 709, 716
Arka yükseklik ayarlı havalı süspansiyon sistemi..... 708
Akıllı giriş ve çalıştırma sistemi..... 718
Direksiyon kilit sistemi..... 708
Triger kayışının değiştirilmesi 715
Toyota park destek 709, 715
Uyarlanabilir Değişken Süspansiyon Sistemi*1
Uzaktan kumanda
Kapıların kilitlenmesi/kapı kilitlerinin açılması..... 65
Pilin değiştirilmesi..... 646
Uzaktan kumanda 65

V
Vites kolu
Otomatik şanzıman.....241
Vites kolu “P” konumundan çıkarılamazsa.....776
Düz şanzıman 250
Vites kolu ışığı 547
VSC.....363

W
WMA disk.....458

Y
Yağ
Motor yağı 617
Yakıt
Kapasite 806
Yakıt göstergesi.....258
Yakıt kesme sistemi.....690
Benzin istasyonundayken gerekli olabilecek bilgiler 868
Yakıtın bitmesi nedeniyle motorunuz çalışmıyorsa ...793
Bilgi 832
Yakıt doldurma 142
Tip 832
Yakıt depo kapağı.....142
Yakıt deposu dış kapağı.....142
Yakıt kesme sistemi 690
Yan ayna
Ayarlama ve katlama.....130
Ayna konumu hafızası.....111
Yan hava yastıkları.....162
Yan sinyal lambaları
Ampullerin değiştirilmesi.....676

Yardımcı bölme 563, 589
Yardımcı bölme 590
Yedek lastik
Hava basıncı 828
Eşya yerleştirme 731
Yıkama ve cilalama 596
Yıkayıcı
Anahtar 306, 312
Kış öncesi kontroller ve kışa hazırlık 386
Kontrol 630
Yük kancaları 587
Yük kapasitesi 382
Yükleme uyarıları 383
Yüzey algılayıcılı ABS*1

Z
Zincirler 386

Bu durumda ne yapmalıyım...

Lastiklerden biri patladı	S. 731, 752	Lastiğiniz patladığında
Motor çalışmıyor	S. 773	Motorunuz çalışmıyorsa
	S. 793	Yakıtın bitmesi nedeniyle motorunuz
	S. 148	Motor blokaj sistemi
	S. 782	Akü boşaldığında
Vites kolu hareket etmiyor	S. 776	Vites kolu “P” konumundan çıkarılamazsa
Motor soğutma sıvısı göstergesi kırmızı bölgeye geçti	S. 790	Soğutma sıvısı sıcaklığı aşırı artarsa
Motor kaputunun altından duman geliyor		
Anahtarım kayboldu	S. 777	Anahtarlarınızı kaybederseniz
Akü boşaldı	S. 782	Araç aküsü boşaldığında
Kapılar kilitlenmiyor	S. 73	Kapılar
	S. 77	Arka kapı
Korna çalmaya başlıyor	S. 152	Sesli uyarı
Araç çamura veya kuma saplandı	S. 794	Eğer aracınız saplanırsa

Uyarı ışığı ya da gösterge ışığı yanıyor

S. 691 Uyarı ışığı yanarsa

■ Gösterge paneli

Optitron olmayan tip sayaçlar

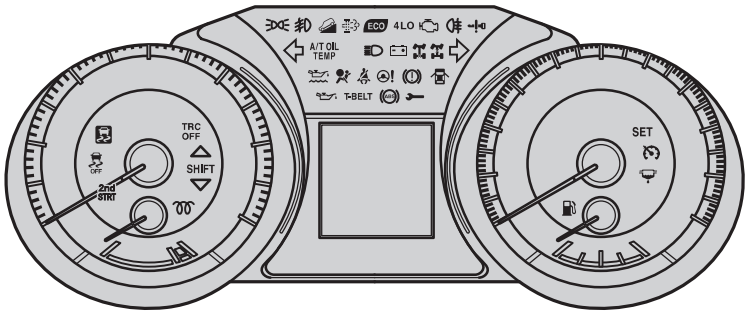

ITNPM086

Optitron tip sayaçlar

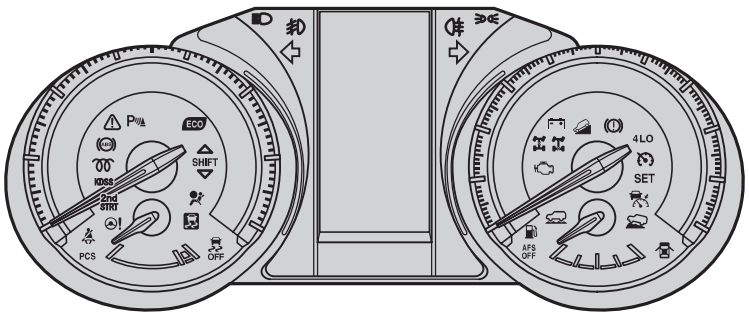

ITNPM064

■ Ön panel

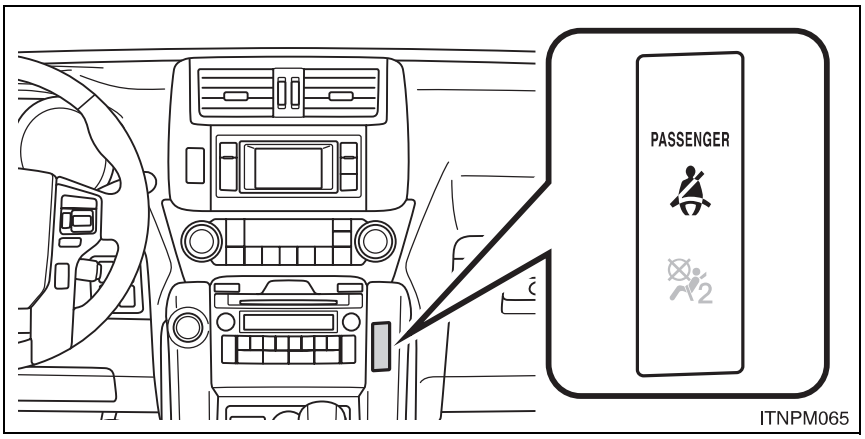

■Uyarı ışıkları

Fren sistemi uyarı ışığı S. 691

Şarj sistemi uyarı ışığı S. 692

Düşük motor yağı basıncı uyarı ışığı S. 692

Motor arızası uyarı ışığı S. 693

SRS hava yastığı uyarı ışığı S. 693

ABS uyarı ışığı S. 693

Hidrolik direksiyon sistemi S. 693

PCS Çarpma Öncesi Güvenlik Sistemi uyarı ışığı S. 693

Kayma uyarı ışığı S. 693

A/T OIL TEMP Otomatik şanzıman sıvısı sıcaklığı uyarı ışığı S. 694

KDSS KDSS uyarı ışığı S. 694

T-BELT Triger kayışı değiştirme uyarı ışığı S. 694

Yakıt filtresi uyarı ışığı S. 694

Yakıt sistemi uyarı ışığı S. 694

DPF sistemi uyarı ışığı S. 695

Açık kapı uyarı ışığı S. 696

Düşük yakıt seviyesi uyarı ışığı S. 696

Sürücü emniyet kemeri uyarı ışığı S. 697

Ön yolcu emniyet kemeri uyarı ışığı S. 697

Ana uyarı ışığı S. 697

Düşük motor yağı seviyesi S. 698

Motor yağı değişimi uyarı ışığı S. 698

Akıllı giriş ve çalıştırma sistemi uyarı ışığı S. 700

Uyarı mesajı görünüyor S. 706 Uyarı mesajı görünüyorsa

BENZİN İSTASYONUNDAYKEN GEREKLİ OLABİLECEK BİLGİLER

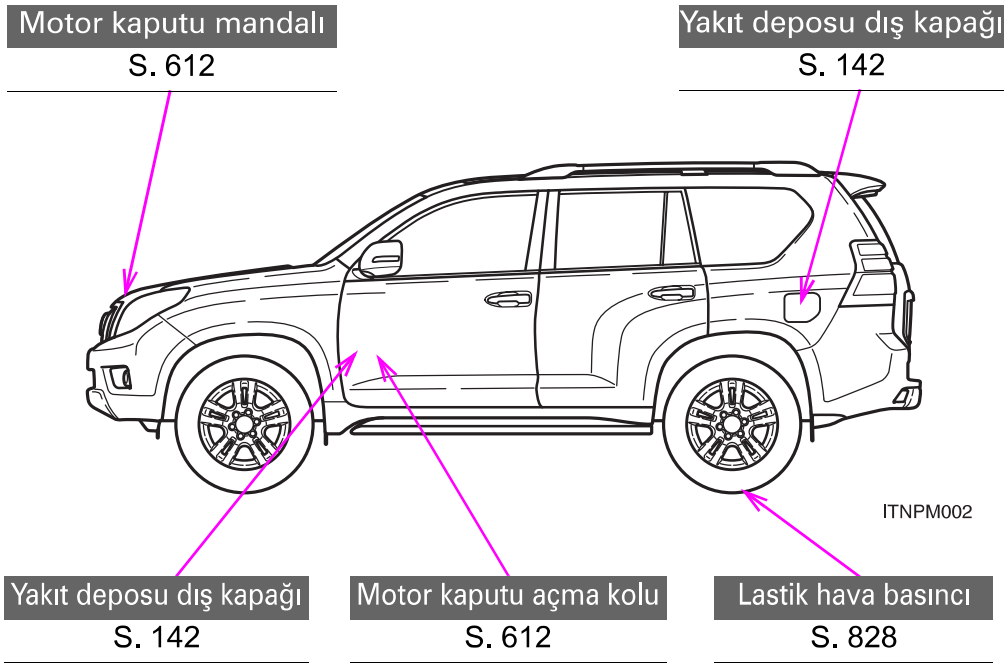

Yakıt deposu kapasitesi (Referans)	Yedek yakıt depo sistemine sahip olman araçlar	150 L
	Yedek yakıt depo sistemine sahip olmayan araçlar	87 L
Yakıt tipi		S. 144, 806
Soğuk lastik hava basıncı		S. 828
Motor yağı kapasitesi (Boşaltma ve doldurma — referans)		S. 807
Motor yağı tipi		S. 807

– Benzin Motorlu Araçlar İçin Bakım Programı

Bakım işlemleri: **İ**=İnceleyiniz ve gerekiyorsa düzeltiniz, değiştiriniz veya ayarlayınız.
D=Değiştiriniz. **S**=Sıkıştırınız. **G**=Gresleyiniz (*)=Kendinizin yapabileceği bakımlar.

SERVİS ARALIKLARI: (Kilometre veya ay, hangisi önce gelirse)	**x 1000km Aylar**	**1**	**10**	**20**	**30**	**40**	**50**	**60**	**70**	**80**	**90**	**100**	**110**	**120**	**130**	**140**	**150**	**160**
ANA MOTOR ELEMANLARI																		
1. Supap boşlukları (Not 1'e bakınız)	i:8	-	-	-	-	-	-	-	-	i	-	-	-	-	-	-	-	i
2. V kayışları	i:12	-	-	i	-	i	-	i	-	i	-	i	-	i	-	i	-	i
3. Motor yağı (*) (API: SL, SM sınıfı veya ILSAC)	D:6	i	D	D	D	D	D	D	D	D	D	D	D	D	D	D	D	D
4. Motor yağ filtresi (*)	D:6	-	D	D	D	D	D	D	D	D	D	D	D	D	D	D	D	D
5. Radyatör ve kalorifer sistemi, hortum ve bağlantıları (Not 2'ye bakınız.)	i:24	-	-	-	-	i	-	-	-	i	-	i	-	i	-	i	-	i
6. Motor soğutma suyu (*) (Not 3'e bakınız) "Toyota Super Long Life Coolant"	i:6,D:96	i	i	i	i	i	i	i	i	i	i	i	i	i	i	i	i	D
7. Egzoz boru ve bağlantıları	i:6	i	i	i	i	i	i	i	i	i	i	i	i	i	i	i	i	i
8. Yağ ve su kaçakları	i:6	i	i	i	i	i	i	i	i	i	i	i	i	i	i	i	i	i
9. Yağ soğutucusu ve hortumları (varsa)	i:24	-	-	-	-	i	-	-	-	i	-	-	-	i	-	-	-	i
ATEŞLEME SİSTEMİ																		
10 Bujiler (*)	D:60	Her 100.000 km.'de bir değiştiriniz.																
11. Akü bağlantıları ve elektrolit seviyesi	i:6	i	i	i	i	i	i	i	i	i	i	i	i	i	i	i	i	i
YAKIT ve EMİSYON KONTROL SİSTEMİ																		
12. Hava filtre elemanı (*) Normal şartlar	i:6,D:24	Her 10.000 km'de kontrol ediniz. Her 40.000 km.de değiştiriniz.																
Zor şartlar	i:6,D:12	Her 10.000 km'de kontrol ediniz. Her 20.000 km.de değiştiriniz.																
13. Yakıt depo kapağı, yakıt hatları ve bağlantıları (Not 2'ye bakınız.) (*)	i:12	i	-	i	-	i	-	i	-	i	-	i	-	i	-	i	-	i
14. Karbon filtresi	i:24	-	-	-	-	i	-	-	-	i	-	-	-	i	-	-	-	i
ŞASİ VE KAPORTA																		
15. Fren pedal boşluğu, el freni ve balataları	i:6	i	i	i	i	i	i	i	i	i	i	i	i	i	i	i	i	i
16. Disk frenler (Balata ve diskler)	i:6	-	i	i	i	i	i	i	i	i	i	i	i	i	i	i	i	i
17. Fren hidroliği (*)	i:6,D:24	i	i	i	i	D	i	i	i	D	i	i	i	D	i	i	i	D
18. Fren hattı boru ve bağlantıları	i:6	i	i	i	i	i	i	i	i	i	i	i	i	i	i	i	i	i
19. Hidrolik direksiyon yağ seviyesi	i:6	i	i	i	i	i	i	i	i	i	i	i	i	i	i	i	i	i
20. Direksiyon bağlantıları ve dişli kutusu yağı	i:6	i	i	i	i	i	i	i	i	i	i	i	i	i	i	i	i	i
21. Kardan mili bağlantı cıvataları	S:6	-	S	S	S	S	S	S	S	S	S	S	S	S	S	S	S	S
22. Kardan mili gresi (Not 4'e bakınız) (NLGI No.1 No.2)	G:6	-	G	G	G	G	G	G	G	G	G	G	G	G	G	G	G	G
23. Tahrik şaftı toz körükleri ve bağlantı cıvatası torku	i/s:6	i	i/s	i/s	i/s	i/s	i/s	i/s	i/s	i/s	i/s	i/s	i/s	i/s	i/s	i/s	i/s	i/s
24. Rotiller ve toz lastikleri	i:6	i	i	i	i	i	i	i	i	i	i	i	i	i	i	i	i	i
25. Transfer yağı (Dişli yağı LF)	D:48	-	-	-	-	D	-	-	-	D	-	-	-	D	-	-	-	D
26. Düz şanzıman ve Transfer yağı (Dişli yağı API GL-5)	D:48	-	-	-	-	D	-	-	-	D	-	-	-	D	-	-	-	D
27. Otomatik şanzıman yağı (Toyota Genuine ATF WS (*)	i:24,D:48	-	-	i	-	i	-	i	-	D	-	i	-	i	-	i	-	D
28. Ön diferansiyel yağı (dişli yağı API:GL-5)	i:12,D:24	-	-	i	-	D	-	i	-	D	-	i	-	D	-	i	-	D
29. Arka diferansiyel yağı (dişli yağı API:GL-5)	i:12,D:24	-	-	i	-	D	-	i	-	D	-	i	-	D	-	i	-	D

Not:
1. Supap sesini ve motor titreşimini inceleyerek kontrol ediniz, gerekiyorsa ayarlayınız.
2. 80.000 km. veya 48 aydan sonra, her 20.000 km'de veya 12 ayda bir kontrol edilir.
3. Sadece "Toyota Super Long Life Coolant" kullanınız ve motor soğutma suyunu 160.000 km'de değiştiriniz. Sonrasında 80.000 km'de bir değiştiriniz.
4. Araç suya girmiş ise 24 saat içinde gresleyiniz.

– Benzin Motorlu Araçlar İçin Bakım Programı

Bakım işlemleri: **İ**=İnceleyiniz ve gerekiyorsa düzeltiniz ya da değiştiriniz.
D=Değiştiriniz. **S**=Sıkıştırınız. **G**=Gresleyiniz (*)=Kendinizin yapabileceği bakımlar.

SERVİS ARALIKLARI: (Kilometre veya ay, hangisi önce gelirse)	**x 1000km Aylar**	**1**	**10**	**20**	**30**	**40**	**50**	**60**	**70**	**80**	**90**	**100**	**110**	**120**	**130**	**140**	**150**	**160**
30.Ön ve arka süspansiyonlar	i:6	i	i	i	i	i	i	i	i	i	i	i	i	i	i	i	i	i
31.Şasi ve gövde üzerindeki cıvata ve somunlar.	S:6	S	S	S	S	S	S	S	S	S	S	S	S	S	S	S	S	S
32.Lastik ve lastik basınçları	i:6	i	i	i	i	i	i	i	i	i	i	i	i	i	i	i	i	i
33.Tüm ışıklar, (gösterge paneli, iç aydınlatma ve bagaj lambası dahil) silecek ve yıkayıcılar, korna	i:6	i	i	i	i	i	i	i	i	i	i	i	i	i	i	i	i	i
34.Polen filtresi	i:6.D:18	-	i	i	D	i	i	D	i	i	D	i	i	D	i	i	D	i
35.Klima gazı kontrolü (gözle kabarcık kontrolü) varsa	i:12	i	-	i	-	i	-	i	-	i	-	i	-	i	-	i	-	i

– Dizel Motorlu Araçlar İçin Bakım Programı

Bakım işlemleri: **İ**=İnceleyiniz ve gerekiyorsa düzeltiniz, değiştiriniz veya ayarlayınız. **T**=Temizleyiniz **D**=Değiştiriniz. **S**=Sıkıştırınız. **G**=Gresleyiniz (*)=Kendinizin yapabileceği bakımlar.

SERVİS ARALIKLARI: (Kilometre veya ay, hangisi önce gelirse)	**x 1000km Aylar**	**1**	**10**	**20**	**30**	**40**	**50**	**60**	**70**	**80**	**90**	**100**	**110**	**120**	**130**	**140**	**150**	**160**
ANA MOTOR ELEMANLARI																		
1. Triger kayışı		150.000 km'de bir değiştiriniz.																
2. Supap boşlukları	i:6	-	i	i	i	i	i	i	i	i	i	i	i	i	i	i	i	i
3. V kayışları	i:12	-	-	i	-	i	-	i	-	i	-	i	-	i	-	i	-	i
4. Motor yağı (ALEA:B1 API:CF-4 veya CF) (Not 1)	D:6	i	D	D	D	D	D	D	D	D	D	D	D	D	D	D	D	D
5. Motor yağ filtresi (*)	D:6	-	D	D	D	D	D	D	D	D	D	D	D	D	D	D	D	D
6. Radyatör ve kalorifer sistemi, hortum ve bağlantıları (Not 2'ye bakınız.)	i:24	i	-	-	-	i	-	-	-	i	-	-	-	i	-	-	-	i
7. Motor soğutma suyu (*) (Not 3'e bakınız) "Toyota Super Long Life Coolant"	i:6,D:96	i	i	i	i	i	i	i	i	i	i	i	i	i	i	i	i	D
8. Egzoz boru ve bağlantıları	i:6	i	i	i	i	i	i	i	i	i	i	i	i	i	i	i	i	i
9. Yağ ve su kaçakları	i:6	i	i	i	i	i	i	i	i	i	i	i	i	i	i	i	i	i
10. Yağ soğutucusu ve hortumları (varsa)	i:24	-	-	-	-	i	-	-	-	i	-	-	-	i	-	-	-	i
ATEŞLEME SİSTEMİ																		
11 Akü bağlantıları ve elektrolit seviyesi	i:6	i	i	i	i	i	i	i	i	i	i	i	i	i	i	i	i	i
12 Yakıt filtresi	D:12	-	-	-	-	D	-	-	-	D	-	-	-	D	-	-	-	D
YAKIT ve EMİSYON KONTROL SİSTEMİ																		
13. Dizel dumanı	i:36	i	-	-	-	-	-	i	-	-	-	-	-	i	-	-	-	-
14. Motor hava filtresi (*)	i:6,D:24	-	i	i	i	D	i	i	i	D	i	i	i	D	i	i	i	D
15. Yakıt depo kapağı, yakıt hatları ve bağlantıları	i:6	i	-	i	-	i	-	i	-	i	-	i	-	i	-	i	-	i
16. Hava akış metresi (Not.6)	T:24	-	-	-	-	T	-	-	-	T	-	-	-	T	-	-	-	T
ŞASİ VE KAPORTA																		
17. Fren pedalı, el freni ve balataları	i:6	i	i	i	i	i	i	i	i	i	i	i	i	i	i	i	i	i
18. Fren balataları ve fren diskleri	i:6	-	i	i	i	i	i	i	i	i	i	i	i	i	i	i	i	i
19. Fren hidroliği (*) (SAE J1703 VEYA FMVSS No.116 DOT3)	i:6,D:24	i	i	i	i	D	i	i	i	D	i	i	i	D	i	i	i	D
20. Fren hattı boru ve bağlantıları	i:6	i	i	i	i	i	i	i	i	i	i	i	i	i	i	i	i	i
21. Fren sistemi vakum pompası (Not 5)		Her 200.000 km.de kontrol ediniz.																
22. Hidrolik direksiyon yağ (A/T DEXRON II veya III)	i:6	i	i	i	i	i	i	i	i	i	i	i	i	i	i	i	i	i
23. Direksiyon simidi ve bağlantıları	i:6	i	i	i	i	i	i	i	i	i	i	i	i	i	i	i	i	i
24. Kardan mili bağlantı cıvataları	S:6	-	S	S	S	S	S	S	S	S	S	S	S	S	S	S	S	S
25. Kardan mili gresi (4WD) (Not 4'e bakınız)	G:6	-	G	G	G	G	G	G	G	G	G	G	G	G	G	G	G	G
26. Tahrik şaftı toz körükleri (Aks körükleri)	i:6	i	i	i	i	i	i	i	i	i	i	i	i	i	i	i	i	i
27. Rotiller ve toz lastikleri	i:6	i	i	i	i	i	i	i	i	i	i	i	i	i	i	i	i	i
28. Transfer yağı (Dişli yağı LF)	D:48	-	-	-	-	D	-	-	-	D	-	-	-	D	-	-	-	D
29. Düz şanzıman ve Transfer yağı (Dişli yağı API GL-5)	D:48	-	-	-	-	D	-	-	-	D	-	-	-	D	-	-	-	D
30. Otomatik şanzıman yağı (Toyota Genuine ATF WS (*)	i:24,D:48	-	-	i	-	i	-	i	-	D	-	i	-	i	-	i	-	D
31. Ön diferansiyel yağı (dişli yağı API:GL-5)	i:12,D:24	-	-	i	-	D	-	i	-	D	-	i	-	D	-	i	-	D
32. Arka diferansiyel yağı (dişli yağı API:GL-5)	i:12,D:24	-	-	i	-	D	-	i	-	D	-	i	-	D	-	i	-	D

Not:
1. Motor yağı ve yağ filtresini km'ye bakmaksızın 24 ayda bir değiştiriniz. API CE veya CD de kullanılabilir.
2. Radyatör ve kondenserin tıkalı olup olmadığını kontrol ediniz ve gerekiyorsa temizleyiniz.
3. Sadece "Toyota Super Long Life Coolant" kullanınız ve motor soğutma suyunu 160.000 km'de değiştiriniz. Sonrasında 80.000 km'de bir değiştiriniz.
4. Araç suya girmiş ise 24 saat içinde gresleyiniz. (NLGI No.2)
5. Değişim gerekiyorsa mutlaka yeni pompa kanadı kullanınız. Kullanılmış pompa kanadını kesinlikle takmayınız.
6. Düşük basınçlı hava ile temizleyiniz.

– Dizel Motorlu Araçlar İçin Bakım Programı

Bakım işlemleri: **İ**=İnceleyiniz ve gerekiyorsa düzeltiniz ya da değiştiriniz.
D=Değiştiriniz. **S**=Sıkıştırınız. **G**=Gresleyiniz (*)= Kendinizin yapabileceği bakımlar.

SERVİS ARALIKLARI: (Kilometre veya ay, hangisi önce gelirse)	**x 1000km Aylar**	**1**	**10**	**20**	**30**	**40**	**50**	**60**	**70**	**80**	**90**	**100**	**110**	**120**	**130**	**140**	**150**	**160**
33.Ön ve arka süspansiyonlar	i:6	i	i	i	i	i	i	i	i	i	i	i	i	i	i	i	i	i
34.Şasi ve gövde üzerindeki cıvata ve somunlar.	S:6	S	S	S	S	S	S	S	S	S	S	S	S	S	S	S	S	S
35.Lastikler ve lastik basınçları.	i:6	i	i	i	i	i	i	i	i	i	i	i	i	i	i	i	i	i
36.Tüm ışıklar, (gösterge paneli, iç aydınlatma ve bagaj lambası dahil) silecek ve yıkayıcılar, korna	i:6	i	i	i	i	i	i	i	i	i	i	i	i	i	i	i	i	i
37.Polen filtresi	i:6.D:18	-	i	i	D	i	i	D	i	i	D	i	i	D	i	i	D	i
38.Klima gazı kontrolü (gözle kabarcık kontrolü) varsa	i:12	i	-	i	-	i	-	i	-	i	-	i	-	i	-	i	-	i

TOYOTA PAZARLAMA VE SATIŞ A.Ş.

BAYİİ ERİŞİM BİLGİLERİ

SIRA NO.	ÜNVANI	HİZMET YERİ ADRESİ	ŞEHİR	TEL/TELEFAKS
1	AKDEMİR OTOMOTİV SAN. VE TİC. A.Ş.	1561 SOKAK NO.3/2 35110 ÇINARLI	İZMİR	0232 461 19 30
2	AKDEMİR OTOMOTİV SAN. VE TİC. A.Ş.	2. ANAFARTALAR MAH. İZMİR-BURSA SÜRAT YOLU ÜZERİ NO.43	MANİSA	0236 238 28 98
3	AKKOYUNLU MOTORLU ARAÇLAR SAN. VE TİC. A.Ş.	YENİ YALOVA YOLU 11.KM DEMİRTAŞ	BURSA	0224 261 55 70
4	AKOTA OTOMOTİV TİC. VE SAN A.Ş.	MUSTAFA KEMAL MAH. ADALAR ARASI SOK. NO:5 ESKİŞEHİR YOLU	ANKARA	0312 287 40 40
5	ALJ OTOMOTİV A.Ş.	MERKEZ MAH. ERENLER CAD. NO: 64 ÇEKMEKÖY	İSTANBUL	0216 643 03 03/00
6	ALTAN MOTORLU ARAÇLAR SAN. VE TİC. A.Ş.	İZMİR YOLU 5.KM ÇAYIRHİSAR MEVKİİ	BALIKESİR	0266 221 48 58
7	ALTAN-BANDIRMA MOTORLU ARAÇLAR SAN. VE TİC.A.Ş.	BALIKESİR ASFALTI 5.KM	BALIKESİR	0266 733 85 63
8	AYDOĞAN OTOMOTİV SAN. VE TİC. LTD. ŞTİ.	İZMİR YOLU 8. KM. 17100	ÇANAKKALE	0286 263 64 00
9	BAKIRCILAR PETROL ÜRÜNL.TİC.VE SAN.KOLL.ŞTİ.	YENİGÖL MAH.HAVAALANI YOLU SERİK CAD. NO:114	ANTALYA	0242 340 09 09
10	BAKIRCILAR PETROL ÜRÜNL.TİC.VE SAN.KOLL.ŞTİ.	KARAGEDİK MAHALLESİ SARIKIZ MEVKİİ MUĞLA YOLU ÜZERİ FETHİYE	MUĞLA	0252 613 46 40
11	BEYKOZ OTOMOTİV SAN. VE TİC. A.Ş.	TEM OTOYOLU KAVACIK KAVŞAĞI RÜZGARLIBAHÇE MAH.BEYKOZ	İSTANBUL	0216 413 81 55
12	BOROVALI OTOMOTİV SAN. VE TİC. A.Ş.	ÇANAKKALE CAD. NO: 92 PINARBAŞI	İZMİR	0232 479 19 52
13	ÇAVDARLI MOTORLU ARAÇLAR. SAN. TİC. LTD.ŞTİ.	İZMİR YOLU 10.KM NİLÜFER	BURSA	0224 413 60 60 0224 413 60 70 - 71
14	ÇAYIRCIOĞLU OTOMOTİV SAN. VE TİC. A.Ş.	AKPINAR MAH. RECEP TAYYİP ERDOĞAN BULVARI NO. 338	ŞANLIURFA	0414 341 06 56
15	DERİNDERE SAMSUN TURİZM OTOM. SAN. LTD.ŞTİ.	ATATÜRK BULVARI NO: 198 KUTLUKENT	SAMSUN	0362 266 94 00
16	DERİNDERE ZEYTİNBURNU TURİZM OTOM. SAN. TİC. LTD.ŞTİ.	KAZLI ÇEŞME MEVKİİ ABAY CAD. NO:120 ZEYTİNBURNU	İSTANBUL	0212 414 14 14
17	DUMANKAYA OTOMOTİV SAN. VE TİC. A.Ş.	ANKARA YOLU PENDİK KAVŞAĞI DUMANKAYA İŞ MER.	İSTANBUL	0216 379 09 22
18	DUMANKAYA OTOMOTİV SAN. VE TİC. A.Ş.	İSTASYON MAH. 1460 SOK. NO.17 GEBZE	KOCAELİ	0262 655 22 00 0262 655 64 04
19	ELPA OTOMOTİV TİC. VE SAN. LTD. ŞTİ.	MALATYA YOLU 9.	ELAZIĞ	0424 247 19 62 0424 247 40 26
20	ER OTOMOTİV TİC. VE SAN. A. Ş.	CUMHURİYET ÜNİVERSİTESİ YOLU KÖMÜR TEVZİ KARŞISI	SİVAS	0346 226 40 34
21	GEDİZLER DOLAPDERE OTO SATIŞ VE SERVİS TİC. A.Ş.	KURTULUŞ DERE CADDESİ NO: 7 DOLAPDERE	İSTANBUL	0212 297 62 82
22	GEDİZLER TARABYA OTO SATIŞ VE SERVİS TİC. A.Ş	TARABYA CAD. NO: 34 TARABYA	İSTANBUL	0212 223 83 20
23	GENÇ TÜYLÜOĞLU MOTORLU ARAÇLAR İNŞ.PAZ.SAN.TİC.A.Ş.	MÜFTÜ MAH. UĞUR MUMCU CAD. NO.20 KDZ. EREĞLİ	ZONGULDAK	0372 322 21 00
24	GÖKKUŞAĞI SAN. TİC. LTD. ŞTİ.	KEMERDERE MEVKİİ MADENLER DURAĞI NO:5 Y.DUDULLU/ÜMRANIYE	İSTANBUL	0216 420 51 51 0216 420 51 60
25	HİSAR OTOMOTİV TİC. LTD. ŞTİ.	İZMİR YOLU 4.KM	AFYON	0272 213 52 28-29
26	HIZEL OTO. İNŞ. TEKS. TURZ. OTELCİLİK SAN. VE TİC.A.Ş	E-80 KARAYOLU ÜZERİ ALTINPINAR KÖYÜ MEVKİİ 6.KM	DÜZCE	0380 551 24 44-94 0380 551 27 23
27	İBRAHİM AKSOY OTOMOTİV LİMİTED ŞİRKETİ	AMBAR MAH. OSMAN KAVUNCU BULVARI NO.516 MELİKGAZİ	KAYSERİ	0352 311 36 00 0352 311 37 00 FAX
28	İKBAL OTOMOTİV SAN. VE TİC. PAZ. LTD. ŞTİ	TORTUM YOLU ÜZERİ TOYOTA PLAZA NO: 1	ERZURUM	0442 242 00 30 (5hat)

SIRA NO.	ÜNVANI	HİZMET YERİ ADRESİ	ŞEHİR	TEL/TELEFAKS
29	KALE OTOMOTİV SAN. VE TİC. A.Ş.	E-80 KARAYOLU KUMLUCA BAĞLARI	EDİRNE	0284 226 00 78
30	KALE KEŞAN OTOMOTİV SAN. VE TİC. A.Ş.	İSTANBUL YOLU 4. KM 22900 KEŞAN	EDİRNE	0284 715 28 00
31	KARDELEN OTOMOTİV İNŞAAT SAN. VE TİC. LTD.ŞTİ	ŞANLIURFA YOLU 1.KM 21070	DİYARBAKIR	0412 251 35 45
32	KOCAELİ KAYA OTOMOTİV SATIŞ VE PAZARLAMA A.Ş	KANDIRA SAPAĞI YENİ GÖLCÜK YOLU ÜZERİ İZMİT	KOCAELİ	0262 335 38 71
33	KÖŞKDERE MOTORLU ARAÇLAR SAN. VE TİC. A.Ş.	E5 KARAYOLU ÜZERİ ÖNERLER MEVKİİ 4.KM ÇORLU	TEKİRDAĞ	0282 685 42 68
34	MAKSİ OTOMOTİV SAN. VE TİC. A.Ş.	KARAALİ ÇEŞME MEVKİİ E5 ÜZERİ SİLİVRİ	İSTANBUL	0212 736 00 76
35	MUHİTTİNOĞLU OTOMOTİV SAN. VE TİC. LTD. ŞTİ.	MUAMMER AKSOY BULVARI N:38	GAZİANTEP	0342 215 30 00
36	NASUHBEYOĞLU OTOMOTİV SAN. VE TİC. LTD. ŞTİ.	CUMHURİYET MAH KEMAL PAŞA BUL NO: 67 52200	ORDU	0452 233 36 58
37	NATAŞ NAKİL ARAÇLARI TİC. A.Ş.	MÜMİNDERE CAD. NO: 43 MERDİVENKÖY	İSTANBUL	0216 302 44 44 (10 hat)
38	ONATÇA MOTORLU ARAÇLAR TİC. A.Ş.	YENİDOĞAN MAH. GİRNE BULVARI NO. 245/A YÜREĞİR	ADANA	0322 346 71 71-3463818
39	ORTAKÖY OTOMOTİV SAN. VE TİC. A.Ş.	DEREBOYU CAD. NO.140 80840 ORTAKÖY	İSTANBUL	0212 227 86 86
40	OTOJEN OTOMOTİV A.Ş.	ANKARA YOLU 1.ORGANİZE SAN. İSMİL SK.NO:5	KONYA	0332 248 0 248
41	OTOMER OTOMOTİV SAN. VE TİC. A.Ş.	EMEK MAH. ATATÜRK BULVARI NO:1 KARACAİLYAS	MERSİN	0324 221 87 90
42	ÖZDEMİR OTO. İNŞ. AMB. TEKS. TİC. VE SAN. LTD. ŞTİ	ŞİRİNEVLER MAH. SANAYİ KARŞISI BUL.ÜZERİ NO: 15	OSMANİYE	0328 813 16 11-12
43	ÖZELLER OTOMOTİV TİC. A.Ş.	E-90 KARAYOLU ÜZERİ NEVŞEHİR KAVŞAĞI	AKSARAY	0382 215 55 00
44	ÖZTOPRAK MOTORLU ARAÇ. SAN. VE TİCARET LTD. ŞTİ.	İSKENDERUN YOL ÜZERİ 1.KM ODABAŞI BELD. TELEKOM MÜD.YANI	ANTAKYA	0326 221 89 70
45	ÖZTOPRAK MOTORLU ARAÇ. SAN. VE TİCARET LTD. ŞTİ.	FATİH MAH.SOKULLU MEHMET PAŞA CAD.E5 KARAYOLU ÜZERİ BELEN	HATAY	0326 456 21 90 / 96
46	PARMAKSIZLAR OTOM. SAN. İÇ VE DIŞ TİC. LTD. ŞTİ.	ILICABAŞI MAHALLESİ DOĞU GAZİ BULVAR NO:269	AYDIN	0256 231 00 30
47	REİS LİDER ARAÇ TİCARET VE SANAYİ LTD. ŞTİ.	İSTANBUL YOLU 9. KM CARREFOURSA YANI NO.336 BATIKENT	ANKARA	0312 278 80 80
48	SARAR OTOM. PET. ÜRÜNL. TURİZM SAN. VE TİC. A.Ş.	GÜNDOĞDU MAH.ÇİFTELER CD.NO:301	ESKİŞEHİR	0222 227 55 55
49	SEÇİL OTOMOTİV SAN. VE TİC. LTD. ŞTİ.	DEVLET YOLU CAD. NO: 161 DEĞİRMENDERE	TRABZON	0462 325 20 70 0462 325 71 25-26
50	SONKAR OTOMOTİV SAN. VE TİC. A.Ş.	LONDRA ASFALTI SAN. CD NO:40 ÇOBANÇEŞME YENİBOSNA	İSTANBUL	0212 652 50 00
51	SONKAR ARTI OTOMOBİL ÜRÜNLERİ SAN. VE TİC. A.Ş.	CİHANGİR MAH. E-5 LONDRA ASF.No:293 34840 AVCILAR	İSTANBUL	0212 422 34 34 0212 422 22 00
52	ŞAMLIOĞLU OTOMOTİV SAN. VE TİC. A.Ş.	ANKARA YOLU 5.KM	ÇORUM	0364 235 03 75
53	TOKULLAR OTOMOTİV SAN. VE TİC. A.Ş.	AKÇAY CAD. NO: 267 GAZİEMİR	İZMİR	0232 252 29 00
54	TOYAN OTOM. SAN. VE SAĞLIK HİZMETLERİ TİC. A.Ş.	ÇETİN EMEÇ BUL. NO. 75 DİKMEN	ANKARA	0312 472 90 90
55	TOYMAR OTOMOTİV PETROL TİC. PAZ. A.Ş.	ÇEVRE YOLU ÜZERİ MİGROS YANI	K.MARAŞ	0344 232 00 00
56	TUZCUOĞLU OTOMOTİV SAN. VE TİC. A.Ş.	ESKİŞEHİR YOLU KAVAKLAR MEVKİ AŞAĞI KİRAZCA 8.KM	SAKARYA	0264 276 87 00
57	YARIMCA OTOMOTİV PAZ. TİC. VE SAN. A.Ş.	AKÇEŞME MAH. MENDERES BULVARI NO:195 GÜMÜŞLER	DENİZLİ	0258 371 62 62
58	YATU BODRUM OTOMOTİV TİC. SAN. VE İNŞ. A.Ş	BEYLİK KIRLARI MEVKİİ ATATÜRK BULVARI 291/A KONACIK BODRUM	MUĞLA	0252 363 96 77
59	YATU MUĞLA OTOMOTİV TİC. SAN. VE İNŞ. A.Ş	MARMARİS YOLU 2.KM ÜNİVERSİTE KARŞISI	MUĞLA	0252 223 81 23 0252 223 82 26
60	YÖRÜK OTOMOTİV İTH. İHR. SAN. TİC. LTD. ŞTİ.	HAVAALANI KAVŞAGI İPEK YOLU ÜZERİ 5.KM	VAN	0432 217 66 66 0432 217 20 10